Pur Line

RAFY 96

CLIMATIZADOR EVAPORATIVO con CALEFACTOR **MANUAL DE INSTRUCCIONES**

Este producto está indicado únicamente en lugares abrigados o para una utilización puntual.

EVAPORATIVE AIR COOLER with HEATER **USER MANUAL**

This product is only suitable for well insulated spaces or occasional use.

RAFRAICHISSEUR D'AIR avec CHAUFFAGE **MANUAL D'UTILISATION**

Ce produit ne peut être utilisé que dans des locaux bien isolés ou de manière occasionnelle.

CLIMATIZADOR EVAPORATIVO com AQUECEDOR **MANUAL DE UTILIZAÇÃO**

Este produto é adequado apenas para espaços bem isolados espaços ou utilização ocasional.

VENTILATORE REFRIGERATORE con RISCALDAMENTO **MANUALE D' ISTRUZIONI**

Il presente prodotto è adatto solo a ambienti correttamente isolati o ad un uso occasionale.

VENTILATOR - LUFTKÜHLER und HEIZUNG **ANLEITUNG**

Dieses Produkt ist nur für gut isolierte Räume oder für den gelegentlichen Gebrauch geeignet.

12/2019

Lea estas instrucciones detenidamente antes del uso, y guárdelas para futuras consultas

ESPECIFICACIONES

Modelo:	RAFY 96	Alimentación:	220 - 240 V	Frecuencia:	50Hz
Potencia:	75/1000/2000 W	Depósito:	4.5 L	Medidas:	28x30.5x76.2 cm

ADVERTENCIAS DE SEGURIDAD

· Los niños menores de 3 años deben mantenerse fuera del alcance del aparato a menos que sean continuamente supervisados.
· Los niños desde 3 años y menores de 8 años deben sólo encender/apagar el aparato, siempre que este haya sido colocado o instalado en su posición de funcionamiento normal prevista y que sean supervisados o hayan recibido instrucciones relativas al uso del aparato de una forma segura y entiendan los riesgos que el aparato tiene. Los niños desde 3 años y menos de 8 años, no deben enchufar, regular y limpiar el aparato o realizar operaciones de mantenimiento.
· Este aparato pueden usarlo niños con edad de 8 años y superior y personas con capacidades físicas, sensoriales o mentales reducidas o falta de experiencia y conocimiento, si se les ha dado la supervisión o formación apropiadas respecto al uso del aparato de una manera segura y comprenden los peligros que implica. Los niños no deben jugar con el aparato. La limpieza y mantenimiento a realizar por el usuario no deben realizarlos los niños sin supervisión.
· ATENCIÓN: Algunas partes de este producto pueden calentarse y provocar quemaduras. Se debe prestar especial atención en presencia de niños y de personas vulnerables.
· Asegúrese de que el voltaje de suministro eléctrico se corresponde con lo especificado en la placa de características.
· No utilizar este aparato si el cable o el enchufe están dañados.
· No desmonte ni modifique el aparato, ni intente repararlo por sí mismo.
· Para evitar todo riesgo de electrocución, no sumerja ni humedezca el aparato, el cable o la toma. No debe tocarse el evaporativo con las manos húmedas o con los pies descalzos.
· Mantener el aparato y el cable alejados de fuentes de calor, objetos afilados o cualquier otra cosa que pueda causar daños al aparato.
· Si el cable eléctrico está dañado, debe ser reemplazado por el fabricante, un agente del servicio técnico o personas cualificadas a fin de evitar cualquier peligro.
· Asegúrese de que el aparato esté apagado antes de conectarlo a la red eléctrica.
· Para evitar el riesgo de descarga eléctrica, asegúrese de que el aparato esté desenchufado de la toma de corriente antes de su traslado, mantenimiento,

limpieza o el llenado del depósito de agua.

· Desconectar cuando no esté en uso. Para desenchufar el aparato, apagar con el interruptor principal antes de retirar el cable del enchufe. No tirar del cable para desenchufar.

· El aparato no debe ser instalado justo debajo de una toma de corriente.

· El aparato no debe utilizarse en lugares donde se usen o almacenen gases, explosivos u objetos inflamables.

· Únicamente para uso doméstico y en interiores.

· El evaporativo debe instalarse siempre en una superficie seca y plana.

· No añada ningún producto químico al depósito del agua ya que podría ocasionar graves problemas.

· Utilizar siempre agua limpia. No dejar que la misma agua permanezca en el depósito un período prolongado de tiempo.

· El evaporativo debe utilizarse en un lugar bien ventilado.

· No utilice la unidad en zonas con temperaturas extremas, o donde pueda estar expuesta a la luz directa del sol.

· Para evitar un posible incendio, no obstruir las entradas o salidas de aire de ninguna manera.

· No introducir ni permitir que objetos extraños entren en ninguna abertura de ventilación, ya que podría causar descarga eléctrica, incendio o daños al aparato.

· El nivel del agua debe estar entre las marcas "MIN" y "MAX".

· No inclinar ni mover el aparato cuando el depósito de agua esté lleno para evitar que se derrame agua. Si el aparato se vuelca y se introduce agua dentro, se debe desenchufar y dejar secar antes de volver a usarlo.

· Nunca deje el aparato desatendido mientras esté en uso.

· La causa más común de sobrecalentamiento son los depósitos de polvo o pelusa en el aparato. Asegúrese de que estos depósitos se retiran regularmente desconectando el aparato y aspirando las aberturas de ventilación y rejillas de aire.

· No coloque el aparato sobre una alfombra, no colocar el cable debajo de una alfombra. Mantener el cable fuera de las áreas de tráfico para evitar tropiezos.

· No utilizar este aparato cerca de baños, duchas o piscinas.

· Este aparato no es adecuado para ser usado por personas (incluyendo niños) con capacidades físicas, sensoriales o mentales reducidas, o falta de experiencia y/o conocimientos, a menos que reciban supervisión de una persona responsable de su seguridad o reciban instrucciones sobre el uso del dispositivo.

· Evitar compartir la toma de corriente con otros aparatos.

· ADVERTENCIA: Para evitar el sobrecalentamiento, NO cubrir el aparato.

COMPONENTES

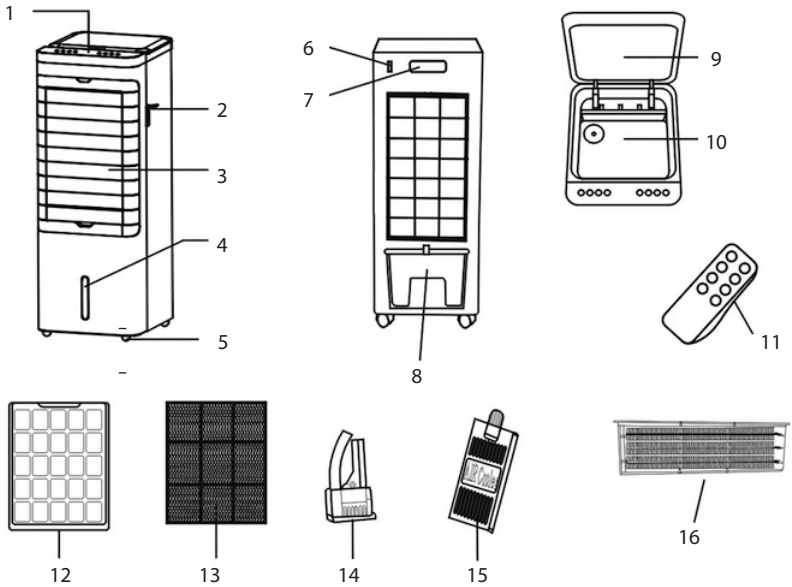

1. Panel de control
2. Interruptor Frío/Calor
3. Lamas
4. Visor nivel agua
5. Ruedas
6. Interruptor encendido
7. Asa
8. Depósito de agua
9. Cubierta superior
10. Depósito superior
11. Mando a distancia
12. Rejilla
13. Filtro evaporativo
14. Bomba de agua
15. Botella hielo
16. Elemento calefactor PTC

FUNCIONAMIENTO

LLENAR EL DEPÓSITO DE AGUA:

Hay dos métodos para añadir agua:
1. Sacar 1/3 el depósito de agua, luego agregar agua limpia.
2. Abrir la tapa superior y añadir agua.

ATENCIÓN:
- Preste atención a la indicación del nivel mínimo y máximo del depósito.
- Asegúrese de colocar correctamente el depósito de agua una vez llenado.
- Asegúrese de utilizar agua corriente limpia.
- No ponga o extraiga la botella para hielo cuando el depósito de agua esté lleno.
- Añadir agua al Ice Pack sin pasar del nivel MAX. No abrir ni colocar el gel interior directamente dentro del depósito de agua.
- La botella para hielo debe congelarse antes de su uso.
- Mantener el Ice Pack alejado de niños y animales.

USO

ATENCIÓN: ABRIR LA VENTANA DE LAS LAMAS ANTES DE ENCENDER

Primero, encender el interruptor de la parte posterior del aparato.

PANEL DE CONTROL:

Puede seleccionar las diferentes funciones del aparato de la siguiente manera:

- ON/OFF: Pulsar este botón para encender el aparato. Pulsar de nuevo este botón para apagar.
- SPEED: Pulsar sucesivamente para seleccionar la velocidad de ventilación deseada, LOW-MID-HIGH. La luz indicadora de velocidad correspondiente se enciende.
- MODE: Pulsar sucesivamente para seleccionar el modo de ventilación deseado, NORMAL-NATURE-SLEEP. La luz indicadora de modo "sleep" o "nature" correspondiente se enciende.
- COOL: Pulsar este botón para encender y apagar la función de aire fresco y húmedo.
ATENCIÓN: esta función debe estar apagada si hay escasez o ausencia de agua en el depósito, para evitar daños en la bomba de agua y aumentar su vida útil.
- SWING: Pulsar este botón para que las lamas oscilen, logrando una mayor circulación de aire. La luz indicadora de oscilación se enciende. Pulsar de nuevo para apagar esta función.
- TIMER: Puede configurar el tiempo de funcionamiento de 1 a 12 horas, en intervalos de 1 hora.
- IONIZER: Pulsar una vez este botón para emitir iones negativos al aire, para refrescar el aire y cuidar la salud. Pulsar de nuevo para apagar esta función.
- HEAT: Pulsar el interruptor de calefacción en el lateral del aparato. Pulsar el botón HEAT en el panel de control para cambiar de calor baja potencia (1000W) a calor alta potencia (2000W). El modo HEAT no funciona al mismo tiempo con otras funciones.

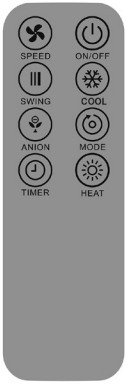

MANDO A DISTANCIA:
El mando a distancia dispone de las mismas funciones que el panel de control.

El mando debe apuntar al receptor del mando a distancia cuando se utiliza, la distancia efectiva es de unos 4-5 metros.
ATENCIÓN:
a. No mezclar pilas viejas con nuevas.
b. Extraer las pilas cuando el mando no se use durante un tiempo prolongado.

LIMPIEZA Y MANTENIMIENTO

· Desconectar el aparato antes de su limpieza.
· Para evitar olores, vaciar el depósito de agua cuando el aparato no esté en uso.
· Tras unos días de funcionamiento, el depósito de agua puede retener polvo y suciedad. Se recomieda cambiar el agua y limpiar el depósito frecuentemente.
· Tras un largo periodo de uso, el filtro se llena de polvo y suciedad, afectando al rendimiento del aparato. Se recomienda limpiar el filtro frecuentemente.
· Utilice un paño suave para limpiar el aparato. Nunca use solventes o productos químicos agresivos. Nunca usar agua directamente. No permitir que el panel de control entre en contacto con agua.
· No limpiar con esponjas de fibra metálica. Puede rayar la superficie o causar descargas eléctricas.

FILTRO
Sacar los filtros en orden.
Usar un cepillo suave, y si es necesario un poco de agua y detergente suave.
Cuando todo esté seco, volver a colocar cada filtro en su posición correcta.
DEPÓSITO
Sacar el depósito de agua.

Limpiar la medida del depósito con una toallita húmeda con un poco de detergente. Después, verter una pequeña cantidad de agua en el depósito y desechar el agua sucia.

CARCASA

La superficie del aparato puede limpiarse con un paño suave húmedo. Nunca enjuagar con agua.

ALMACENAJE

Apagar y desenchufar el aparato.
Limpiar o cambiar el filtro. Vaciar y aclarar el depósito. Secar el depósito.
Utilizar el aparato un momento para que el interior se seque bien.
Se recomienda colocar el aparato en su caja original para guardarlo. No debe colocarse nada sobre el aparato.

GARANTÍA

El término de las condiciones de garantía cesará a los 24 meses, contados a partir de la fecha de factura. La garantía cubre cualquier vicio de construcción que provenga de defecto de materias primas o fabricación, a condición de que hayan seguido las instrucciones de uso y mantenimiento del Fabricante/Importador y de la instalación en su caso y siempre que el defecto o avería constatado no sea debido a accidente, negligencia o torpeza en el uso. La garantía está expresamente referida a la reparación en nuestros talleres o talleres autorizados y a la sustitución de las piezas que se estimen defectuosas, así como, su mano de obra. Excluye cualquier daño causado a personas o cosas por razón de accidente, mal funcionamiento o manejo incorrecto. Cesa la garantía cuando la máquina o aparato sea manipulado por personas ajenas no autorizadas o por incorporación de piezas no originales. Para que la garantía surta efecto, será imprescindible la presentación de la factura de compra en el momento de la solicitud de la misma.

INFORMACIÓN PARA LA CORRECTA ELIMINACIÓN DEL PRODUCTO EN CONFORMIDAD CON LA DIRECTIVA EUROPEA 2012/19/UE

Este aparato no debe eliminarse junto a los desechos domésticos. El símbolo del cubo de basura tachado figura en todos los productos a fin de recordar las obligaciones de la recogida separada.
Los aparatos usados deben ser recogidos por separado, para optimizar la tasa de recuperación y el reciclaje de los materiales que lo componen y reducir el impacto sobre la salud humana y el medio ambiente.

El aparato se debe entregar de manera diferenciada a un centro de recogida selectiva municipal o al revendedor cuando se adquiere un nuevo aparato de tipo equivalente.
Para más información acerca de su punto de recogida más cercano, contacte con las autoridades locales, con el servicio de recogida de residuos urbanos, o con el vendedor del aparato.

REQUISITOS DE INFORMACIÓN

Modelo: RAFY 96

Descripción	Símbolo	Valor	Unidad
Caudal máximo del ventilador	F	10	m^3/min
Potencia del ventilador	P	63,5	W
Valo del servicio	SV	0,16	(m^3/min)/W
Consumo de energía en modo de espera	PSB	0,9	W
Consumo eléctrico estacional	Q	71,41	kWh/a
Nivel de potencia acústica del ventilador	LWA	62,2	dB(A)
Velocidad máxima del aire	c	4,4	m/sec
Norma de medición del valor de servicio	EN 60335-1:2012+A11+A13 , EN 60335-2-30:2009+A11 EN 60335-2-80:2003+A1+A2 , EN 60335-2-98:2003+A1+A2 , EN 62233:2008 , AfPS GS 2014:01		

REQUISITOS DE INFORMACIÓN QUE DEBEN CUMPLIR LOS APARATOS DE CALEFACCIÓN LOCAL ELÉCTRICOS

Identificador(es) del modelo:		RAFY 96				
Partida	**Símbolo**	**Valor**	**Unidad**		**Partida**	**Unidad**
Potencia calorífica					**Tipo de aportación de calor, únicamente para los aparatos de calefacción local eléctricos de acumulación (seleccione uno)**	**N/A**
Potencia calorífica nominal	Pnom	2,0	kW		control manual de la carga de calor, con termostato integrado	[NA]
Potencia calorífica mínima (indicativa)	Pmin	1,312	kW		control manual de la carga de calor con respuesta a la temperatura interior o exterior	[NA]
Potencia calorífica máxima continuada	Pmax,c	2,0	kW		control electrónico de la carga de calor con respuesta a la temperatura interior o exterior	[NA]
Consumo auxiliar de electricidad					potencia calorífica asistida por ventiladores	[NA]
A potencia calorífica nominal	elmax	0	kW		**Tipo de control de potencia calorífica/de temperatura interior (seleccione uno)**	
A potencia calorífica mínima	elmin	0	kW		potencia calorífica de un solo nivel, sin control de temperatura interior	[no]
En modo de espera	elSB	0	kW		Dos o más niveles manuales, sin control de temperatura interior	[no]
					con control de temperatura interior mediante termostato mecánico	[no]
					con control electrónico de temperatura interior	[sí]
					control electrónico de temperatura interior y temporizador diario	[no]
					control electrónico de temperatura interior y temporizador semanal	[no]
					Otras opciones de control (pueden seleccionarse varias)	
					control de temperatura interior con detección de presencia	[no]
					control de temperatura interior con detección de ventanas abiertas	[no]
					con opción de control a distancia	[no]
					con control de puesta en marcha adaptable	[no]
					con limitación de tiempo de funcionamiento	[no]
					con sensor de lámpara negra	[no]
Información de contacto		**CLIMACITY S.L.** C. Torrox, 2 - 5 · 28041 Madrid (ESPAÑA) tel. +34 91 392 05 09				

Please read this manual carefully before use, and keep it for any future reference

TECHNICAL DATA

Model:	RAFY 96	Electric supply:	220 - 240 V	Frequency:	50Hz
Power:	75/1000/2000 W	Water tank:	4.5 L	Dimensions:	28x30.5x76.2 cm

SAFETY PRECAUTIONS

· Children of less than 3 years should be kept away unless continuously supervised.
· Children aged from 3 years and less than 8 years shall only switch on/off the appliance provided that it has been placed or installed in its intended normal operating position and they have been given supervision or instruction concerning use of the appliance in a safe way and understand the hazards involved. Children aged from 3 years and less than 8 years shall not plug in, regulate and clean the appliance or perform user maintenance.
· This appliance can be used by children aged from 8 years and above and persons with reduced physical, sensory or mental capabilities or lack of experience and knowledge if they have been given supervision or instruction concerning use of the appliance in a safe way and understand the hazards involved. Children shall not play with the appliance. Cleaning and user maintenance shall not be made by children without supervision.
· CAUTION: some parts of this product can become very hot and cause burns. Particular attention has to be given where children and vulnerable people are present.
· Make sure the voltage is the same as that indicated on the rating plate of the appliance.
· Do not operate this appliance if the cable or plug becomes damaged.
· Do not disassemble, modify the unit or attempt to repair the product yourself.
· To protect against electric shock, do not immerse unit, plug or cord in water, do not spray with liquids. Do not touch the unit with wet or damp hands, if barefooted.
· Keep the appliance and cable away from sources of heat, sharp objects or anything that may cause damage.
· If the cord is damaged, it must be replaced by the manufacturer, its service agent or similarly qualified persons in order to avoid a hazard.
· Ensure the appliance is switched off before connecting to the mains power supply.
· Switch off the power supply and disconnect from mains supply when not in

use, while filling water, or before cleaning, moving, or other maintenance.

· To disconnect the appliance, switch it off, and then remove the plug from outlet. Do not pull the cord to disconnect the plug.

· The appliance must not be located immediately below a socket-outlet.

· Do not operate in areas where gasoline, paint or other flammable liquids are used or stored.

· For household and indoor use only.

· Always operate the unit on a dry, level surface.

· Do not add any chemical, metal ingredient into the water tank, these materials are dangerous and may cause problems.

· Always use clean water. Please renew the water frequently.

· Always use/operate the unit in a well-ventilated area.

· Do not use the unit in areas where temperature is extremely high or low, or where it may be exposed to direct sunlight.

· To prevent a possible fire, do not block air intakes or exhaust in any manner.

· Do not insert or allow foreign objects to enter any ventilation or exhaust opening, as this may cause an electric shock, fire or damage to the appliance.

· Water level must be between the MIN and MAX line.

· After filling with water, do not lean the unit and no moving it, which may cause water to overflow the sides of the tank and leak. If the device turns and water gets inside, it must be unplugged and allow to dry before using it again.

· Do not leave this appliance unattended when it's in use.

· The most common cause of overheating is deposits of dust or fluff in the appliance. Ensure these deposits are removed regularly by disconnect the appliance and vacuum cleaning air vents and grilles.

· Do not place the appliance on carpet, don't place the cable under carpets. Arrange cord away from traffic areas so that it will not be tripped over.

· Do not use this appliance in the immediate surroundings of a bath, a shower or a swimming pool.

·This appliance is not intended for use by persons (including children) with reduce physical, sensory or mental capabilities, or lack of experience and knowledge, unless they have been given supervision or instruction concerning use of the appliance by a person responsible for their safety.

· Avoid sharing a power outlet with any other appliances.

WARNING: In order to avoid overheating, do not cover the heater.

PARTS

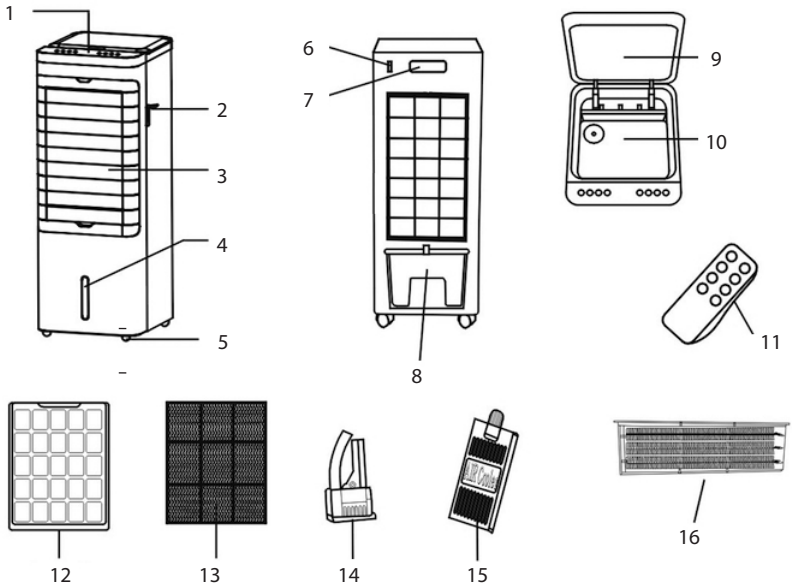

1. Control panel
2. Cool/Heat switch
3. Louvers
4. MIN/MAX water level
5. Castors
6. Power switch
7. Handle
8. Water tank
9. Top cover
10. Top tank
11. Remote control
12. Rear grid
13. Cooling pad
14. Water pump
15. Ice pack
16. PTC Heating element

OPERATION

FILLING THE WATER TANK:

There are two methods to add water:
1. Pull 1/3 water tank, then add clean water.
2. Open the top cover, then add water.

ATTENTION:
- Pay attention to the water level mark on the water tank before pouring water.
- Place the water tank back to its original place after finishing water pouring.
- Make sure to use clean tap water.
- Do not put the ice pack into when the water tank is full, the water may overflow.
- Before using, add water to the ICE BOX not more than MAX. Do not put the inside gel directly into the water tank.
-The ice pack should be frozen before using.
- Keep the ice pack away from children and animals.

USE

ATTENTION: OPEN THE LOUVER WINDOW BEFORE USE.

First, turn on the main switch located on the back of the unit.

CONTROL PANEL:

You can select the functions as follows:
- ON/OFF: Press once this button to turn on the device. Press again this button to turn OFF.
- SPEED: Press this button to select desired fan speed, LOW-MID-HIGH, in circle turns. The corresponding air flow speed indicator light will be displayed.
- MODE: Press this button to select desired wind mode, NORMAL-NATURE-SLEEP. The mode "Sleep" or "Nature" indicator light will be displayed.
- COOL: Press once this button to start the evaporative cooling function. The corresponding indicator light will be displayed.
Attention: The "Cold Wind" function must be powered off when there is no water or water shortage in the water tank. This way is to avoid damaging the water pump and assure its using span.
- SWING: Press once this button to make swing of louvers, the SWING indicator will be displayed. Press again to cancel this function.
- TIMER: It can be set between 1 to 12 hours, increase by 1 hour intervals. The numeric display shows the time.
- IONIZER: Press once this button to release negative ions into the air, to freshen the air and care health. Press again this button to cancel.
- HEAT: Press the heating switch on the side of the appliance. Press the HEAT button on the control panel to switch from low heat (1000W) to high heat (2000W). The HEAT mode does not work at the same time with other functions.

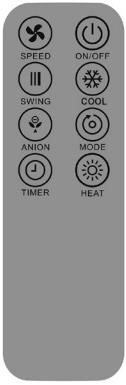

REMOTE CONTROL:
Remote control with the same functions as the unit control panel.
The remote control must be directed to the receiver of the unit when used, the effective distance is about 4-5 meters.
ATTENTION:
a. Do not mix old and new batteries.
b. Remove the batteries when the remote control is not used for a long time.

CLEANING AND MAINTENANCE

· Unplug the appliance before cleaning.
· Empty water tank to avoid odor occurring when not in use.
· After few days operation, dust and dirt may reserve in water tank. It is recommended to change water and clean water tank frequently.
· After long time operation, the filtration mesh becomes clogged with dust and dirt, which will greatly affect the unit's performance. It is recommended to clean the filtration mesh frequently.
· Use a soft cloth to clean the appliance. Do not use solvents or harsh chemicals. Never use direct water. Do not allow water to come in contact with the control panel.
· Do not clean with metal sourcing pads. It may scratch the surface or cause electrical shock.

FILTER
Remove the filters in order.
Use a soft brush, and if necessary some water and mild detergent.
When everything is dry, place each filter in corresponding position.
WATER TANK
Take out the water tank. Wipe the scale in the water tank by using towel wet by a little detergent. Then pour a little amount of water into the water tank and spill the dirt water.

OUTER CASING
The surface of the appliance can be cleaned using wet cloth but do no rinse directly with water.
END OF SEASON STORAGE
Switch off and unplug the unit.
Clean or change the filter.
Turn on the unit for a while, so the inside can dry out completely.
It is recommended to store the unit in it's original carton. Do not stack heavy objects on top of the unit.

WARRANTY

All the warranty terms finish 24 months after the buying date. It is absolutely necessary to show your buying invoice to be covered by the warranty terms. The warranty covers any defect produced during the manufacturing or caused by the raw material used in this product, and only in the event that the customer has followed the instructions and maintenance showed in the user's manual, and only in the event that the installer has followed the installation directions. This warranty does not cover any damage caused by accidents or negligence. The warranty only covers the customer in case that any reparation has been done in our authorised repairing shops. The warranty DOES NOT COVER any damage or injury caused to people, animals or things caused by an accident or the negligent use of this product. The warranty will be suspended in case of any manipulation of unauthorised people or in case of non-original parts or components.

INFORMATION FOR THE CORRECT DISPOSAL OF THE PRODUCT IN ACCORDANCE WITH EUROPEAN DIRECTIVE 2012/19/EU

This appliance may not be discarded with household or commercial waste. The crossed-out waste bin symbol is displayed on all products to remind you of the need to dispose of the product correctly at the end of its life.
Old appliances must be collected separately in order to optimize the recovery and recycling of the materials they contain and reduce the impact on human health and the environment.
The appliance must be delivered to household waste recycling centres or returned to the retailer when you purchase a new equivalent appliance.
For information about your nearest designated collection point, contact your local authority, your household waste disposal service, or the shop where you purchased this appliance.

INFORMATION REQUIREMENTS

Model: RAFY 96

Description	Symbol	Value	Unit
Maximum fan flow rate	F	10	m^3/min
Fan power input	P	63,5	W
Service value	SV	0,16	(m^3/min)/W
Standby/off power consumption	PSB	0,9	W
Seasonal electricity consumption	Q	71,41	kWh/a
Fan sound power level	LWA	62,2	dB(A)
Maximum air velocity	c	4,4	m/sec
Measurement standard for service value	EN 60335-1:2012+A11+A13 , EN 60335-2-30:2009+A11 EN 60335-2-80:2003+A1+A2, EN 60335-2-98:2003+A1+A2, EN 62233:2008 , AfPS GS 2014:01		

INFORMATION REQUIREMENTS FOR ELECTRIC LOCAL SPACE HEATERS

Model identifier(s):		RAFY 96				
Item	**Symbol**	**Value**	**Unit**		**Item**	**Unit**
Heat output					**Type of heat input, for electric storage local space heaters only (select one)**	**N/A**
Nominal heat output	Pnom	2,0	kW		manual heat charge control, with integrated thermostat	[NA]
Minimum heat output (indicative)	Pmin	1,312	kW		manual heat charge control with room and/or outdoor temperature feedback	[NA]
Maximum continuous heat output	Pmax,c	2,0	kW		electronic heat charge control with room and/ or outdoor temperature feedback	[NA]
Auxiliary electricity consumption					fan assisted heat output	[NA]
At nominal heat output	elmax	0	kW		**Type of heat output/room temperature control (select one)**	
At minimum heat output	elmin	0	kW		single stage heat output and no room temperature control	[no]
In standby mode	elSB	0	kW		Two or more manual stages, no room temperature control	[no]
					with mechanic thermostat room temperature control	[no]
					with electronic room temperature control	[yes]
					electronic room temperature control plus day timer	[no]
					electronic room temperature control plus week timer	[no]
					Other control options (multiple selections possible)	
					room temperature control, with presence detection	[no]
					room temperature control, with open window detection	[no]
					with distance control option	[no]
					with adaptive start control	[no]
					with working time limitation	[no]
					with black bulb sensor	[no]
Contact details		**CLIMACITY S.L.** C. Torrox, 2 - 5 · 28041 Madrid (ESPAÑA) tel. +34 91 392 05 09				

Lisez ces instructions attentivement avant l'utilisation, et conservez-les pour de futures consultations.

INFORMATIONS TECHNIQUES

Modèle:	RAFY 96	Alimentation:	220 - 240 V	Fréquence:	50Hz
Puissance:	75/1000/2000 W	Réservoir d'eau:	4.5 L	Dimension:	28x30.5x76.2 cm

PRÉCAUTIONS DE SÉCURITÉ

· Il convient de maintenir à distance de cet appareil les enfants de moins de 3 ans, à moins qu'ils ne soient sous une surveillance continue.
· Les enfants âgés entre 3 ans et 8 ans doivent uniquement mettre l'appareil en marche ou à l'arrêt, à condition que ce dernier ait été placé ou installé dans une position normale prévue et que ces enfants disposent d'une surveillance ou aient reçu des instructions quant à l'utilisation de l'appareil en toute sécurité et en comprennent bien les dangers potentiels. Les enfants âgés entre 3 ans et 8 ans ne doivent ni brancher, ni régler, ni nettoyer l'appareil, et ni réaliser l'entretien de l'utilisateur.
· Cet appareil peut être utilisé par des enfants âgés d'au moins 8 ans et par des personnes ayant des capacités physiques, sensorielles ou mentales réduites ou dénuées d'expérience ou de connaissance, s'ils (si elles) sont correctement surveillé(e)s ou si des instructions relatives à l'utilisation de l'appareil en toute sécurité leur ont été données et si les risques encourus ont été appréhendés. Les enfants ne doivent pas jouer avec l'appareil. Le nettoyage et l'entretien par l'usager ne doivent pas être effectués par des enfants sans surveillance.
· ATTENTION : Certaines parties de ce produit peuvent devenir très chaude et provoquer des brûlures. Il faut prêter une attention particulière en présence d'enfants et de personnes vulnérables.
· Assurez-vous que la tension d'alimentation correspond à celle indiquée sur la plaque signalétique.
· N'utilisez pas l'appareil si la prise ou le câble d'alimentation est endommagé.
· Ne désassemblez ou ne modifi ez pas l'appareil, et n'essayez pas de le réparer vous-même.
· Pour éviter tout risque d'électrocution, il ne faut pas immerger l'appareil, le cordon électrique ou la prise; ni les humidifier. Il ne faut pas toucher le rafraîchisseur avec des mains humides ou pieds nus.
· Garder l'appareil et le cordon d'alimentation à l'écart de la chaleur et des objets tranchants, afin de ne pas les endommager.
· Si le câble d'alimentation est endommagé, il doit être remplacé par le fabricant, son service après-vente ou des personnes de qualification similaire afin d'éviter un danger.
· Pour éviter tout risque de chocs électriques, assurez-vous que l'appareil est débranché de la prise de courant avant le déménagement, l'entretien ou le nettoyage.
· Pour débrancher l'appareil, arrêter l'appareil, puis retirez la fiche de la prise. Ne

tirez pas sur le cordon pour débrancher la fiche.

· Ne pas placer l'appareil juste en dessous d'une prise de courant murale.

· Ne pas l'utiliser dans des zones d'utilisation ou de remisage d'essence, de peinture ou d'autres liquides inflammables.

· Usage domestique et intérieur uniquement.

· Il faut toujours installer l'appareil sur une surface sèche et plane.

· Ne verser aucune substance chimique ou métallique dans le réservoir d'eau ou dans le canal, ces matériaux sont dangereux et peuvent causer des problèmes.

· Toujours utiliser de l'eau propre. S'il vous plaît renouveler l'eau fréquemment.

· Il faut utiliser l'appareil dans un endroit bien ventilé.

· N'utilisez pas l'appareil à un endroit exposé à des températures extrêmement chaudes ou froides ni exposé directement à la lumière du soleil.

· Pour éviter tout risque d'incendie ne pas bloquer les entrées ou sorties d'air de quelque façon que ce soit.

· Ne pas insérer d'objets étrangers ni laisser pénétrer de tels objets dans les entrées ou sorties d'air car cela pourrait provoquer un choc électrique, un incendie ou des dommages à l'appareil.

· Le niveau de l'eau doit se situer entre les lignes "MIN" et "MAX".

· Ne pas incliner, ni bouger l'appareil lorsque le réservoir d'eau est plein, afin d'éviter que l'eau déborde. Si l'appareil est incliné et si on y introduit de l'eau, on doit le débrancher et le laisser sécher avant de l'utiliser à nouveau.

· Ne laissez pas l'appareil sans surveillance lorsqu'il est utilisé.

· La cause la plus fréquente de surchauffe est le dépôt de poussière ou de peluches sur l'appareil. Assurez-vous que ces dépôts sont retirés régulièrement, débranchez l'appareil et nettoyage à l'aspirateur les bouches d'aération et les grilles.

· Ne placez pas l'appareil sur le tapis, ne placez pas le câble sous les tapis. Pour éviter qu'il ne se coince ou qu'il ne soit endommagé, faites passer le cordon où il y a peu de circulation.

· N'utilisez pas l'appareil dans les environs immédiats d'une baignoire, d'une douche ou d'une piscine.

· Cet appareil n'est pas destiné à être utilisé par des personnes (y compris des enfants) avec des capacités physiques, sensorielles ou mentales diminuées, ou manquant d'expérience et de connaissances, sauf s'il leur est donné supervision ou instruction concernant l'utilisation de l'appareil, par une personne responsable de leur sécurité.

· Ne branchez pas d'autres appareils sur la même prise de courant.

AVERTISSEMENT: Afin d'éviter une surchauffe, ne pas couvrir l'appareil.

COMPOSANTS

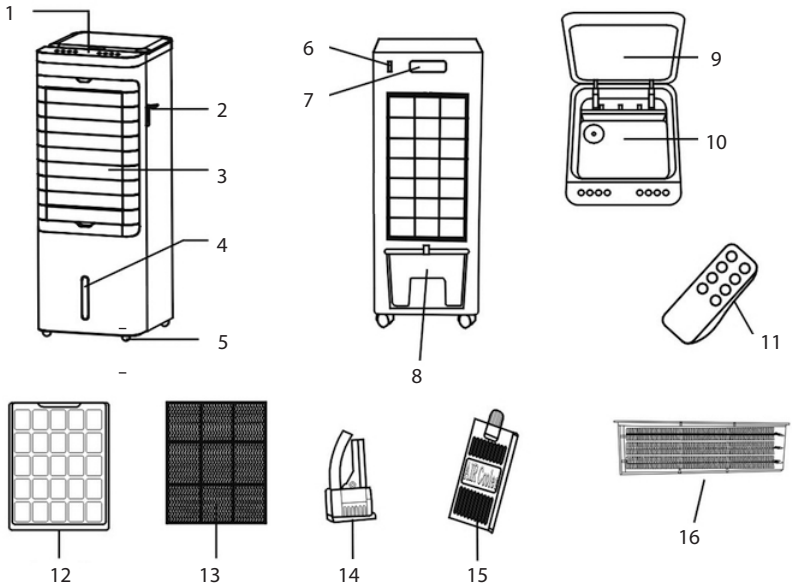

1. Panneau de contrôle
2. Interrupteur froid/chaleur
3. Volets
4. Niveau d'eau MIN/MAX
5. Roues
6. Interrupteur d'alimentation
7. Poignée
8. Réservoir à eau
9. Couvercle supérieur
10. Réservoir supérieur
11. Télécommande
12. Grille arrière
13. Filtre nid d'abeille
14. Pompe à eau
15. Ice pack
16. Elément chauffant PTC

FONCTIONNEMENT

REMPLIR LE RÉSERVOIR D'EAU:

Il existe deux méthodes pour ajouter de l'eau :
1. Retirer 1/3 du réservoir d'eau, puis ajouter de l'eau propre.
2. Ouvrez le couvercle supérieur et ajoutez de l'eau.

ATTENTION:
- Faites attention à l'indication du niveau d'eau maximum du réservoir.
- Assurez-vous de positionner correctement le réservoir après l'avoir rempli.
- Assurez-vous d'utiliser de l'eau courante propre.
- N'introduisez pas le bouteille pour glace quand le resérvoir d'eau est pleine : elle risque de déborder.
- Avant d'utiliser, ajouter de l'eau à l'ICE BOX pas plus de MAX. Ne mettez pas le gel à l'intérieur directement dans le réservoir d'eau.
- Le bouteille pour glace doit être gelé avant utilisation.
- Gardez le bouteille pour glace loin des enfants et animaux.

UTILISATION
ATTENTION : OUVRIR LA FENÊTRE DES LOUVRES AVANT DE LES ALLUMER.

Premier, appuyer sur l'interrupteur principal situé à l'arrière de l'appareil.

PANNEAU DE CONTRÒLE:

Les différentes fonctions de l'appareil peuvent être sélectionnées de la façon suivante:
- ON/OFF: Appuyer une fois sur le bouton pour allumer l'appareil. Appuyer à nouveau sur le bouton pour l'éteindre.
- SPEED: Appuyer successivement pour sélectionner la vitesse souhaitée: LOW-MID-HIGH. Le voyant lumineux de vitesse s'allume.
- MODE: Appuyer successivement pour sélectionner le mode souhaitée: , NORMAL-NATURE-SLEEP. Le voyant lumineux "Sleep" ou "Nature" s'allume.
- COOL: En appuyant sur ce bouton, on peut allumer et éteindre l'air frais. ATTENTION: cette function doit rester éteinte en cas d'air insuffisant ou d'absence d'air dans le réservoir, afin d'éviter d'endommager la pompe et prolonger sa vie utile.
- SWING: Appuyez une fois pour démarrer la fonction de refroidissement par évaporation. Appuyez à nouveau pour éteindre cette fonction.
- TIMER: Il peut programmer le temps de fonctionnement de 1 à 12 heures, dans des intervalles d'une heure. L'écran digital affiche le temps. L'affichage numérique indique le temps.
- IONIZER: Appuyez une fois pour démarrer l'émission d'ions négatifs, qui rafraîchissent l'air et le rendent plus salubre.
- HEAT: Appuyez sur l'interrupteur de chauffage sur le côté de l'appareil. Appuyez sur la touche HEAT du panneau de contrôle pour passer de la chaleur faible (1000W) à la chaleur élevée (2000W). Le mode HEAT ne fonctionne pas en même temps que d'autres fonctions.

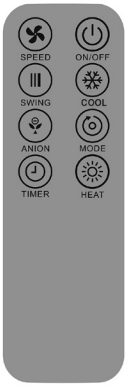

TÉLÉCOMMANDE :

La télécommande possède les mêmes fonctions que le panneau de contrôle.

La télécommande doit être dirigée vers le récepteur de la télécommande lorsqu'elle est utilisée, la distance effective est d'environ 4-5 mètres.

ATTENTION :

a. Ne mélangez pas des piles neuves et des piles usagées.

b. Retirez les piles lorsque la télécommande n'est pas utilisée pendant une longue période.

NETTOYAGE ET ENTRETIEN

Débranchez l'appareil avant de le nettoyer.

· Pour éviter des odeurs, vider le réservoir d'eau lorsque l'appareil n'est pas utilisé.

· Après quelques jours de fonctionnement, le réservoir à eau peut retenir de la poussière et de la saleté. Il est recommandé de changer l'eau et de nettoyer fréquemment le réservoir.

· Après un usage prolongé, le filtre peut se remplir de poussière et de saleté, en réduisant le rendement de l'appareil. Il est recommandé de nettoyer fréquemment le filtre.

· Utilisez un chiffon doux pour nettoyer l'appareil. Ne jamais utiliser de solvants ou de produits chimiques agressifs. Ne pas utiliser directement l'eau. Le panneau de contrôle ne doit jamais entrer en contact avec de l'eau.

· Ne pas nettoyer avec des petites éponges métalliques, qui pourraient égratiner la surface ou causer des décharges électrostatiques.

NETTOYAGE DU FILTRE:

Extraire les filtres qui sont en ordre.

Utiliser une brosse souple et, s'il le faut, un peu d'eau et un détergent neutre.

Lorsque tout est bien essuyé, positionner à nouveau les filtres dans la position correcte.

NETTOYAGE DU RÉSERVOIR:

Extraire le réservoir.

Nettoyer l'échelle graduée avec une serviette mouillée et un peu de détergent neutre. Ensuite, verser un peu d'eau dans le réservoir, rincer et jeter l'eau sale.

CARCASSE

La surface de l'unité peut être nettoyé avec un chiffon doux et humide. Ne jamais rincer avec de l'eau.

ENTREPOSAGE

Eteindre puis débrancher l'appareil.

Nettoyez ou changez le filtre. Videz et rincez le réservoir, l'essuyer pour le sécher.

Par une belle journée, faire marcher l'appareil un moment, de manière à ce que l'intérieur sèche bien.

On recommande de replacer l'appareil dans son carton d'origine pour l'entreposer. Il ne faut rien poser sur l'appareil.

GARANTIE

Le terme des conditions de garantie cessera au bout de 24 mois, calculés à partir de la date de la facture. La garantie couvre n'importe quel défaut provenant des matières première ou de la fabrication, à condition que vous ayez bien suivi les instructions d'utilisation et d'entretien du Fabricant/Importateur et d'installation; et bien évidemment lorsque le défaut ou la panne constaté n'est pas dû à un accident, une négligence ou une maladresse. La garantie se réfère explicitement à la réparation dans nos ateliers ou ateliers autorisés et à la substitution des pièces qui sont estimées défectueuses, ainsi qu'à sa main d'œuvre. Sont exclus tous les dommages causés aux personnes ou objets par accident, mauvais fonctionnement ou manipulation incorrecte. La garantie prend fin lorsque la machine ou l'appareil est manipulé par d'autres personnes non autorisés ou lorsque de nouvelles pièces non originales sont introduites. Pour que la garantie entre en vigueur, la présentation d'une preuve d'achat sera indispensable au moment de la demande.

INFORMATION POUR L'ÉLIMINATION CORRECTE DU PRODUIT CONFORMÉMENT À LA DIRECTIVE EUROPÉENNE 2012/19/UE

Cet appareil ne doit pas être jeté avec les déchets ménagers. Le symbole de la "poubelle barrée" est apposé sur tous les produits pour rappeler les obligations de la collecte séparée.

Les appareils usagés doivent être collectés séparément afin d'optimiser le taux de récupération et le recyclage des matériaux qui les composent, et réduire l'impact sur la santé humaine et l'environnement.

L'appareil doit être déposé dans les centres de tri sélectif municipaux ou chez les revendeurs au moment de l'achat d'un nouvel appareil de type équivalent.

Pour plus d'informations sur votre point de collecte le plus proche, veuillez contacter votre autorité locale, le service d'évacuation des ordures ménagères ou le magasin dans lequel vous avez acheté le produit.

EXIGENCES D'INFORMATIONS

Modèle: RAFY 96

Description	Symbole	Valeur	Unité
Débit d'air maximal	F	10	m^3/min
Puissance absorbée	P	63,5	W
Valeur de service	SV	0,16	(m^3/min)/W
Consommation d'électricité en mode «veille»	PSB	0,9	W
Consommation d'électricité saisonnière	Q	71,41	kWh/a
Niveau de puissance acoustique	LWA	62,2	dB(A)
Vitesse maximale de l'air	c	4,4	m/sec
Norme de mesure de la valeur de service	EN 60335-1:2012+A11+A13 , EN 60335-2-30:2009+A11 EN 60335-2-80:2003+A1+A2, EN 60335-2-98:2003+A1+A2, EN 62233:2008 , AfPS GS 2014:01		

EXIGENCES D'INFORMATIONS APPLICABLES AUX DISPOSITIFS DE CHAUFFAGE DÉCENTRALISÉS ÉLECTRIQUES

Référence(s) du modèle:		RAFY 96				
Caractéristique	**Symbole**	**Valeur**	**Unité**		**Caractéristique**	**Unité**
Puissance thermique					Type d'apport de chaleur, pour les dispositifs de chauffage décentralisés électriques à accumulation uniquement (sélectionner un seul type)	**N/A**
Puissance thermique nominale	Pnom	2,0	kW		contrôle thermique manuel de la charge avec thermostat intégré	[NA]
Puissance thermique minimale (indicative)	Pmin	1,312	kW		contrôle thermique manuel de la charge avec réception d'informations sur la température de la pièce et/ou extérieure	[NA]
Puissance thermique maximale continue	Pmax,c	2,0	kW		contrôle thermique électronique de la charge avec réception d'informations sur la température de la pièce et/ou extérieure	[NA]
Consommation d'électricité auxiliaire					puissance thermique régulable par ventilateur	[NA]
À la puissance thermique nominale	elmax	0	kW		**Type de contrôle de la puissance thermique/de la température de la pièce (sélectionner un seul type)**	
À la puissance thermique minimale	elmin	0	kW		contrôle de la puissance thermique à un palier, pas de contrôle de la température de la pièce	[non]
En mode veille	elSB	0	kW		contrôle à deux ou plusieurs paliers manuels, pas de contrôle de la température de la pièce	[non]
					contrôle de la température de la pièce avec thermostat mécanique	[non]
					contrôle électronique de la température de la pièce	[oui]
					contrôle électronique de la température de la pièce et programmateur journalier	[non]
					contrôle électronique de la température de la pièce et programmateur hebdomadaire	[non]
					Autres options de contrôle (sélectionner une ou plusieurs options)	
					contrôle de la température de la pièce, avec détecteur de présence	[non]
					contrôle de la température de la pièce, avec détecteur de fenêtre ouverte	[non]
					option contrôle à distance	[non]
					contrôle adaptatif de l'activation	[non]
					limitation de la durée d'activation	[non]
					capteur à globe noir	[non]
Coordonnées de contact		**CLIMACITY S.L.** C. Torrox, 2 - 5 · 28041 Madrid (ESPAÑA) tel. +34 91 392 05 09				

É favor ler atentamente o manual antes de utilizar o aparelho. Guardar estas instruções.

ESPECIFICAÇÕES TÉCNICAS

Modelo:	RAFY 96	Alimentação:	220 - 240 V	Freqüência:	50Hz
Potência:	75/1000/2000 W	Depósito:	4.5 L	Medidas:	28x30.5x76.2 cm

ADVERTÊNCIAS DE SEGURANÇA

· Crianças com menos de 3 anos devem ser mantidas afastadas, a menos que sejam continuamente supervisionadas.
· Crianças com idades entre 3 e 8 anos só devem ligar/desligar o aparelho desde que ele tenha sido colocado ou instalado na sua posição normal de utilização e que lhes tenha sido dada supervisão ou instruções relativas à utilização do aparelho de forma segura e compreendem os perigos envolvidos. Crianças com idades entre 3 e 8 anos não devem ligar, regular e limpar o aparelho ou realizar a manutenção.
· Este aparelho pode ser utilizado por crianças a partir de 8 anos e acima e por pessoas com capacidades físicas, sensoriais ou mentais reduzidas ou falta de experiência e conhecimento se lhes tiver sido dada supervisão ou instruções relativas à utilização do aparelho de forma segura e compreendem os perigos envolvidos. As crianças não devem brincar com o aparelho. A limpeza e manutenção não devem ser efectuadas por crianças sem supervisão.
· ATENÇÃO: algumas peças deste produto podem tornar-se muito quentes e causar queimaduras. Especial atenção deve ser dada onde crianças e pessoas vulneráveis estão presentes.
· Verifique a tensão de alimentação; ela deve ser a mesma da especificação na placa de identificação.
· Não utilize o aparelho se o cabo de alimentação ou outras partes importantes estiverem danificados.
· Não tente desmontar o produto, repará-lo ou alterá-lo.
· Para reduzir o risco de choque eléctrico, não coloque nem mergulhe o aparelho na água ou qualquer outro líquido. Não toque na evaporativo com as mãos molhadas ou os pés descalços.
· Mantenha o aparelho e cabo afastado de calor, objetos pontiagudos ou qualquer outra coisa que possa causar danos no aparelho.
· Se o cabo de alimentação do aparelho estiver danificado, deve ser substituído pelo fabricante, pelo seu serviço pós-venda ou por pessoas com qualificação semelhante a fim de evitar perigos.
· Certifique-se de que o aparelho está desligado antes de conectar-se à fonte de alimentação.
· Para evitar o risco de choque elétrico, desligue o evaporativo antes de limpar,

mover, limpar ou deitar água no tanque.

· Desligue quando não estiver em uso. Para desligar o aparelho, desligue o interruptor principal e, em seguida, retire a ficha da tomada. Não puxe o cabo para desconectar a ficha.

· O aparelho não deve ser colocado imediatamente baixo de uma tomada de corrente.

· Não opere em áreas onde a gasolina, a tinta ou outros líquidos inflamáveis são usados ou armazenados.

· Apenas para utilização doméstica e em interiores.

· Não adicionar nehuma substância química ou de metal no reservatório de água. Estes materiais são perigosos e podem provocar problemas.

· Utilize sempre água limpa. Renovar a água com freqüência.

· O evaporativo deve ser usado em um local bem ventilado.

· Não utilize o aparelho em áreas em que a temperatura é muito alta ou muito baixa, ou onde vai ser exposto à luz direta do sol.

· O evaporativo sempre deve ser instalado em uma superfície plana e seca.

· Para evitar um possível incêndio, não obstrua as entradas de ar ou as saídas de ar.

· Não inserir ou permitir que objectos estranhos para entrar em qualquer abertura de ventilação, uma vez que pode causar um choque eléctrico, fogo ou danos no dispositivo.

· O nível da água deve estar entre as "MIN" e "MAX" linhas.

· Não incline ou mova o aparelho quando o tanque de água está cheio para evitar o derramamento de água. Se a unidade se e entrar água, você deve desligar e deixar secar antes de usá-lo novamente.

· Não deixe este aparelho sem vigilância quando estiver em uso.

· A causa mais comum de sobreaquecimento é depósitos de poeira ou sujidade no aparelho. Certifique-se de que estes depósitos são removidos regularmente, desligando o aparelho e limpando as aberturas de ventilação e as grelhas.

· Não coloque o aparelho em um tapete, não coloque o cabo sob um tapete. Mantenha o cabo longe de áreas de tráfego para evitar tropeçar.

· Não utilize este aparelho perto de banheiras, chuveiros ou piscinas.

· Este equipamento não está destinado ao uso por pessoas (incluindo crianças) com limitações físicas, sensoriais ou mentais, ou ainda com falta de experiência e conhecimento, exceto em caso de terem recebido suporte, assessoramento ou orientações sobre o uso por parte de uma pessoa responsável por sua segurança.

· Não utilizar compartilhando a tomada com outros aparelhos.

ADVERTÊNCIA: Para evitar o sobreaquecimento, não cubra o aquecedor.

COMPONENTES

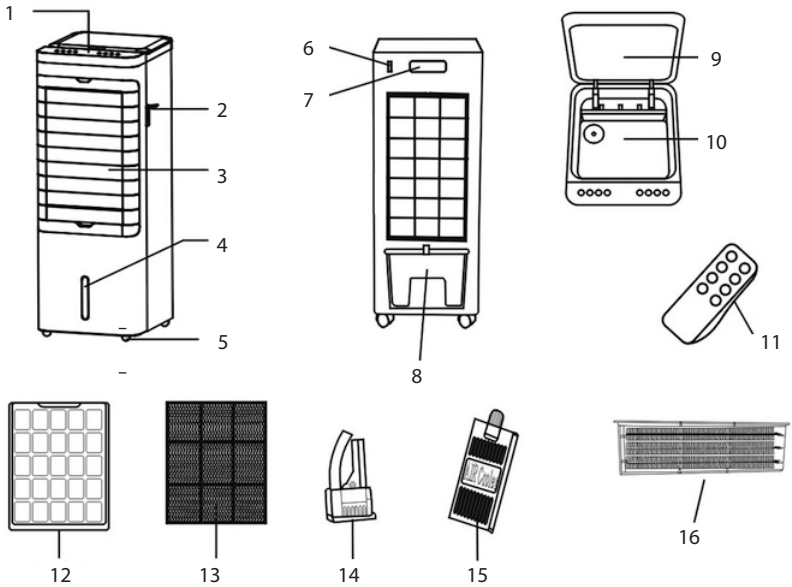

1. Painel de controle
2. Interruptor Frio/Calor
3. Lamas
4. Nível MIN/MAX de água
5. Rodas
6. Interruptor de alimentação
7. Asa
8. Reservatório de água
9. Tampa superior
10. Reservatório de água superior
11. Controle remoto
12. Grelha
13. Filtro tipo colmeia
14. Bomba de água
15. Caixa de gelo (ice pack)
16. Elemento aquecimento PTC

FUNCIONAMENTO

ENCHA O TANQUE DE ÁGUA:

Existem dois métodos para adicionar água:
1. Retire 1/3 do depósito de água e, em seguida, adicione água limpa.
2. Abra a tampa superior e adicione água.

ATENÇÃO:
- Preste atenção à indicação do nível máximo do reservatório.
- Certifique-se de colocar corretamente o reservatório de água após o enchimento.
- Certifique-se de usar água corrente limpa.
- Não coloque ou remova a caixa de gelo quando o reservatório de água é cheio.
- Antes de usar, adicione água para a caixa de gelo não mais do que MAX. Não coloque o gel dentro diretamente no reservatório de água.
- A caixa de gelo deve ser congelada antes de usar.
- Manter a caixa de gelo longe das crianças e animais.

UTILIZAÇÃO
Primeiro, ligue o interruptor principal localizado na parte traseira da unidade.

ATENÇÃO: ABRIR A JANELA DAS LAMAS ANTES DE LIGAR.

PAINEL DE CONTROLO:

Pode seleccionar as diferentes funcções do equipamento e da siguinte forma:
- ON/OFF: Pressione este botão uma vez para ligar o aparelho. Pressione este botão para ligar.
- SPEED: Pressione este botão para selecionar a velocidade do ventilador desejada, LOW- MID -HIGH . A luz indicadora de velocidade é ligado.
- MODE: Pressione este botão para selecionar o modo do ventilador, NORMAL-NATURE-SLEEP. A luz indicadora "NATURE" o "SLEEP" é ligado.
- COOL: ressione este botão uma vez para iniciar a função de resfriamento evaporativo.
ATENÇÃO: Antes de clicar no botão "COOL ", certifique-se o nível de água no reservatório está abaixo do nível necessário. Pressione novamente para desativar.
- SWING: Pressione este botão uma vez para iniciar o movimento das lâminas. A luz indicadora de balanço acende. Pressione novamente para desativar.
- TIMER: Você pode configurar o tempo de operação de 1 a 12 horas, em intervalos de 1 hora. O display digital mostra o tempo.
- IONIZER: Pressione este botão uma vez para emitir íons negativos no ar, purificadores de ar e cuidados de saúde. Pressione novamente para desativar.
- HEAT: Pressione o interruptor de aquecimento na lateral do aparelho. Prima o botão HEAT no painel de controlo para alternar entre aquecimento baixo (1000W) e aquecimento alto (2000W). O modo HEAT não funciona em simultâneo com outras funções.

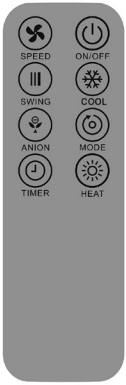

CONTROLE REMOTO:
O controle remoto tem as mesmas funções que o painel de controle
O controle remoto deve ser apontado para o receptor do controle remoto quando usado, a distância efetiva é de cerca de 4-5 metros.
ATENÇÃO:
a. Não misture pilhas velhas e novas.
b. Retire as pilhas quando o controlo remoto não for utilizado durante muito tempo.

LIMPIZA E MANUTENÇÃO

· Desligue o aparelho antes de limpar.
· Para evitar odores, esvaziar o tanque de água quando o aparelho não está em uso.
· Depois de alguns dias de operação , o reservatório de água pode conter poeira e sujeira. Ele recomieda trocar a água e limpar o tanque com freqüência.
Depois de um longo período de uso, o filtro estiver cheio de pó e sujidade que afectam o desempenho do dispositivo. Recomenda-se a limpeza a fazer filtro freqüência.
· Use um pano macio para limpar o aparelho. Nunca use solventes ou produtos químicos. Evite limpeza direta com água. Não permita que o painel de control entre en contacto com a agua.
· Na limpeza não utilize materiais abrasivos como esponja de aço, pode riscar a superfície do produto ou causar choque elétrico.

FILTRO
Para ser removido em ordem.
Use uma escova macia, e se necessário um pouco de água e detergente.
Quando tudo estiver seco, colocar os filtros na sua posição correta.
DEPÓSITO
Retire o reservatório de água.
Limpe o tanque como com um pano molhado com um pouco de detergente. Em seguida, verter uma pequena

quantidade de água no tanque e descartar a água suja.

CARCAÇA

A superficie pode ser limpada com um pano macio e ligeiramente úmido. Este aparelho não deve ser encharcado com água ou receber respingos.

ARMAZENAMENTO

Desligue e desconecte o aparelho.
Limpe ou substitua o filtro. Esvazie e lave o tanque. Seque-o.
Use o aparelho um momento para deixar o interior secar bem.
Recomenda-se colocar o aparelho em sua caixa original para salvá-lo. Não deve colocar nada em cima do aparelho.

GARANTIA

A presente garantia é válida durante 24 meses, a contar a partir da data da factura ou comprovativo de compra. A garantia cobre quaisquer defeitos decorrentes do fabrico ou das matérias-primas utilizadas no produto, mas apenas se o utilizador tiver cumprido todas as instruções de instalação, utilização e manutenção constantes do Manual de Utilização fornecido pelo Fabricante/Importador. A garantia não cobre quaisquer danos provocados acidentalmente ou por uma utilização indevida ou negligente do produto, nem danos decorrentes do desgaste normal do aparelho. A garantia cobre exclusivamente reparações realizadas em estabelecimentos de reparação autorizados e por técnicos qualificados, bem com a substituição de peças consideradas defeituosas e a respectiva mão-de-obra. A garantia não cobre quaisquer danos ou ferimentos sofridos por pessoas, animais ou bens, que tenham sido provocados acidentalmente ou sejam decorrentes da utilização indevida ou negligente do produto. A garantia será cancelada em caso de manipulação por pessoal não qualificado ou de utilização de peças e componentes diferentes dos originais. Para solicitar quaisquer reparações ao abrigo da garantia é imprescindível a apresentação da factura ou do comprovativo de compra.

INFORMAÇÕES SOBRE A ELIMINAÇÃO CORRETA DO APARELHO USADO EM CONFORMIDADE COM A DIRECTIVA EUROPEIA 2012/19/UE

Nunca elimine este produto juntamente com os resíduos domésticos. O símbolo de um contentor de lixo riscado, incluído no produto, indica que deve ser objeto de recolha seletiva.
Os aparelhos usados devem ser recolhidos separadamente para otimizar a taxa de recuperação e reciclagem de materiais que o compõem e reduzir o impacto sobre a saúde humana eo ambiente.
O aparelho deve ser levado a um centro de recolha diferenciada ou entregue ao revendedor onde for comprada um novo aparelho equivalente.
Para mais informações sobre o ponto de recolha mais próximo, entre em contato com as autoridades locais, o serviço de recolha de resíduos urbanos, ou o vendedor do aparelho.

REQUISITOS DE INFORMAÇÃO

Modelo: RAFY 96

Designação	Símbolo	Valor	Unidade
Débito máximo do ventilador	F	10	m^3/min
Potência absorvida do ventilador	P	63,5	W
Valor de serviço	SV	0,16	(m^3/min)/W
Consumo energético em modo espera	PSB	0,9	W
Consumo de eletricidade sazonal	Q	71,41	kWh/a
Nível de potência sonora do ventilador	LWA	62,2	dB(A)
Velocidad máxima del aire	c	4,4	m/sec
Norma de medição para o valor de serviço	EN 60335-1:2012+A11+A13 , EN 60335-2-30:2009+A11 EN 60335-2-80:2003+A1+A2, EN 60335-2-98:2003+A1+A2, EN 62233:2008 , AfPS GS 2014:01		

REQUISITOS DE INFORMAÇÃO PARA AQUECEDORES DE AMBIENTE LOCAL ELÉTRICOS

Identificador(es) del modelo:		RAFY 96				
Elemento	**Símbolo**	**Valor**	**Unidade**		**Elemento**	**Unidade**
Potência calorífica					Tipo de potência calorífica, apenas para os aquecedores de ambiente local elétricos de acumulação (selecionar uma opção)	**N/A**
Potência calorífica nominal	Pnom	2,0	kW		Comando manual da carga térmica, com termóstato integrado	[NA]
Potência calorífica mínima (indicativa)	Pmin	1,312	kW		Comando manual da carga térmica, com retroação da temperatura interior e/ou exterior	[NA]
Potência calorífica contínua máxima	Pmax,c	2,0	kW		Comando eletrónico da carga térmica, com retroação da temperatura interior e/ou exterior	[NA]
Consumo de eletricidade auxiliar					Potência calorífica com ventilador	[NA]
À potência calorífica nominal	elmax	0	kW		**Tipo de potência calorífica/comando da temperatura interior (selecionar uma opção)**	
À potência calorífica mínima	elmin	0	kW		Potência calorífica numa fase única, sem comando da temperatura interior	[não]
Em estado de vigília	elSB	0	kW		Em duas ou mais fases manuais, sem comando da temperatura interior	[não]
					Com comando da temperatura interior por termóstato mecânico	[não]
					Com comando eletrónico da temperatura interior	[sim]
					Com comando eletrónico da temperatura interior e temporizador diário	[não]
					Com comando eletrónico da temperatura interior e temporizador semanal	[não]
					Outras opções de comando (seleção múltipla possível)	
					Comando da temperatura interior, com deteção de presença	[não]
					Comando da temperatura interior, com deteção de janelas abertas	[não]
					Com opção de comando à distância	[não]
					Com comando de arranque adaptativo	[não]
					Com limitação do tempo de funcionamento	[não]
					Com sensor de corpo negro	[não]
Elementos de contacto		**CLIMACITY S.L.** C. Torrox, 2 - 5 · 28041 Madrid (ESPAÑA) tel. +34 91 392 05 09				

Leggere attentamente queste istruzioni prima dell'uso, e conservare per future consultazioni

SPECIFICHE TECNICHE

Modello:	RAFY 96	Alimentazione:	220 - 240 V	Frequenza:	50Hz
Potenza:	75/1000/2000 W	Serbatoio d'aqua:	4.5 L	Misure:	28x30.5x76.2 cm

AVVERTENZE DI SICUREZZA

· Tenere lontani dall'apparecchio i bambini di età inferiore a 3 anni, a meno che costantemente sorvegliati.
· Ai bambini di età compresa tra 3 e 8 anni è consentito solo accendere/spegnere l'apparecchio, purché questo sia collocato o installato nell'abituale posizione operativa ed essi siano attentamente sorvegliati e istruiti su come utilizzare in modo sicuro l'apparecchio e sui pericoli che ciò comporta. Ai bambini di età compresa tra 3 e 8 anni non è consentito inserire la spina, regolare e pulire l'apparecchio o eseguirne la manutenzione.
· L'apparecchio può essere utilizzato da bambini di età non inferiore ad 8 anni e da persone con ridotte capacità psico-fisico-sensoriali o con esperienza e conoscenze insufficienti, purché attentamente sorvegliate o istruite su come utilizzare in modo sicuro l'apparecchio e sui pericoli che ciò comporta. Assicurarsi che i bambini non giochino con l'apparecchio. Pulizia e manutenzione da parte dell'utente non devono essere effettuate da bambini, a meno che non siano sorvegliati.
· ATTENZIONE: Alcune parti dell'apparecchio possono diventare molto calde e provocare ustioni. È necessario prestare particolare attenzione in presenza di bambini o persone vulnerabili.
· Controllare che l'alimentazione soddisfi i requisiti di tensione.
· Non utilizzare questo apparecchio se il cavo o la spina sono danneggiati.
· Non tentare per alcun motivo di riparare, smontare o modificare l'apparecchio personalmente.
· Per evitare qualsiasi rischio di scosse elettriche non immergere o bagnare il cavo o la spina dell'apparecchio. Non toccare il climatizzatore con le mani bagnate o piedi nudi.
· Tenere l'apparecchio e il cavo lontano da fonti di calore, oggetti taglienti o da qualsiasi altra cosa che possa causare danni al dispositivo.
· Se il cavo elettrico è danneggiato, deve essere sostituito dal fabbricante, un suo tecnico o da persone qualificate, al fine di evitare situazioni di pericolo.
· Assicurarsi che l'interruttore di alimentazione sia spento prima di collegare l'apparecchio alla rete elettrica.

· Per evitare rischi di scossa elettrica, assicurarsi che l'apparecchio sia scollegato dalla presa elettrica prima di spostarlo, ripararlo o pulirlo o di versare l'acqua nel serbatoio.
· Per scollegare l'apparecchio, spegnere l'interruttore di alimentazione e dopo rimuovere la spina dalla presa. Non tirare il cavo per scollegarlo della spina.
· L'apparecchio non deve essere situato sotto ad una presa di corrente.
· Non utilizzare in aree dove viene utilizzata o immagazzinata benzina, vernice o altri liquidi infiammabili.
· Solo per uso domestico ed in ambienti interni.
· È necessario installare il dispositivo in un luogo asciutto e piano.
· Non aggiungere alcuna sostanza chimica o metalli nel serbatoio d'acqua o nel canale, questi materiali sono pericolosi e possono causare problemi.
· Utilizzare sempre acqua pulita. Cambiare l'acqua con frequenza.
· Utilizzare il dispositivo in una zona ben ventilata.
· Non utilizzare l'unità in zone la cui temperatura sia troppo alta o troppo bassa o dove possa essere esposto alla luce diretta del sole.
· Per evitare pericoli d'incendio, non bloccare le bocchette di ventilazione.
· Non inserire oggetti estranei nelle bocchette di ventilazione, in quanto potrebbero causare scosse elettriche, incendi o danni al dispositivo.
· Il livello dell'acqua deve stare tra le linee "MIN" e "MAX".
· Non inclinare ne muovere l'apparecchio quando il serbatoio d'acqua è pieno, per evitare l'acqua fuoriesca. Se l'apparecchio viene inclinato e s'introduce acqua all'interno, si deve staccare la spina e lasciar asciugare prima di usarlo di nuovo.
· Non lasciare l'apparecchio acceso incustodito.
· La causa più comune di surriscaldamento è il deposito di polvere o lanugine nell'apparecchiatura. Assicurarsi che questi depositi vengano rimossi regolarmente dopo aver staccato la spina e aspirato le aperture di ventilazione.
· Non posizionare l'apparecchio su un tappeto, non collocare il cavo sotto un tappeto. Tenere il cavo lontano da aree di passaggio per evitare inciampi.
· Non utilizzare l'apparecchio nei pressi di bagni, docce o piscine.
· Questo apparato non è stato progettato per essere utilizzato da persone, compresi bambini, con capacità fisiche, sensoriali o mentali limitate, o che non abbiano esperienza né conoscenze, a meno che abbiano ricevuto consiglio o formazione circa l'uso dell'apparato da parte di una persona responsabile per la loro sicurezza.
· Non colleghi altri apparecchi alla stessa presa di corrente.

ATTENZIONE: Al fine di evitare il surriscaldamento non coprire mai l'apparecchio.

COMPONENTI

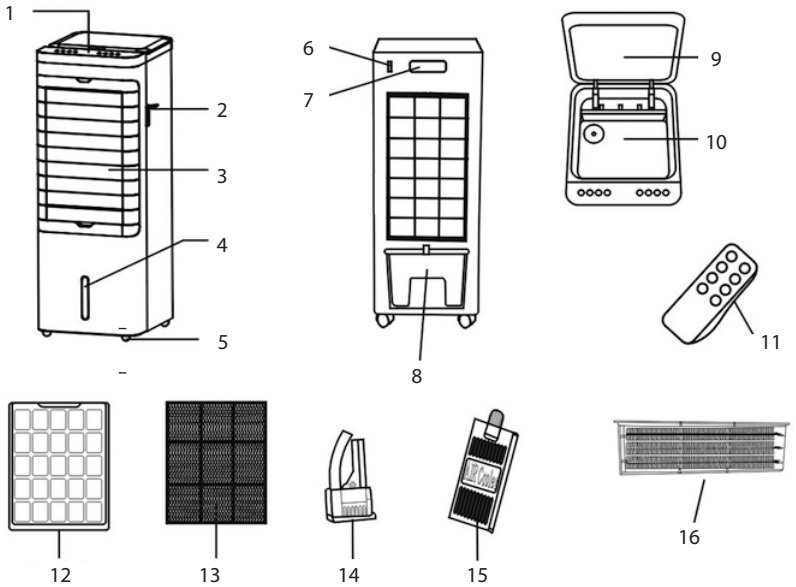

1. Panello di controlo
2. Interruttore Freddo/Caldo
3. Alette
4. Indice MIN/MAX serbatoio
5. Ruedas
6. Interruttore di alimentazione
7. Maniglia
8. Serbatoio d'acqua
9. Coperchio superior
10. Serbatoio superiore
11. Telecomando
12. Griglia posteriore
13. Filtro evaporativo
14. Pompa dell'acqua
15. Ice pack
16. Elemento riscaldante PTC

FUNZIONAMENTO

RIEMPIRE IL SERBATOIO D'ACQUA:

Ci sono due metodi per aggiungere acqua:
1. Estrarre 1/3 del serbatoio dell'acqua, quindi aggiungere acqua pulita.
2. Aprire il coperchio superiore e aggiungere acqua.

ATTENZIONE:
- Faccia attenzione all'indicazione di livello massimo d'acqua del serbatoio.
- Si assicuri di posizionare correttamente il serbatoio una volta riempito.
- Si assicuri di utilizzare acqua corrente pulita.
- Prima di utilizzare, aggiungere acqua nel ice pack, non più del livello MAX. Non mettere il gel direttamente nel serbatoio dell'acqua.
- Non posizionare o rimuovere la bottiglia di ghiaccio quando il serbatoio d'acqua è pieno.
- La bottiglia di ghiaccio deve congelarsi prima dell' uso.
- Tenere il ice pack lontano da bambini e animali domestici.

UTILIZZO
ATTENZIONE: APRIRE LA FINESTRA DELLE ALETTE PRIMA DELL'ACCENSIONE.

Prima, accendere l'interruttore principale situato sul retro dell'unità.

PANELLO DI CONTROLLO:

Le differenti funzioni dell'apparecchio si possono selezionare nel seguente modo:
- ON/OFF: Prema una volta per accendere l'apparato. Prema di nuovo per lo spegnimento.
- SPEED: : Prema in successione per selezionare la velocità desiderata, LOW-MID-HIGH. La spia luminosa di velocità corrispondente si accende.
- MODE: Prema in successione per selezionare il modo desiderato, NORMAL-NATURE-SLEEP. La spia luminosa di modo "Sleep" o "Nature" corrispondente si accende.
- COOL: Pulsando questo bottone, si può accendere e spegnere la funzione di aria fresca.
ATTENZIONE: questa funzione deve rimanere spenta in caso di assenza o scarsità di acqua nel serbatoio, per evitare danni alla pompa e aumentare la sua vita utile.
- SWING: Prema una volta per iniziare il movimento oscillatorio delle alette. La spia luminosa di oscillazione si accende. Prema di nuovo per cancellare questa funzione.
- TIMER: Può configurare il tempo di funzionamento da 1 a12 ore, in intervalli di 1 ora. Lo schermo digitale mostra il tempo rimanente.
- IONIZER: Prema una volta per iniziare l'emissione di ioni negativi, che rinfrescano e rendono più salubre l'aria.
- HEAT: Premere l'interruttore di riscaldamento sul lato dell'apparecchio. Premere il tasto HEAT sul pannello di controllo per passare dal calore basso (1000W) al calore alto (2000W). La modalità RISCALDAMENTO non funziona contemporaneamente con altre funzioni.

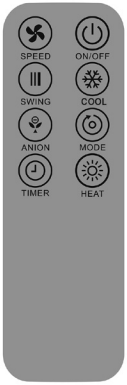

TELECOMANDO:
Il telecomando dispone delle stesse funzioni del pannello di controllo.
Il telecomando deve essere rivolto al ricevitore del telecomando quando viene utilizzato, la distanza effettiva è di circa 4-5 metri.
ATTENZIONE:
a. Non mischiare batterie vecchie e nuove.
b. Rimuovere le batterie quando il telecomando non viene utilizzato per lungo tempo.

PULIZIA E MANTENIMENTO

· Staccare la spina prima di pulire.
· Per evitare odori, svuotare il serbatoio dell'acqua quando l'apparecchio non è in uso.
· Dopo qualche giorno di funzionamento, il serbatoio dell'acqua può ritenere polvere e sporcizia. Si raccomanda di cambiare l'acqua e pulire il serbatoio frecuentemente.
· Dopo un uso prolungato, il filtro si può riempire di polvere e sporco, diminuendo il rendimento dell'apparato. Si raccomanda pulire il filtro frequentemente.
· Utilizzi un panno morbido per pulire l'apparecchio. Non realizzi la pulizia con solventi, né altri agenti chimici. Eviti il lavaggio diretto con acqua. Il pannello di controllo non deve mai entrare in contatto con l'acqua.
· Non pulire con spugnette metalliche, che potrebbero graffiare la superficie o causare scariche elettrostatiche.

FILTRO
Estrarre i filtri in ordine.
Usare una spazzola morbida, e se necessario un po' d'acqua e detergente neutro.
Quando tutto si sia asciugato, ricollocare i filtri in posizione corretta.
SERBATOIO
Estrarre il serbatoio.

Pulire la scala graduata del serbatoio con una salvietta bagnata con un po' di detergente neutro. Poi, versare un po' d'acqua nel serbatoio, risciaquare e gettare via l'acqua sporca.

CARCASSA

La superficie esterna dell'unità può essere pulita con un panno morbido inumidito. Eviti il lavaggio diretto con acqua.

IMMAGAZINAMENTO

Spegnere e staccare la spina.
Pulire o sostituire il filtro. Scolare e sciacquare il serbatoio.Asciugare.
Utilizzare l'apparecchio per un attimo in modo che l'interno si asciughi.
Si consiglia di posizionare l'unità nella sua scatola originale per la conservazione. Si consiglia di non mettere nulla spora l'apparato.

GARANZIA

Il termine delle condizioni di garanzia cesserà ai 24 mesi, contati a partire dalla data di fatturazione. La garanzia copre qualunque vizio di costruzione che provenga da difetto di materie prime o fabbricazione, a condizione che abbiano seguito le istruzioni di uso e mantenimento del Fabricante/Venditore e dell'installazione e purché il difetto o avaria constatato non sia dovuto ad incidente, negligenza o errore nell'uso. La garanzia è espressamente riferita alla riparazione nelle nostre officine od officine autorizzate alla sostituzione dei pezzi che si stimino difettosi, così come, la sua manodopera. Esclude qualunque danno causato a persone o cose in caso di incidente, cattivo funzionamento o manipolazione scorretta. Cessa la garanzia quando la macchina o apparato sia manipolato da persone non autorizzate o per utilizzo di pezzi non originali. Affinché la garanzia abbia effetto, sarà indispensabile la presentazione della fattura di acquisto nel momento del sollecito della stessa.

INFORMAZIONI PER IL CORRETTO SMALTIMENTO DEL PRODOTTO IN CONFORMITÀ CON LA DIRETTIVA EUROPEA 2012/19/UE

Questo apparecchio non deve essere smaltito insieme ai rifiuti domestici. Il simbolo del contenitore di spazzatura barrato è apposto sul prodotto per ricordare gli obblighi della raccolta differenziata.
Gli apparecchi dismessi devono essere raccolti separatamente per ottimizzare il tasso di recupero e riciclaggio dei materiali che li compongono, ottenere un importante risparmio d'energia ed impedire potenziali danni per la salute umana e l'ambiente.
L'apparecchio deve essere consegnato in modo differenziato presso appositi centri di raccolta comunali oppure presso i rivenditori, all'atto dell'acquisto di una nuova apparecchiatura di tipo equivalente.
Per informazioni sul punto di raccolta più vicino, contattare l'autorità locale, il servizio comunale di raccolta dei rifiuti o il rivenditore dell' apparecchio.

INFORMAZIONI OBBLIGATORIE

Modello: RAFY 96

Descrizione	Simbolo	Valore	Unità
Portata massima d'aria	F	10	m^3/min
Potenza assorbita del ventilatore	P	63,5	W
Valori di esercizio	SV	0,16	(m^3/min)/W
Consumo elettrico in modo «attesa»	PSB	0,9	W
Consumo elettrico stagionale	Q	71,41	kWh/a
Livello di potenza sonora del ventilatore	LWA	62,2	dB(A)
Velocità massima dell'aria	c	4,4	m/sec
Norme di misura per il valore di esercizio	EN 60335-1:2012+A11+A13 , EN 60335-2-30:2009+A11 EN 60335-2-80:2003+A1+A2, EN 60335-2-98:2003+A1+A , EN 62233:2008 , AfPS GS 2014:01		

INFORMAZIONI OBBLIGATORIE PER GLI APPARECCHI PER IL RISCALDAMENTO D'AMBIENTE LOCALE ELETTRICI

Identificativo del modello:		RAFY 96				
Dato	**Simbolo**	**Valore**	**Unitá**		**Dato**	**Unità**
Potenza termica					Tipo di potenza termica, solo per gli apparecchi per il riscaldamento d'ambiente locale elettrici ad accumulo (indicare una sola opzione)	**N/A**
Potenza termica nominale	Pnom	2,0	kW		controllo manuale del carico termico, con termostato integrato	[NA]
Potenza termica minima (indicativa)	Pmin	1,312	kW		controllo manuale del carico termico con riscontro della temperatura ambiente e/o esterna	[NA]
Massima potenza termica continua	Pmax,c	2,0	kW		controllo elettronico del carico termico con riscontro della temperatura ambiente e/o esterna	[NA]
Consumo ausiliario di energia elettrica					potenza termica assistita da ventilatore	[NA]
Alla potenza termica nominale	elmax	0	kW		**Tipo di potenza termica/controllo della temperatura ambiente (indicare una sola opzione)**	
Alla potenza termica minima	elmin	0	kW		potenza termica a fase unica senza controllo della temperatura ambiente	[no]
In modo stand-by	elSB	0	kW		due o più fasi manuali senza controllo della temperatura ambiente	[no]
					con controllo della temperatura ambiente tramite termostato meccanico	[no]
					con controllo elettronico della temperatura ambiente	[si]
					con controllo elettronico della temperatura ambiente e temporizzatore giornaliero	[no]
					con controllo elettronico della temperatura ambiente e temporizzatore settimanale	[no]
					Altre opzioni di controllo (è possibile selezionare più opzioni)	
					controllo della temperatura ambiente con rilevamento di presenza	[no]
					controllo della temperatura ambiente con rilevamento di finestre aperte	[no]
					con opzione di controllo a distanza	[no]
					con controllo di avviamento adattabile	[no]
					con limitazione del tempo di funzionamento	[no]
					con termometro a globo nero	[no]
Contatti		**CLIMACITY S.L.** C. Torrox, 2 - 5 · 28041 Madrid (ESPAÑA) tel. +34 91 392 05 09				

Lesen sie diese wichtigen anweisungen sorgfältig durch und bewahren sie sie gut auf.

TECHNISCHE DATEN

Modell:	RAFY 96	Elekt. Spannung:	220 - 240 V	Frecuenz:	50Hz
Pleistung:	75/1000/2000 W	Wassertank:	4.5 L	Abmessungen:	28x30.5x76.2 cm

SICHERHEITSANWEISUNGEN

· Das Gerät nicht in Reichweite von Kindern unter 3 Jahren aufstellen, es sei denn, sie werden ständig beaufsichtigt.
· Kinder zwischen 3 und 8 Jahren dürfen das Gerät nur dann ein- und ausschalten, wenn es an seinem üblichen Betriebsplatz aufgestellt und installiert ist, und wenn sie beaufsichtigt sowie im sicheren Gebrauch des Gerätes geschult werden, und sich der damit verbundenen Gefahren bewusst sind. Kinder zwischen 3 und 8 Jahren dürfen nicht den Gerätestecker einstecken, das Gerät einstellen und reinigen bzw. Wartungsarbeiten daran ausführen.
· Das Gerät darf von Kindern ab 8 Jahren und von Personen mit eingeschränkten Kenntnissen hinsichtlich seiner Handhabung bzw. einer Beeinträchtigung der Sinnesorgane verwendet werden, unter der Voraussetzung, sie werden beaufsichtigt und im sicheren Gebrauch des Gerätes geschult, und sind sich der damit verbundenen Gefahren bewusst. Sorgen Sie dafür, dass Kinder nicht mit dem Gerät spielen. Die Reinigung und Wartung durch den Benutzer darf nicht von Kindern durchgeführt werden, es sei denn, sie werden beaufsichtigt.
· VORSICHT: Einige Teile des Produktes können sehr heiß werden und Verbrennungen verursachen. Besondere Vorsicht ist geboten, wenn Kinder und schutzbedürftige Personen anwesend sind.
· Überprüfen, ob die auf dem Typenschild angegebene Spannung der in Ihrem Haus vorhandenen entspricht.
· Schalten Sie das Gerät nicht ein, wenn Kabel oder Stecker beschädigt sind.
· Versuchen Sie nicht, das Gerät selbst zu zerlegen, zu reparieren oder zu verändern.
· Um jegliche Risiken eines Stromschlags zu vermeiden darf dass Gerät, der Kabel und der Netzanschluss weder in Wasser getaucht noch befeuchtet werden. Berühren Sie den Luftkühler nicht mit feuchten Händen oder barfuss an.
· Halten Sie das Kabel fern von Hitze, Öl, aggressiven Flüssigkeiten und scharfen.
· Wenn das Stromkabel beschädigt ist, muss es vom Hersteller oder dem technischen Kundendienst oder einem Fachtechniker ersetzt werden, um sämtliche Risiken zu vermeiden.
· Stellen Sie sicher, dass das Gerät ausgeschaltet ist, bevor Sie den Stecker in die Steckdose stecken.
· Um die Gefahr von Stromschlägen zu vermeiden, Vor jedem Füllen/Entleeren des Wassertanks, oder jedem Reinigungs- oder Wartungsverfahren immer den

Stecker aus der Netzsteckdose ziehen.
· Um das Gerät zu trennen, Schalten Sie das Gerät aus, und ziehen Sie erst dann den Netzstecker. Kabel nicht, um den Stecker aus der Steckdose zu ziehen.
· Das Gerät nicht direkt unter einer Steckdose montieren.
· Das Gerät muss nicht in Gegenwart von Gas, Sprengstoffen oder feuergefährlichem Material benutzt werden.
· Nur für den Innenbereich geeignet. Nur für den Hausgebrauch.
· Stellen sie das Gerät immer auf eine trockene und ebene Oberfläche.
· In den Wassertank oder die Leitung keine Chemikalien oder metallhaltige Mittel geben, da sie gefährlich wirken und Schäden verursachen können.
· Verwenden Sie sauberes Wasser. Erneuern Sie das Wasser häufig.
· Das Gerät muss in einem gut gelüftetem Raum benutzt werden.
· Das Gerät darf nicht unter extremen Temperaturen benutzt werden oder in Räumen in denen das Gerät dem direkten Sonnenlicht ausgesetzt ist.
· Um eventuelle Brände zu vermeiden, Lufteinlässe sowie Auslässe nicht blockieren.
· Stecken Sie keine Fremdkörper in Belüftungs- oder Auslass Öffnungen, da dies einen elektrischen Schlag oder Brand verursachen und den Heizlüfter beschädigen kann.
· Das Wasserniveau muss zwischen den Strichen MIN. und MAX. bleiben.
· Das Gerät weder neigen noch bewegen, wenn der Wassertank voll ist. Wenn das Gerät geneigt wird und mit Wasser aufgefüllt wird, muss man es vom elektrischen Netz entfternen und es muss trocknen können, bevor man es wieder benutzten kann.
· Lassen Sie das Gerät während des Gebrauchs nicht unbeaufsichtigt.
· Die häufigste Ursache der Überhitzung sind Ablagerungen von Staub oder Flusen im Gerät. Stellen Sie sicher, dass diese Ablagerungen regelmäßig entfernt werden, indem Sie das Gerät ausschalten und mit dem Staubsauger Lüftungsöffnungen und Gitter absaugen.
· Stellen Sie das Gerät nicht auf Teppiche. Verlegen Sie das Netzkabel nicht unter dem Teppich. Verlegen Sie das Netzkabel fernab von Verkehrsflächen, um Stolperunfälle zu vermeiden.
· Verwenden Sie das Gerät nicht in unmittelbarer Nähe einer Badewanne, Dusche oder eines Schwimmbeckens.
· Dieses Gerät ist nicht für Menschen (einschließlich Kinder) mit verminderter körperlicher, sensorischer oder mentaler Leistungsfähigkeit, oder mit unzureichendem Wissen und Erfahrung bestimmt, sofern diese Personen nicht beaufsichtigt oder bezüglich der Nutzung des Geräts durch eine Person angeleitet werden, die für ihre Sicherheit verantwortlich ist.
· Fügen Sie nicht anderen Geräte in die selbe Steckdose ein.

VORSICHT: WARNUNG: Um eine Überhitzung zu verhindern, das Gerät darf nicht abgedeckt werden.

KOMPONENTEN

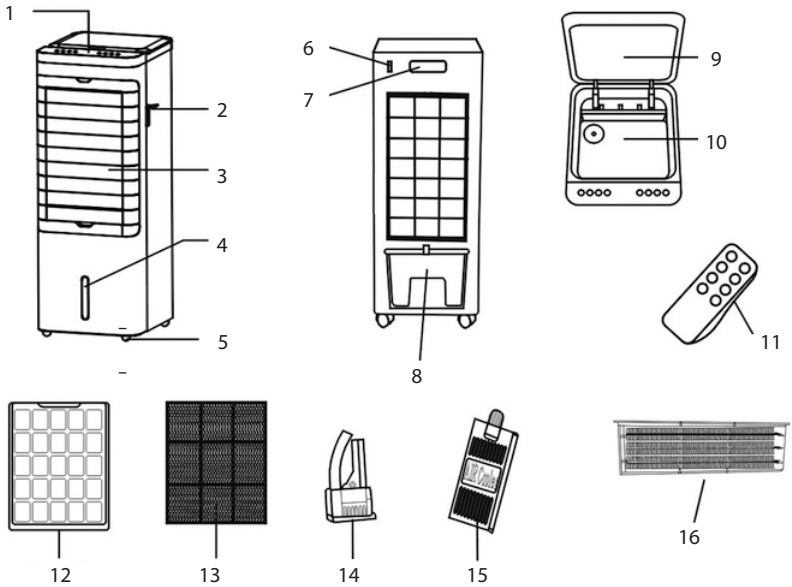

1. Kontrolltafel
2. Heizschalter
3. Flossen
4. Wasserstandssucher
5. Räder
6. Hauptschalter
7. Handgriff
8. Wassertank
9. Obere Abdeckung
10. Obere Wassertank
11. Fernbedienung
12. Heck grille
13. Wabenfilter
14. Wasserpumpe
15. Ice pack
16. PTC-Heizelement

BETRIEBSANLEITUNG

DEN WASSERTANK AUFFÜLLEN:

Es gibt zwei Möglichkeiten, Wasser hinzuzufügen:
1. Entfernen Sie 1/3 des Wassertanks und fügen Sie dann sauberes Wasser hinzu.
2. Öffnen Sie den oberen Deckel und geben Sie Wasser hinzu.

VORSICHT:

- Passen Sie auf das maximale Wasserniveau des Tanks zu beachten.
- Versichern Sie sich, den Tank nach der Füllung korrekt zu posizionieren.
- Versichern Sie sich, sauberes und fliessendes Wasser zu benutzen.
- Stellen Sie die ice-pack in wenn der Wassertank voll ist.
- Vor der Verwendung, Wasser hinzufügen um den ice-pack. Sie nicht den Gel direkt in den Wassertank zu giessen.
- Die ice-pack muss vor Ihrem Gebrauch tiefgefroren werden.
- Halten Sie Kleinkinder und Haustiere vom ice-pack fern.

VERWENDUNG
ACHTUNG: ÖFFNEN SIE DAS FENSTER DER FLOSSEN VOR DEM EINSCHALTEN.

Schalten Sie den Hauptschalter ein.

KONTROLLTAFEL:

Man kann die verschiedene Funktionen des Gerätes auf diese Art und Weise auslesen:
- ON/OFF: Drücken Sie einmal, um den Apparat einzuschalten. Drücken Sie die Taste nochmal, um ihn auszuschalten.
- SPEED: Drücken Sie SPEED taste um die gewünschte Geschwindigkeit auszusuchen, LOW-MID-HIGH nacheinander. Die leuchtende Geschwindigkeitsleuchte schaltet sich ein.
- MODE: Drücken Sie MODE taste um die gewünschte Modus auszusuchen, NORMAL-NATURE-SLEEP nacheinander. Die leuchtende Mouds schaltet sich ein.
- COOL: Wenn man diesen Knopf drückt, kann man die frische Luft-Funktion ein- oder abschalten.
VORSICHT: diese Funktion muss im Fall von abwesendem oder knappem Wasser im Tank abgeschaltet werden, um Schäden der Pumpe zu vermeiden und ihre Brauchbarkeitsdauer zu verlängern.
- SWING: Drücken Sie einmal, um die Schwankungsbewegung der Flossen zu aktivieren.
- TIMER: Die Betriebszeit kann von einer bis zu 12 Stunden konfiguriert werden, mit Zeiträumen von einer Stunde. Der digitale Bildschirm zeigt die übrige Zeit.
- IONIZER: Drücken Sei einmal, um mit der Abgage von negativen Ionen zu beginnen, die erfrischen und die Luft gesünder machen.
- HEAT: Drücken Sie den Heizschalter an der Seite des Gerätes. Drücken Sie die HEAT-Taste auf dem Bedienfeld, um von Niedrigtemperatur (1000W) auf Hochtemperatur (2000W) umzuschalten. Der HEIZMODUS funktioniert nicht gleichzeitig mit anderen Funktionen.

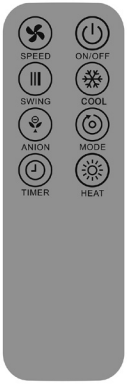

FERNBEDIENUNG:
Die Fernbedienung ist mit den selben Funktionen als die Kontrolltafel hergestellt worden.
Die Fernbedienung sollte bei Verwendung auf den Empfänger der Fernbedienung gerichtet sein, der effektive Abstand beträgt ca. 4-5 Meter.
ACHTUNG:
a. Mischen Sie keine alten und neuen Batterien.
b. Entfernen Sie die Batterien, wenn Sie die Fernbedienung längere Zeit nicht benutzen.

REINIGUNG UND AUFRECHTERHALTUNG

· Schalten Sie das Gerät vor jeder Reinigung.
· Um Gerüche zu vermeiden, Leeren Sie den Wassertank, wenn Sie das Gerät für einen längeren Zeitraum nicht benutzen
· Nach einigen Betriebstagen, kann der Wassertank Staub und Schmutz ansammeln. Es ist empfohlen, das Wasser oft auszutauschen und den Tank zu reinigen.
· Nach einer längeren Anwendung, kann der Filter sich mit Staub und Schmutz anfüllen unf das kann die Leistungsfähigkeit des Gerätes schwächen. Es ist empfohlen, den Filter oft zu reinigen.
· Zu reinigen, Verwenden Sie ein sanftes Tuch. Vermeiden Sie den direkten Kontakt mit Wasser. Die Reinigung darf nicht mit: Lösungsmittel, Ölen oder Chemikalien durchgeführt werden. Die Kontrolltafel muss nie mit Wasser in Kontakt kommen.
· Nicht mit metallischen Schwämmchen reinigen, weil sie die Oberfläche verkratzen oder elektrostatische Entladungen verursachen können.

REININUNG DES FILTERS
Die funktionierenden Filter herausziehen.
Eine weiche Bürste benutzen und, wenn nötig, noch ein bisschen Wasser und neutrales Reinigungsmittel.
Wenn alles trocken ist, die Filter wieder in die korrekte Lage posizionieren.
REINIGUNG DES TANKS
Den Tank herausziehen.

Die abgestufte Skala des Tanks mit einer nassen Serviette und ein bisschen neutrales Reinigungsmittel reinigen. Später, ein bisschen Wasser in den Tank giessen, ausspülen und das schmutzige Wasser wegwerfen.

GEHÄUSE

Die Abdeckung muss mit Sorgfalt gereinigt werdenmit einem sanften und feuchten Tuch können Sie den Staub entfernen. Vermeiden Sie den direkten Kontakt mit Wasser.

LAGERUNG

Stellen Sie das Gerät aus und ziehen Sie den Netzstecker aus der Steckdose.
Reinigen oder wechseln Sie den Filter. Entleeren und reinigen Sie den Behälter. Behälter trocknen.
Stellen Sie das Gerät wieder für einen kurzen Moment ein, damit es sich gut trocknet.
Wir empfehlen das Gerät für seine Aufbewarung in seiner Originalverpackung aufzubewahren. Legen oder stellen Sie nichts auf das Gerät.

GARANTIE

Die Gewährleistung endet nach 24 Monate bei Beginn von Rechnungsdatum. Die Gewährleistung beinhaltet jegliches defekt der Rohstoffe oder Herstellungsfehler bei der Produktion des Gerätes nter Voraussetzung der Benutzung des Gerätes nach den Gebrauchs- und Bedienungsanweisungen sowie Pflegeangaben des Hersteller/Händler und der Installation nach den hiesigen Anleitungen. In keinem Falle werden Defekte Aufgrund von Unfall, Nachlässigkeit oder Ungeschicklichkeit beim Gebrauch des Gerätes gewährleistet. Die Gewährleistung erstreckt sich auf die Reparatur in unseren Werkstätten bzw. zugelassenen Werkstätten sowie das Ersetzen der defekten Teilen und deren Einbaukosten. Jegliche Personen- oder Sachschadenentschädigungen Aufgrund von Unfällen, schlechter Bedienung oder Funktionsstörungen sind ausgeschlossen. Die Gewährleistung unterbricht sich wenn das Gerät durch nicht autorisiertes Personal sowie der Einbau nicht originaler Teile durchgeführt wird. Damit die Gewährleistung erkannt werden kann, muss die Rechnung des Kaufes vorgelegt werden.

INFORMATIONEN BEZÜGLICH DER KORREKTEN ENTSORGUNG DES PRODUKTES GEMÄSS DER EURICHTLINIE 2012/19/EU

Das Produkt nicht zusammen mit Hausmüll oder Gewerbeabfall entsorgt werden darf. Um auf die Verpflichtung der getrennten Entsorgung hinzuweisen, ist das Gerät mit dem Symbol des durchgestrichenen Müllbehälters versehen.

Mit dem Ziel der Optimierung der Wiedergewinnung und des Recycling der eingesetzten Materialien sowie die Reduzierung der negativen Wirkungen auf die Menschliche Gesundheit und Umwelt müssen gebrauchte Geräte separat gehandhabt werden.

Das Gerät muss zu den Mülltrennungszentren der Gemeinde gebracht oder beim Kauf eines neuen, gleichartigen Geräts an den Händler zurückgegeben werden. Für Informationen zu Ihrem nächstliegendsten Wertstoffhof kontaktieren Sie bitte die örtliche Behörde für Abfallentsorgung.

ERFORDERLICHE ANGABEN

Modell: RAFY 96

Bezeichnung	Symbol	Wert	Einheit
Maximaler Volumenstrom	F	10	m^3/min
Ventilator-Leistungsaufnahme	P	63,5	W
Serviceverhältnis	SV	0,16	(m^3/min)/W
Leistungsaufnahme im Bereitschaftszustand	PSB	0,9	W
Saisonaler Stromverbrauch	Q	71,41	kWh/a
Ventilator-Schallleistungspegel	LWA	62,2	dB(A)
Maximale Luftgeschwindigkeit	c	4,4	m/sec
Messnorm für die Ermittlung des Serviceverhältnisses	EN 60335-1:2012+A11+A13 , EN 60335-2-30:2009+A11 EN 60335-2-80:2003+A1+A2, EN 60335-2-98:2003+A1+A2, EN 62233:2008 , AfPS GS 2014:01		

ERFORDERLICHE ANGABEN ZU ELEKTRISCHEN EINZELRAUMHEIZGERÄTEN

Modellkennung(en):		RAFY 96				
Angabe	**Symbol**	**Wert**	**Einheit**		**Angabe**	**Einheit**
Wärmeleistung					Nur bei elektrischen Speicher-Einzelraumheizgeräten: Art der Regelung der Wärmezufuhr (bitte eine Möglichkeit auswählen)	**N/A**
Nennwärmeleistung	Pnom	2,0	kW		manuelle Regelung der Wärmezufuhr mit integriertem Thermostat	[NA]
Mindestwärmeleistung (Richtwert)	Pmin	1,312	kW		manuelle Regelung der Wärmezufuhr mit Rückmeldung der Raum- und/oder Außentemperatur	[NA]
Maximale kontinuierliche Wärmeleistung	Pmax,c	2,0	kW		elektronische Regelung der Wärmezufuhr mit Rückmeldung der Raum- und/oder Außentemperatur	[NA]
Hilfsstromverbrauch					Wärmeabgabe mit Gebläseunterstützung	[NA]
Bei Nennwärmeleistung	elmax	0	kW		**Art der Wärmeleistung/Raumtemperaturkontrolle (bitte eine Möglichkeit auswählen)**	
Bei Mindestwärmeleistung	elmin	0	kW		einstufige Wärmeleistung, keine Raumtemperaturkontrolle	[nein]
Im Bereitschaftszustand	elSB	0	kW		zwei oder mehr manuell einstellbare Stufen, keine Raumtemperaturkontrolle	[nein]
					Raumtemperaturkontrolle mit mechanischem Thermostat	[nein]
					mit elektronischer Raumtemperaturkontrolle	[ja]
					elektronische Raumtemperaturkontrolle und Tageszeitregelung	[nein]
					elektronische Raumtemperaturkontrolle und Wochentagsregelung	[nein]
					Sonstige Regelungsoptionen (Mehrfachnennungen möglich)	
					Raumtemperaturkontrolle mit Präsenzerkennung	[nein]
					Raumtemperaturkontrolle mit Erkennung offener Fenster	[nein]
					mit Fernbedienungsoption	[nein]
					mit adaptiver Regelung des Heizbeginns	[nein]
					mit Betriebszeitbegrenzung	[nein]
					mit Schwarzkugelsensor	[nein]
Kontaktangaben		**CLIMACITY S.L.** C. Torrox, 2 - 5 · 28041 Madrid (ESPAÑA) tel. +34 91 392 05 09				

· El contenido de este manual y las especificaciones de este producto están sujetos a cambios sin previo aviso. La última versión de este manual está disponible en la página web www.purline.es

· The contents of this operation manual and the specifications of this product are subject to change without notice. An updated manual is available on www.purline.es

· Le contenu de ce manuel et les caractéristiques de ce produit sont sujets à modifications sans préavis. Vous pouvez télécharger la version actuelle du manuel: www.purline.es

· O conteúdo deste manual e as especificações deste produto estão sujeitos a alterações sem aviso prévio. Você pode descarregar a versão atual do Manual: www.purline.es

· Il contenuto di questo manuale e le specifiche di questo prodotto sono soggetti a modifiche senza preavviso. L'ultima versione del manuale di istruzioni può essere scaricata dal sito www.purline.es

· Der Inhalt dieses Handbuches und die technischen Daten dieses Produktes können ohne vorherige Ankündigung geändert werden. Aktuellste Bedienungs anleitung online abrufbar: www.purline.es

CLIMACITY S.L.
C. Torrox, 2 - 5 · 28041 Madrid (ESPAÑA)
tel. 91 392 05 09 • www.purline.es