DEXTER POWER

2 YEAR GUARANTEE

DRYWALL SANDER
R7241-W

- FR Mentions Légales & Consignes de Sécurité
- ES Instrucciones Legales y de Seguridad
- PT Avisos Legais e instruções de Segurança
- IT Istruzioni Legali e di Sicurezza
- EL Νομικό σημείωμα και οδηγίες ασφαλείας
- EN Legal & Safety Instructions

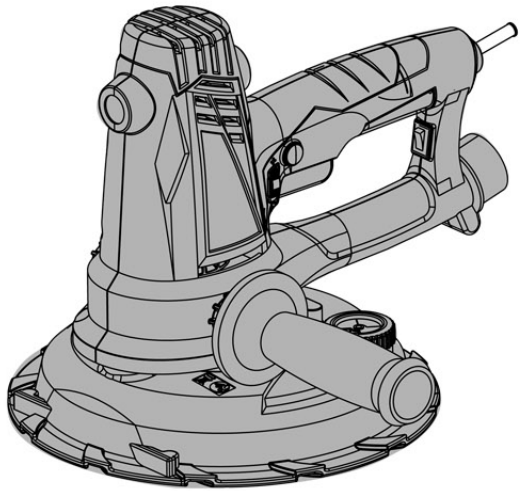

EAN CODE 3276005637849

Traduction de la version originale du mode d'emploi / Traducción de las Instrucciones originales / Tradução das Instruções Originais / Traduzione delle istruzioni originali / Μετάφραση των πρωτότυπων οδηγιών / Tłumaczenie instrukcji oryginalnej / Перевод оригинала инструкции / Переклад оригінальної інструкції / Traducerea instrucțiunilor originale / Original Instructions

2021/12

EAC CE

FR ADEO Services
135 Rue Sadi Carnot
CS 00001
59790 RONCHIN - France

RU ООО ЛЕРУА МЕРЛЕН ВОСТОК,
141031, Московская область,
Мытищинский район, г. Мытищи,
Осташковское шоссе, д.1, РОССИЯ

UK ТОВ «Леруа Мерлен Україна»,
вул. Полярна 17а, м. Київ
04201, Україна

Made In China 2022

FR IT

PAP

N° de série / N.o de serie / N.o de série / N. di serie /
Αρ. σειράς / Nr seryjny /Серийный номер /
Серійний № / Nr. de serie /
Serial NO 2076780022022001306902

* Garantie 2 ans / 2 años de garantía / Garantia de 2 anos / Garanzia 2 Anni / Εγγύηση 2 ετών / Gwarancja 2-letnia / Гарантия 2 года / Гарантія 2 років / Garanție 2 ani / 2-years guarantee

SYMBOLES



AVERTISSEMENT - Afin de réduire les risques de blessures, l'utilisateur doit lire la notice d'utilisation.

Utilisez cette notice d'utilisation pour vous familiariser avec le produit, son utilisation correcte et les consignes de sécurité. Conservez cette notice d'utilisation dans un endroit sûr pour les utilisations futures.



Pour des raisons de sécurité, les enfants et les adolescents de moins de 16 ans, ainsi que les personnes non familiarisées avec cette notice d'utilisation ne doivent pas utiliser ce produit. Les personnes dont les capacités mentales ou physiques sont réduites peuvent utiliser le produit uniquement si une personne responsable leur donne des instructions ou les supervise.

Les symboles suivants sont utilisés dans cette notice d'utilisation :



Type et source de danger : Ne pas respecter ce symbole de danger peut provoquer des blessures physiques ou la mort.



Type et source de danger : Ce symbole de danger met en garde contre la détérioration de l'appareil, de l'environnement ou d'autres biens.



Remarque : Ce symbole indique des informations pouvant vous aider à mieux comprendre les processus impliqués.



Appareil de classe II



Porter une protection oculaire



Porter un masque antipoussière.



Porter une protection des mains.



Utiliser toujours avec les deux mains.



Ce produit est recyclable. S'il ne peut plus être utilisé, veuillez l'apporter dans un centre de recyclage de déchets.

DOMAINE D'UTILISATION

Cet outil est conçu pour poncer et polir les sols et murs rugueux. N'utilisez pas les accessoires de l'outil à des travaux autres que ceux pour lesquels ils sont conçus ! Toutes les autres applications sont expressément interdites.

TABLE DES MATIÈRES

1. Consignes de sécurité
2. Description
3. Spécifications techniques
4. Avant utilisation
5. Utilisation
6. Entretien
7. Dépannage
8. Mise au rebut et recyclage
9. Garantie
10. Déclaration de Conformité CE

1. CONSIGNES DE SÉCURITÉ

AVERTISSEMENT Lire tous les avertissements de sécurité, les instructions, les illustrations et les spécifications fournis avec cet outil électrique. Ne pas suivre les instructions énumérées ci-dessous peut provoquer un choc électrique, un incendie et/ou une blessure sérieuse.

Conserver tous les avertissements et toutes les instructions pour pouvoir s'y reporter ultérieurement.
Le terme "outil électrique" dans les avertissements fait référence à votre outil électrique alimenté par le secteur (avec cordon d'alimentation) ou votre outil électrique fonctionnant sur batterie (sans cordon d'alimentation).

1. Sécurité de la zone de travail

a) Conserver la zone de travail propre et bien éclairée. Les zones en désordre ou sombres sont propices aux accidents.

b) Ne pas faire fonctionner les outils électriques en atmosphère explosive, par exemple en présence de liquides inflammables, de gaz ou de poussières. Les outils électriques produisent des étincelles qui peuvent enflammer les poussières ou les fumées.

c) Maintenir les enfants et les personnes présentes à l'écart pendant l'utilisation de l'outil. Les distractions peuvent vous faire perdre le contrôle de l'outil.

2. Sécurité électrique

a) Il faut que les fiches de l'outil électrique soient adaptées au socle. Ne jamais modifier la fiche de quelque façon que ce soit. Ne pas utiliser d'adaptateurs avec des outils électriques à branchement de terre. Des fiches non modifiées et des socles adaptés réduisent le risque de choc électrique.

b) Eviter tout contact du corps avec des surfaces reliées à la terre telles que les tuyaux, les radiateurs, les cuisinières et les réfrigérateurs. Il existe un risque accru de choc électrique si votre corps est relié à la terre.

c) Ne pas exposer les outils électriques à la pluie ou à des conditions humides. La pénétration d'eau à l'intérieur d'un outil électrique augmente le risque de choc électrique.

d) Ne pas maltraiter le cordon. Ne jamais utiliser le cordon pour porter, tirer ou débrancher l'outil électrique. Maintenir le cordon à l'écart de la chaleur, du lubrifiant, des arêtes vives ou des parties en mouvement. Des cordons endommagés ou emmêlés augmentent le risque de choc électrique.

e) Lorsqu'on utilise un outil électrique à l'extérieur, utiliser un prolongateur adapté à l'utilisation extérieure. L'utilisation d'un cordon adapté à l'utilisation extérieure réduit le risque de choc électrique.

f) Si l'usage d'un outil électrique dans un emplacement humide est inévitable, utiliser une alimentation protégée par un dispositif à courant différentiel résiduel (RCD). L'usage d'un RCD réduit le risque de choc électrique.

3. Sécurité des personnes

a) Rester vigilant, regarder ce que vous êtes en train de faire et faire preuve de bon sens dans votre utilisation de l'outil électrique. Ne pas utiliser un outil électrique lorsque vous êtes fatigué ou sous l'emprise de drogues, de l'alcool ou de médicaments. Un moment d'inattention en cours d'utilisation d'un outil électrique peut entraîner des blessures graves.

b) Utiliser un équipement de protection individuelle. Toujours porter une protection pour les yeux. Les équipements de protection individuelle tels que les masques contre les poussières, les chaussures de sécurité antidérapantes, les casques ou les protections auditives utilisés pour les conditions appropriées réduisent les blessures.

c) Éviter tout démarrage intempestif. S'assurer que l'interrupteur est en position arrêt avant de brancher l'outil au secteur et/ou au bloc de batteries, de le ramasser ou de le porter. Porter les outils électriques en ayant le doigt sur l'interrupteur ou brancher des outils électriques dont l'interrupteur est en position marche est source d'accidents.

d) Si des dispositifs sont fournis pour le raccordement d'équipements pour l'extraction et la récupération des poussières, s'assurer qu'ils sont connectés et correctement utilisés. Utiliser des collecteurs de poussière peut réduire les risques dus aux poussières.

1. CONSIGNES DE SÉCURITÉ

e) Ne pas se précipiter. Garder une position et un équilibre adaptés à tout moment. Cela permet un meilleur contrôle de l'outil électrique dans des situations inattendues.

f) S'habiller de manière adaptée. Ne pas porter de vêtements amples ou de bijoux. Garder les cheveux et les vêtements à distance des parties en mouvement. Des vêtements amples, des bijoux ou les cheveux longs peuvent être pris dans des parties en mouvement.

g) Si des dispositifs sont fournis pour le raccordement d'équipements pour l'extraction et la récupération des poussières, s'assurer qu'ils sont connectés et correctement utilisés. Utiliser des collecteurs de poussière peut réduire les risques dus aux poussières.

h) Rester vigilant et ne pas négliger les principes de sécurité sous prétexte que vous avez l'habitude de l'utiliser. Une fraction de seconde d'inattention peut provoquer une blessure grace.

4. Utilisation et entretien de l'outil

a) Ne pas forcer l'outil électrique. Utiliser l'outil électrique adapté à votre application. L'outil électrique adapté réalise mieux le travail et de manière plus sûre au régime pour lequel il a été construit.

b) Ne pas utiliser l'outil électrique si l'interrupteur ne permet pas de passer de l'état de marche à arrêt et inversement. Tout outil électrique qui ne peut pas être commandé par l'interrupteur est dangereux et il faut le réparer.

c) Débrancher la fiche de la source d'alimentation et/ou enlever le bloc de batteries, s'il est amovible, avant tout réglage, changement d'accessoires ou avant de ranger l'outil électrique. De telles mesures de sécurité préventives réduisent le risque de démarrage accidentel de l'outil électrique.

d) Conserver les outils électriques à l'arrêt hors de la portée des enfants et ne pas permettre à des personnes ne connaissant pas l'outil électrique ou les présentes instructions de le faire fonctionner. Les outils électriques sont dangereux entre les mains d'utilisateurs novices.

e) Observer la maintenance des outils électriques et des accessoires. Vérifier qu'il n'y a pas de mauvais alignement ou de blocage des parties mobiles, des pièces cassées ou toute autre condition pouvant affecter le fonctionnement de l'outil électrique. En cas de dommages, faire réparer l'outil électrique avant de l'utiliser. De nombreux accidents sont dus à des outils électriques mal entretenus.

f) Garder affûtés et propres les outils permettant de couper. Des outils destinés à couper correctement entretenus avec des pièces coupantes tranchantes sont moins susceptibles de bloquer et sont plus faciles à contrôler.

g) Utiliser l'outil électrique, les accessoires et les lames etc., conformément à ces instructions, en tenant compte des conditions de travail et du travail à réaliser. L'utilisation de l'outil électrique pour des opérations différentes de celles prévues peut donner lieu à des situations dangereuses.

h) Il faut que les poignées et les surfaces de préhension restent sèches, propres et dépourvues d'huiles et de graisses. Des poignées et des surfaces de préhension glissantes rendent impossibles la manipulation et le contrôle en toute sécurité de l'outil dans les situations inattendues.

5. Maintenance et entretien

a) Faire entretenir l'outil électrique par un réparateur qualifié utilisant uniquement des pièces de rechange identiques. Cela assure le maintien de la sécurité de l'outil électrique.

Avertissements de sécurité communs pour les opérations de ponçage:

a) Cet outil électrique est prévu pour fonctionner comme ponceuse . Lire tous les avertissements de sécurité, instructions, illustrations et spécifications fournis avec cet outil électrique. Ne pas suivre toutes les instructions énumérées ci-dessous peut donner lieu à un choc électrique, un incendie et/ou une blessure sérieuse.

b) Les opérations de meulage, brossage métallique, lustrage, découpe avec une scie à l'emporte-pièce ou tronçonnage ne doivent pas être réalisées à l'aide de cet outil électrique. Les opérations pour lesquelles l'outil électrique n'a pas été prévu peuvent occasionner un danger et provoquer des blessures.

c) Ne pas modifier cet outil électrique de sorte qu'il fonctionne d'une manière pour laquelle il n'est pas spécifiquement conçu ou qui n'est pas spécifiée par le fabricant de l'outil. Une telle modification peut entraîner une perte de contrôle et provoquer de graves blessures.

d) Ne pas utiliser d'accessoires qui n'ont pas été spécifiquement conçus et spécifiés par le fabricant de l'outil. Le simple fait qu'un accessoire puisse être fixé sur l'outil électrique ne garantit pas un fonctionnement en toute sécurité.

e) La vitesse assignée de l'accessoire doit être au moins égale à la vitesse maximale indiquée sur le marquage de l'outil électrique. Les accessoires fonctionnant à une vitesse supérieure à leur vitesse assignée peuvent se briser et être projetés .

f) Le diamètre extérieur et l'épaisseur de l'accessoire doivent être compris dans la capacité assignée de l'outil électrique. Les accessoires dont les dimensions sont incorrectes ne peuvent pas être protégés ou contrôlés de manière adéquate.

g) Les dimensions du montage des accessoires doivent correspondre aux dimensions du matériel de montage de l'outil électrique. Les accessoires qui ne correspondent pas au matériel de montage de l'outil électrique fonctionnent de manière déséquilibrée, produisent des vibrations excessives et peuvent entraîner une perte de contrôle.

h) Ne pas utiliser un accessoire endommagé. Inspecter l'accessoire avant chaque utilisation, par exemple en recherchant les ébréchures et les fissures sur les meules abrasives, en recherchant les fissures, les brisures ou l'usure excessive sur le plateau porte-disque, ou en recherchant les fils détachés ou fendus sur les brosses métalliques. Si l'outil électrique ou l'accessoire tombe, vérifier que l'accessoire n'est

pas endommagé ou installer un accessoire non endommagé. Après la vérification et l'installation d'un accessoire, se tenir et maintenir les personnes présentes à l'écart du plan de rotation de l'accessoire et faire fonctionner l'outil électrique à sa vitesse maximale à vide pendant une minute. Normalement, les accessoires endommagés se briseront et seront projetés pendant ce temps d'essai.

i) Porter un équipement de protection individuelle. Selon l'application, utiliser une visière de protection, des lunettes-masques ou des lunettes de protection. S'il y a lieu, porter un masque antipoussière, des protecteurs d'oreilles, des gants et un tablier d'atelier capables d'arrêter les particules abrasives ou les fragments de la pièce à travailler. La protection des yeux doit être capable d'arrêter les débris volants générés par les diverses applications. Le masque antipoussière ou le respirateur doit être capable de filtrer les particules générées par l'application donnée. Une exposition prolongée à un niveau sonore de forte intensité peut entraîner une perte d'audition.

j) Eloigner les personnes présentes de la zone de travail en respectant une distance de sécurité. Toute personne pénétrant dans la zone de travail doit porter un équipement de protection individuelle. Des fragments de la pièce à travailler ou un accessoire brisé peuvent être éjectés et provoquer des blessures au-delà des environs immédiats de la zone d'opération.

k) Eloigner le câble de l'accessoire en rotation. En cas de perte de contrôle, le câble eut être sectionné ou accroché, et peut entraîner la main ou le bras vers l'accessoire en rotation .

I) Ne jamais poser l'outil électrique avant que l'accessoire soit à l'arrêt complet. L'accessoire en rotation peut agripper la surface et entraîner l'outil électrique hors de contrôle.

m) Ne pas faire fonctionner l'outil électrique en le transportant à ses côtés. En cas de contact accidentel, l'accessoire en rotation pourrait s'accrocher aux vêtements et entraîner l'accessoire vers l'utilisateur.

n) Nettoyer régulièrement les aérations de l'outil électrique. Le ventilateur du moteur aspire les poussières à l'intérieur du boîtier et une accumulation excessive de poudre métallique peut occasionner un danger électrique.

o) Ne pas faire fonctionner l'outil électrique à proximité de matériaux inflammables. Les étincelles pourraient enflammer ces matériaux.

p) Ne pas utiliser d'accessoire qui exige d'utiliser des liquides de refroidissement. L'utilisation d'eau ou d'un autre liquide de refroidissement peut provoquer une électrocution ou un choc électrique.

Instructions de sécurité supplémentaires pour toutes les opérations Recul et avertissements associés:

Le recul est une réaction soudaine qui se produit lorsque la meule, le plateau porte -disque, la brosse ou tout autre accessoire en rotation est pincé ou accroché. Le p incement ou l'accrochage

provoque un blocage rapide de l'accessoire en rotation, et l'outil électrique non contrôlé est alors projeté dans la direction opposée au sens de rotation de l'accessoire au point de blocage.
Par exemple, si une meule abrasive est accrochée ou pincée par la pièce à travailler, le bord de la meule qui arrive sur le point du pincement peut creuser la surface du matériau, provoquant le retrait ou l'éjection de la meule. La meule peut être éjectée en direction de l'utilisateur ou au loin, selon le sens du mouvement de la meule au point du pincement. Les meules abrasives peuvent également se briser dans ces conditions.

Le recul résulte d'une mauvaise utilisation de l'outil électrique et/ou de modes opératoires ou de conditions de fonctionnement incorrects et peut être évité en prenant les précautions nécessaires indiquées ci-dessous.

a) Tenir l'outil électrique fermement des deux mains et positionner le corps et les bras de manière à résister aux forces de recul. Utiliser toujours la poignée auxiliaire, le cas échéant, pour un contrôle maximal sur le recul ou sur la réaction de couple au démarrage. L'utilisateur peut contrôler les réactions de couple ou les forces de recul en prenant les précautions nécessaires.

b) Ne jamais placer la main à proximité de l'accessoire en rotation. Le recul de l'accessoire peut se produire en direction de la main.

c) Ne pas se positionner dans la zone où l'outil électrique partira en cas de recul. Le recul propulsera l'outil dans la direction opposée au mouvement de la meule au point d'accrochage.

d) Porter une attention particulière au travail sur les coins, les arêtes vives, etc. Eviter les rebonds et l'accrochage de l'accessoire. Les coins, les arêtes vives ou les rebonds ont tendance à provoquer des accrochages de l'accessoire en rotation et à entraîner une perte de contrôle ou un recul.

e) Ne pas monter de fraise-disque à chaîne pour la sculpture sur bois, de disque diamanté à segments dont l'écart périphérique est supérieur à 10 mm ou de lame de scie dentée. Ces types de lames créent souvent des reculs et des pertes de contrôle.

Avertissements de sécurité spécifiques pour les opérations de ponçage:

a) Utiliser un disque en papier de verre aux dimensions adéquates. Suivre les recommandations du fabricant pour choisir le papier de verre. Un papier de verre de grandes dimensions qui dépasse excessivement les bords du patin de ponçage présente un danger de lacération et peut entraîner un accrochage, une déchirure du disque ou un recul.

b) Tenez l'outil électrique par les surfaces de préhension isolées, car la surface de l'appareil peut être en contact avec son propre cordon. Couper un fil "sous tension" peut mettre sous tension des parties métalliques exposées de l'outil électrique et pourrait donner un choc électrique à l'opérateur.

1. CONSIGNES DE SÉCURITÉ

Précautions d'utilisation de la ponceuse à plâtre

Attention ! Respectez les consignes de sécurité élémentaires suivantes de prévention des chocs électriques, des blessures et des risques d'incendie lors de l'utilisation des outils électriques. Lisez toujours et respectez toujours ces consignes avant de commencer à utiliser un outil. Conservez cette notice d'utilisation dans un endroit sûr.

-- L'outil ne doit jamais être utilisé près d'un endroit où il y a une atmosphère explosive.
-- Veillez à ce que le cordon d'alimentation ne touche aucune partie de votre corps.
-- Utilisez exclusivement une rallonge électrique homologuée pour un usage dans l'aire de travail.
-- Ne forcez pas l'outil à effectuer un travail inapproprié, par exemple le ponçage dégrossissant, le brossage, etc.

Sinon cela provoquera des dangers et des dommages.

-- Utilisez exclusivement des pièces de rechange identiques lors de la maintenance. Sinon, une utilisation sans risque ne peut pas être garantie.
-- Les vitesses d'utilisation autorisées des accessoires doivent être au minimum égales à la vitesse maximale de l'outil. Sinon, ils risquent de casser ou de se fissurer quand leur vitesse d'utilisation effective dépasse leur vitesse d'utilisation autorisée.
-- N'utilisez pas d'accessoire endommagé. Avant utilisation, vérifiez toujours que les accessoires ne sont pas ébréchés ou fissurés. Par exemple, pour le plateau de ponçage, vérifiez que la plaque-support n'est pas fissurée. Vérifiez qu'il n'y a aucune personne dans l'aire de rotation de l'outil et faites fonctionner l'outil à sa vitesse maximale pendant une minute pour tester complètement les accessoires.
-- Ne posez pas l'outil tant qu'il ne s'est pas complètement arrêté. Sinon vous perdrez le contrôle de l'outil.
-- Nettoyez régulièrement les sorties d'air de votre outil.
-- Pendant le travail, tenez fermement l'outil à deux mains pour garantir une utilisation sûre.
-- Lors du ponçage, n'utilisez pas de papier abrasif trop grand. Lors du choix des disques de ponçage, respectez les spécifications du fabricant. Si le papier abrasif dépasse du plateau de ponçage, cela présente un risque de coupure et de blessure, et aussi de blocage.
-- L'outil ne doit être raccordé au maximum qu'à un seul tube d'extension.
-- Nous vous recommandons de toujours porter des lunettes de sécurité et des gants de sécurité de niveau industriel pendant l'utilisation de la ponceuse à plâtre.
-- Toujours tenir compte du couple de réaction.
-- Portez un masque de protection pour vous protéger des poussières dangereuses et sélectionnez un aspirateur approprié.

2. DESCRIPTION

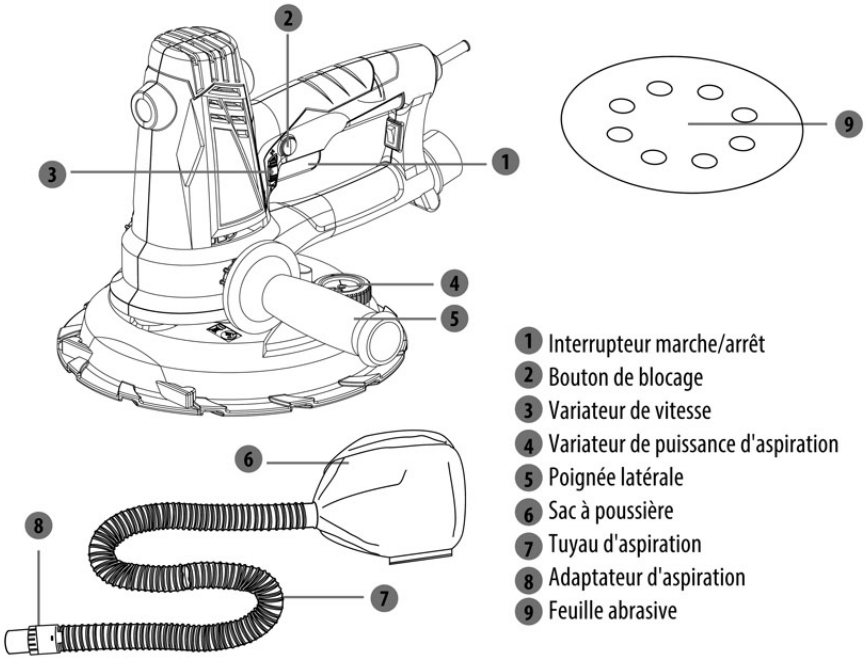

1. Interrupteur marche/arrêt
2. Bouton de blocage
3. Variateur de vitesse
4. Variateur de puissance d'aspiration
5. Poignée latérale
6. Sac à poussière
7. Tuyau d'aspiration
8. Adaptateur d'aspiration
9. Feuille abrasive

3. SPÉCIFICATIONS TECHNIQUES

Modèle	R7241-W
Tension nominale	230-240V~ 50Hz
Puissance nominale	750W
Régime nominal	1500-2700 /min
Diamètre du plateau de ponçage	180mm.
Diamètre de la feuille abrasive	180mm
Poids	2,2 kg
Classe de protection	Classe II
Valeurs des émissions sonores	L_{PA}: 86 dB(A); L_{WA}: 94 dB(A) K_{PA}: 3dB; K_{WA}: 3dB
Valeurs des émissions vibratoires	$a_{h,DS} = 4{,}22\ m/s^2$ K=1,5 m/s^2

3. SPÉCIFICATIONS TECHNIQUES

REMARQUE :

- Les valeurs totales de vibration déclarées et les valeurs d'émission sonore déclarées ont été mesurées conformément à une méthode d'essai standard et peuvent être utilisées pour comparer un outil avec un autre ;
- La valeur totale de vibration déclarée et la valeur d'émission sonore déclarée peuvent également être utilisée dans une évaluation préliminaire de l'exposition.

AVERTISSEMENT :

- Les vibrations et émissions sonores pendant l'utilisation réelle de l'outil électrique peut différer de la valeur déclarée en fonction des modes d'utilisation de l'outil et surtout la type de pièces à usiner ;
- Identifiez les mesures de sécurité destinées à protéger l'opérateur qui sont basées sur une estimation de l'exposition dans les conditions réelles d'utilisation (en tenant compte de toutes les parties du cycle de manipulation, comme les moments où l'outil est éteint et où il fonctionne à vide, en plus du temps de délai de déclenchement).
  Il est conseillé pour l'utilisateur de porter une protection auditive.

4. AVANT UTILISATION

DANGER ! Risque de blessure due à un choc électrique.
Avertissement ! Ne branchez pas l'outil tant qu'il n'est pas entièrement assemblé !

ASSEMBLAGE ET RÉGLAGES

REMARQUE : Avant toute opération d'assemblage ou de réglage, débranchez toujours l'outil.

4. AVANT UTILISATION

• Vérifiez que la fréquence et la tension nominales du secteur correspondent à celles spécifiées sur l'outil.
• Avant d'utiliser l'outil, lisez attentivement la notice d'utilisation.
• Fixez la poignée latérale en la tournant.
Réglez la vitesse entre 1500 et 2700 /min selon la surface à poncer avec le variateur de vitesse.
• Fixez le papier abrasif sur le plateau de ponçage.
Alignez précisément les trous du papier abrasif et ceux du plateau de ponçage.
• Insérez l'adaptateur du tuyau d'aspiration dans le raccord d'extraction de l'outil.
• Raccordez le sac à poussière.
Le sac à poussière est déjà raccordé au tuyau d'aspiration.
Veillez à vider le sac à poussière en temps utile.

5. UTILISATION

• Ne tenez pas le plateau de ponçage de l'outil.
• Tenez l'outil à deux mains.
• Démarrez l'outil pour poncer.
- Retirez les parties amovibles du disque pour pouvoir poncer facilement le long des bords et des coins des murs.
- Utilisez l'outil avec une longueur de perche moyenne pour travailler les murs hauts.
- Utilisez l'outil avec la longueur de perche la plus longue pour travailler les plafonds.
• N'appuyez pas excessivement sur l'outil pour éviter de le mettre en surcharge ! Exercez une pression appropriée pour optimiser les résultats de ponçage. La qualité et l'efficacité du ponçage sont principalement conditionnées par l'usage du matériau abrasif approprié.
• Une fois le ponçage terminé, éteignez l'outil, puis débranchez son cordon d'alimentation.
• Doubles systèmes d'extraction des poussières
L'outil intègre deux systèmes d'extraction des poussières, l'un interne, l'autre externe. Le système d'extraction interne à 8 trous collecte les poussières fines, ce qui permet l'adhérence au mur et au plafond, et permet une extraction parfaite des poussières.
• Régler la puissance d'extraction
Réduisez la puissance d'aspiration en tournant le variateur de puissance d'aspiration vers la gauche et augmentez-la en tournant le variateur vers la droite.

6. ENTRETIEN

DANGER ! Risque de blessure due à un choc électrique.
Avertissement ! Débranchez toujours la fiche de la prise électrique avant d'entretenir, de nettoyer ou de ranger l'outil.

- Votre outil électrique ne nécessite pas de lubrification ou de maintenance additionnelle. Rangez toujours votre outil électrique dans un endroit sec.
- Si le remplacement du câble d'alimentation est nécessaire, il faut que cela soit réalisé par le fabricant ou son agent pour éviter un danger.
- S'il n'est pas possible de rectifier un problème, apportez l'outil à un agent agréé pour le faire réparer.

Nettoyage

- Veillez à ce que tous les dispositifs de sécurité, les ouïes de ventilations et le boîtier du moteur restent autant que possible exempts de poussières et de saletés.
- Nettoyez l'outil en l'essuyant avec un chiffon propre ou en soufflant dessus de l'air comprimé à basse pression.
- Nous vous recommandons de toujours nettoyer l'outil immédiatement après utilisation.
- Nettoyez régulièrement l'outil en l'essuyant avec un chiffon humide et un peu de savon doux. N'utilisez pas de solvant ou de nettoyant, car ils peuvent détériorer les pièces en plastique de l'outil. Veillez également à ce que l'eau ne pénètre pas dans l'outil.

Balais en carbone

Si les balais en carbone doivent être remplacés, faites faire cette opération par un réparateur qualifié (les deux balais doivent toujours être remplacés en même temps).

7. DÉPANNAGE

DANGER ! Risque de blessure due à un choc électrique.
Avertissement ! Avant toute opération de dépannage, éteignez l'outil et débranchez sa fiche de la prise électrique.

Problème	Causes possibles	Actions correctives
L'interrupteur marche /arrêt est dans la position marche, mais le moteur est éteint.	Les fils dans la fiche ou la prise électrique sont défaits.	Faites réviser et réparer la fiche et la prise électrique.
	L'interrupteur marche/arrêt est défectueux.	Faites remplacer l'interrupteur marche/arrêt.
L'interrupteur marche /arrêt est dans la position marche, mais il y a des bruits inhabituels et le moteur ne fonctionne pas ou très lentement.	L'interrupteur marche/arrêt est défectueux.	Faites remplacer l'interrupteur marche/arrêt.
	Un composant est coincé.	Faites réviser et réparer l'outil électrique.
	Vous déplacez l'outil trop vite et le moteur peine.	Déplacez l'outil moins vite pendant le travail.
Le moteur chauffe.	Des substances étrangères ont pénétré dans le moteur.	Faites enlever les substances étrangères.
	Manque ou contamination de la graisse lubrifiante.	Faites appliquer ou remplacer la graisse lubrifiante.
	La pression est trop grande.	Déplacez l'outil moins vite pendant le travail.
Il y a de fréquentes ou puissantes étincelles au niveau du commutateur.	Il y a un court-circuit sur l'armature.	Faites remplacer l'armature.
	Les balais en carbone sont usés ou coincés.	Faites réviser les balais en carbone.
	Le commutateur bouge difficilement.	Faites nettoyer ou limer la surface du commutateur.

8. MISE AU REBUT ET RECYCLAGE



ATTENTION ! Ce produit porte un symbole concernant la mise au rebut des déchets électriques et électroniques. Cela signifie que ce produit ne doit pas être jeté avec les ordures ménagères, mais qu'il doit être déposé dans un système de collecte conforme à la directive européenne DEEE. Contactez le distributeur ou votre municipalité pour obtenir des conseils concernant le recyclage. Il sera ensuite recyclé ou démantelé afin de réduire son impact sur l'environnement. Les équipements électriques et électroniques peuvent être dangereux pour l'environnement et pour la santé humaine, car ils contiennent des substances dangereuses.

9. GARANTIE

1. Les produits sont conçus selon les standards de qualité des produits de bricolage les plus exigeants. Les produits sont couverts par une garantie de 24 mois à compter de leur date d'achat. Cette garantie s'applique à tout défaut de fabrication ou de matériau qui surviendrait. Aucune autre réclamation ne sera acceptée, quelle qu'en soit la nature, directe ou indirecte, portant sur des personnes et/ou du matériel.
2. Dans l'éventualité d'un problème ou d'un défaut, vous devez toujours en premier lieu consulter votre distributeur. Dans la plupart des cas, le distributeur pourra résoudre le problème ou corriger le défaut.
3. Les réparations et les remplacements de pièces ne prolongent pas la période de garantie initiale.
4. Les problèmes qui découlent de l'usure ou d'un usage impropre ne sont pas couverts par la garantie. Cela comprend entre autres les interrupteurs, les coupe-circuit de protection et les moteurs, dans le cas de l'usure.

5. Votre réclamation relative à la garantie ne peut être traitée que si :

- Vous pouvez fournir une preuve d'achat dûment datée sous la forme d'un reçu.
- Aucune réparation et/ou aucun changement de pièces n'ont été effectués par un tiers.
- L'outil n'a pas été soumis à un usage impropre (surcharge de l'outil ou utilisation d'accessoires non approuvés).
- Aucun dégât n'a été causé par des influences extérieures ou des corps étrangers, tels que du sable ou des pierres.
- Aucun dommage n'a été causé par le non-respect des consignes de sécurité et des instructions d'utilisation.

6. Les dispositions de la garantie s'appliquent en conjonction de nos conditions de vente et de livraison.
7. Les outils défectueux doivent être retournés via votre distributeur et seront réceptionnés uniquement s'ils sont correctement emballés. Si le consommateur renvoie directement des produits défectueux, nous ne pourrons traiter ces produits que si le consommateur paie les frais d'expédition.
8. Les produits livrés mal emballés ne seront pas acceptés.

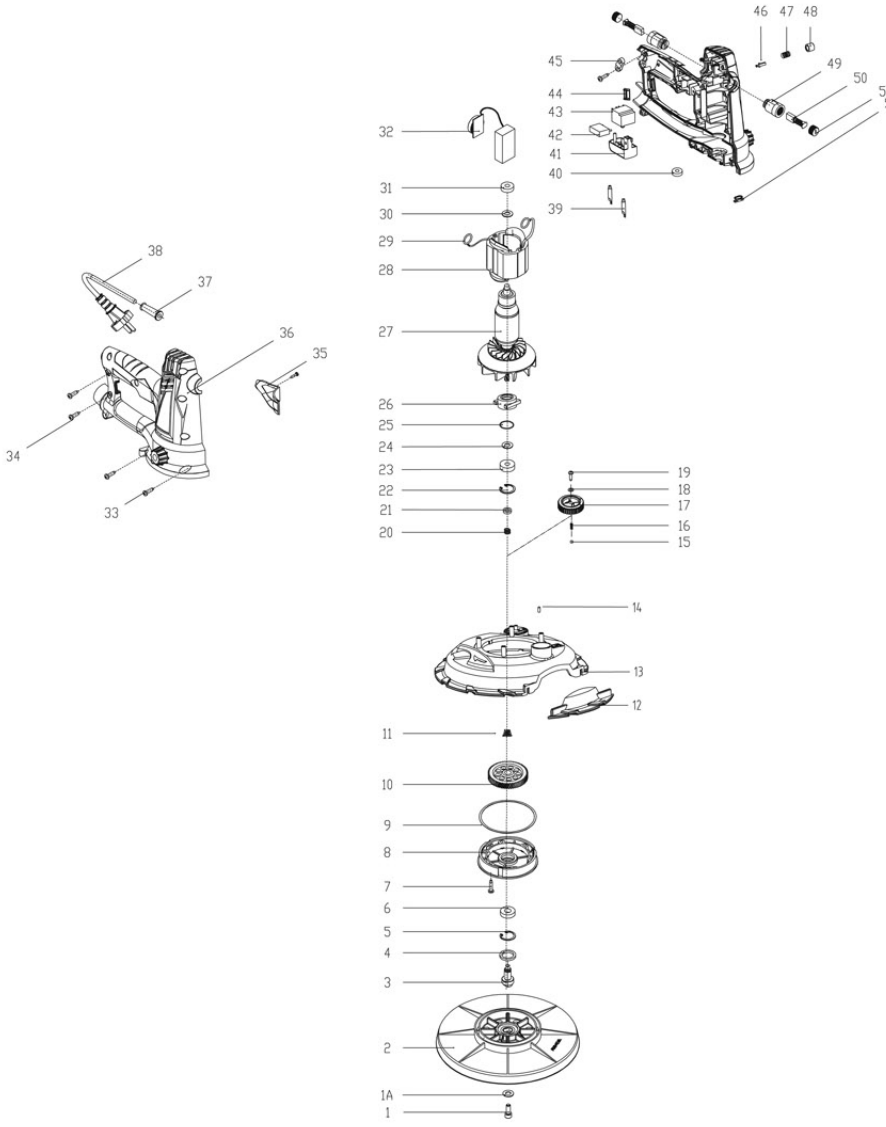
46
47
48
45
49
44
50
43
51
42
52
41
40
32
39
31
30
29
28
38
27
37
36
35
26
34
25
24
23
19
22
18
21
17
20
16
15
14
13
12
11
10
9
8
7
6
5
4
3
2
1A
1
33

FR

SÍMBOLOS



ADVERTENCIA – El usuario debe leerse el manual de instrucciones para reducir el riesgo de sufrir lesiones. Utilice este manual de instrucciones para familiarizarse con este producto, así como su uso correcto y seguro. Guarde este manual de instrucciones en un lugar seguro para futuras consultas.



Por razones de seguridad, los niños y jóvenes menores de 16 años, así como personas que no estén familiarizadas con este manual de instrucciones, no deben utilizar este producto. Aquellas personas con alguna merma física o mental pueden utilizar el producto bajo supervisión o instruidos por una persona responsable por su seguridad.

En este manual se utilizan los símbolos siguientes:



Tipo y causa del daño: el incumplimiento de este símbolo de peligro puede dar lugar a lesiones físicas o la muerte.



Tipo y causa del daño: este símbolo de peligro le advierte de posibles daños en el aparato, el medioambiente u otra propiedad.



Nota: este símbolo indica información que puede ayudarle a comprender mejor el proceso en cuestión.



Herramienta de clase II



Utilice protección ocular



Utilice una máscara respirable



Utilice protección para las manos



Operar siempre con las dos manos



Este producto es reciclable. Si ya no se puede usar, llévelo a un centro de reciclaje de residuos.

USO PREVISTO

Esta máquina está diseñada para rectificar, lijar o pulir las irregularidades de las paredes y los suelos. ¡No utilice los accesorios de la herramienta para otros fines que no sean aquellos para los que han sido diseñados! Otras aplicaciones quedan expresamente excluidas.

ÍNDICE

1. Medidas de seguridad
2. Descripción
3. Datos técnicos
4. Antes de usar
5. Modo de empleo
6. Mantenimiento
7. Resolución de problemas
8. Eliminación y reciclaje
9. Garantía
10. Declaración de conformidad CE

1. MEDIDAS DE SEGURIDAD

ADVERTENCIA: Lea todas las advertencias de seguridad, instrucciones, ilustraciones y especificaciones proporcionadas con esta herramienta eléctrica. El incumplimiento de todas las instrucciones que se indican a continuación puede provocar una descarga eléctrica, incendios y/o graves lesiones.

Conserve todas las instrucciones y advertencias para futuras consultas.
El término «herramienta eléctrica» que aparece en las advertencias hace referencia tanto a herramientas que funcionan conectadas a la red eléctrica (con cable) como a otras que funcionan con baterías (sin cable).

1. SEGURIDAD EN EL LUGAR DE TRABAJO

a) Mantenga el área de trabajo limpia y bien iluminada. Los lugares desordenados o insuficientemente iluminados invitan a accidentes.

b) No use herramientas eléctricas en atmósferas explosivas, como aquellas donde haya polvos, líquidos o gases inflamables. Las herramientas eléctricas generan chispas que podrían actuar como detonante de vapores y partículas de polvo inflamables.

c) Mantenga a los niños y demás personas alejados cuando utilice una herramienta eléctrica. Cualquier distracción podría hacerle perder el control.

2. SEGURIDAD ELÉCTRICA

a) Los enchufes de las herramientas eléctricas deben casar con la toma de corriente. Nunca modifique el enchufe en modo alguno. Nunca utilice enchufes adaptadores con herramientas eléctricas que cuenten con una puesta a tierra (conexión a tierra). Los enchufes sin modificar que casen con su correspondiente toma de corriente reducirán el riesgo de electrocución.

b) Evite el contacto corporal con superficies conectadas a tierra, tales como tuberías, radiadores, cocinas o frigoríficos. Existe un mayor riesgo de sufrir una electrocución si su cuerpo hace de conductor a tierra.

c) No deje las herramientas eléctricas expuestas a condiciones de lluvia o humedad. La entrada de agua en la herramienta eléctrica aumentará el riesgo de electrocución.

d) No abuse el cable de alimentación. Nunca transporte, arrastre o desenchufe la herramienta eléctrica desde el cable. Mantenga el cable apartado de las fuentes de calor, el aceite, los cantos afilados o las partes móviles. Los cables dañados o enredados aumentan el riesgo de electrocución.

e) Cuando use una herramienta eléctrica al aire libre, utilice un cable alargador apto para uso exterior. La utilización de un cable apto para uso exterior reducirá el riesgo de electrocución.

f) De no poderse evitar el uso de una herramienta eléctrica en un entorno húmedo, conéctela a una instalación eléctrica con un interruptor diferencial (ID). El uso de un interruptor diferencial reduce el riesgo de electrocución.

3. SEGURIDAD PERSONAL

a) Manténgase alerta, preste atención a lo que está haciendo y use el sentido común cuando esté utilizando una herramienta eléctrica. No utilice herramientas eléctricas cuando esté cansado o se encuentre bajo los efectos de las drogas, el alcohol o los fármacos. Cualquier descuido cuando utiliza herramientas eléctricas podría ocasionarle lesiones graves.

b) Utilice un equipo de protección personal. Utilice siempre protección ocular. Los elementos de protección, tales como máscaras antipolvo, calzados de seguridad antideslizantes, cascos de seguridad, o protecciones auditivas, utilizados en las circunstancias que así lo requieran, reducirán el riesgo de sufrir lesiones.

c) Procure evitar la activación fortuita de la herramienta. Asegúrese de que el interruptor está en la posición de apagado antes de conectar la herramienta a la red eléctrica y/o acoplar la batería, o al coger o transportar la herramienta. Transportar las herramientas eléctricas con el dedo en el interruptor, o energizarlas con el interruptor en la posición de encendido, invita a accidentes.

d) Retire cualquier herramienta o útil de ajuste antes de poner en marcha la herramienta. Cualquier llave o útil sujeto a un elemento rotativo de la herramienta eléctrica podría ocasionar lesiones.

e) No adopte una postura forzada. Mantenga un buen apoyo y una postura equilibrada en todo momento. De esta manera tendrá un mejor control de la herramienta eléctrica en situaciones inesperadas.

1. MEDIDAS DE SEGURIDAD

f) Utilice una indumentaria apropiada. No use ropa holgada ni joyas. Mantenga el cabello, la ropa y los guantes apartados de las partes móviles. La ropa holgada, las joyas y el pelo largo podrían engancharse a las partes móviles.

g) De suministrarse elementos de conexión a dispositivos de extracción y recogida del polvo, asegúrese de conectarlos y utilizarlos adecuadamente. La utilización de estos dispositivos puede reducir los riesgos asociados al polvo.

h) No deje que la familiaridad adquirida con el uso frecuente de las herramientas le Vuelva complaciente y le lleve a ignorar las medidas de seguridad de la herramienta. Una accción despreocupada puede causar graves lesiones en una fracción de segundo.

4. USO Y CUIDADO DE LA HERRAMIENTA ELÉCTRICA

a) No fuerce la herramienta eléctrica. Utilice la herramienta eléctrica adecuada para la tarea que vaya a realizar. La utilización de la herramienta correcta a la velocidad de funcionamiento para la que ha sido diseñada le ayudará a efectuar el trabajo de manera más fácil y segura.

b) No utilice la herramienta eléctrica si el interruptor no funciona correctamente. Cualquier herramienta que no pueda controlarse desde el interruptor es peligrosa y debe ser reparada antes de volver a utilizarse.

c) Desenchufe las herramientas eléctricas, o desinstale sus baterías, antes de realizar cualquier ajuste, cambiar de accesorios o guardarlas. Estas medidas de seguridad preventivas reducirán el riesgo de que la herramienta pueda activarse accidentalmente.

d) Guarde las herramientas eléctricas que no utilice en un lugar fuera del alcance de los niños y no permita que sean utilizadas por personas que no estén familiarizadas con las herramientas o con estas instrucciones. Las herramientas eléctricas son peligrosas en manos de personas inexpertas.

e) Mantenga las herramientas eléctricas en buen estado. Examine las herramientas eléctricas en busca de partes móviles desalineadas o dobladas, piezas rotas, u otra condición que pudiera afectar el funcionamiento de la herramienta. En caso de daños, haga reparar la herramienta eléctrica antes de volver a utilizarla. Muchos de los accidentes están causados por herramientas eléctricas mal cuidadas.

f) Mantenga las herramientas de corte limpias y afiladas. Las herramientas de corte bien cuidadas y afiladas son menos propensas a trabarse y más fáciles de controlar.

g) Utilice la herramienta eléctrica, los accesorios, las brocas, etc., conforme a lo indicado en estas instrucciones y considerando las condiciones de trabajo y el trabajo a efectuar. El uso de la herramienta eléctrica para fines diferentes a aquellos para los que ha sido diseñada puede resultar peligroso.

h) Mantenga las empuñaduras y las superficies de agarre secas,limipas y sin restos de aceite o grasa. Las empuñaduras y las superficies de agarre resbalosas no permiten un countrol y un manejo seguros de la herramienta en situaciones inesperadas.

5. SERVICIO

a) Solicite la reparación de su herramienta a un técnico cualificado utilizando solamente piezas de repuesto idénticas. De este modo se conservará la seguridad de uso de la herramienta eléctrica.

Advertencias de seguridad comunes para operaciones de lijado:

a) Esta herramienta eléctrica ha sido diseñada para utilizarse como una lijadora. Lea todas las advertencias, instrucciones, ilustraciones y especificaciones proporcionadas con esta herramienta eléctrica. El incumplimiento de las instrucciones enumeradas a continuación puede dar lugar a incendios, descargas eléctricas o lesiones físicas de importancia.

b) No se recomienda llevar a cabo trabajos de rectificado, cepillado metálico, pulido o corte con esta herramienta eléctrica. La ejecución de trabajos para los que esta herramienta eléctrica no ha sido diseñada podría conllevar riesgos y dar lugar a lesiones.

c) No modifique esta herramienta eléctrica para que funcione de un modo que no esté específicamente diseñado y especificado por su fabricante. Dicha modificación puede provocar una pérdida de control y causar graves lesiones personales.

d) No utilice accesorios que no hayan sido específicamente diseñados o recomendados por el fabricante de la herramienta. El hecho de que algún accesorio pueda acoplarse a su herramienta eléctrica no garantiza la utilización segura del mismo.

e) La velocidad nominal del accesorio debe igualar como mínimo la velocidad máxima que se indica en la herramienta eléctrica. Los accesorios que funcionen a una velocidad superior a su velocidad nominal pueden romperse y salir despedidos de la herramienta.

f) El diámetro externo y el grosor del accesorio no deben superar los márgenes nominales de su herramienta eléctrica. Los accesorios con un tamaño inapropiado no podrán controlarse ni protegerse correctamente.

g) Las dimensiones del montaje del accesorio deben ajustarse a las dimensiones de los elementos de montaje de la herramienta eléctrica. Los accesorios que no se ajustan a los elementos de montaje de la herramienta se desequilibrarán, vibrarán en exceso y pueden provocar una pérdida de control.

h) No utilice accesorios dañados. Antes de cada uso, examine los accesorios en busca de astillas o fisuras en los discos abrasivos, roturas o desgaste en el plato de apoyo, o púas sueltas o rotas en los cepillos de alambre. Si la herramienta eléctrica o el accesorio se cayeran, inspecciónelos en busca de daños o instale un accesorio que no esté dañado. Una vez inspeccionado e instalado el accesorio, apártense tanto usted como las personas presentes del plano de giro del accesorio instalado y haga funcionar la herramienta eléctrica a su velocidad máxima en vacío durante un minuto. Normalmente, los accesorios dañados se romperán al llevar a cabo esta prueba.

h) Utilice un equipo de protección personal. En función de la aplicación, use una máscara de protección facial, protección ocular o gafas de seguridad. Según resulte

apropiado, emplee una mascarilla antipolvo, protectores auditivos, guantes, o un mandil de trabajo, capaces de protegerle de pequeños fragmentos del accesorio abrasivo o de la pieza de trabajo. La protección ocular debe ser lo suficientemente resistente para detener los fragmentos que salgan despedidos al utilizar la herramienta. La mascarilla antipolvo y el respirador deben ser capaces de filtrar las partículas generadas al trabajar. La exposición prolongada a niveles elevados de ruido podría causar una pérdida auditiva.

k) Mantenga a las personas presentes a una distancia segura del área de trabajo. Toda persona que acceda al área de trabajo debe utilizar un equipo de protección personal. Los fragmentos de la pieza de trabajo o del accesorio pueden salir despedidos más allá de las inmediaciones del área de trabajo y ocasionar lesiones.

l) Mantenga el cable de alimentación apartado del accesorio en rotación. En caso de perder el control de la herramienta, el cable podría cortarse o enredarse y sus manos o brazos podrían ser atraídos hacia el accesorio en rotación.

m) Nunca deposite la herramienta eléctrica hasta que el accesorio se haya detenido por completo. El accesorio en rotación podría aferrarse a la superficie, arrebatándole el control de la herramienta eléctrica.

n) No haga funcionar la herramienta eléctrica cuando la transporta a su lado. Cualquier contacto fortuito con el accesorio en rotación podría hacer que se enganchase a su ropa y fuera arrastrado hacia su cuerpo.

o) Limpie con frecuencia las ranuras de ventilación de su herramienta eléctrica. Dado que el ventilador del motor atrae el polvo hacia el interior de la unidad, una acumulación excesiva de polvo metálico podría causar una descarga eléctrica.

p) No utilice la herramienta eléctrica cerca de materiales inflamables. Las chispas generadas podrían incendiar estos materiales.

q) No utilice accesorios que requieran refrigerantes líquidos. El agua u otros refrigerantes líquidos pueden causar descargas eléctricas o electrocuciones.

Retroceso de la herramienta y advertencias al respecto

El retroceso es una reacción brusca que se produce cuando los discos, los platos de apoyo, los cepillos u otros accesorios se quedan pillados o enganchados. Al quedarse pillado o enganchado, el accesorio en movimiento se frena bruscamente, haciendo que la herramienta salga despedida de manera descontrolada en la dirección opuesta a su sentido de giro en el punto del pinzamiento. Por ejemplo, si un disco abrasivo se queda pillado o enganchado en la pieza de trabajo, el filo del accesorio que está introduciéndose en el punto del pinzamiento puede hincarse al material haciendo que el disco remonte o retroceda. Según el sentido de giro y la posición del disco en el punto del pinzamiento, podría salir despedido hacia el usuario o en sentido opuesto. En estas circunstancias, los discos abrasivos podrían incluso llegar a romperse.

1. MEDIDAS DE SEGURIDAD

El retroceso está ocasionado por una aplicación y/o manipulación incorrecta de la herramienta eléctrica o debido a su mal estado, y puede evitarse ateniéndose a las medidas preventivas que se detallan a continuación.

a) Sujete firmemente la herramienta eléctrica y mantenga su cuerpo y brazos en una posición propicia para contrarrestar la fuerza de reacción de posibles retrocesos. De incluirse una empuñadura auxiliar, utilícela siempre para maximizar el control de los retrocesos y el par de reacción durante la puesta en marcha. El usuario puede controlar el par de reacción y las fuerzas de retroceso si toma las precauciones oportunas.

b) Nunca ponga su mano cerca del accesorio en rotación. El accesorio podría retroceder sobre su mano.

c) No se sitúe en el lugar hacia donde pueda dirigirse la herramienta eléctrica de producirse un retroceso. El retroceso hará que la herramienta eléctrica salga despedida en dirección opuesta al sentido de giro del disco en el punto de enganche.

d) Proceda con mucha cautela al utilizar la herramienta en esquinas, cantos agudos, etc. Evite que el accesorio rebote o se clave. Las esquinas, los cantos agudos y los rebotes tienden a trabar el accesorio en rotación, pudiendo causar retrocesos o la pérdida de control.

e) No instale una cadena de sierra, una hoja para perfilar madera, o una hoja de sierra dentada. Tales hojas producen retrocesos y pérdidas de control frecuentes

Advertencias de seguridad específicas para operaciones de lijado:

a) No utilice un papel de lija de un tamaño muy superior al del disco. Siga las recomendaciones de los fabricantes a la hora de seleccionar el papel de lija. Un papel de lija demasiado grande que sobresalga el disco de lijado puede producir laceraciones o causar enganches, desgarros en el disco o retrocesos.

b) Sujete la herramienta eléctrica por sus superficies de agarre aisladas, dado que puede hacer contacto con su propio cable. El corte de un cable bajo tensión podría electrificar las piezas metálicas expuestas de la herramienta eléctrica y causar una descarga eléctrica al usuario.

Precauciones al utilizar la lijadora de pared

¡Atención! Cumpla con las siguientes medidas de seguridad básicas para prevenir descargas eléctricas, lesiones o incendios al utilizar herramientas eléctricas. Lea y acate estas instrucciones antes de empezar a utilizar alguna herramienta. Estas instrucciones se deben conservar en un lugar seguro.

- Esta herramienta no se debe utilizar en un entorno donde existan gases inflamables.
- No deje que el cable entre en contacto con partes de su cuerpo.
- Utilice únicamente cables alargadores homologados para el uso en el área de trabajo.
- No fuerce la herramienta efectuando trabajos, tales como desbastes o cepillados, para los cuales no está diseñada, de lo contrario se producirán daños y situaciones de peligro.

1. MEDIDAS DE SEGURIDAD

- Utilice sólo piezas de repuesto idénticas cuando repare la herramienta, de lo contrario no se podrá garantizar el uso seguro de la herramienta.
- La velocidad máxima a la que pueden girar los accesorios debe ser igual o superior a la velocidad máxima de giro de la herramienta. En caso contrario, los accesorios pueden llegar a romperse o resquebrajarse si la herramienta gira a una velocidad superior a la admitida por estos.
- No utilice accesorios dañados. Antes de utilizar la herramienta, compruebe si los accesorios están mellados o agrietados. Por ejemplo, en el caso del plato lijador, compruebe que la placa de apoyo no tenga grietas. Asegúrese de que otras personas no estén en el plano de giro de la herramienta y hágala funcionar a la velocidad máxima durante un minuto para poner a prueba los accesorios.
- No suelte la herramienta hasta que se haya detenido por completo, de lo contrario perderá el control de la misma.
- Limpie periódicamente las ranuras de ventilación de su herramienta.
- Cuando trabaje con la herramienta, sujétela firmemente con ambas manos para garantizar un manejo seguro.
- No lije con un papel de lija demasiado grande. Al elegir plato lijador, tenga en cuenta las especificaciones del fabricante. Si la hoja de lija sobresale del plato lijador, podría producir cortes o atascar la herramienta.
- La herramienta sólo puede conectarse, como máximo, a un tubo de extensión.
- Le recomendamos que utilice siempre guantes de seguridad industrial y gafas protectoras cuando trabaje con la lijadora de pared.
- Es obligatorio usar ropa ceñida.
- Use una máscara antipolvo para protegerse de polvos nocivos y elija una aspiradora adecuada para el trabajo a realizar.

2. DESCRIPCIÓN

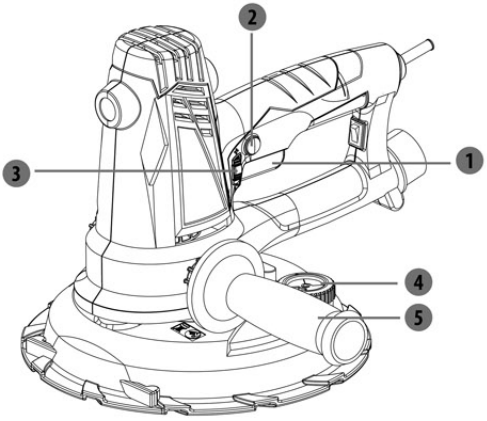

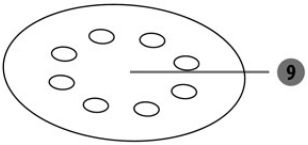

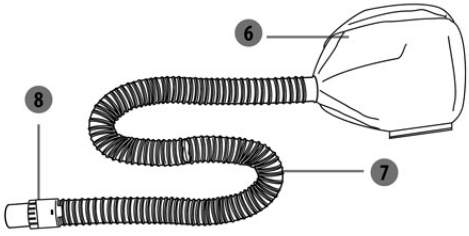

1. Gatillo de accionamiento
2. Botón de bloqueo
3. Regulador de velocidad
4. Regulador de la potencia de succión
5. Empuñadura lateral
6. Bolsa de polvo
7. Tubo de aspiración
8. Adaptador para aspiradora
9. Papel de lija

3. DATOS TÉCNICOS

Modelo	**R7241-W**
Tensión nominal	230-240V~ 50Hz
Potencia nominal	750W
Velocidad nominal	1500-2700 /min
Diámetro del disco de lijado	180mm
Diámetro del papel de lija	180mm
Peso	2.2kg
Grado de protección	Class II
Valores de emisión sonora	L_{pA}:73 dB(A); L_{WA}: 84 dB(A) K_{pA}=3dB;K_{WA}:3dB
Valor de emisión de vibraciones	$a_{h,DS}$ = 4,19 m/s^2 K=1,5 m/s^2

ES

3. DATOS TÉCNICOS

NOTA:

-Los valores totales de vibración y de emisión de sonido especificados han sido medidos de acuerdo con un método de prueba estándar y pueden emplearse para comparar una herramienta con otra;

-Los valores totales de vibración y de emisión de sonido especificados también pueden utilizarse para medir el grado de exposición de forma preliminar.

ADVERTENCIA:

-Las emisiones de vibraciones y de ruido durante el uso real de la herramienta eléctrica pueden no coincidir con el valor total declarado dependiendo del modo en que se use la herramienta y, sobre todo, en función del tipo de pieza con la que se esté trabajando;

-Es necesario identificar las medidas de seguridad para proteger al operario de acuerdo con la estimación de la exposición en condiciones reales de uso (teniendo en cuenta todos los factores del ciclo de trabajo, como los momentos en los que la herramienta está apagada o cuando está operando en vacío, así como el tiempo de retardo al accionar el interruptor).

-Se recomienda el uso de protección para los oídos por parte del operario.

4. ANTES DE USAR

¡PELIGRO! Riesgo de lesiones debido a descargas eléctricas.
¡Advertencia! ¡No lo enchufe hasta haber completado su montaje!

MONTAJE Y AJUSTE

NOTA: Desenchufe la herramienta antes cualquier tarea de ajuste o montaje.

4. ANTES DE USAR

•Compruebe si la frecuencia nominal del suministro de corriente corresponde con la indicada en el rótulo de especificaciones eléctricas de la herramienta.
•Antes de usar la herramienta, lea atentamente el folleto de instrucciones.
•Gire la empuñadura auxiliar sobre sí misma para apretarla.
Ajuste la velocidad entre 1500-2700/min con el regulador de velocidad en función de la superficie a lijar.
•Pegue el papel de lija al plato.
Asegúrese que los agujeros en el papel de lija estén alineados con los agujeros del plato.
•Inserte el adaptador de la aspiradora en la boca de extracción de polvo de la herramienta.
•Conecte la bolsa de polvo.
La bolsa de polvo viene ya conectada al tubo de aspiración.
Acuérdese de vaciar la bolsa de polvo cuando se requiera.

5. MODO DE EMPLEO

•No sujete la herramienta desde el plato de lijado.
•Sujete la herramienta con ambas manos.
•Encienda la herramienta y ajuste su velocidad en función del trabajo de lijado.
- Quite las partes desmontables del disco para que pueda lijar con facilidad por los bordes y las esquinas de las paredes.
- Extienda la herramienta hasta la mitad para las paredes altas.
- Extienda la herramienta hasta su longitud máxima para los techos.
•¡No ejerza demasiada presión al usar la herramienta para evitar que se sobrecargue! Ejerza la presión justa para conseguir un lijado más efectivo. La calidad del lijado se obtiene principalmente eligiendo el material abrasivo apropiado para cada tarea.
•Una vez finalizado el trabajo de lijado, apague la herramienta y desenchufe el cable de alimentación.
•Dos opciones para la extracción de polvo
Se puede llevar a cabo una extracción interna o externa de las partículas de polvo. El sistema de extracción interno de 8 agujeros recoge las partículas finas de polvo, confiriendo adherencia a la pared y el techo, para lograr un efecto de extracción perfecto.
•Regulador de la potencia de succión
Reduzca la potencia de succión girando el regulador hacia la izquierda, y auméntela girándolo hacia la derecha.

6. MANTENIMIENTO

¡PELIGRO! Riesgo de lesiones debido a descargas eléctricas.
¡Advertencia! Siempre debe desconectar el enchufe de la toma de corriente antes de limpiar, almacenar o realizar tareas de mantenimiento.

- Su herramienta eléctrica no requiere ningún tipo de lubricación o mantenimiento adicional. Guarde siempre su herramienta eléctrica en un lugar seco.
- Si fuera necesario reemplazar el cable de alimentación, esto debe hacerlo el fabricante o su agente para evitar riesgos relacionados con la seguridad.
- En caso de avería, devuelva la lijadora a un distribuidor autorizado para que la repare.

Limpieza

- En la medida de lo posible, mantenga los dispositivos de seguridad, las ranuras de ventilación y la carcasa del motor libres de polvo y suciedad.
- Limpie la herramienta frotándola con un paño limpio o con aire comprimido a baja presión.
- Le recomendamos limpiar la herramienta cada vez que termine de utilizarla.
- Limpie la herramienta regularmente frotándola con un paño humedecido y un poco de jabón suave. No utilice productos limpiadores ni disolventes para limpiar, ya que podrían deteriorar las piezas de plástico de la unidad. También debe asegurarse de que no penetre agua en el interior de la unidad.

Escobillas de carbón

Si las escobillas de carbón necesitan ser reemplazadas, encargue dicha tarea a un técnico cualificado (reemplace siempre ambas escobillas al mismo tiempo).

7. RESOLUCIÓN DE PROBLEMAS

¡PELIGRO! Riesgo de lesiones debido a descargas eléctricas.
¡Advertencia! Antes de intentar localizar cualquier avería, apague y desenchufe la herramienta.

Problemas	Posibles causas	Acciones correctivas
El interruptor está en la posición de encendido, pero el motor no se enciende.	Los cables del enchufe o de la toma de corriente están sueltos.	Haga revisar o reparar el enchufe o la toma de corriente.
	El interruptor está averiado.	Reemplace el interruptor.
Al encender la herramienta se producen ruidos extraños, o bien el motor no funciona o lo hace muy despacio.	Existe un fallo en los contactos del interruptor.	Reemplace el interruptor.
	Componente atascado.	Haga revisar o reparar la herramienta eléctrica.
	Al ejercer demasiada presión el motor se ralentiza.	Ejerza menos presión sobre la herramienta cuando realice algún trabajo.
El motor se calienta.	Han penetrado objetos en el interior del motor.	Haga retirar los objetos del interior de la herramienta.
	Falta de lubricación o lubricante contaminado.	Haga que le apliquen grasa o la reemplacen.
	Demasiada presión	Ejerza menos presión sobre la herramienta cuando realice algún trabajo.
Chispas frecuentes o intensas en el conmutador.	Cortocircuito en el inducido.	Reemplace el inducido.
	Las escobillas de carbón están desgastadas o atascadas.	Haga revisar las escobillas de carbón.
	Funcionamiento poco fluido del conmutador.	Haga limpiar o lijar la superficie del conmutador.

8. ELIMINACIÓN Y RECICLAJE



¡ATENCIÓN! Este producto ha sido marcado con un símbolo que hace referencia al deshecho de residuos eléctricos y electrónicos. Esto significa que este producto no debe desecharse con el resto de la basura doméstica, sino a través de un sistema de recogida que cumpla con la Directiva Europea RAEE. Solicite información al distribuidor o la autoridad local sobre el reciclaje. El producto será entonces reciclado o desmantelado con el fin de reducir el impacto en el medioambiente. Los aparatos eléctricos y electrónicos pueden ser perjudiciales para el medioambiente y la salud humana, dado que contienen sustancias peligrosas.

9. GARANTÍA

1. Los productos están diseñados para ofrecer los más altos estándares de calidad del sector del bricolaje. Ofrecemos en todos sus productos una garantía de 24 meses a partir de su fecha de compra. Esta garantía cubre cualquier defecto de material o fabricación que pudiera surgir. No se admitirá ninguna otra reclamación de naturaleza alguna, ya esté relacionada directa o indirectamente con la mano de obra y/o los materiales.
2. De observarse algún defecto o problema en el producto, siempre debe consultar primero con su distribuidor. En la mayoría de los casos, el distribuidor podrá resolver el problema o corregir el defecto.
3. Las reparaciones o la sustitución de piezas no extenderán el periodo original de la garantía.
4. Los defectos debidos al uso incorrecto o desgaste normal del producto no están cubiertos por la garantía.

Entre otros, se hace referencia al desgaste de interruptores, interruptores de protección de circuitos y motores.

5. **Su reclamación durante el periodo de garantía solo podrá procesarse si se cumplen los siguientes requisitos:**

- Presentación del recibo de compra como prueba válida de la fecha de compra del producto.
- No se han efectuado reparaciones y/o reemplazos en el producto por parte de terceros.
- No se ha efectuado un uso incorrecto del aparato (sobrecarga o instalación de accesorios no aprobados por el fabricante).
- No se han producido daños en el producto debido a factores externos o cuerpos extraños como arena o piedras.
- No se han producido daños en el producto debido al incumplimiento de las medidas de seguridad o las instrucciones de uso.

6. Los criterios de la garantía se aplican conjuntamente con nuestras cláusulas y condiciones de venta y envío del producto.
7. Las herramientas defectuosas que vayan a ser devueltas a través del distribuidor serán admitidas siempre y cuando el producto esté correctamente embalado. Si el consumidor decide enviar directamente un producto defectuoso, sólo podrá procesarse si el consumidor abona los costes de envío.
8. Los productos que se envíen mal embalados no serán aceptados.

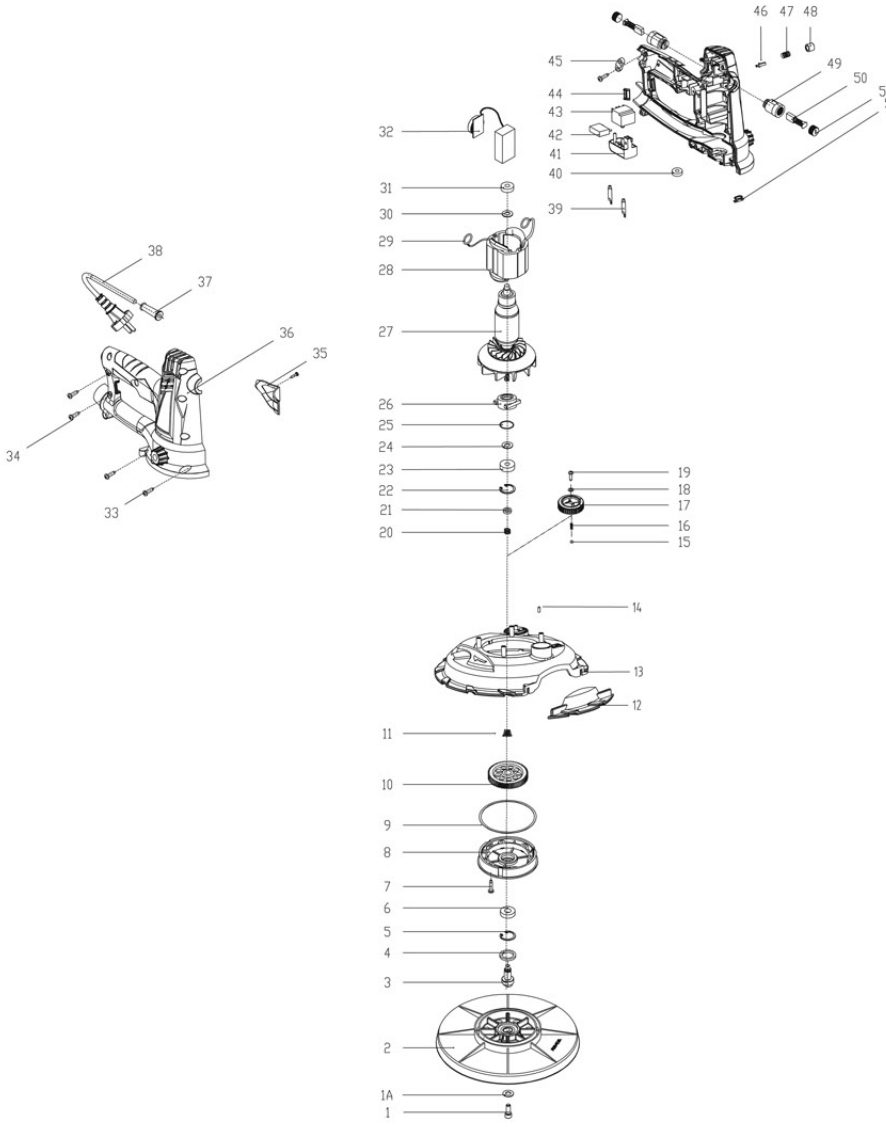
46
47
48
45
49
44
50
43
51
42
52
41
40
32
39
31
30
29
38
28
37
27
36
35
26
34
25
24
19
23
18
22
17
21
16
20
15
14
13
12
11
10
9
8
7
6
5
4
3
2
1A
1
33

ES

SÍMBOLOS



AVISO – Para reduzir o risco de lesões, o utilizador tem de ler o manual de instruções. Use estas instruções de funcionamento para se familiarizar com o produto, a utilização adequada e as instruções de segurança. Guarde estas instruções de funcionamento num local seguro, para futuras referências.



Por razões de segurança, crianças e jovens com menos de 16 anos, bem como pessoas que não estejam familiarizadas com estas instruções de funcionamento, não podem usar este produto. Pessoas com capacidades físicas ou mentais reduzidas só podem usar o produto se forem supervisionadas ou ensinadas por uma pessoa responsável.

Os seguintes símbolos são usados neste manual:



Tipo e fonte do perigo: O não seguimento destes avisos de perigo pode dar origem a lesões físicas ou morte.



Tipo e fonte do perigo: Este símbolo de perigo avisa para danos no aparelho, ambiente e outra propriedade.



Nota: Este símbolo significa que existe informação que o pode ajudar a compreender melhor os processos envolvidos.



Aparelho de classe II



Use proteção ocular.



Use máscara respiratória



Use proteção para as mãos.



Este produto é reciclável. Se deixar de o utilizar, entregue-o num centro de reciclagem de resíduos.

UTILIZAÇÃO PREVISTA

Esta máquina foi criada para amolar, lixar e polir paredes ásperas e chão. Não use acessórios para a máquina para outros trabalhos para além daqueles para os quais a máquina foi criada! Todas as outras aplicações estão expressamente excluídas.

ÍNDICE

1. Instruções de segurança
2. Descrição
3. Características técnicas
4. Antes de utilizar
5. Funcionamento
6. Manutenção
7. Resolução de problemas
8. Eliminação e reciclagem
9. Garantia
10. Declaração de Conformidade CE

1. INSTRUÇÕES DE SEGURANÇA

AVISO: Leia todos os avisos de segurança e instruções. O incumprimento das instruções e advertências de segurança pode ter como consequência a existência de perigo de incêndio, de choques elétricos e/ou de lesões graves.

Guarde todos os avisos e instruções para futuras referências.
O termo "ferramenta elétrica" nos avisos diz respeito à sua ferramenta alimentada pela rede (com fio) ou com bateria (sem fio).

1. SEGURANÇA NA ÁREA DE TRABALHO

a) Mantenha a área de trabalho limpa e bem iluminada. Áreas desarrumadas e escuras são propícias a acidentes.

b) Não utilize ferramentas elétricas em ambientes explosivos, por exemplo, na presença de líquidos, gases ou pós inflamáveis. As ferramentas elétricas produzem faíscas que podem inflamar o pó ou fumos.

c) Mantenha as crianças e pessoas que passem afastadas enquanto trabalhar com a ferramenta elétrica. As distrações podem fazer com que perca o controlo.

2. SEGURANÇA ELÉTRICA

a) As fichas da ferramenta elétrica têm de corresponder à tomada. Nunca modifique a ficha de algum modo. Não utilize qualquer adaptador com ferramentas elétricas com ligação à terra. Fichas não modificadas e tomadas correspondentes reduzirão o risco de choque elétrico.

b) Evite o contacto do corpo com superfícies ligadas à terra, tais como tubos, radiadores, bases e frigoríficos. Existe um risco acrescido de choque elétrico se o seu corpo estiver ligado à terra.

c) Não exponha as ferramentas elétricas à chuva ou a condições húmidas. A entrada da água na ferramenta elétrica aumentará o risco de choque elétrico.

d) Não force o fio. Nunca utilize o fio para transportar, puxar ou desligar a ferramenta elétrica. Mantenha o fio afastado do calor, óleo, arestas afiadas ou peças móveis. Fios danificados ou presos aumentam o risco de choque elétrico.

e) Quando estiver a trabalhar com uma ferramenta elétrica ao ar livre, utilize uma extensão adequada para a utilização no exterior. A utilização de um fio adequado ao exterior reduz o risco de choque elétrico.

f) Se for inevitável trabalhar com uma ferramenta elétrica num local húmido, use um dispositivo de corrente residual. A utilização de um DCR reduz o risco de choque elétrico.

3. SEGURANÇA PESSOAL

a) Mantenha-se alerta, observe o que está a fazer e use senso comum quando estiver a trabalhar com uma ferramenta elétrica. Não utilize uma ferramenta elétrica enquanto estiver cansado ou sob o efeito de drogas, álcool ou medicação. Um momento de falta de atenção enquanto trabalha com ferramentas elétricas pode resultar em lesões sérias.

b) Use equipamento pessoal de proteção. Utilize sempre proteção para os olhos. O equipamento de segurança, tal como máscara de pó, calçado de segurança antiderrapante, capacete de segurança, ou proteção para os ouvidos, utilizado nas condições adequadas reduzirá a hipótese de lesões.

c) Evite ligações sem intenção. Certifique-se que o interruptor está na posição de desligado (off), antes de ligar à rede elétrica e/ou bateria, segurar ou transportar a ferramenta. Transportar ferramentas elétricas com o seu dedo no interruptor ou fornecer energia a ferramentas elétricas que tenham o interruptor na posição de ligado convida a acidentes.

d) Retire qualquer chave de ajuste ou chave de fendas antes de ligar a energia. Uma chave de fendas ou uma chave deixada ligada a uma peça rotativa da ferramenta elétrica pode resultar em lesão.

e) Não se estique demasiado. Mantenha sempre a base e o equilíbrio adequados. Isso proporciona um melhor controlo da ferramenta elétrica em situações inesperadas.

f) Vista-se adequadamente. Não use roupas largas ou joalharia. Mantenha o cabelo, roupa e luvas afastados das partes móveis. Roupas largas, jóias ou cabelo comprido podem ser apanhados pelas peças em movimento.

1. INSTRUÇÕES DE SEGURANÇA

g) Se forem fornecidos dispositivos para a extração de poeiras e instrumentos de recolha, certifique-se de que estão ligados e que são utilizados de forma correta. A utilização destes dispositivos pode reduzir os perigos relacionados com o pó.

h) Não permita que a familarização ganha com a utilização de ferramentas o torne mais complacente e ignore os princípios de segurança da ferramenta. Uma ação descuidada pode causar lesões severa numa fração de segundo.

4. UTILIZAÇÃO E CUIDADOS DA FERRAMENTA ELÉTRICA

a) Não force a ferramenta elétrica. Utilize a ferramenta elétrica correta para a sua aplicação. A ferramenta elétrica correta fará o trabalho melhor e de forma mais segura ao ritmo para o qual foi concebida.

b) Não utilize a ferramenta elétrica se o interruptor não a ligar ou desligar. Qualquer ferramenta elétrica que não possa ser controlada pelo interruptor torna-se perigosa e tem de ser reparada.

c) Desligue a ficha da fonte de alimentação e/ou a bateria da ferramenta elétrica antes de fazer quaisquer ajustes, mudar de acessórios, ou guardar as ferramentas elétricas. Tais medidas de segurança preventiva ajudam a reduzir os riscos de ligar inadvertidamente a ferramenta elétrica.

d) Guarde ferramentas elétricas desligadas fora do alcance de crianças e não permita que pessoas estranhas às ferramentas elétricas ou a estas instruções trabalhem com a ferramenta elétrica. As ferramentas elétricas são perigosas nas mãos de utilizadores sem formação.

e) Proceda à manutenção das ferramentas elétricas. Verifique se existe desalinhamento ou colagem das peças móveis, quebra de peças e qualquer outra condição que possa afetar o funcionamento da ferramenta elétrica. Se estiver danificada, leve a ferramenta elétrica para ser reparada antes da utilização. Muitos acidentes são provocados pela fraca manutenção das ferramentas elétricas.

f) Mantenha as ferramentas de corte afiadas e limpas. Ferramentas devidamente mantidas com arestas de corte afiadas são menos fáceis de prender e mais fáceis de controlar.

g) Use a ferramenta elétrica, acessórios e brocas, etc., de acordo com estas instruções, tendo em conta as condições de trabalho e o trabalho a ser efetuado. A utilização da ferramenta elétrica para operações diferentes daquelas para que foi criada pode dar origem a uma situação perigosa.

h) Mantenha as pegas e superfícies de segurar secas,limpas e sem óleo ou gordura.pegas e superfícies de segurar escorregadias não permitem o manuseamento seguro nem o controlo da ferramenta em situações inesperadas.

5. REPARAÇÃO

a) A nossa ferramenta elétrica deverá ser reparada apenas por um reparador qualificado, usando apenas peças de substituição idênticas. Tal irá assegurar que a segurança da ferramenta elétrica é mantida.

Avisos de Segurança Comuns para Operações de Lixagem:

a) Esta ferramenta elétrica foi criada para funcionar como lixadeira. Leia todos os avisos de segurança, instruções, ilustrações e especificações fornecidas com esta ferramenta elétrica. Não seguir todas as instruções apresentadas abaixo pode resultar em choque elétrico, incêndio e/ou lesões graves.

b) Não recomendamos que efetue com esta ferramenta elétrica operações como afiar, escovar, polir ou cortar. Operações para as quais a ferramenta elétrica não tenha sido criada podem dar origem a perigos e causar lesões pessoais.

c) Não modifique esta ferramenta elétrica para funcionar de uma forma que não tenha sido especificamente concebida e especificada pelo fabricante da ferramenta. Tal modificação pode resultar numa perda de controlo e causar ferimentos graves.

d) Não use acessórios que não tenham sido criados especificamente e recomendados pelo fabricante para a ferramenta. Não é por o acessório poder ser fixado na sua ferramenta elétrica que irá assegurar um funcionamento seguro.

e) A velocidade nominal do acessório tem de ser, pelo menos, igual à velocidade máxima assinalada na ferramenta elétrica. Os acessórios que funcionem mais depressa do que a sua velocidade nominal podem partir e separar-se da ferramenta.

f) O diâmetro exterior e grossura do seu acessório têm de estar dentro da capacidade nominal da sua ferramenta elétrica. Acessórios com um tamanho incorreto não podem ser protegidos ou controlados adequadamente.

g) As dimensões do acessório de montagem devem corresponder com as dimensões dos componentes de montagem da ferramenta elétrica. Os acessórios que não correspondam aos componentes de montagem da ferramenta eléctrica ficarão desiquilibrados, vibrarão excessivamente e poderão causar perda de controlo.

h) Não utilize um acessório danificado. Antes de cada utilização, inspecione o acessório, como os discos abrasivos, quanto a rachas e fendas, as proteções quanto a fendas, rasgões ou desgaste excessivo, as escovas quanto a fios soltos ou partidos. Se a ferramenta elétrica ou o acessório caírem, verifique se existem danos. Nesse caso, instale um acessório sem danos. Após inspecionar e instalar um acessório, você e terceiros deverão estar afastados do acessório rotativo e utilizar a ferramenta elétrica com a velocidade máxima sem carga durante um minuto. Os acessórios danificados partem-se habitualmente durante este tempo de teste.

1. INSTRUÇÕES DE SEGURANÇA

i) Use equipamento pessoal de proteção. Dependendo da aplicação, use uma proteção para o rosto e óculos de segurança ou de proteção. Se necessário, use uma máscara para o pó, proteções auditivas, luvas e um avental capaz de parar pequenos fragmentos abrasivos. A proteção visual tem de ser capaz de parar o lixo a voar criado por várias operações. A máscara para o pó ou respiratória tem de ser capaz de filtrar partículas geradas pelo seu funcionamento. A exposição prolongada a ruído intenso pode causar a perda de audição.

k) Mantenha terceiros a uma distância segura da área de trabalho. Quem entrar na área de trabalho tem de usar equipamento de proteção pessoal. Fragmentos da peça trabalhada ou de um acessório partido podem soltar-se e causar leões para além da área imediata da operação.

l) Coloque o fio afastado do acessório giratório. Se perder o controlo, o fio poderá ser cortado ou puxado e a sua mão ou o seu braço poderá ser puxado para dentro do acessório rotativo.

m) Nunca coloque a ferramenta elétrica no chão até que o acessório pare por completo. O acessório giratório pode agarrar-se à superfície e fazer com que perca o controlo da ferramenta elétrica.

n) Não utilize a ferramenta elétrica enquanto a transportar ao seu lado. O contacto acidental com o acessório giratório pode agarrar-se à sua roupa, puxando o acessório contra o seu corpo.

o) Limpe regularmente os orifícios de ventilação da ferramenta elétrica. A ventoinha do motor puxa o pó para dentro da estrutura e a acumulação excessiva de metal em pó pode dar origem a perigos elétricos.

p) Não utilize a ferramenta elétrica perto de materiais inflamáveis. As faíscas podem incendiar estes materiais.

q) Não use acessórios que requeiram líquidos de arrefecimento. A utilização de água ou outros líquidos de arrefecimento pode dar origem a eletrocussão ou choque.

Avisos Relacionados com Ressaltos

O ressalto é uma reação súbita de um disco rotativo, almofada, escova ou qualquer outro acessório que fique preso. Ao ficar preso, o acessório rotativo perde o controlo rapidamente, forçando a rotação do acessório na direção oposta no ponto em que fica preso.

Por exemplo, se um disco abrasivo ficar preso numa peça a ser trabalhada, a extremidade do disco que está a entrar no ponto em que fica preso entra na superfície do material, fazendo com que o disco saia ou ressalte. O disco pode saltar para longe ou contra o operador, dependendo da direção do movimento do disco na altura em que fica preso. Os discos abrasivos também se podem partir nestas condições.

O ressalto é o resultado de uma utilização ou condições inadequadas ou incorretas da ferramenta e pode ser evitado tomando as devidas precauções apresentadas abaixo.

1. INSTRUÇÕES DE SEGURANÇA

a) Segure bem a ferramenta elétrica e coloque o seu corpo e braço para que consiga resistir à força do ressalto. Use sempre a pega auxiliar, se existir, para um controlo máximo do ressalto ou reação do binário durante o arranque. O operador pode controlar as reações do binário ou forças de ressalto, se tomar as devidas precauções.

b) Nunca coloque as mãos perto dos acessórios rotativos. Os acessórios podem ressaltar contra as suas mãos.

c) Não coloque o seu corpo na área para onde a ferramenta se irá dirigir se ocorrer um ressalto. O ressalto atira a ferramenta na direção oposta ao movimento do disco no ponto em que fica preso.

d) Tenha especial atenção quando trabalhar em cantos, extremidades afiadas, etc. Evite baloiçar e prender o acessório. Cantos, extremidades afiadas ou baloiçar a ferramenta pode fazer com que o acessório rotativo prenda e causa a perda de controlo ou ressalto.

e) Não fixe uma lâmina de trabalhar madeira do tipo motosserra nem uma lâmina de serra dentada. Tais lâminas criam ressaltos frequentes e perda de controlo.

Avisos de Segurança Específicos para Operações de Lixagem:

a) Não use discos de lixa excessivamente grandes. Siga as recomendações do fabricante quando escolher o papel de lixa. Papel de lixa maior que ultrapasse a almofada de lixagem apresenta um perigo de laceração e pode provocar um bloqueio, desgaste do disco ou ressalto.

b) Segure a ferramenta elétrica apenas através das superfícies de segurar isoladas, pois o cortador pode entrar em contacto com o próprio fio. Cortar um fio "vivo" fará com que as peças de metal expostas da ferramenta elétrica de corte dêem um choque ao operador.

Precauções ao utilizar a lixadeira de braço

Atenção! Tem de seguir as precauções básicas de segurança contra choques elétricos, lesões e perigo de fogo quando usar ferramentas elétricas. Leia e siga estas instruções antes de começar a usar quaisquer ferramentas. Estas instruções têm de ser mantidas num lugar seguro.

- O equipamento nunca pode ser usado em locais onde exista uma atmosfera explosiva.
- Não deixe o fio tocar em qualquer parte do seu corpo.
- Use apenas extensões aprovadas para serem utilizadas na área de trabalho.

1. INSTRUÇÕES DE SEGURANÇA

- Não force a máquina a fazer trabalhos para que não foi criada, por exemplo, lixagem brusca, escovagem, etc.

Caso contrário, podem ocorrer danos e lesões.

- Use apenas peças sobresselentes idênticas quando proceder à reparação. Caso contrário, não podemos garantir um funcionamento sem riscos.
- A velocidade permitida para os acessórios tem de ser, pelo menos, igual à velocidade máxima da máquina. Caso contrário, podem partir-se ou ficar rachados quando funcionarem a velocidades superiores à velocidade permitida pela máquina.
- Não utilize um acessório danificado. Antes da utilização, verifique sempre se os acessórios estão cortados ou rachados. Por exemplo, numa almofada de amolar, certifique-se de que a placa de apoio não está rachada. Certifique-se de que todos estão afastados da área de rotação da máquina e utilize a máquina à velocidade máxima de rotação durante um minuto, para testar c uidadosamente os acessórios.
- Não largue a máquina enquanto esta não tiver parado por completo. Caso contrário, perderá o controlo da máquina.
- Limpe regularmente a saída dos fumos da sua máquina.
- Durante um trabalho, controle firmemente a máquina com ambas as mãos, para assegurar um funcionamento seguro.
- Quando lixar, não use papel de lixa demasiado grande. Quando escolher um disco de amolar, tenha em conta as especificações do fabricante. Papel de lixa para além do bloco de amolar conduz ao risco de corte e lesões e também pode ficar preso.
- A máquina só pode ser ligada no máximo a um tubo de extensão.
- Recomendamos que use sempre luvas de segurança industriais e óculos de segurança quando usar o aparelho.
- É obrigatória a utilização de roupas justas.
- Use máscara de proteção para se proteger dos pós nocivos e escolha um aspirador adequado.

2. DESCRIÇÃO

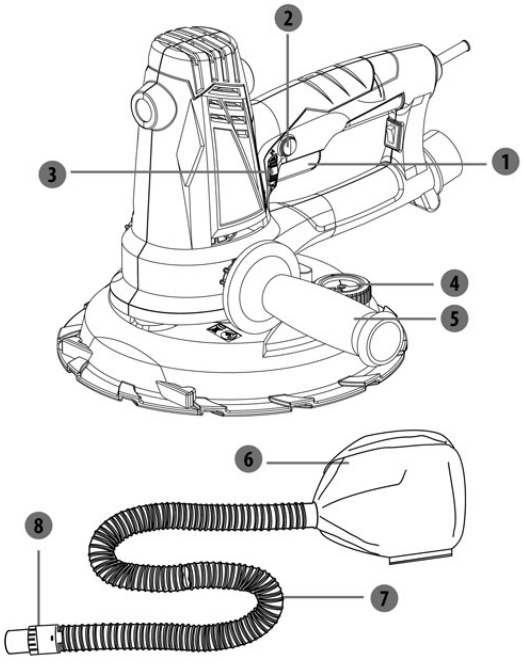

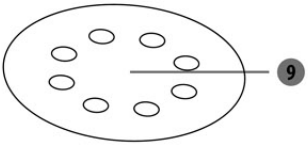

1. Interruptor de ligar/desligar
2. Botão de manter ligado
3. Disco da velocidade
4. Disco de potência de aspiração
5. Pega lateral
6. Saco do pó
7. Tubo de aspiração
8. Adaptador de aspiração
9. papel de lixa

3. CARACTERÍSTICAS TÉCNICAS

Modelo	**R7241-W**
Voltagem Nominal	230-240V~ 50Hz
Potência nominal	750W
Velocidade nominal	1500-2700/min
Diâmetro do disco de lixar	180 mm
Diâmetro do papel de lixa	180 mm
Peso	2,2 kg
Classe de proteção	Classe II
Valor de emissão de ruídos	L_{pA}:73 dB(A); L_{Wa}: 84 dB(A);K_{pA}=3 dB;K_{Wa}:3dB
Valor de emissão da vibração	ah,DS = 4,19 m/s^2 K=1,5 m/s^2

3. CARACTERÍSTICAS TÉCNICAS

Observação:
- O(s) valor(es) total(is) de vibração declarado(s) e o(s) valor(es) declarado(s) de emissão de ruído foram medidos de acordo com um método de teste standard e podem ser usados para comparar uma ferramenta com outra;
- O(s) valor(es) total(is) de vibração declarado(s) e o(s) valor(es) declarado(s) de emissão de ruído também podem ser utilizados numa avaliação preliminar da exposição.

Aviso:
- As emissões de vibração e de ruído durante a utilização da ferramenta elétrica podem diferir dos valores declarados, dependendo da maneira como a ferramenta é utilizada, especialmente do tipo de peça que está a ser trabalhada;
- Necessidade de identificar as medidas de segurança para proteger o utilizador que são baseadas numa estimativa de exposição nas condições reais de utilização (tomando em consideração todas as partes do ciclo de funcionamento, como os momentos em que a ferramenta está desligada e quando funciona lentamente além do tempo de colocação em funcionamento).
- Recomendação para o utilizador usar uma proteção auditiva.

4. ANTES DA UTILIZAÇÃO

PERIGO! Risco de lesão devido a choques elétricos.
Aviso! Não ligue antes de ter efetuado a instalação por completo!

MONTAGEM E AJUSTE

NOTA: Antes de qualquer montagem e ajuste, retire sempre a ficha da tomada.

4. ANTES DA UTILIZAÇÃO

•Verifique se a frequência nominal da alimentação corresponde aos dados na placa das especificações.
•Antes de utilizar a ferramenta, leia com atenção o manual de instruções.
•Aperte a pega lateral rodando-a.
Ajuste a velocidade de 1500-2700/min para diferentes superfícies a serem lixadas, usando o disco da velocidade.
•Cole o papel de lixa à almofada.
Certifique-se de que os orifícios no papel de lixar correspondem com precisão aos orifícios na almofada.
•Insira o adaptador de aspiração no acesso ao pó da máquina.
•Ligue o saco do pó.
O saco do pó já vem ligado ao tubo de aspiração.
Certifique-se de que limpa frequentemente o saco do pó.

5. FUNCIONAMENTO

•Não segure a almofada de lixar da máquina.
•Segure bem a máquina com ambas as mãos.
•Ligue a máquina para começar a lixar.
- Retire as peças amovíveis no disco, depois pode lixar facilmente ao longo das extremidades e o canto da parede.
- Utilize a máquina com comprimento médio em paredes altas.
- Utilize a máquina com o comprimento máximo no teto.
•Não faça pressão excessiva na máquina, para evitar sobrecargas! Faça a pressão adequada para melhores efeitos de lixagem. Uma boa lixagem tanto no efeito como na qualidade pode ser obtida escolhendo o material abrasivo adequado.
•Quando terminar de lixar, desligue a máquina e retire a ficha da tomada.
•Duas opções para extrair o pó
Existe uma extração interna e externa para as partículas do pó. O sistema de extração interna de 8 orifícios recolhe as finas partículas de pó, permitindo aderir a uma parede e teto, obtendo um efeito perfeito da extração do pó.
•Ajuste da potência de aspiração
Reduza a potência de aspiração rodando o disco para a esquerda, e aumente, rodando-o para a direita.

6. MANUTENÇÃO

PERIGO! Risco de lesão devido a choques elétricos.
Aviso! Retire sempre a ficha da tomada antes de reparar, limpar ou guardar.

- A ferramenta não precisa de lubrificação nem de manutenção. Guarde sempre a ferramenta num lugar seco.
- Se o fio da alimentação tiver de ser substituído, isto tem de ser feito pelo fabricante ou pelo seu agente de reparação, de modo a evitar qualquer perigo de segurança.
- Se o problema não puder ser resolvido, entregue o aparelho num revendedor autorizado, para que se proceda à reparação.

Limpeza

- Mantenha todos os dispositivos de segurança, entradas de ventilação do ar e estrutura do motor limpos e sem pó sempre que possível.
- Limpe a unidade com um pano limpo, ou sopre com ar comprimido de baixa pressão.
- Recomendamos que limpe o aparelho imediatamente após a utilização.
- Limpe o aparelho regularmente com um pano ligeiramente embebido em água e algum detergente suave. Não use agentes de limpeza nem solventes. Estes podem atacar as peças de plástico do equipamento. Também tem de se certificar de que não entra água dentro da unidade.

Escovas de carbono

Se as escovas de carbono tiverem de ser substituídas, isso deverá ser feito por um técnico qualificado (substitua sempre as duas escovas em simultâneo).

7. RESOLUÇÃO DE PROBLEMAS

PERIGO! Risco de lesão devido a choques elétricos.
Aviso! Antes de resolver qualquer problema, desligue a ferramenta e retire a ficha da tomada.

Problemas	Causas prováveis	Solução
O interruptor de funcionamento está ligado, mas o motor não funciona.	Os fios na ficha ou na tomada estão soltos.	A ficha ou a tomada têm de ser reparadas.
	O interruptor está danificado.	O interruptor tem de ser substituído.
O interruptor de funcionamento está ligado, mas ouvem-se sons estranhos e o motor não funciona ou funciona muito lentamente.	O contacto do interruptor está danificado.	O interruptor tem de ser substituído.
	Componente obstruído.	A ferramenta elétrica tem de ser verificada ou reparada.
	Demasiada força e o motor está a esforçar-se.	Faça menos força durante a tarefa.
O motor fica quente.	Entraram substâncias estranhas dentro do motor.	Retire as substâncias estranhas.
	Falta de lubrificante, ou lubrificante contaminado.	Aplique ou substitua o lubrificante.
	Demasiada pressão.	Faça menos força durante a tarefa.
Saem muitas faíscas do comutador.	Curto-circuito na estrutura.	Substitua a estrutura.
	As escovas de carbono estão gastas ou presas.	Leve as escovas de carbono para serem inspecionadas.
	Comutador a esforçar-se muito.	Limpe a superfície do comutador.

8. ELIMINAÇÃO E RECICLAGEM



CUIDADO! Este produto tem um símbolo relativo à eliminação de resíduos elétricos e eletrónicos. Isto significa que este produto não deverá ser eliminado juntamente com o lixo doméstico comum e que deverá ser entregue num sistema de recolha em conformidade com a Diretiva Europeia REEE. Contacte as autoridades locais ou o seu revendedor para obter conselhos quanto à reciclagem. Será então reciclado ou desmontado, de modo a reduzir o impacto no ambiente. O equipamento elétrico e eletrónico pode ser perigoso para o ambiente e para a saúde humana, pois contém substâncias nocivas.

9. GARANTIA

1. Os produtos foram criados com as normas de qualidade mais elevadas. Oferecemos uma garantia de 24 meses para os seus produtos, a partir da data da compra. Esta garantia aplica-se a todos os defeitos de material e de fabrico que possam aparecer. Outras queixas de qualquer natureza, quer diretas ou indiretas, relativas a pessoas e/ou materiais, não são aceites.
2. No caso de um problema ou defeito, primeiro deve consultar sempre o seu revendedor. Em grande parte dos casos, o revendedor será capaz de resolver o problema ou corrigir o defeito.
3. As reparações ou substituição de peças não vão para além do período original da garantia.
4. Defeitos que tenham aparecido como resultado de uma utilização inadequada ou desgaste não são abrangidos pela garantia.

Entre outras coisas, isto diz respeito a interruptores, interruptores do circuito de proteção e motores, no caso de desgaste.

5. A sua queixa dentro da garantia só pode ser processada se:

- Fornecer uma prova da data da compra na forma de recibo.
- Não tenham sido feitas reparações e/ou substituições por terceiros.
- O aparelho não tenha sido sujeito a uma utilização inadequada (sobrecarga da máquina ou colocação de acessórios que não foram aprovados).
- Não haja danos causados por influências externas ou corpos estranhos, como areia ou pedras.
- Não haja danos causados pelo não seguimento das instruções de segurança e instruções de utilização.

6. As estipulações da garantia aplicam-se juntamente com os nossos termos de venda e de entrega.
7. Ferramentas danificadas enviadas através do seu revendedor serão recolhidas, desde que o produto esteja devidamente empacotado. Se os bens danificados forem enviados diretamente pelo consumidor, só poderemos processar estes bens se o consumidor pagar os custos de transporte.
8. Produtos que sejam entregues em más condições de empacotamento não serão aceites.

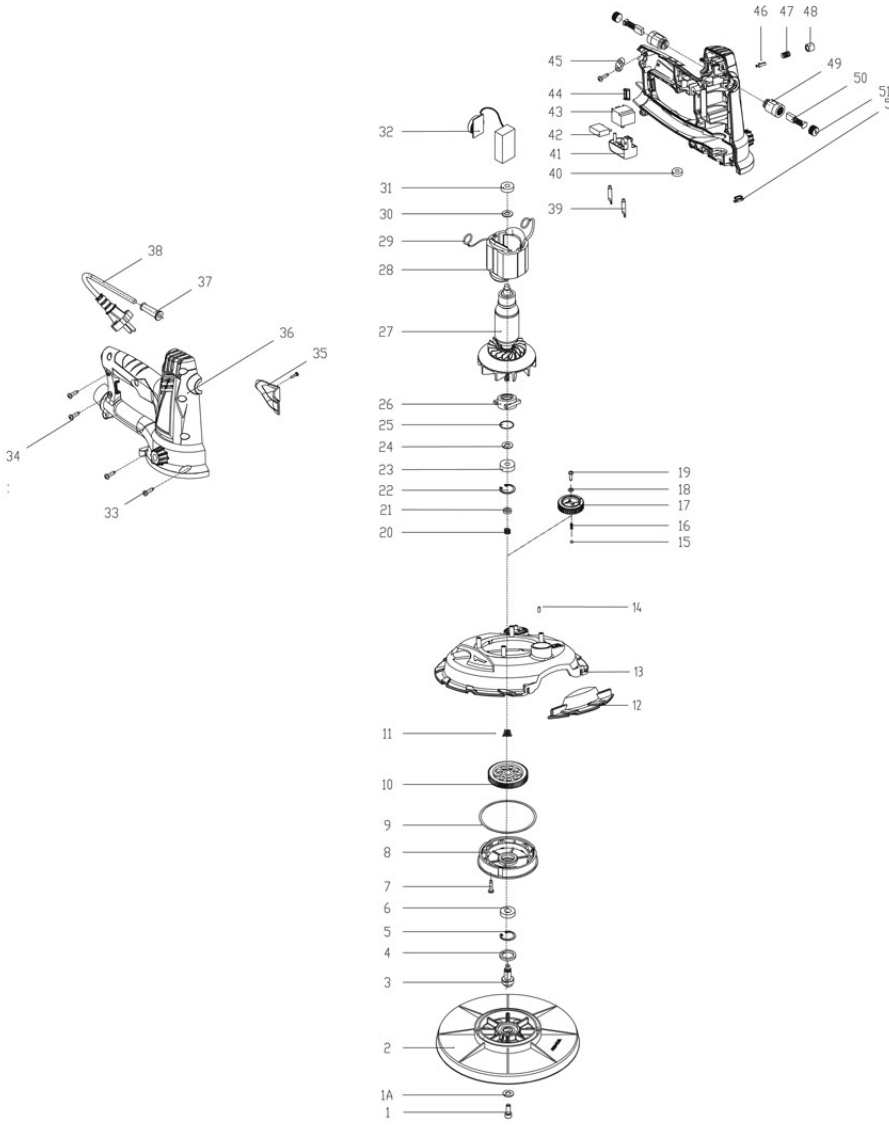
46 47 48
45
49
44
50
43
51
42
52
41
32
40
31
39
30
29
38
28
37
27
36
35
26
34
25
24
23
19
22
18
21
17
20
16
15
14
13
12
11
10
9
8
7
6
5
4
3
2
1A
1
33

SIMBOLI



AVVERTENZA! Per ridurre il rischio di infortuni, leggere il manuale di istruzioni. Usare queste istruzioni per familiarizzarsi con il prodotto, il suo uso corretto e le avvertenze di sicurezza. Conservare queste istruzioni in un luogo sicuro per utilizzi futuri.



Per motivi di sicurezza, i bambini, le persone di età inferiore a 16 anni e le persone che non hanno familiarità con queste istruzioni non devono usare il prodotto. Le persone con ridotte abilità fisiche o mentali possono usare il prodotto solo se supervisionate o istruite da una persona responsabile.

Nel manuale sono utilizzati i simboli descritti di seguito.



Tipo e fonte del pericolo: il mancato rispetto di questa avvertenza comporta il rischio di lesioni o morte.



Tipo e fonte del pericolo: questa avvertenza di pericolo avverte del rischio di danni all'apparecchio, all'ambiente o a proprietà.



Nota: questo simbolo denota informazioni utili per una migliore comprensione dei processi coinvolti.



Apparecchio di classe II



Indossare dispositivi di protezione per gli occhi.



Indossare una maschera respiratoria.



Indossare dispositivi di protezione per le mani.



Usare sempre le due mani



Questo prodotto può essere riciclato. Se deve essere smaltito, portalo presso un centro de reciclaggio.

DESTINAZIONE D'USO

Questo apparecchio è destinato alla smerigliatura, levigatura e lucidatura di pareti e pavimenti grezzi. Non utilizzare gli accessori di questo apparecchio per scopi diversi da quelli per cui sono previsti. Tutte le altre applicazioni sono espressamente vietate.

INDICE

1. Avvertenze di sicurezza
2. Descrizione
3. Specifiche tecniche
4. Operazioni preliminari
5. Funzionamento
6. Manutenzione
7. Risoluzione dei problemi
8. Smaltimento e riciclaggio
9. Garanzia
10. Dichiarazione di conformità CE

1. AVVERTENZE DI SICUREZZA

AVVERTENZA: Leggere tutte le avvertenze sulla sicurezza, le illustrazioni e le specifiche che accompagnano questo elettroutensile.
La mancata osservanza di tutte le istruzioni qui di seguito esposte, può causare scosse elettriche, incendi e/o ferite gravi.

Conservare tutte le avvertenze e le istruzioni per riferimento futuro.
Il termine "utensile elettrico" nelle avvertenze fa riferimento a un utensile elettrico alimentato a corrente (con cavo) o a batteria (senza cavo).

1. SICUREZZA DELL'AREA DI LAVORO

a) L'area di lavoro deve essere pulita e bene illuminata. Il disordine e la scarsa illuminazione favoriscono gli incidenti.

b) Non usare l'utensile elettrico in atmosfere esplosive, ad esempio in presenza di liquidi, gas o polveri infiammabili. Gli utensili elettrici creano scintille che possono incendiare polveri o fumi.

c) Durante l'uso dell'utensile elettrico, tenere a distanza i bambini e le persone presenti. Le distrazioni possono far perdere il controllo dell'utensile.

2. SICUREZZA ELETTRICA

a) Le spine degli utensili elettrici devono essere adatte al tipo di presa. Non modificare la spina in alcun modo. Non usare adattatori con gli utensili elettrici dotati di messa a terra (collegati a massa). L'uso di spine originali corrispondenti al tipo di presa riduce il rischio di scossa elettrica.

b) Evitare il contatto fisico con superfici collegate a terra come tubi, radiatori, fornelli elettrici e frigoriferi. Il rischio di scossa elettrica aumenta se il proprio corpo è collegato a terra.

c) Non esporre gli utensili elettrici a pioggia o umidità. L'infiltrazione di acqua all'interno degli utensili elettrici aumenta il rischio di scossa elettrica.

d) Non utilizzare il cavo in modo improprio. Non usare mai il cavo per trasportare, tirare o scollegare l'utensile elettrico dalla presa di corrente. Tenere il cavo al riparo da calore, olio, bordi affilati o parti mobili. La presenza di cavi danneggiati o aggrovigliati aumenta il rischio di scossa elettrica.

e) Durante l'uso di un utensile elettrico all'aperto, utilizzare una prolunga idonea per usi esterni. L'utilizzo di un cavo idoneo per usi esterni riduce il rischio di scossa elettrica.

f) Se è necessario lavorare in un luogo umido, utilizzare un circuito elettrico dotato di interruttore differenziale (RCD). L'uso di un interruttore differenziale riduce il rischio di scossa elettrica.

3. SICUREZZA PERSONALE

a) Durante l'uso di un utensile elettrico, prestare sempre la massima attenzione e utilizzare il buon senso. Non usare un utensile elettrico se si è stanchi o sotto l'effetto di droghe, alcol o farmaci. Un solo attimo di disattenzione durante l'uso dell'utensile elettrico può provocare gravi infortuni.

b) Indossare dispositivi di protezione individuale. Indossare sempre occhiali di protezione. I dispositivi di protezione individuale come maschere antipolvere, scarpe antiscivolo, elmetti e cuffie per le orecchie, se utilizzati quando le circostanze lo richiedono, riducono il rischio di infortuni.

c) Prevenire l'avvio accidentale. Assicurarsi che l'interruttore sia in posizione di spegnimento prima di sollevare, trasportare o collegare l'utensile elettrico alla presa di corrente e/o alla batteria. Per ridurre il rischio di incidenti, non trasportare gli utensili elettrici tenendo le dita sull'interruttore e non collegarli alla presa di corrente se l'interruttore è in posizione di accensione.

d) Rimuovere eventuali chiavi di regolazione o avvitamento prima di accendere l'utensile elettrico. Una chiave fissata a una parte mobile dell'utensile elettrico può causare infortuni.

e) Non sbilanciarsi o sporgersi. Mantenere sempre un buon equilibrio evitando posizioni instabili. Ciò assicura un miglior controllo dell'utensile elettrico in situazioni impreviste.

f) Vestirsi in modo adeguato. Non indossare gioielli o abiti molto larghi. Tenere capelli, indumenti e guanti lontani dalle parti mobili. Indumenti ampi, gioielli e capelli lunghi possono impigliarsi nelle parti mobili.

1. AVVERTENZE DI SICUREZZA

g) Se sono disponibili dispositivi per l'estrazione e la raccolta delle polveri, assicurarsi che siano collegati e utilizzati correttamente.L'uso di tali dispositivo può ridurre i rischi relativi alla polvere.

h) Non lasciare che la familiaritá con l'aparecchio(derivata da un uso frequente)abbassi il livello di attenzione. Anche una minima distrazione può causare gravi infortuni.

4. USO E MANUTENZIONE DELL'UTENSILE ELETTRICO

a) Non forzare l'utensile elettrico. Utilizzare l'utensile più adatto al lavoro da svolgere. L'utensile elettrico è più sicuro ed efficace se utilizzato alla velocità per la quale è stato progettato.

b) Non utilizzare l'utensile elettrico se l'interruttore non funziona. Un utensile elettrico che non può essere controllato dall'interruttore è pericoloso e deve essere riparato.

c) Scollegare l'utensile elettrico dalla presa di corrente e/o dalla batteria prima di regolarlo, riporlo o sostituire gli accessori. Tali misure preventive riducono il rischio di avvio accidentale dell'utensile elettrico.

Riporre gli utensili elettrici fuori dalla portata dei bambini e non permetterne l'uso a persone che non hanno familiarità con l'apparecchio o con queste istruzioni. Gli utensili elettrici sono pericolosi se utilizzati da persone non competenti.

e) Mantenere gli utensili elettrici in buono stato. Verificare che le parti mobili non siano disallineate o piegate, che i componenti non siano danneggiati e che non siano presenti altri problemi che potrebbero pregiudicare il corretto funzionamento dell'utensile elettrico. Se l'utensile elettrico è danneggiato, farlo riparare prima di utilizzarlo nuovamente. Molti incidenti sono provocati da utensili elettrici in cattive condizioni.

f) Mantenere gli utensili di taglio puliti e affilati. Un'adeguata manutenzione degli accessori da taglio con bordi affilati riduce l'adesione del materiale alle lame e facilita il controllo dell'utensile elettrico.

g) Usare l'utensile elettrico, gli accessori, le punte ecc. conformemente a queste istruzioni, tenendo conto delle condizioni dell'area di lavoro e del tipo di lavoro da svolgere. L'uso dell'utensile elettrico per operazioni diverse da quelle per cui è stato progettato costituisce un pericolo.

h) Tenere le impugnature e le superflci di presa asciutte,pulite e prive di olio o grasso. Impugnature e superflci di presa scivolose non garantiscono l'uso sicure e il controllo dell'utensile in situazioni impreviste.

5. RIPARAZIONI

a) Affidare la riparazione dell'utensile elettrico a personale qualificato e utilizzare esclusivamente parti di ricambio identiche. Ciò garantisce la sicurezza dell'utensile elettrico.

1. AVVERTENZE DI SICUREZZA

Avvertenze di sicurezza comuni alle operazioni di levigatura

a) Questo utensile elettrico è progettato esclusivamente per essere utilizzato come levigatrice. Leggere tutte le avvertenze di sicurezza, istruzioni, illustrazioni e specifiche fornite insieme a questo utensile elettrico. Il mancato rispetto delle istruzioni sotto riportate comporta il rischio di scossa elettrica, incendio e/o gravi infortuni.

b) Questo utensile elettrico non è consigliato per eseguire operazioni di levigatura, spazzolatura metallica, lucidatura o taglio. Le operazioni per le quali l'utensile non è progettato possono creare pericoli ed esporre l'utente al rischio di infortuni.

c) Non modificare questo utensile elettrico per farlo funzionare in un modo per cui non sia stato specificamente progettato e specificato dal fabbricante dell'utensile. Tale modifica può comportare la perdita di controllo e causare gravi lesioni personali.

d) Non utilizzare accessori non specificamente progettati e raccomandati dal costruttore dell'utensile. La possibilità di fissare un accessorio all'utensile non ne garantisce un uso sicuro.

e) La velocità nominale dell'accessorio deve essere almeno equivalente alla velocità massima indicata sull'utensile elettrico. Accessori che ruotano più velocemente della loro velocità nominale possono rompersi o venire espulsi ad alta velocità.

f) Il diametro esterno e lo spessore dell'accessorio devono corrispondere alle specifiche dell'utensile elettrico. Accessori della misura non corretta non possono essere controllati o protetti adeguatamente.

g) Le dimensioni dell'accessorio da montare devono corrispondere alle dimensioni del componente di montaggio dell'elettroutensile. Gli accessori che non corrispondono al componente di montaggio dell'elettroutensile si sbilanciano, vibrano eccessivamente e possono causare la perdita di controllo.

h) Non utilizzare accessori danneggiati. Ispezionare gli accessori prima di ogni utilizzo; ad esempio, verificare che i dischi abrasivi non siano usurati, incrinati o rotti e che le setole della spazzola metallica non siano allentate o rotte. In caso di caduta dell'utensile elettrico o di un accessorio, verificare l'assenza di danni o installare un accessorio in buone condizioni. Dopo avere ispezionato e installato un accessorio, allontanarsi insieme a eventuali altre persone dalla traiettoria dell'accessorio rotante e azionare l'utensile elettrico a vuoto alla velocità massima per un minuto. In genere, gli accessori danneggiati si rompono durante la prova.

i) Indossare dispositivi di protezione individuale. In base al lavoro da eseguire, utilizzare maschere facciali, occhiali di sicurezza o visiere protettive. In base alla necessità, indossare maschere antipolvere, protezioni per le orecchie, guanti e grembiuli da officina in grado di bloccare piccoli frammenti abrasivi o di lavorazione. Le protezioni per gli occhi devono essere in grado di arrestare i frammenti volanti generati dalle varie operazioni. La maschera antipolvere o respiratoria deve essere in grado di filtrare le particelle generate dall'operazione. L'esposizione prolungata a rumore di intensità elevata può provocare la perdita dell'udito.

1. AVVERTENZE DI SICUREZZA

k) Tenere le persone presenti a una distanza di sicurezza dall'area di lavoro. Chiunque acceda all'area di lavoro deve indossare dispositivi di protezione individuale. I frammenti di lavorazione o di un accessorio rotto possono essere proiettati oltre l'area immediatamente circostante l'operazione e causare infortuni.

l) Posizionare il cavo lontano dall'accessorio in rotazione. In caso di perdita di controllo, il cavo potrebbe tagliarsi o impigliarsi e la mano o il braccio potrebbero essere tirati verso l'accessorio in rotazione.

m) Non appoggiare mai l'utensile se l'accessorio non è completamente fermo. L'accessorio in rotazione potrebbe toccare la superficie e causare la perdita di controllo dell'utensile elettrico.

n) Non azionare l'utensile elettrico mentre lo si trasporta al proprio fianco. L'accessorio in rotazione potrebbe impigliarsi nei vestiti e venire tirato verso il proprio corpo.

o) Pulire periodicamente le aperture di ventilazione dell'utensile elettrico. La ventola del motore attira la polvere all'interno del vano e un accumulo eccessivo di metallo polverizzato comporta rischi elettrici.

p) Non azionare l'utensile in prossimità di materiali infiammabili. Le scintille potrebbero causare un incendio.

q) Non utilizzare accessori che richiedono liquido refrigerante. L'uso di acqua o di altri liquidi refrigeranti comporta il rischio di folgorazione o scossa elettrica.

Contraccolpo e relative avvertenze

Il contraccolpo è una reazione improvvisa provocata dall'inceppamento o il blocco di un disco, un platorello, una spazzola o qualsiasi altro accessorio. L'inceppamento o il blocco causa l'arresto improvviso della rotazione dell'accessorio. In questo caso, l'operatore non è più in grado di controllare l'apparecchio il quale viene sospinto nella direzione opposta rispetto al senso di rotazione dell'accessorio.

Ad esempio, se un disco abrasivo rimane inceppato o incastrato nel pezzo in lavorazione, il bordo del disco che entra nel punto di inceppamento può conficcarsi nella superficie del materiale in lavorazione causando il sollevamento e l'espulsione del disco. Il disco può essere proiettato verso l'operatore o in direzione opposta, in base alla direzione del movimento del disco nel punto di inceppamento. In tali circostanze, i dischi abrasivi possono anche rompersi.

Il contraccolpo è il risultato di un uso scorretto dell'apparecchio e/o di procedure operative o condizioni improprie e può essere evitato adottando precauzioni adeguate, come quelle indicate di seguito.

a) Impugnare saldamente l'apparecchio e tenere il corpo e il braccio in modo tale da resistere agli eventuali contraccolpi. Usare sempre l'impugnatura ausiliaria, se in dotazione, per avere il massimo controllo del contraccolpo o della forza rotatoria durante l'accensione. La forza rotatoria o del contraccolpo può essere controllata dall'operatore adottando precauzioni adeguate.

b) Non posizionare mai le mani in prossimità dell'accessorio in rotazione. In caso di contraccolpo, gli accessori possono essere proiettati verso le mani.

c) Non posizionare il corpo nell'area in cui l'utensile elettrico si sposterà in caso di contraccolpo. Il contraccolpo spingerà l'utensile elettrico nella direzione opposta a quella di movimento del disco nel punto di inceppamento.

d) Prestare particolare attenzione durante la lavorazione di angoli, bordi affilati, ecc. per evitare sobbalzi o inceppamenti dell'accessorio. Angoli, bordi affilati e sobbalzi tendono a inceppare l'accessorio in rotazione, causando perdite di controllo o contraccolpi.

e) Non usare lame per seghe a catena o lame dentellate. Tali lame creano frequenti contraccolpi e perdita di controllo.

Avvertenze di sicurezza specifiche per le operazioni di levigatura

a) Non utilizzare carta abrasiva di dimensioni eccessive. Per selezionare la carta abrasiva, seguire le raccomandazioni del costruttore. La carta abrasiva di dimensioni eccessive potrebbe strapparsi oppure causare contraccolpi o rimbalzi e rotture del disco.

b) Impugnare l'apparecchio esclusivamente tramite le impugnature isolanti, perché l'utensile potrebbe entrare a contatto con il suo stesso cavo di alimentazione. Il contatto con un cavo elettrificato può trasmettere la corrente alle parti metalliche esposte dell'utensile, provocando una scossa elettrica all'operatore.

Precauzioni per l'uso della levigatrice per muri

Attenzione! Per prevenire il rischio di folgorazione, infortuni e incendio durante l'uso degli utensili elettrici, è necessario rispettare le seguenti istruzioni di sicurezza. Leggere e rispettare queste istruzioni prima dell'uso di qualsiasi utensile elettrico. Conservare queste istruzioni in un luogo sicuro.

- Non utilizzare l'utensile elettrico in ambienti con atmosfera esplosiva.
- Evitare che il cavo entri a contatto con il proprio corpo.
- Utilizzare esclusivamente prolunghe omologate per l'uso nell'area di lavoro.
- Non forzare l'utensile elettrico per eseguire lavori inadatti, ad esempio spazzolatura, molatura, ecc., per evitare il rischio di infortuni.
- Per le riparazioni, utilizzare esclusivamente pezzi di ricambio identici. In caso contrario, l'uso dell'apparecchio potrebbe esporre l'utente al rischio di infortuni.
- La velocità massima degli accessori deve essere almeno pari alla velocità massima dell'apparecchio; in caso contrario, gli accessori possono rompersi.
- Non utilizzare accessori danneggiati. Prima dell'uso, verificare sempre che gli accessori non siano incrinati o rotti. Ad esempio, nel caso del disco abrasivo controllare che la piastra di supporto non sia incrinata. Assicurarsi che le altre persone siano a distanza di sicurezza e mettere in funzione l'apparecchio alla velocità massima per un minuto per collaudare gli accessori.

1. AVVERTENZE DI SICUREZZA

- Non deporre l'apparecchio se non è completamente fermo per evitare la perdita di controllo dell'utensile.
- Pulire periodicamente l'apertura di scarico dell'apparecchio.
- Durante l'uso dell'apparecchio, impugnarlo saldamente con entrambe le mani.
- Non utilizzare carta abrasiva di dimensioni eccessive. Per selezionare il disco abrasivo, seguire le specifiche del costruttore. La carta abrasiva che sporge dal disco può causare tagli e infortuni, e il blocco dell'utensile elettrico.
- Collegare l'apparecchio a non più di un tubo di prolunga.
- Durante l'uso dell'apparecchio, si raccomanda di indossare sempre guanti e occhiali di protezione.
- L'uso di vestiti aderenti è obbligatorio.
- Per proteggersi dai rischi derivanti dalla polvere, utilizzare una maschera di protezione e un aspirapolvere adatto.

2. DESCRIZIONE

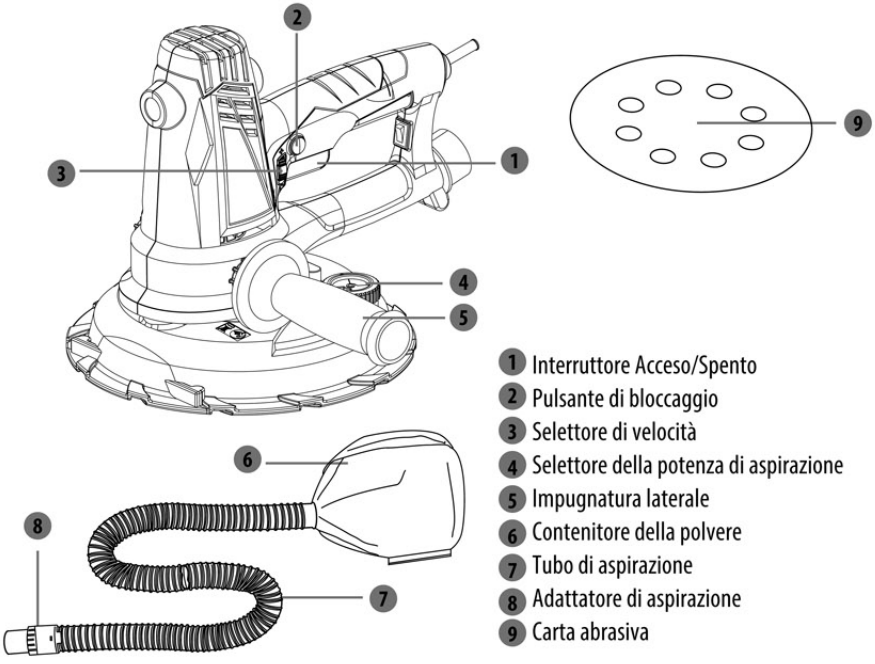

1. Interruttore Acceso/Spento
2. Pulsante di bloccaggio
3. Selettore di velocità
4. Selettore della potenza di aspirazione
5. Impugnatura laterale
6. Contenitore della polvere
7. Tubo di aspirazione
8. Adattatore di aspirazione
9. Carta abrasiva

3. SPECIFICHE TECNICHE

Modello	**R7241-W**
Tensione nominale	230-240V~ 50Hz
Potenza nominale	750W
Velocità nominale	1500-2700/min
Diametro disco	180mm
Diametro carta abrasiva	180mm
Peso	2.2kg
Classe di protezione	Classe II
Valore di emissione del rumore	L_{pA}:73 dB(A); L_{WA}: 84 dB(A) K_{pA}=3dB;K_{WA}:3dB
Valore di emissione delle vibrazioni	$a_{h,DS}$ = 4,19 m/s^2 K=1,5 m/s^2

3. SPECIFICHE TECNICHE

NOTE

- Il valore totale delle vibrazioni dichiarato e il valore o i valori di emissione sonora dichiarati sono stati misurati secondo un metodo di prova standard e possono essere utilizzati per confrontare un utensile con un altro;
- Il valore o i valori totali di vibrazione dichiarati e il valore o i valori di emissione acustica dichiarati possono essere utilizzati anche in una valutazione preliminare dell'esposizione.

AVVERTENZE

- Le vibrazioni e le emissioni di rumore durante l'uso effettivo dell'utensile elettrico possono differire dai valori dichiarati a seconda delle modalità di utilizzo dell'utensile, in particolare per il tipo di pezzo lavorato;
- Bisogna identificare le misure di sicurezza per proteggere l'operatore che si basino su una stima dell'esposizione nelle effettive condizioni di utilizzo (tenendo conto di tutte le fasi del ciclo operativo come i tempi in cui l'utensile è spento e quando è inattivo oltre al tempo di innesco).
- Si raccomanda all'operatore di indossare protezioni per l'udito.

4. OPERAZIONI PRELIMINARI

PERICOLO! Rischio di lesioni dovute a scossa elettrica.
Avvertenza! Non collegare l'utensile alla presa di corrente prima di averlo assemblato completamente.

ASSEMBLAGGIO E REGOLAZIONE

NOTE: prima di effettuare le operazioni di assemblaggio e regolazione, scollegare l'apparecchio dalla presa di corrente.

4. OPERAZIONI PRELIMINARI

•Verificare che la frequenza nominale della rete elettrica corrisponda a quella indicata sulla targhetta dell'apparecchio.
•Prima di utilizzare l'utensile elettrico, leggere attentamente le istruzioni.
•Serrare l'impugnatura laterale ruotandola.
Regolare la velocità tra 1500-2700/min a seconda delle diverse superfici utilizzando il selettore di velocità.
•Fissare la carta abrasiva al disco
Assicurarsi che i fori sulla carta abrasiva corrispondano perfettamente a quelli sul disco.
•Inserire l'adattatore di aspirazione nell'apposita porta dell'apparecchio.
•Collegare l'apparecchio al contenitore della polvere.
Il contenitore della polvere è già collegato al tubo di aspirazione.
Svuotare il contenitore della polvere tempestivamente.

5. FUNZIONAMENTO

•Non impugnare il disco abrasivo dell'apparecchio.
•Impugnare saldamente l'apparecchio con entrambe le mani.
•Avviare l'apparecchio.
-Rimuovere le parti removibili sul disco, per poter lavorare facilmente lungo i bordi e gli angoli del muro.
- Per le pareti alte, utilizzare una lunghezza media.
- Per i soffitti, utilizzare la lunghezza massima.
•Non applicare una forza eccessiva sull'apparecchio per evitarne il sovraccarico. La levigatura è più efficace se si applica una pressione adeguata. La qualità del lavoro dipende principalmente dalla scelta di una carta abrasiva di tipo adatto.
• Al termine del lavoro di levigatura, spegnere l'apparecchio e scollegarlo dalla presa di corrente.
•Due modalità di estrazione della polvere
Sono disponibili due dispositivi di estrazione della polvere, uno interno e uno esterno. Il sistema di estrazione interno a 8 fori raccoglie le polveri fini garantendo una perfetta aderenza alle pareti e al soffitto.
•Regolazione della potenza di aspirazione
Per ridurre la potenza di aspirazione ruotare la rotella verso sinistra, e per aumentarla ruotarla verso destra.

6. MANUTENZIONE

PERICOLO! Rischio di lesioni dovute a scossa elettrica.
Avvertenza! Scollegare sempre la spina dalla presa di corrente prima di regolare, pulire o riporre l'utensile.

- L'utensile non richiede alcuna manutenzione o lubrificazione aggiuntiva. Riporre l'utensile in un luogo asciutto.
- Per motivi di sicurezza, se è necessario sostituire il cavo di alimentazione, l'operazione deve essere effettuata dal fabbricante o da un suo agente autorizzato.
- Se non si riesce a correggere il difetto, portare l'apparecchio presso un centro di assistenza autorizzato.

Pulizia

- Tenere il più possibile puliti tutti i dispositivi di sicurezza, le aperture di ventilazione e il vano motore.
- Pulire l'unità con un panno pulito oppure con aria compressa a bassa pressione.
- Si raccomanda di pulire l'apparecchio subito immediatamente l'uso.
- Pulire l'apparecchio periodicamente con un panno umido e un po' di detergente. Non utilizzare agenti o solventi perché possono danneggiare i componenti in plastica dell'apparecchio. Fare attenzione a evitare le infiltrazioni d'acqua nell'apparecchio.

Spazzole di carbone

Le spazzole di carbone devono essere sostituite da un tecnico specializzato. Sostituire sempre entrambe le spazzole contemporaneamente.

7. RISOLUZIONE DEI PROBLEMI

PERICOLO! Rischio di lesioni dovute a scossa elettrica.
Avvertenza! Prima di effettuare qualsiasi operazione sull'apparecchio, spegnerlo e scollegare la spina dalla presa di corrente.

Problemi	Cause probabili	Azioni risolutive
L'interruttore è acceso, ma il motore non funziona.	I cavi nella spina o nella presa di corrente sono allentati.	Fare riparare la spina o la presa.
	L'interruttore è guasto.	Fare sostituire l'interruttore.
L'interruttore è acceso, ma l'apparecchio produce un rumore strano e il motore non funziona o funziona molto lentamente.	Il contatto dell'interruttore è guasto.	Fare sostituire l'interruttore.
	Un componente è inceppato.	Fare ispezionare o riparare l'utensile elettrico.
	L'eccessiva potenza causa problemi al motore.	Diminuire la potenza durante il lavoro.
Il motore diventa molto caldo.	Nel motore sono entrate sostanze estranee.	Fare rimuovere le sostanze dal motore.
	Manca il grasso lubrificante oppure è contaminato.	Fare applicare o sostituire il grasso lubrificante.
	La pressione è eccessiva.	Diminuire la pressione durante il lavoro.
L'apparecchio produce molte scintille.	Corto circuito nel corpo dell'apparecchio.	Fare sostituire il corpo dell'apparecchio.
	Le spazzole di carbone sono usurate.	Fare controllare le spazzole di carbone.
	Il commutatore funziona male.	Fare pulire o riparare la superficie del commutatore.

8. SMALTIMENTO E RICICLAGGIO



ATTENZIONE! Questo prodotto reca il simbolo relativo alla raccolta differenziata delle apparecchiature elettriche ed elettroniche. Ciò significa che il prodotto non deve essere smaltito insieme ai rifiuti domestici ma deve essere portato presso un centro di raccolta conforme alla direttiva europea RAEE. Rivolgersi alle autorità comunali o al proprio rivenditore per consigli sul riciclaggio. Sarà successivamente riciclato o smaltito in modo da ridurre l'impatto sull'ambiente. Le apparecchiature elettriche ed elettroniche sono dannose per l'ambiente e la salute umana perché contengono sostanze tossiche.

9. GARANZIA

1. I nostri prodotti sono progettati con i più alti standard per il Fai da Te. Offriamo una garanzia di 24 mesi dalla data di acquisto dei nostri prodotti. La garanzia si applica a tutti i difetti di materiale e produzione che possono verificarsi. Non sono possibili ulteriori reclami, di alcuna natura, diretti o indiretti, relativi a persone e/o materiali.
2. In caso di problema o difetto, consultare prima il rivenditore. Nella maggior parte dei casi il rivenditore sarà in grado di risolvere il problema o correggere il difetto.
3. Le riparazioni e la sostituzione dei pezzi non estendono il periodo di garanzia originale.
4. I difetti derivanti da uso improprio o usura non sono coperti dalla garanzia.

La presente clausola si riferisce anche agli interruttori di alimentazione, agli interruttori e ai motori del circuito di protezione, in caso di usura.

5. La richiesta di garanzia è valida se:

- viene fornita la prova della data di acquisto sotto forma di scontrino;
- non sono state effettuate riparazioni/sostituzioni da parte di terzi;
- l'utensile non è stato usato in modo improprio (sovraccarico della macchina o inserimento di accessori non approvati);
- non vengono rilevati danni causati da agenti o corpi esterni come sabbia o sassi;
- non risultano danni provocati dal mancato rispetto delle istruzioni di sicurezza e delle istruzioni d'uso.

6. Le clausole della garanzia sono parte integrante delle nostre condizioni di vendita e consegna.
7. I prodotti difettosi resi tramite il rivenditore verranno accettati solo se correttamente confezionati. Se il consumatore invia gli utensili difettosi direttamente, potremo ispezionarli solo se il consumatore si fa carico dei costi di spedizione.
8. I prodotti consegnati con confezione non adeguata non saranno accettati.

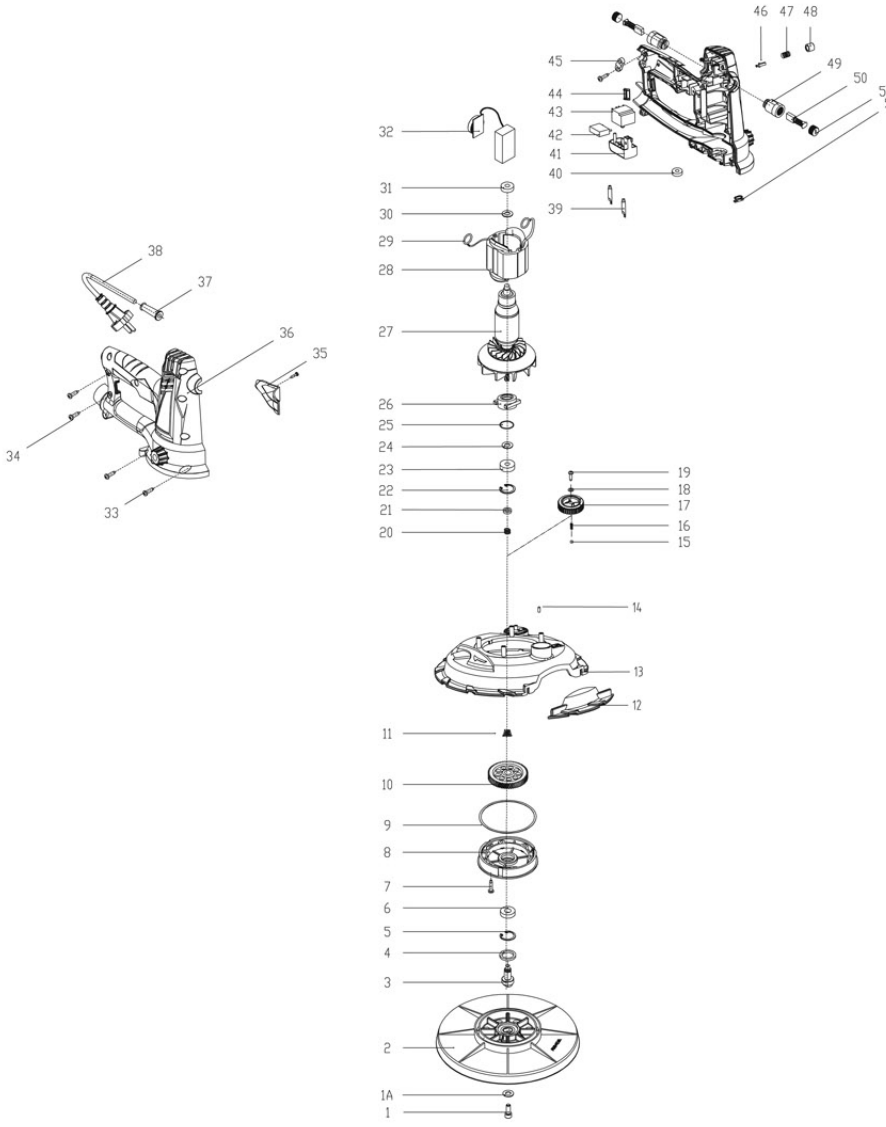
46
47
48
45
49
44
50
43
51
42
52
41
40
32
39
31
30
29
28
38
37
27
36
35
26
34
25
24
23
19
22
18
21
17
20
16
15
14
13
12
11
10
9
8
7
6
5
4
3
2
1A
1
33

ΣΥΜΒΟΛΑ



ΠΡΟΕΙΔΟΠΟΙΗΣΗ - Για μείωση του κινδύνου τραυματισμού, ο χρήστης πρέπει να διαβάσει το εγχειρίδιο οδηγιών.

Χρησιμοποιήστε τις οδηγίες χρήσης για να εξοικειωθείτε με το προϊόν, την ορθή του χρήση, όπως και τις οδηγίες ασφαλείας. Φυλάξτε τις παρούσες οδηγίες ασφαλείας σε ασφαλές μέρος για μελλοντική αναφορά.



Για λόγους ασφαλείας, τα παιδιά και οι νέοι κάτω των 16 ετών, όπως και τα άτομα που δεν έχουν εξοικειωθεί με τις παρούσες οδηγίες χρήσης, δεν επιτρέπεται να χρησιμοποιήσουν το προϊόν. Η συσκευή αυτή δεν προορίζεται για χρήση από άτομα με μειωμένες φυσικές, αισθητηριακές ή διανοητικές ικανότητες, ή έλλειψη εμπειρίας και γνώσης, εκτός εάν υπάρχει επίβλεψη ή τους έχουν δοθεί οδηγίες αναφορικά με τη χρήση της συσκευής από άτομα τα οποία είναι υπεύθυνα για την ασφάλεια τους.

Τα ακόλουθα σύμβολα χρησιμοποιούνται στο παρόν εγχειρίδιο:



Φύση και πηγή του κινδύνου: Η μη τήρηση του παρόντος συμβόλου κινδύνου μπορεί να οδηγήσει σε τραυματισμό ή θάνατο.



Φύση και πηγή του κινδύνου: Η μη τήρηση του παρόντος συμβόλου κινδύνου μπορεί να οδηγήσει σε βλάβη της συσκευής, σε επιπτώσεις στο περιβάλλον ή σε άλλες υλικές ζημιές.



Σημείωση: Αυτό το σύμβολο επισημαίνει στοιχεία που θα συμβάλλουν στην καλύτερη κατανόηση των εμπλεκομένων διαδικασιών .



Συσκευή και αξεσουάρ Κλάσης II



Φοράτε προστατευτικά γυαλιά



Φοράτε αναπνευστική μάσκα



Χρησιμοποιείτε προστασία για τα χέρια



Να χρησιμοποιείται πάντα με τα δύο χέρια



Αυτό το προϊόν είναι ανακυκλώσιμο. Εάν δεν μπορεί πλέον να χρησιμοποιηθεί, μεταφέρετε την οε κάποιο κέντρο ανακύκλωσης απορριμμάτων.

ΠΡΟΟΡΙΖΟΜΕΝΗ ΧΡΗΣΗ

Το παρόν μηχάνημα προορίζεται για τρίψιμο , λείανση , γυάλισμα (ειδικό επίθεμα, δίσκος) , σε τραχείς τοίχους και δάπεδα. Μη χρησιμοποιήσετε τα προσαρτήματα μηχανής για εργασίες, εκτός από αυτές για τις οποίες έχουν σχεδιαστεί! Αποκλείονται οποιεσδήποτε άλλες εφαρμογές.

ΠΕΡΙΕΧΟΜΕΝΑ

1. Οδηγίες ασφαλείας
2. Περιγραφή
3. Τεχνικές Πληροφορίες
4. Πριν από τη χρήση
5. Λειτουργία
6. Συντήρηση
7. Αντιμετώπιση προβλημάτων
8. Απόρριψη και ανακύκλωση
9. Εγγύηση
10. Δήλωση συμμόρφωσης ΕΚ

1. ΟΔΗΓΙΕΣ ΑΣΦΑΛΕΙΑΣ

ΠΡΟΕΙΔΟΠΟΙΗΣΗ: Διαβάστε όλες τις προειδοποιήσεις ασφαλείας, οδηγίες χρήσης, απεικονίσεις και προδιαγραφές που παρέχονται με το παρόν ηλεκτρικό εργαλείο.
Η μη συμμόρφωση με τις οδηγίες που αναγράφονται παρακάτω μπορεί να οδηγήσει σε ηλεκτροπληξία, πυρκαγιά ή/και σε σοβαρό τραυματισμό.

Φυλάξτε όλες τις προειδοποιήσεις και τις οδηγίες για μελλοντική αναφορά.
Ο όρος «ηλεκτρικό εργαλείο» στις προειδοποιήσεις αναφέρεται στο ηλεκτρικό σας εργαλείο που λειτουργεί είτε με σύνδεση στην πρίζα (με καλώδιο) είτε με μπαταρίες (χωρίς καλώδιο).

1. ΑΣΦΑΛΕΙΑ ΣΤΟΝ ΧΩΡΟ ΕΡΓΑΣΙΑΣ

α) Διατηρείτε το χώρο εργασίας καθαρό και καλά φωτισμένο. Οι ακατάστατοι χώροι με κακό φωτισμό ενισχύουν την πιθανότητα ατυχημάτων.

β) Μη χρησιμοποιείτε ηλεκτρικά εργαλεία σε περιβάλλον με εύφλεκτη ατμόσφαιρα, όπως όταν υπάρχει παρουσία εύφλεκτων υγρών, αερίων ή σκόνης. Τα ηλεκτρικά εργαλεία προκαλούν σπινθηρισμούς, οι οποίοι είναι πιθανόν να αναφλέξουν τη σκόνη ή τους ατμούς.

γ) Κρατάτε τα παιδιά και τους παρευρισκόμενους σε μακρινή απόσταση κατά τη λειτουργία του ηλεκτρικού εργαλείου. Η απόσπαση της προσοχής σας μπορεί να σας κάνει να χάσετε τον έλεγχο.

2. ΗΛΕΚΤΡΙΚΗ ΑΣΦΑΛΕΙΑ

α) Το φις του ηλεκτρικού εργαλείου πρέπει να ταιριάζει στην πρίζα. Μην τροποποιείτε ποτέ και με κανέναν τρόπο το φις. Μη χρησιμοποιείτε κανενός είδους αντάπτορα με γειωμένα ηλεκτρικά εργαλεία. Τα μη τροποποιημένα φις και οι κατάλληλες πρίζες μειώνουν τον κίνδυνο ηλεκτροπληξίας

β) Αποφεύγετε τη σωματική επαφή με γειωμένες επιφάνειες, όπως σωλήνες, θερμαντικά σώματα, εστίες μαγειρέματος και ψυγεία. Υπάρχει αυξημένος κίνδυνος ηλεκτροπληξίας αν το σώμα σας γειωθεί.

γ) Μην εκθέτετε τα ηλεκτρικά εργαλεία στη βροχή ή σε υγρές συνθήκες. Αν εισχωρήσει νερό μέσα στο ηλεκτρικό εργαλείο θα αυξηθεί ο κίνδυνος ηλεκτροπληξίας.

δ) **Μην κακομεταχειρίζεστε το καλώδιο. Μη χρησιμοποιείτε ποτέ το καλώδιο για να μεταφέρετε, να τραβήξετε ή να αποσυνδέσετε το ηλεκτρικό εργαλείο από το ρεύμα.** Διατηρείτε το καλώδιο μακριά από ζέστη, λάδια, αιχμηρές γωνίες ή κινούμενα εξαρτήματα. Τα κατεστραμμένα ή μπερδεμένα καλώδια αυξάνουν τον κίνδυνο ηλεκτροπληξίας.

ε) Όταν χρησιμοποιείτε κάποιο ηλεκτρικό εργαλείο σε εξωτερικό χώρο, χρησιμοποιείτε επέκταση καλωδίου κατάλληλη για χρήση σε εξωτερικούς χώρους. Η χρήση καλωδίου εγκεκριμένου για χρήση σε εξωτερικό χώρο μειώνει τον κίνδυνο ηλεκτροπληξίας.

στ) Εφόσον δεν μπορείτε να αποφύγετε τη χρήση του ηλεκτρικού εργαλείου σε περιοχή με υγρασία, χρησιμοποιήστε τροφοδοσία με διάταξη προστασίας ρεύματος διαρροής (RCD). Η χρήση διάταξης RCD μειώνει τον κίνδυνο ηλεκτροπληξίας.

3. ΠΡΟΣΩΠΙΚΗ ΑΣΦΑΛΕΙΑ

α) Να είστε πάντοτε σε εγρήγορση, να προσέχετε τι ακριβώς κάνετε και να χρησιμοποιείτε κοινή λογική, όταν χρησιμοποιείτε κάποιο ηλεκτρικό εργαλείο. Μη χρησιμοποιείτε ηλεκτρικά εργαλεία όταν είστε κουρασμένοι ή κάτω από την επήρεια ναρκωτικών, αλκοόλ ή φαρμάκων. Μια στιγμή απροσεξίας κατά τη χρήση του ηλεκτρικού εργαλείου μπορεί να οδηγήσει σε σοβαρό ατομικό τραυματισμό.

β) Να χρησιμοποιείτε εξοπλισμό ατομικής προστασίας. Φοράτε πάντα προστατευτικά γυαλιά. Ο προστατευτικός εξοπλισμός, όπως μάσκα σκόνης, αντιολισθητικά παπούτσια, κράνος ή ωτοπροστασία που χρησιμοποιείται στις κατάλληλες περιστάσεις μειώνει τον κίνδυνο ατομικών τραυματισμών.

γ) Αποφύγετε την ακούσια εκκίνηση του ηλεκτρικού εργαλείου. Βεβαιώνεστε ότι ο διακόπτης βρίσκεται στη θέση OFF πριν να συνδέσετε το ηλεκτρικό εργαλείο στο ρεύμα ή/και στην μπαταρία, ή όταν σηκώνετε ή μεταφέρετε το εργαλείο. Η μεταφορά ηλεκτρικών εργαλείων με το δάκτυλο πάνω στον διακόπτη ή η ενεργοποίηση ηλεκτρικών εργαλείων με ανοιχτό τον διακόπτη μπορεί να προκαλέσει ατύχημα.

δ) Απομακρύνετε οποιοδήποτε μηχανικό κλειδί ή εξάρτημα βρίσκεται πάνω στο ηλεκτρικό εργαλείο, πριν το ενεργοποιήσετε. Τυχόν εργαλεία ρύθμισης ή μηχανικά κλειδιά σε κάποιο από τα κινούμενα τμήματα του ηλεκτρικού εργαλείου μπορούν να προκαλέσουν σωματικές βλάβες

1. ΟΔΗΓΙΕΣ ΑΣΦΑΛΕΙΑΣ

ε) Μην τεντώνεστε υπερβολικά. Πατάτε πάντα σταθερά και διατηρείτε την ισορροπία σας. Έτσι θα έχετε καλύτερο έλεγχο του ηλεκτρικού εργαλείου σε απρόβλεπτες καταστάσεις.

στ) Φοράτε τα κατάλληλα ρούχα. Μη φοράτε φαρδιά ρούχα ή κοσμήματα. Κρατάτε τα μαλλιά, τα ρούχα και τα γάντια σας μακριά από τα κινούμενα μέρη. Τα φαρδιά ρούχα, τα κοσμήματα ή τα μακριά μαλλιά μπορεί να εμπλακούν σε κινούμενα μέρη.

ζ) Εφόσον παρέχονται μηχανισμοί για τη σύνδεση συσκευών εξαγωγής και συλλογής σκόνης, σιγουρευτείτε ότι αυτές είναι συνδεδεμένες και χρησιμοποιούνται σωστά. Η χρήση τέτοιων συσκευών μπορεί να μειώσει τους κίνδυνους που σχετίζονται με τη σκόνη.

η) Ακόμα κι αν χρησιμοποιείτε συχνά ηλεκτρικά εργαλεία, μην εφησυχάζετε και μην παραβλέπετε τους βασικούς κανόνες ασφαλείας. Μια στιγμή απροσεξίας μπορεί να προκαλέσει σοβαρό τραυματισμό.

4. ΧΡΗΣΗ ΚΑΙ ΦΡΟΝΤΙΔΑ ΤΟΥ ΗΛΕΚΤΡΙΚΟΥ ΕΡΓΑΛΕΙΟΥ

α) Μην ασκείτε υπερβολική δύναμη στο ηλεκτρικό εργαλείο. Χρησιμοποιείτε το κατάλληλο ηλεκτρικό εργαλείο για την εργασία σας. Το σωστό ηλεκτρικό εργαλείο θα κάνει την εργασία καλύτερα και ασφαλέστερα στον ρυθμό για τον οποίο έχει σχεδιαστεί.

β) Μη χρησιμοποιείτε το ηλεκτρικό εργαλείο αν ο διακόπτης δεν μπορεί να το ενεργοποιήσει και να το απενεργοποιήσει. Οποιοδήποτε ηλεκτρικό εργαλείο που δεν μπορεί να ελεγχθεί με τον διακόπτη είναι επικίνδυνο και πρέπει να επισκευαστεί.

γ) Αποσυνδέετε το φις από την πρίζα ή/και αφαιρείτε την μπαταρία πριν κάνετε οποιαδήποτε ρύθμιση, αλλάξετε εξαρτήματα ή αποθηκεύσετε το ηλεκτρικό εργαλείο. Αυτά τα προληπτικά μέτρα μειώνουν τον κίνδυνο τυχαίας ενεργοποίησης του ηλεκτρικού εργαλείου.

δ) Αποθηκεύετε τα αδρανή ηλεκτρικά εργαλεία μακριά από σημεία όπου έχουν πρόσβαση τα παιδιά και μην αφήνετε άτομα μη εξοικειωμένα με το ηλεκτρικό εργαλείο ή με αυτές τις οδηγίες να χρησιμοποιήσουν το εργαλείο. Τα ηλεκτρικά εργαλεία αποτελούν κίνδυνο όταν χρησιμοποιούνται από ανεκπαίδευτους χρήστες.

ε) Να συντηρείτε σωστά τα ηλεκτρικά εργαλεία. Ελέγχετε για κακή ευθυγράμμιση ή εμπλοκή των κινούμενων εξαρτημάτων, σπασμένα μέρη και οποιαδήποτε άλλη κατάσταση που μπορεί να επηρεάσει τη λειτουργία του ηλεκτρικού εργαλείου. Αν το ηλεκτρικό εργαλείο πάθει βλάβη, δώστε το για επισκευή πριν να το χρησιμοποιήσετε πάλι. Πολλά ατυχήματα προκαλούνται από κακώς συντηρημένα ηλεκτρικά εργαλεία.

στ) Διατηρείτε τα κοπτικά εξαρτήματα αιχμηρά και καθαρά. Τα σωστά συντηρημένα κοπτικά εξαρτήματα με αιχμηρές ακμές είναι λιγότερο πιθανό να πάθουν εμπλοκή, ενώ είναι ευκολότερα στο χειρισμό.

ζ) Χρησιμοποιείτε το ηλεκτρικό εργαλείο, τα εξαρτήματα, τα τρυπάνια κτλ. σύμφωνα με τις παρούσες οδηγίες, λαμβάνοντας υπόψη τις συνθήκες εργασίας, όπως και την προς εκτέλεση εργασία. Η χρήση ενός ηλεκτρικού εργαλείου για λειτουργίες διαφορετικές από αυτές για τις οποίες προορίζεται είναι πιθανόν να οδηγήσει σε επικίνδυνες καταστάσεις.

η) **Διατηρείτε τις λαβές και τις επιφάνειες πιασίματος στεγνές, καθαρές και απομακρύνετε από αυτές τυχόν λάδια και γράσο.** Αν γλιστρούν οι χειρολαβές και οι επιφάνειες συγκράτησης, δεν θα μπορείτε να χειριστείτε με ασφάλεια το εργαλείο, ούτε θα μπορείτε να το ελέγξετε αν προκύψει κάποια απροσδόκητη κατάσταση.

5. ΣΕΡΒΙΣ

α) **Το ηλεκτρικός σας εργαλείο πρέπει να συντηρείται μόνο από εξειδικευμένο άτομο στις επισκευές με τη χρήση Πανοιμοιότυπων ανταλλακτικών.** Έτσι διασφαλίζεται η διατήρηση της ασφάλειας του ηλεκτρικούεργαλείου.

Συνήθεις προειδοποιήσεις ασφάλειας για εργασίες εκτριβής:

α) **Αυτό το ηλεκτρικό εργαλείο προορίζεται για χρήση ως τριβείο. Διαβάστε όλες τις προειδοποιήσεις ασφάλειας, τις οδηγίες, τα παραδείγματα και τις προδιαγραφές που παρέχονται με αυτό το ηλεκτρικό εργαλείο.** Η μη τήρηση όλων των παρακάτω οδηγιών μπορεί να οδηγήσει σε ηλεκτροπληξία, πυρκαγιά ή/και σοβαρό τραυματισμό.

β) **Δεν συστήνεται να διεξάγονται εργασίες τροχίσματος, βουρτσίσματος, γυαλίσματος ή κοπής με το παρόν ηλεκτρικό εργαλείο.** Λειτουργίες για τις οποίες δεν έχει σχεδιαστεί το ηλεκτρικό εργαλείο μπορεί να προκαλέσουν κίνδυνο και ατομικό τραυματισμό.

γ) **Μην κάνετε αλλαγές σε αυτό το ηλεκτρικό εργαλείο ώστε να λειτουργεί με τρόπο αντίθετο από αυτόν για τον οποίο έχει ειδικά σχεδιαστεί και οριστεί από τον κατασκευαστή του εργαλείου.** Μια τέτοια αλλαγή ενδέχεται να προκαλέσει απώλεια του ελέγχου, ακόμα και σοβαρό τραυματισμό.

δ) **Μην χρησιμοποιείτε εξαρτήματα που δεν έχουν σχεδιαστεί ειδικά και που δεν συνιστώνται από τον κατασκευαστή του εργαλείου.** Απλώς επειδή το εξάρτημα μπορεί να συνδεθεί στο ηλεκτρικό σας εργαλείο, δεν σημαίνει ότι η χρήση του θα είναι ασφαλής.

ε) **Η ονομαστική ταχύτητα του εξαρτήματος πρέπει να είναι τουλάχιστον ίση με τη μέγιστη ταχύτητα που είναι σημειωμένη πάνω στο ηλεκτρικό εργαλείο.** Εξαρτήματα που λειτουργούν ταχύτερα από την ονομαστική τους ταχύτητα μπορεί να σπάσουν και να εκσφενδονιστούν.

στ) **Η εξωτερική διάμετρος και το πάχος του εξαρτήματός σας πρέπει να ταιριάζουν στο ηλεκτρικό σας εργαλείο.** Τα εξαρτήματα ακατάλληλου μεγέθους δεν μπορούν να προστατευτούν και να ελεγχθούν επαρκώς.

στ) **Οι διαστάσεις των εξαρτημάτων προς τοποθέτηση πρέπει να ταιριάζουν με τις διαστάσεις του υλικού τοποθέτησης του ηλεκτρικού εργαλείου.** Τα εξαρτήματα που δεν εφαρμόζουν στο υλικό τοποθέτησης του ηλεκτρικού εργαλείου θα παρεκτραπούν, θα δονηθούν υπερβολικά και ενδέχεται να προκαλέσουν απώλεια ελέγχου.

στ) **Μη χρησιμοποιήσετε κατεστραμμένο εξάρτημα. Πριν από κάθε χρήση, επιθεωρείτε τα εξαρτήματα, όπως τους λειαντικούς τροχούς, για ρινίσματα και ραγίσματα, τα πέλματα στήριξης για ραγίσματα, σχισίματα ή υπερβολική φθορά, τις συρματόβουρτσες για λασκαρισμένα ή σπασμένα σύρματα. Αν το ηλεκτρικό εργαλείο ή ένα εξάρτημα πέσει κάτω, ελέγξτε για ζημιά ή τοποθετήστε ένα άθικτο εξάρτημα. Ο Μετά από τον έλεγχο και την τοποθέτηση ενός εξαρτήματος, σταθείτε εσείς και οι**

παρευρισκόμενοι μακριά από το περιστρεφόμενο εξάρτημα και λειτουργήστε το ηλεκτρικό εργαλείο στη μέγιστη ταχύτητα χωρίς φορτίο για ένα λεπτό. Τα κατεστραμμένα εξαρτήματα συνήθως σπάνε κατά τη διάρκεια αυτής της δοκιμαστικής λειτουργίας.

ζ) Φοράτε εξοπλισμό ατομικής προστασίας. Ανάλογα με την εφαρμογή, χρησιμοποιήστε προσωπίδα ή προστατευτικά γυαλιά. Εφόσον απαιτείται, φοράτε μάσκα σκόνης, προστατευτικά για την ακοή, γάντια και ποδιά εργασίας κατάλληλα για να σταματήσει μικρά θραύσματα από το αντικείμενο εργασίας. Η προστασία για τα μάτια πρέπει να μπορεί να σταματήσει τα εκσφενδονιζόμενα θραύσματα που δημιουργούνται σε διάφορες εργασίες. Η μάσκα σκόνης ή ο αναπνευστήρας πρέπει να μπορεί να φιλτράρει τα σωματίδια που παράγονται κατά τη λειτουργία. Η παρατεταμένη έκθεση σε θόρυβο υψηλής έντασης μπορεί να προκαλέσει απώλεια ακοής.

η) Κρατάτε τους παρευρισκόμενους σε ασφαλή απόσταση από την περιοχή εργασίας. Οποιοσδήποτε εισέλθει στην περιοχή εργασίας πρέπει να φορά ατομικό προστατευτικό εξοπλισμό. Θραύσματα από το αντικείμενο εργασίας ή ένα σπασμένο εξάρτημα μπορεί να εκσφενδονιστούν και να προκαλέσουν τραυματισμό πέρα από την άμεση περιοχή εργασίας.

θ) Τοποθετείτε το καλώδιο μακριά από το περιστρεφόμενο εξάρτημα. Αν χάσετε τον έλεγχο, το καλώδιο μπορεί να κοπεί ή να σκαλώσει και το χέρι ή το μπράτσο σας μπορεί να τραβηχτεί προς τα μέσα στο περιστρεφόμενο εξάρτημα.

ι) Μην ακουμπάτε κάτω ποτέ το ηλεκτρικό εργαλείο πριν σταματήσει τελείως η κίνηση του εξαρτήματος. Το περιστρεφόμενο εξάρτημα μπορεί να αρπάξει την επιφάνεια και να τραβήξει το ηλεκτρικό εργαλείο θέτοντάς το εκτός ελέγχου.

κ) Μη χρησιμοποιείτε το ηλεκτρικό εργαλείο μεταφέροντάς το δίπλα σας. Η τυχαία επαφή με το περιστρεφόμενο εξάρτημα μπορεί να έχει ως αποτέλεσμα αυτό να πιαστεί στα ρούχα σας και να τραβηχτεί προς το σώμα σας.

λ) Καθαρίζετε τακτικά τις οπές αερισμού του ηλεκτρικού εργαλείου. Ο ανεμιστήρας του μοτέρ έλκει τη σκόνη μέσα στο περίβλημα και η υπερβολική συσσώρευση σκόνης μετάλλου μπορεί να προκαλέσει ηλεκτρικό κίνδυνο.

μ) Μη χρησιμοποιείτε το ηλεκτρικό εργαλείο κοντά σε εύφλεκτα υλικά. Οι σπινθήρες μπορούν να αναφλέξουν αυτά τα υλικά.

ν) Μη χρησιμοποιείτε εξαρτήματα που απαιτούν ψυκτικό υγρό. Η χρήση νερού ή ψυκτικού υγρού μπορεί να έχει ως αποτέλεσμα την ηλεκτροπληξία.

Κλώτσημα και σχετικές προειδοποιήσεις

Το κλώτσημα είναι μια ξαφνική αντίδραση του εργαλείου όταν ο περιστρεφόμενος τροχός, το πέλμα στήριξης, η βούρτσα ή οποιοδήποτε άλλο εξάρτημα μαγκώσει ή σκαλώσει στο αντικείμενο εργασίας. Το μάγκωμα ή σκάλωμα προκαλεί απότομη παύση του περιστρεφόμενου εξαρτήματος, πράγμα που αναγκάζει το ανεξέλεγκτο πλέον ηλεκτρικό εργαλείο να κινηθεί προς την αντίθετη κατεύθυνση της περιστροφής του εξαρτήματος στο σημείο δέσμευσης.

1. ΟΔΗΓΙΕΣ ΑΣΦΑΛΕΙΑΣ

Για παράδειγμα, αν ένας λειαντικός τροχός έχει σκαλώσει ή μαγκώσει στο αντικείμενο εργασίας, το άκρο που έχει εισχωρήσει στο σημείο μαγκώματος μπορεί να «σκάψει» την επιφάνεια του υλικού κάνοντας τον τροχό να σκαρφαλώσει ή να κλωτσήσει. Ο τροχός μπορεί είτε να πηδήξει προς το μέρος του χειριστή ή μακριά από αυτόν, ανάλογα με την κατεύθυνση της κίνησης του τροχού στο σημείο του μαγκώματος. Οι λειαντικοί τροχοί μπορεί επίσης να σπάσουν υπό αυτές τις συνθήκες. Το κλώτσημα είναι αποτέλεσμα εσφαλμένου χειρισμού του εργαλείου ή εσφαλμένης μεθόδου χειρισμού ή ακατάλληλων συνθηκών, και μπορεί να αποφευχθεί λαμβάνοντας κατάλληλα προληπτικά μέτρα, όπως αυτά που περιγράφονται παρακάτω.

α) Κρατάτε γερά τη λαβή στο ηλεκτρικό εργαλείο και τοποθετήστε το σώμα σας και το μπράτσο σας έτσι ώστε να μπορείτε να αντισταθείτε στις δυνάμεις του κλωτσήματος. Χρησιμοποιείτε πάντα τη βοηθητική χειρολαβή, αν παρέχεται, για μεγαλύτερο έλεγχο πάνω στο κλώτσημα ή την ροπή αντίδρασης κατά το ξεκίνημα. Ο χειριστής μπορεί να ελέγξει τη ροπή αντίδρασης ή τις δυνάμεις του κλωτσήματος, αν λάβει τα σωστά μέτρα προφύλαξης.

β) Μην τοποθετείτε ποτέ το χέρι σας κοντά στο περιστρεφόμενο εξάρτημα. Το εξάρτημα μπορεί να κλωτσήσει πάνω στο χέρι σας.

γ) Μην τοποθετείτε το σώμα σας στην περιοχή όπου θα μετακινηθεί το ηλεκτρικό εργαλείο αν συμβεί κλώτσημα. Το κλώτσημα θα ωθήσει το εργαλείο στην αντίθετη κατεύθυνση της κίνησης του τροχού στο σημείο του σκαλώματος.

δ) Προσέχετε ιδιαίτερα όταν δουλεύετε γωνίες, αιχμηρά άκρα κλπ. Αποφεύγετε την αναπήδηση και το σκάλωμα του εξαρτήματος. Στις γωνίες και τα αιχμηρά άκρα, καθώς και κατά την αναπήδηση, υπάρχει μεγάλη πιθανότητα να σκαλώσει το περιστρεφόμενο εξάρτημα και να προκαλέσει απώλεια ελέγχου ή κλώτσημα.

ε) Μη συνδέσετε λεπίδα αλυσοπρίονου ή πριονόλαμα με δόντια. Τέτοιες λεπίδες δημιουργούν συχνά κλώτσημα και απώλεια ελέγχου.

Προειδοποιήσεις ασφάλειας ειδικά για εργασίες λείανσης:

α) Μη χρησιμοποιείτε υπερμέγεθες χαρτί δίσκου λείανσης. Ακολουθείτε τις συστάσεις του κατασκευαστή όταν επιλέγετε γυαλόχαρτο. Το μεγάλο γυαλόχαρτο που προεκτείνεται πέρα από το πέλμα λείανσης παρουσιάζει κίνδυνο σπασίματος και μπορεί να προκαλέσει σκάλωμα, σχίσιμο του δίσκου ή κλώτσημα.

β) Κρατάτε το ηλεκτρικό εργαλείο από τις μονωμένες επιφάνειες πιασίματος, γιατί το εργαλείο μπορεί να έρθει σε επαφή με το ίδιο το καλώδιό του. Το κόψιμο ενός ηλεκτροφόρου καλωδίου ενδέχεται να καταστήσει τα μεταλλικά μέρη του ηλεκτρικού εργαλείου επίσης ηλεκτροφόρα και να προκαλέσουν ηλεκτροπληξία στον χειριστή.

1. ΟΔΗΓΙΕΣ ΑΣΦΑΛΕΙΑΣ

Προληπτικά μέτρα κατά τη χρήση του τριβείου γυψοσανίδων

Προσοχή! Πρέπει να τηρείτε τα εξής βασικά μέτρα ασφάλειας για την αποφυγή ηλεκτροπληξίας, τραυματισμών και κινδύνου πυρκαγιάς κατά τη χρήση ηλεκτρικών εργαλείων. Διαβάζετε και τηρείτε αυτές τις οδηγίες προτού εκκινήσετε τη χρήση οποιωνδήποτε εργαλείων. Αυτές οι οδηγίες πρέπει να φυλάσσονται σε ασφαλές σημείο.

- Ο εξοπλισμός δεν πρέπει ποτέ να χρησιμοποιείται σε περιβάλλοντα όπου υπάρχει εκρηκτική ατμόσφαιρα.
- Μην επιτρέπετε το καλώδιο να αγγίζει οποιαδήποτε τμήματα του σώματος.
- Χρησιμοποιείτε μόνο καλώδιο επέκταση εγκεκριμένο για χρήση στον χώρο εργασίας.
- Μην διεξάγετε με το μηχάνημα ακατάλληλες εργασίες για παράδειγμα λείανση, βούρτσισμα κ.λπ.

Αλλιώς μπορεί να προκύψουν κίνδυνοι και ζημιές

- Χρησιμοποιείτε μόνο παρόμοια εξαρτήματα αντικατάστασης κατά το σέρβις. Αλλιώς δεν μπορεί να εξασφαλιστεί μια λειτουργία χωρίς κινδύνους
- Η επιτρεπόμενη ταχύτητα των εξαρτημάτων πρέπει να είναι τουλάχιστον η ίδια με την μέγιστη ταχύτητα του μηχανήματος. Αλλιώς μπορεί να σπάσουν ή ραγίσουν εάν γίνει υπέρβαση της επιτρεπόμενης ταχύτητας λειτουργίας του μηχανήματος.
- Μη χρησιμοποιήσετε κατεστραμμένο εξάρτημα. Πριν από τη χρήση ελέγχετε πάντα εάν τα εξαρτήματα είναι λυγισμένα ή ραγισμένα. Για παράδειγμα στον δίσκο λείανσης ελέγχετε εάν η πλάκα υποστήριξης έχει ραγίσματα. Εξασφαλίζετε ότι δεν υπάρχουν παρευρισκόμενοι στην χώρο περιστροφής της μηχανής και λειτουργήστε το μηχάνημα στην μέγ. ταχύτητα για ένα λεπτό. Έτσι θα ελέγξετε σωστά τα εξαρτήματα.
- Μην τοποθετείτε κάτω το μηχάνημα εάν δεν έχει σταματήσει πλήρως. Αλλιώς θα χάσετε τον έλεγχο της μηχανής.
- Καθαρίζετε τακτικά το στόμιο εξαγωγής του μηχανήματος σας.
- Κατά την εργασία ελέγχετε το μηχάνημα σφιχτά και με τα δύο χέρια ώστε να εξασφαλίζετε την ασφαλή λειτουργία.
- Όταν κάνετε εργασίες εκτριβής, μην χρησιμοποιείτε πολύ μεγάλο γυαλόχαρτο. Όταν επιλέξετε τον δίσκο εκτριβής, τηρείτε τις προδιαγραφές κατασκευαστή. Όταν το γυαλόχαρτο εξέχει από το παντ εκτριβής οδηγεί σε κίνδυνο κοπής και σε τραυματισμό και μπορεί επίσης να προκαλέσει μπλοκάρισμα.
- Το μηχάνημα μπορεί να συνδέεται το πολύ σε έναν σωλήνα επέκτασης.
- Συστήνουμε να φοράτε πάντα βιομηχανικά γάντια ασφάλειας και προστατευτικά γυαλιά όταν εργάζεστε με το τριβείο γυψοσανίδας.
- Πρέπει να φοράτε εφαρμοστό ρουχισμό.
- Φοράτε μάσκα προστασίας για την προστασία σας από επικίνδυνη σκόνη και επιλέγετε κατάλληλη ηλεκτρική σκούπα.

2. ΠΕΡΙΓΡΑΦΗ

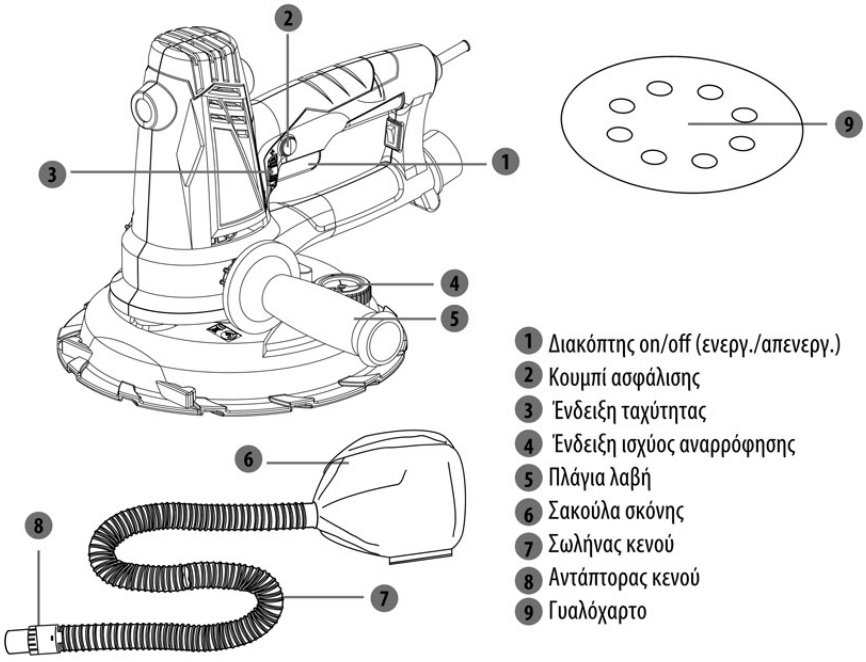

1. Διακόπτης on/off (ενεργ./απενεργ.)
2. Κουμπί ασφάλισης
3. Ένδειξη ταχύτητας
4. Ένδειξη ισχύος αναρρόφησης
5. Πλάγια λαβή
6. Σακούλα σκόνης
7. Σωλήνας κενού
8. Αντάπτορας κενού
9. Γυαλόχαρτο

3. ΤΕΧΝΙΚΑ ΧΑΡΑΚΤΗΡΙΣΤΙΚΑ

Μοντέλο	**R7241-W**
Ονομαστική τάση	230-240V~ 50Hz
Ονομαστική ισχύς	750W
Ονομαστική ταχύτητα	1500-2700 /λεπτό
Διάμετρος δίσκων τριβείου	180χιλ.
Διάμετρος γυαλόχαρτου	180mm
Βάρος	2,2 κιλά
Κατηγορία προστασίας	Κατηγορία II
Τιμή εκπομπής θορύβου	L_{pA}:73 dB(A); L_{WA}: 84 dB(A) K_{pA}=3dB;K_{WA}:3dB
Τιμή εκπομπής δόνησης	$a_{h,DS} = 4{,}19\ m/s^2$ $K=1{,}5\ m/s^2$

EL

3. DATOS TÉCNICOS

ΣΗΜΕΙΩΣΗ:

- Η/Οι οριζόμενη(-ες) συνολική(-ές) τιμή(-ές) δόνησης και η/οι οριζόμενη(-ες) τιμή(-ές) εκπομπής θορύβου έχουν υπολογιστεί σύμφωνα με μια πρότυπη μέθοδο δοκιμής και ενδέχεται να χρησιμοποιηθούν για τη σύγκριση ενός εργαλείου με κάποιο άλλο.
- Η/Οι οριζόμενη(-ες) συνολική(-ές) τιμή(-ές) δόνησης και η/οι οριζόμενη(-ες) τιμή(-ές) εκπομπής θορύβου ενδέχεται επίσης να χρησιμοποιηθούν για μια προκαταρκτική αξιολόγηση έκθεσης.

ΠΡΟΕΙΔΟΠΟΙΗΣΗ:

- Οι εκπομπές δόνησης και θορύβου κατά τη διάρκεια της χρήσης του ηλεκτρικού εργαλείου μπορεί να διαφέρουν από τις οριζόμενες συνολικές τιμές, ανάλογα με τους τρόπους με τους οποίους χρησιμοποιείται το εργαλείο και ιδιαίτερα με το είδος του τεμαχίου εργασίας υπό επεξεργασία.
- Για τη διασφάλιση της προστασίας του χειριστή, ακολουθήστε τα μέτρα ασφαλείας που βασίζονται σε εκτιμώμενη έκθεση σε πραγματικές συνθήκες χρήσης (λαμβάνοντας υπόψη όλα τα στάδια του κύκλου λειτουργίας, όπως τις στιγμές που το εργαλείο είναι απενεργοποιημένο και όταν λειτουργεί σε κατάσταση αδράνειας, πέραν του σταδίου ενεργοποίησης).
- Συνιστάται ο χειριστής να φορά εξοπλισμό προστασίας της ακοής.

4. ΠΡΙΝ ΤΗ ΧΡΗΣΗ

ΚΙΝΔΥΝΟΣ! Κίνδυνος τραυματισμού εξαιτίας ηλεκτροπληξίας. Προειδοποίηση! Μη συνδέσετε το φις στην πρίζα, πριν ολοκληρωθεί η εγκατάσταση!

ΣΥΝΑΡΜΟΛΟΓΗΣΗ ΚΑΙ ΡΥΘΜΙΣΗ

ΣΗΜΕΙΩΣΗ: Πριν τη συναρμολόγηση και τη ρύθμιση αποσυνδέετε πάντα το εργαλείο.

4. ANTES DE USAR

•Ελέγξτε αν η ονομαστική συχνότητα του ρεύματος αντιστοιχεί σε αυτή που αναγράφεται στην ετικέτα χαρακτηριστικών της συσκευής.
•Πριν από τη χρήση του εργαλείου, διαβάστε προσεκτικά το φυλλάδιο οδηγιών.
•Σφίξτε την πλάγια λαβή περιστρέφοντάς την.
Ρυθμίστε την ταχύτητα από 1500-2700/min, ανάλογα με την κόκκωση γυαλόχαρτου, χρησιμοποιώντας την ένδειξη ταχύτητας.
• Κολλήστε το γυαλόχαρτο στον δίσκο.
Εξασφαλίζετε ότι οι οπές στο γυαλόχαρτο ταιριάζουν στις οπές του δίσκου επακριβώς.
•Εσαγάγετε τον αντάπτορα κενού μέσα στην είσοδο σκόνης του μηχανήματος.
• Συνδέστε σε σακούλα σκόνης.
Η σακούλα σκόνης είναι ήδη συνδεδεμένη στον σωλήνα κενού.
Εξασφαλίστε ότι η σακούλα σκόνης καθαρίζεται εγκαίρως.

5. ΛΕΙΤΟΥΡΓΙΑ

•Μην κρατάτε το πέλμα λείανσης του μηχανήματος.
•Κρατάτε τη μηχανή και με τα δύο χέρια.
•Εκκινήστε το μηχάνημα για την απαιτούμενη εργασία εκτριβής.
-Αφαιρέστε τα αποσπώμενα τμήματα στο δίσκο,έτσι θα μπορεί εύκολα να λειαίνει κατά μήκος ακμών και σεγωνίες τοίχων.
- Θέτετε σε λειτουργία το μηχάνημα με μεσαίο μήκος για υψηλότερους τοίχους.
- Χρησιμοποιείτε το μηχάνημα με το μεγαλύτερο μήκος για ταβάνια.
• Μην επιβαρύνετε υπερβολικά το μηχάνημα, προς αποφυγή υπερφόρτωσης! Πιέστε με σωστή πίεση για καλύτερα αποτελέσματα εκτριβής. Καλά αποτελέσματα και ποιότητα εκτριβής εξαρτώνται κυρίως από την επιλογή του σωστού υλικού εκτριβής.
•Μόλις ολοκληρώσετε την εργασία λείανσης, απενεργοποιήστε το μηχάνημα, και κατόπιν αποσυνδένστε το καλώδιο τροφοδοσίας.
• Δύο επιλογές για την απομάκρυνση σκόνης
Υπάρχει εσωτερική και εξωτερική διάταξη απομάκρυνσης για τις σωματίδια σκόνης. Το εσωτερικό σύστημα απομάκρυνσης 8 οπών συλλέγει λεπτά σωματίδια σκόνης, διευκολύνοντας την πρόσφυση στον τοίχο και το ταβάνι, ώστε τα αποτελέσματα απομάκρυνσης σκόνης να είναι τέλεια.
• Ρύθμιση ισχύος αναρρόφησης
Μειώνετε την ισχύ αναρρόφησης γυρίζοντας την ένδειξη ισχύος αναρρόφησης στα αριστερά και αυξάνετε γυρίζοντας την στα δεξιά.

6. ΣΥΝΤΗΡΗΣΗ

ΚΙΝΔΥΝΟΣ! Κίνδυνος τραυματισμού εξαιτίας ηλεκτροπληξίας.
Προειδοποίηση! Πριν από εργασίες σέρβις, καθαρισμού ή αποθήκευσης απομακρύνετε πάντα το βύσμα από την πρίζα.

- Το ηλεκτρικό σας εργαλείο δεν απαιτεί πρόσθετη λίπανση ή συντήρηση. Αποθηκεύετε πάντα το ηλεκτρικό εργαλείο σας σε ξηρό μέρος.
- Εάν απαιτείται αντικατάσταση του καλωδίου τροφοδοσίας, αυτή πρέπει να γίνει από τον κατασκευαστή ή τον αντιπρόσωπό του προς αποφυγή κινδύνου ασφάλειας.
- Εάν δεν μπορείτε να διορθώσετε ένα σφάλμα, επιστρέψτε το μηχάνημα σε έναν εξουσιοδοτημένο αντιπρόσωπο για επισκευή.

Καθαρισμός

- Διατηρείτε τις συσκευές ασφάλειας, τις οπές αερισμού και το περίβλημα μηχανής όσο πιο ελεύθερα γίνεται από σκόνες και ρύπους.
- Καθαρίζετε τη μονάδα τρίβοντας την με ένα καθαρό πανί ή καθαρίστε με αέρα χαμηλής πίεσης.
- Συστήνουμε να καθαρίζετε πάντα τη μονάδα αμέσως μετά τη χρήση.
- Καθαρίζετε τη μονάδα τακτικά τρίβοντας την με ένα νωπό πανί και λίγο ήπιο σαπούνι. Μην χρησιμοποιείτε καθαριστικά ή διαλυτικά, αυτά μπορεί να προσβάλουν τα πλαστικά μέρη της μονάδας. Επίσης πρέπει να εξασφαλίζετε ότι το νερό δεν θα διεισδύσει στο εσωτερικό της μονάδας.

Καρβουνάκια

Αν χρειάζεται να αντικατασταθούν τα καρβουνάκια, αυτό πρέπει να γίνει από εξειδικευμένο τεχνικό επισκευών (πρέπει πάντα να αντικαθίστανται και τα δύο καρβουνάκια συγχρόνως)

7. ΑΝΤΙΜΕΤΩΠΙΣΗ ΠΡΟΒΛΗΜΑΤΩΝ

ΚΙΝΔΥΝΟΣ! Κίνδυνος τραυματισμού εξαιτίας ηλεκτροπληξίας.
Προειδοποίηση! Πριν από οποιαδήποτε αντιμετώπιση προβλημάτων, απενεργοποιήστε το εργαλείο και αποσυνδέστε το καλώδιο από την πρίζα.

Προβλήματα	Πιθανές αιτίες	Αντιμετώπιση
Ο διακόπτης λειτουργίας είναι ενεργοποιημένος αλλά ο κινητήρας δεν δουλεύει.	Τα καλώδια στο βύσμα ρεύματος ή στην υποδοχή είναι χαλαρά.	Επιτρέψτε τον έλεγχο ή την επισκευή της υποδοχής και του βύσματος.
	Ο διακόπτης έχει βλάβη.	Επιτρέψτε την αντικατάσταση του διακόπτη.
Ο διακόπτης λειτουργίας είναι ενεργοποιημένος αλλά ακούγονται ασυνήθιστοι ήχοι, ο κινητήρας δεν λειτουργεί ή λειτουργεί μόνο αργά.	Η επαφή διακόπτη έχει βλάβη.	Επιτρέψτε την αντικατάσταση του διακόπτη.
	Μάγκωμα στοιχείων.	Επιτρέψτε τον έλεγχο ή την επισκευή του ηλεκτρικού εργαλείου.
	Μεγάλη ωστική ισχύς με αποτέλεσμα ο κινητήρας να λειτουργεί με δυσκολία.	Χρησιμοποιείτε λιγότερη ωστική ισχύ κατά την εργασία.
Ο κινητήρας θερμαίνεται υπερβολικά.	Ξένες ουσίες έχουν εισέλθει στο εσωτερικό του κινητήρα.	Απομακρύνετε τις.
	Έλλειψη ή μολυσμένο γράσο λίπανσης.	Τοποθετήστε ή αντικαταστήστε το γράσο λίπανσης.
	Πολύ υψηλή πίεση	Χρησιμοποιείτε λιγότερη ωστική ισχύ κατά την εργασία
Συχνοί ή δυνατοί σπινθήρες στον μετατροπέα.	Βραχυκύκλωμα στον οπλισμό.	Επιτρέψτε την αντικατάσταση του οπλισμού.
	Φθαρμένα καρβουνάκια ή με εμπλοκή	Επιτρέψτε τον έλεγχο στα καρβουνάκια.
	Θορυβώδης λειτουργία του μετατροπέα.	Επιτρέψτε τον καθαρισμό ή τη γείωση της επιφάνειας μετατροπέα.

EL

8. ΑΠΟΡΡΙΨΗ ΚΑΙ ΑΝΑΚΥΚΛΩΣΗ



ΠΡΟΣΟΧΗ! Αυτό το προϊόν φέρει ένα σύμβολο που αναφέρεται στα ηλεκτρικά και ηλεκτρονικά απόβλητα. Αυτό σημαίνει ότι αυτό το προϊόν δεν πρέπει να απορριφθεί μαζί με τα οικιακά απόβλητα αλλά να προσκομιστεί σε σύστημα συλλογής που είναι σύμφωνο με την Ευρωπαϊκή Οδηγία ΑΗΗΕ (WEEE). Επικοινωνήστε με τον Δήμο σας ή το κατάστημα αγοράς του μηχανήματος για πληροφορίες σχετικά με την ανακύκλωση. Στη συνέχεια θα ανακυκλωθεί ή θα αποσυναρμολογηθεί ώστε να ελαχιστοποιηθούν οι επιπτώσεις για το περιβάλλον. Ο ηλεκτρικός και ηλεκτρονικός εξοπλισμός μπορούν να είναι επικίνδυνοι για το περιβάλλον και την ανθρώπινη υγεία καθότι περιέχουν επικίνδυνες ουσίες

9. ΕΓΓΥΗΣΗ

1. Τα προϊόντα έχουν σχεδιαστεί σύμφωνα με τα σημερινά, υψηλότερα πρότυπα ποιότητας. Προσφέρουμε για τα προϊόντα 24 μήνες εγγύηση από την ημερομηνία της αγοράς τους. Αυτή η εγγύηση ισχύει για όλα τα υλικά και τα κατασκευαστικά ελαττώματα που πιθανόν να παρουσιαστούν. Περαιτέρω απαιτήσεις οιασδήποτε φύσεως, άμεσης ή έμμεσης, αναφορικά με άτομα ή/και υλικά δεν είναι εφικτές.
2. Σε περίπτωση κάποιου προβλήματος ή ελαττώματος, θα πρέπει πρώτα να συμβουλευτείτε τον έμπορο σας. Στις περισσότερες περιπτώσεις, ο έμπορος σας θα είναι σε θέση να επιλύσει το πρόβλημα ή να επιδιορθώσει το ελάττωμα.
3. Η επισκευή ή η αντικατάσταση εξαρτημάτων δεν παρατείνει τη διάρκεια της εγγύησης.
4. Τα ελαττώματα που παρουσιάζονται εξαιτίας ακατάλληλης χρήσης ή φυσιολογικής φθοράς δεν καλύπτονται από την εγγύηση.

Αυτό αφορά μεταξύ άλλων τη φυσιολογική φθορά των διακοπτών, των διακοπτών του κυκλώματος προστασίας και των μοτέρ.

5. **Η απαίτησή σας για εγγύηση ισχύει εφόσον:**

- Μπορείτε να προσκομίσετε αποδεικτικό της ημερομηνίας αγοράς του προϊόντος προσκομίζοντας την απόδειξη αγοράς
- Δεν έχουν εκτελεστεί από τρίτους εργασίες επισκευής ή/και αντικαταστάσεις εξαρτημάτων
- Η συσκευή δεν έχει υποστεί ακατάλληλη χρήση (υπερφόρτωση του μηχανήματος ή τοποθέτηση μη εγκεκριμένων εξαρτημάτων).
- Δεν έχει προκληθεί καμία ζημιά από εξωτερικούς παράγοντες ή ξένα σώματα, όπως άμμος ή πέτρες.
- Δεν έχει προκληθεί καμία ζημιά εξαιτίας της μη τήρησης των υποδείξεων ασφαλείας και των οδηγιών χρήσης.

6. Οι όροι της εγγύησης ισχύουν σε σχέση με τους όρους πώλησης και παράδοσης.
7. Τα ελαττωματικά προϊόντα που επιστρέφονται μέσω του εμπόρου σας παραλαμβάνονται από εμάς μόνο εφόσον αυτά έχουν συσκευαστεί κατάλληλα. Αν τα ελαττωματικά προϊόντα αποσταλούν απευθείας από τον πελάτη, θα μπορέσουμε να τα διαχειριστούμε μόνο αν ο πελάτης καλύψει τα έξοδα αποστολής τους.
8. Τα προϊόντα που παραδίδονται κακώς συσκευασμένα δεν θα γίνονται αποδεκτά.

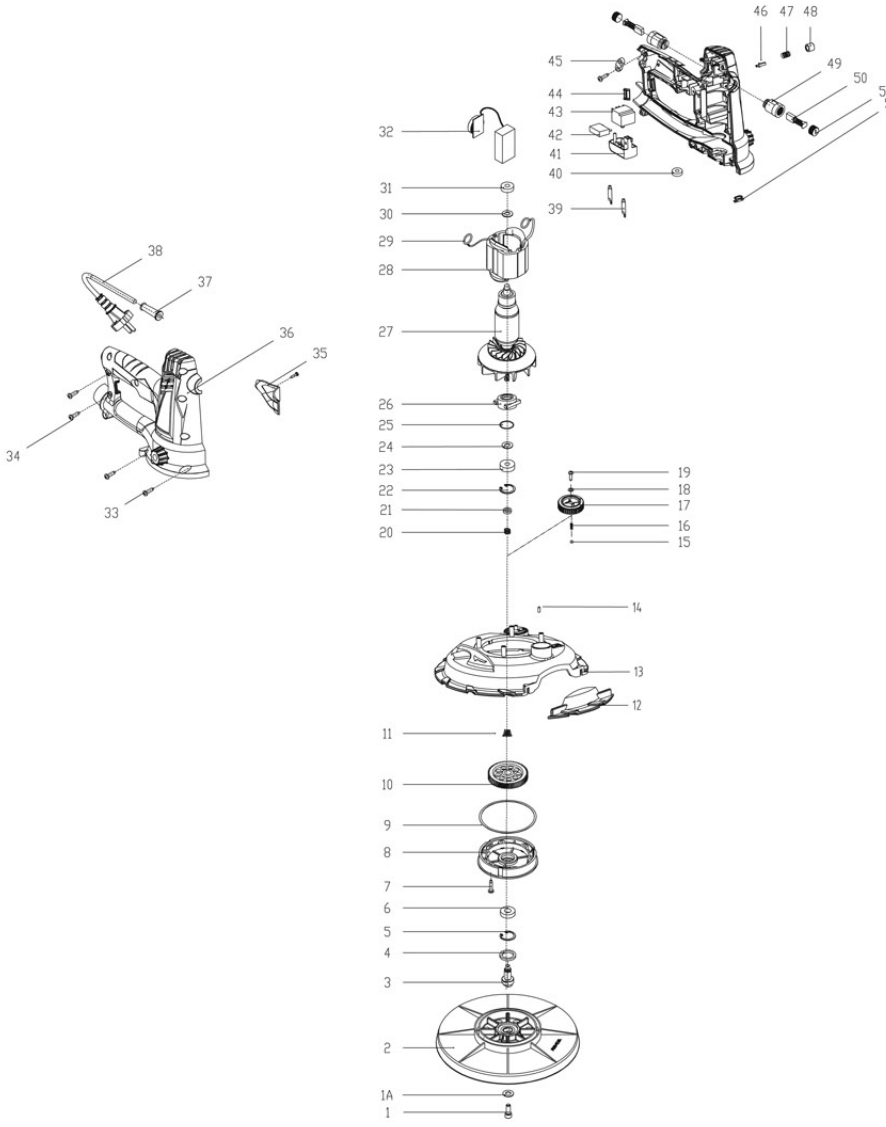
46
47
48
45
49
44
50
43
51
42
52
41
40
32
39
31
30
29
38
28
37
27
36
35
26
34
25
24
23
19
22
18
21
17
20
16
15
14
13
12
11
10
9
8
7
6
5
4
3
2
1A
1
33

EL

SYMBOLS



WARNING - To reduce the risk of injury, user must read instruction manual. Use these operating instructions to familiarize yourself with the product, the proper use and the safety instructions. Keep these operating instructions in a safe place for future uses.



For safety reasons, children and young people under the age of 16, as well as people not familiar with these operating instructions, may not use this product. Persons with reduced physical or mental abilities may use the product only if they are supervised or instructed by a responsible person.

The following symbols are used in this manual:



Type and source of the danger: Failure to observe this danger symbol may cause physical injury or death.



Type and source of the danger: This danger symbol warns of damage to the appliance, the environment or other property.



Note: This symbol signifies information that may help you reach a better understanding of the processes involved.



Class II appliance



Wear eye protection



Wear a breathing Mask



Wear hands protection



Utiliser toujours avec les deux mains.



This product is recyclable. If it cannot be used anymore, please take it to waste recycling centre.

INTENDED USE

This machine is intended for grinding , sanding , polishing with the rough walls and floor. Do not use machine attachments for works other than those for which they are designed for! All other applications are expressly ruled out.

CONTENTS

1. Safety Instructions
2. Description
3. Technical data
4. Before use
5. Operation
6. Maintenance
7.Troubleshooting
8. Disposal and recycling
9. Warranty
10. EC Declaration of Conformity

1. SAFETY INSTRUCTIONS



WARNING Read all safety warnings and instructions.
Failure to follow the warnings and instructions may result in electric shock, fire and /or serious injury.

Save all warnings and instructions for future reference.
The term "power tool" in the warnings refers to your mains-operated (corded) power tool or battery-operated (cordless) power tool.

1. WORK AREA SAFETY

a) Keep work area clean and well lit. Cluttered and dark areas invite accidents.

b) Do not operate power tools in explosive atmospheres, such as in the presence of flammable liquids, gases or dust. Power tools create sparks which may ignite the dust or fumes.

c) Keep children and bystanders away while operating a power tool. Distractions can cause you to lose control.

2. ELECTRICAL SAFETY

a) Power tool plugs must match the outlet. Never modify the plug in any way. Do not use any adapter plugs with earthed (grounded) power tools. Unmodified plugs and matching outlets will reduce risk of electric shock.

b) Avoid body contact with earthed or grounded surfaces such as pipes, radiators, ranges and refrigerators. There is an increased risk of electric shock if your body is earthed or grounded.

c) Do not expose power tools to rain or wet conditions. Water entering a power tool will increase the risk of electric shock.

d) Do not abuse the cord. Never use the cord for carrying, pulling or unplugging the power tool. Keep cord away from heat, oil, sharp edge or moving parts. Damaged or entangled cords increase the risk of electric shock.

e) When operating a power tool outdoors, use an extension cord suitable for outdoor use. Use of a cord suitable for outdoor use reduces the risk of electric shock.

f) If operating a power tool in a damp location is unavoidable, use a residual current device (RCD) protected supply. Use of an RCD reduces the risk of electric shock.

3. PERSONAL SAFETY

a) Stay alert, watch what you are doing and use common sense when operating a power tool. Do not use a power tool while you are tired or under the influence of drugs, alcohol or medication. A moment of inattention while operating power tools may result in serious personal injury.

b) Use personal protective equipment. Always wear eye protection. Protective equipment such as dust mask, non-skid safety shoes, hard hat, or hearing protection used for appropriate conditions will reduce personal injuries.

c) Prevent unintentional starting. Ensure the switch is in the off-position before connecting to power source and /or battery pack, picking up or carrying the tool. Carrying power tools with your finger on the switch or energising power tools that have the switch on invites accidents.

d) Remove any adjusting key or wrench before turning the power tool on. A wrench or a key left attached to a rotating part of the power tool may result in personal injury.

e) Do not overreach. Keep proper footing and balance at all times. This enables better control of the power tool in unexpected situations.

f) Dress properly. Do not wear loose clothing or jewellery. Keep your hair, clothing and gloves away from moving parts. Loose clothes, jewellery or long hair can be caught in moving parts.

g) If devices are provided for the connection of dust extraction and collection facilities, ensure these are connected and properly used. Use of these devices can reduce dust-related hazards.

1. SAFETY INSTRUCTIONS

4. POWER TOOL USE AND CARE

a) Do not force the power tool. Use the correct power tool for your application. The correct power tool will do the job better and safer at the rate for which it was designed.

b) Do not use the power tool if the switch does not turn it on and off. Any power tool that cannot be controlled with the switch is dangerous and must be repaired.

c) Disconnect the plug from the power source and/or the battery pack from the power tool before making any adjustments, changing accessories, or storing power tools. Such preventive safety measures reduce the risk of starting the power tool accidentally.

d) Store idle power tools out of the reach of children and do not allow persons unfamiliar with the power tool or these instructions to operate the power tool. Power tools are dangerous in the hands of untrained users.

e) Maintain power tools. Check for misalignment or binding of moving parts, breakage of parts and any other condition that may affect the power tool's operation. If damaged, have the power tool repaired before use. Many accidents are caused by poorly maintained power tools.

f) Keep cutting tools sharp and clean. Properly maintained cutting tools with sharp cutting edges are less likely to bind and are easier to control.

g) Use the power tool, accessories and tool bits etc. in accordance with these instructions, taking into account the working conditions and the work to be performed. Use of the power tool for operations different from those intended could result in a hazardous situation.

5. SERVICE

a) Have your power tool serviced by qualified repair person using only identical replacement parts. This will ensure that the safety of the power tool is maintained.

Safety Warnings Common for Sanding Operations:

a) This power tool is intended to function as a sander. Read all safety warnings, instructions, illustrations and specifications provided with this power tool. Failure to follow all instructions listed below may result in electric shock, fire and/or serious injury.

b) Operations such as grinding, wire brushing, polishing or cutting-off are not recommended to be performed with this power tool. Operations for which the power tool was not designed may create a hazard and cause personal injury.

c) Do not use accessories which are not specifically designed and recommended by the tool manufacturer. Just because the accessory can be attached to your power tool, it does not assure safe operation.

d) The rated speed of the accessory must be at least equal to the maximum speed marked on the power tool. Accessories running faster than their rated speed can break and fly apart.

e) The outside diameter and the thickness of your accessory must be within the capacity rating of your power tool. Incorrectly sized accessories cannot be adequately guarded or controlled.

f) Threaded mounting of accessories must match the grinder spindle thread. For accessories mounted by flanges, the arbour hole of the accessory must fit the locating diameter of the flange. Accessories that do not match the mounting hardware of the power tool will run out of balance, vibrate excessively and may cause loss of control.

g) **Do not use a damaged accessory. Before each use inspect the accessory such as abrasive wheels for chips and cracks, backing pad for cracks, tear or excess wear, wire brush for loose or cracked wires. If power tool or accessory is dropped, inspect for damage or install an undamaged accessory. After inspecting and installing an accessory, position yourself and bystanders away from the plane of the rotating accessory and run the power tool at maximum no-load speed for one minute.** Damaged accessories will normally break apart during this test time.

h) Wear personal protective equipment. Depending on application, use face shield, safety goggles or safety glasses. As appropriate, wear dust mask, hearing protectors, gloves and workshop apron capable of stopping small abrasive or workpiece fragments. The eye protection must be capable of stopping flying debris generated by various operations. The dust mask or respirator must be capable of filtrating particles generated by your operation. Prolonged exposure to high intensity noise may cause hearing loss.

i) Keep bystanders a safe distance away from work area. Anyone entering the work area must wear personal protective equipment. Fragments of workpiece or of a broken accessory may fly away and cause injury beyond immediate area of operation.

k) Position the cord clear of the spinning accessory. If you lose control, the cord may be cut or snagged and your hand or arm may be pulled into the spinning accessory.

l) Never lay the power tool down until the accessory has come to a complete stop. The spinning accessory may grab the surface and pull the power tool out of your control.

m) Do not run the power tool while carrying it at your side. Accidental contact with the spinning accessory could snag your clothing, pulling the accessory into your body.

1. SAFETY INSTRUCTIONS

n) Regularly clean the power tool's air vents. The motor's fan will draw the dust inside the housing and excessive accumulation of powdered metal may cause electrical hazards.

o) Do not operate the power tool near flammable materials. Sparks could ignite these materials.

p) Do not use accessories that require liquid coolants. Using water or other liquid coolants may result in electrocution or shock.

Kickback and Related Warnings

Kickback is a sudden reaction to a pinched or snagged rotating wheel, backing pad, brush or any other accessory. Pinching or snagging causes rapid stalling of the rotating accessory which in turn causes the uncontrolled power tool to be forced in the direction opposite of the accessory's rotation at the point of the binding.

For example, if an abrasive wheel is snagged or pinched by the workpiece, the edge of the wheel that is entering into the pinch point can dig into the surface of the material causing the wheel to climb out or kick out. The wheel may either jump toward or away from the operator, depending on direction of the wheel's movement at the point of pinching. Abrasive wheels may also break under these conditions.

Kickback is the result of power tool misuse and/or incorrect operating procedures or conditions and can be avoided by taking proper precautions as given below.

a) Maintain a firm grip on the power tool and position your body and arm to allow you to resist kickback forces. Always use auxiliary handle, if provided, for maximum control over kickback or torque reaction during start-up. The operator can control torque reactions or kickback forces, if proper precautions are taken.

b) Never place your hand near the rotating accessory. Accessory may kickback over your hand.

c) Do not position your body in the area where power tool will move if kickback occurs. Kickback will propel the tool in direction opposite to the wheel's movement at the point of snagging.

d) Use special care when working corners, sharp edges etc. Avoid bouncing and snagging the accessory. Corners, sharp edges or bouncing have a tendency to snag the rotating accessory and cause loss of control or kickback.

e) Do not attach a saw chain woodcarving blade or toothed saw blade. Such blades create frequent kickback and loss of control.

1. SAFETY INSTRUCTIONS

Safety Warnings Specific for Sanding Operations:

a) Do not use excessively oversized sanding disc paper. Follow manufacturers recommendations, when selecting sanding paper. Larger sanding paper extending beyond the sanding pad presents a laceration hazard and may cause snagging, tearing of the disc or kickback.

b) Hold power tool by insulated gripping surfaces, because the tool may contact its own cord. Cutting a "live" wire may make exposed metal parts of the power tool "live" and could give the operator an electric shock.

Precautions on using drywall sander

Attention! You must abide by the following basic safety measures against electrical shocks, injuries and the danger of fire when using electric tools. Read and abide by these instructions before you start to use any tools. These instructions must be kept in a safe place.

--The equipment must never be used in surroundings where an explosive atmosphere exists.

-- Do not let the cable touch any parts of your body.

-- Only use the extension cable approved for use in the working area.

-- Do not force the machine for unsuitable work, for example, rough grinding, brushing, etc. Otherwise, dangers and harms will be caused.

-- Only use identical replacement parts when servicing. Otherwise, risk-free operation can't be guaranteed

--The accessories' allowed speed must be at least the same as the maximum speed of the machine. Or else, they may be broken or cracked when their running speed is go over the machine's allowed speed.

-- Do not use damaged accessories. Before use, always check whether the accessories are nicked or cracked. For example, to grinding pad, please check the support plate is not cracked. Ensure everybody to be out of the machine's rotation area and run the machine at max. speed for one minute, which can fully test the accessories.

--Do not put down the machine when it isn't stopped completely. Otherwise, you will loss control to the machine.

-- Cleaning the exhaust port on your machine in regular.

-- When working, control the machine firmly with both hands to ensure safe operation.

-- When sanding, do not use too big sandpaper. When choosing grinding disc, please observe the manufacturer's specifications. The sand paper beyond the grinding block leads to risk of cutting and injury and cause stuck as well.

1. SAFETY INSTRUCTIONS

--The machine can be connected to one extension tubes at most.
-- We recommend that you always wear industrial safety gloves and safety goggles when working with the drywall sander.
-- Wearing close-fitting clothes is mandatory.
-- Always allow for reaction torque
-- Wear protection mask to protect you from hazardous dusts and choose suitable vacuum cleaner.

2. DESCRIPTION

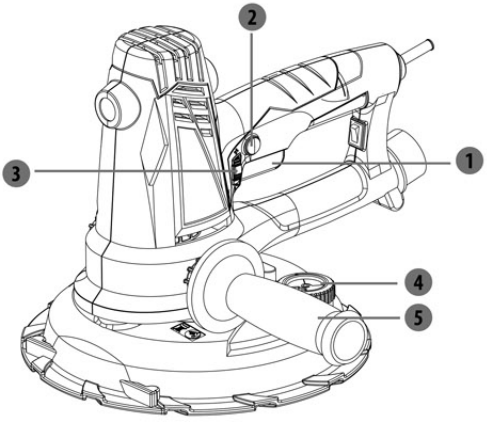

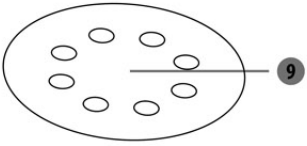

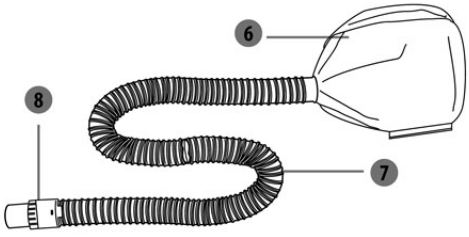

1. On/off switch
2. Lock-on knob
3. Speed dial
4. Suction power dial
5. Side handle
6. Dust bag
7. Vacuum pipe
8. Vacuum adapter
9. Sanding paper

3. TECHNICAL DATA

Model No.	**R7241-W**
Rated Voltage	230-240V~ 50Hz
Rated Power	750W
Rated Speed	1500-2700 /min
Grinding pad diameter	180mm
Sandpaper diameter	180mm
Weight	2.2kg
Protection class	Class II
Noise emission value	L_{pA}:73 dB(A); L_{WA}: 84 dB(A) K_{pA}=3dB;K_{WA}:3dB
Vibration emission value	$a_{h,DS}$ = 4,19 m/s² K=1,5 m/s²

NOTE:

-The declared vibration total value has been measured in accordance with a standard test method and may be used for comparing one tool with another;

-The declared vibration total value may also be used in a preliminary assessment of exposure.

WARNING:

-The vibration emission during actual use of the power tool can differ from the declared total value depending on the ways in which the tool is used;

-Identify safety measures to protect the operator that are based on an estimation of exposure in the actual conditions of use (taking account of all parts of the operating cycle such as the times when the tool is switched off and when it is running idle in addition to the trigger time). Depending on the actual use of the product the vibration values can differ from the declared total! Adopt proper measures to protect yourself against vibration exposures! Take the whole work process including times the product is running under no load or switched off into consideration! Proper measures include among others regular maintenance and care of the product and application tools, keeping hands warm, periodical breaks and proper planning of work processes!

4. BEFORE USE

DANGER! Risk of injury due to electric shock.
Warning! Do not plug in before installation is fully completed!

ASSEMBLY AND ADJUSTMENT

NOTE: Prior to assembly and adjustment always unplug the tool.

•Check if the rated frequency of the mains supply corresponds to the details of the type place.
•Before using the tool, read the instruction book carefully.
•Tighten the side handle by turning it ;
Adjust the speed from 1500-2700/min for different sanding surface by using speed dial.
•Stick the Sanding Paper to the Pad.
Please ensure the holes on the sanding paper to fi¬t the holes on the pad accurately.
•Insert the vacuum adapter into the dust access of the machine.
•Connect to Dust Bag.
Dust bag has already connected to the vacuum pipe.
Please ensure the dust bag to be cleaned in due time.

5. OPERATION

•Do not hold the machine's sanding pad.
•Hold the machine with both hands.
•Start the machine for necessary sanding work.
-Remove the removable parts on disc,then it can easily sand along edges and the corner of wall.
- Run the machine with medium length for higher walls.
- Use the machine with longest length for ceilings.
•Do not over-press machine in order to avoid overloading! Press with proper pressure for better grinding effects. Good grinding effects and quality are mainly decided by choosing the right abrasive material.
•Once fi¬nished the sanding task, switch off the machine, and then unplug the supply cord.
•Two Options For Extracting Dust
There is internal extraction and external extraction for dust particles. The 8-hole internal extraction system collects fi¬ne dust particles, enabling to adhere to wall and ceiling, obtaining perfect effect of extracting dust.
•Suction power adjustment
Reduce the suction power dial by turning suction power dial to the left, and increase by turning it to the right.

6. MAINTENANCE

DANGER! Risk of injury due to electric shock.
Warning! Always remove the plug from the socket before servicing, cleaning or storage.

- Your power tool requires no additional lubrication or maintenance. Always store your power tool in a dry place.
- If the replacement of the supply cord is necessary, this has to be done by the manufacturer or his agent in order to avoid a safety hazard.
- If a fault can not be rectified, return the sander to an authorized dealer for repair.

Cleaning

- Keep the safety devices, ventilation slots and Motor housing as free of dirt and dust as possible.
- Clean the unit by rubbing it with a clean cloth or blow it clean using low-pressure compressed air.
- We recommend that you always clean the unit immediately after using it.
- Clean the unit regularly by rubbing it with a damp cloth and a little soft soap. Do not use cleaners or solvents; these will attack the plastic parts in the unit. You must also ensure that water cannot get into the inside of the unit.

Carbon brushes

If the carbon brushes need to be replaced, have this done by a qualified repair person (always replace the two brushes at the same time) .

7. TROUBLESHOOTING

DANGER! Risk of injury due to electric shock.
Warning! Before any trouble shooting, switch off the pump and remove the plug from the socket.

Problems	Probable causes	Corrective actions
The operating switch is switched on, but the motor is not working.	Wires in the mains plug or in the socket are loose.	Have socket and plug checked or repaired.
	The switch is faulty.	Have the switch replaced.
The operating switch is switched on, but unusual noises can be heard, the motor is not working or only very slowly.	Switch contact has failed.	Have the switch replaced.
	Component jammed.	Have the electric tool checked or repaired.
	Too much thrust, as a result the motor is dragging.	Use less thrust during the task.
Motor gets hot.	Foreign substances have got inside the motor.	Have the foreign substances removed.
	Lack of or contaminated lubrication grease.	Have lubricating grease applied or replaced.
	Pressure too high	Use less thrust during the task
Frequent or strong sparks on the commutator.	Short circuit on the armature.	Have the armature replaced.
	Carbon brushes worn out or jammed	Have the carbon brushes checked.
	Rough running of the commutator.	Have the surface of the commutator cleaned or ground.

8. DISPOSAL AND RECYCLING



CAUTION! This product has been marked with a symbol relating to removing electric and electronic waste. This means that this product shall not be discarded with household waste but that it shall be returned to a collection system which conforms to the European WEEE Directive. Contact your local authorities or stocks for advice on recycling. It will then be recycled or dismantled in order to reduce the impact on the environment. Electric and electronic equipment can be hazardous for the environment and for human health since they contain hazardous substances.

9. WARRANTY

1. The products are designed to highest DIY quality standards. We offer a 24-month warranty for its products, from the date of purchase. This warranty applies to all material and manufacturing defects which may arise. Further claims of any nature, whether direct or indirect, with regard to persons and/or materials, are not possible.
2. In the event of a problem or defect, you should first always consult your dealer. In most cases, the dealer will be able to solve the problem or correct the defect.
3. Repairs or the replacement of parts will not extend the original warranty period.
4. Defects which have arisen as a result of improper use or wear are not covered by the warranty. Amongst other things, this relates to switches, protective circuit switches and motors, in the event of wear.
5. **Your claim upon the warranty can only be processed if:**

- Proof of the purchase date can be provided in the form of a receipt
- No repairs and/or replacements have been carried out by third parties
- The appliance has not been subjected to improper use (overloading of the machine or fitting non-approved accessories).
- There is no damage caused by external influences or foreign bodies such as sand or stones.
- There is no damage caused by non-observance of the safety instructions and the instructions for use.

6. The warranty stipulations apply in combination with our terms of sale and delivery.
7. Faulty tools to be returned to via your dealer will be collected by as long as the product is properly packaged. If faulty goods are sent directly to by the consumer, we will only be able to process these goods if the consumer pays the shipping costs.
8. .Products which are delivered in a poorly packaged condition will not be accepted.

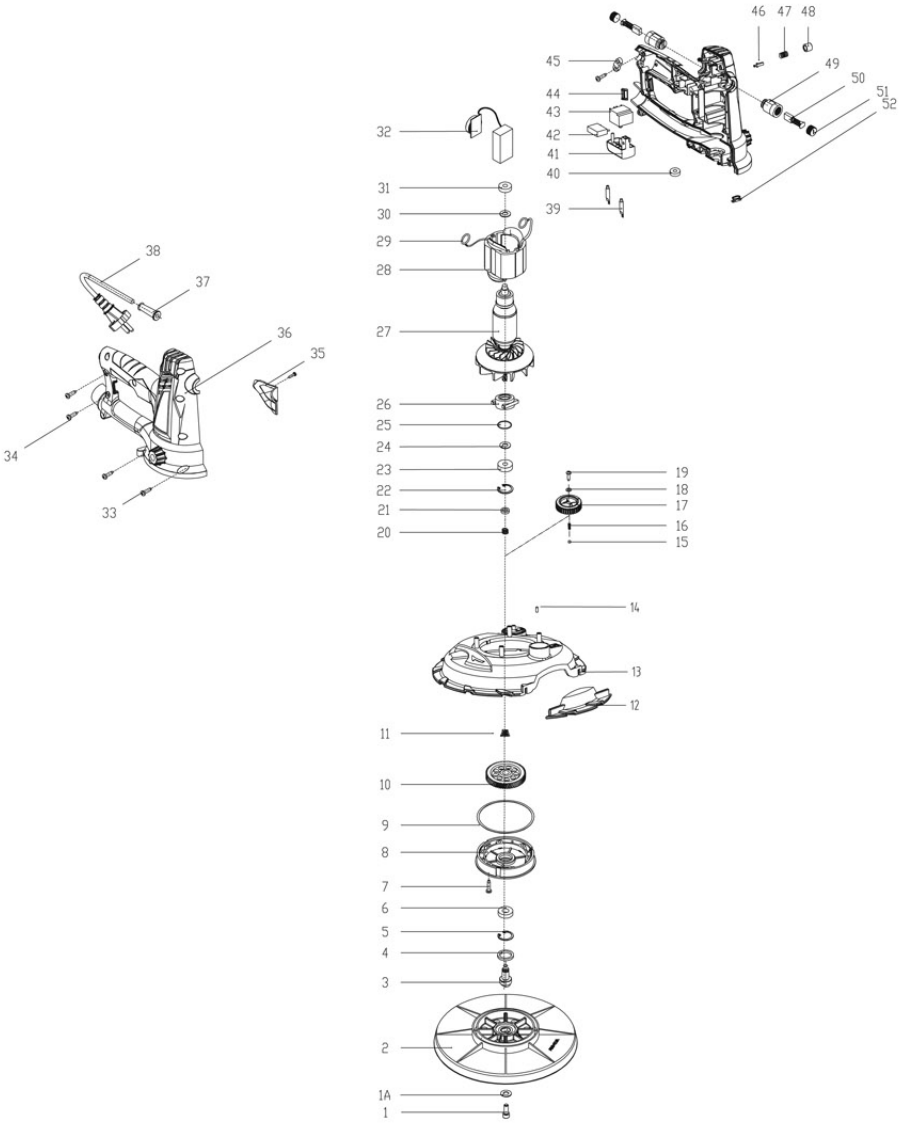
46
47
48
45
49
50
44
51
43
52
42
32
41
40
31
39
30
29
38
28
37
27
36
35
26
34
25
24
23
19
22
18
21
17
20
16
15
14
13
12
11
10
9
8
7
6
5
4
3
2
1A
1
33

EN

EN|FR|
ES|PT|

EU/EC Declaration of conformity
Déclaration UE/CE de conformité
DECLARACIÓN CE / UE DE CONFORMIDAD
Declaração CE/UE de conformidade

Product Model|Modèle du produit|Modelo de producto|Modelo do produto|

933588

Name and address of the manufacturer or his authorised representative|Nom et adresse du fabricant ou de son mandataire|Nombre y dirección del fabricante o de su representante autorizado|Nome e endereço do fabricante ou do seu representante autorizado|

ADEO Services, 135 Rue Sadi Carnot - CS 00001 59790 RONCHIN - France

This declaration of conformity is issued under the sole responsibility of the manufacturer|La présente déclaration de conformité est établie sous la seule responsabilité du fabricant|La presente declaración de conformidad se expide bajo la exclusiva responsabilidad del fabricante|Esta declaração de conformidade é emitida sob a exclusiva responsabilidade do fabricante.|

Object of the declaration|Objet de la déclaration|Objeto de la declaración|Objeto da declaração|

Product Type - Description|Type de produit - Description|Tipo de producto |Tipo de producto |	**750W DRYWALL SANDER**
Product Reference|Référence produit|Referencia del producto|Referência do produto:|	**933588 - EAN Code: 3276005637849** **Industrial Type Design Reference: R7241-W**
Product Brand|Marque Produit|Producto de marca|Marca do produto|	**DEXTER**
Serial number coding or batch number|Codification du numéro de série ou de lot|Codificación del número de serie|Codificação do número de série|	**SN SSSSSS XX DDMMYY nn PPPPPP (SN: Serial No., SSSSSS : Supplier code, XX : Production line ID, DDMMYY: Production date, nn: number of version of product, PPPPPP : Incremental number)**

The object of the declaration described above is in conformity with the relevant Union harmonization legislation|L'objet de la déclaration décrit ci-dessus est conforme à la législation d'harmonisation de l'union applicable|El objeto de la declaración descrita anteriormente es conforme a la legislación de armonización pertinente de la Unión|O objeto da declaração acima descrita está em conformidade com a legislação de harmonização da União aplicável:|

References to the relevant harmonised standards used or references to the specifications in relation to which conformity is declared|Références des normes harmonisées pertinentes appliquées ou des spécifications par rapport auxquelles la conformité est déclarée|Referencias a las normas armonizadas pertinentes utilizadas, o referencias a las especificaciones respecto a las cuales se declara la conformidad|Referências às normas harmonizadas pertinentes utilizadas ou referências às especificações para as quais a conformidade é declarada|

When applicable, the name and number of notified body number|Le cas échéant, le nom et le numérp de l'organisme notifié|Cuando corresponda * el nombre y número de laboratorio notificado que haya emitido la certificación y la referencia al documento|Quando aplicável * o nome e número do laboratório notificado que emitiu a certificação e a referência ao documento|

2006_42_EC_MACHINE **machinery|Machines|máquinas |máquinas|**	**EN 62841-1:2015+AC:15** **EN IEC 62841-2-3:2021+A11:2021**
2014_30_EU_EMC **Electromagnetic compatibility|compatibilité électromagnétique|compatibilidad electromagnética |compatibilidade eletromagnética |**	**EN IEC 55014-1:2021** **EN IEC 55014-2:2021** **EN IEC 61000-3-2:2019** **EN 61000-3-3:2013+A1:2019**
2011_65_EU_RoHS **Restriction of hazardous substances in electrical products|Restriction des substances dangereuses dans les produits électriques|Restricción de sustancias peligrosas en equipos eléctricos.|Restrição de substâncias perigosas em equipamentos elétricos|**	**RoHS Directive (EU) 2015/863 amending Directive 2011/65/EU** **IEC 62321-3-1:2013** **IEC 62321-5:2013** **IEC 62321-4:2013+A1:2017** **IEC 62321-7-2:2017** **IEC 62321-7-1:2015** **IEC 62321-6:2015** **IEC 62321-8:2017** **EN IEC 63000:2018**

Compiled, signed by and on behalf of|Compilé, signé par et au nom de|Compilado, firmado por y en nombre de|Compilado, assinado por e em nome de|	**XiaoBing GUO** **Asia Quality Platform Leader** **within delegation of signature from** **Gislain MENARD** **ADEO Global Quality Leader**
Place and date of issue|Date et lieu d'établissement|Lugar y fecha de expedición|Local e data de emissão|	**Shanghai China** **2022/9/13**

ADEO Services SAS
135 Rue Sadi Carnot
CS00001
59790 RONCHIN

IT|PO|
GR|RO|

DICHIARAZIONE DI CONFORMITÀ CE / UE
DEKLARACJA ZGODNOŚCI WE / UE
ΔΗΛΩΣΗ ΣΥΜΜΟΡΦΩΣΗΣ ΕΚ / ΕΕ
DECLARAȚIA CE / UE DE CONFORMITATE

Modello di prodotto/prodotto|Model produktu/produkt|Μοντέλο προϊόντος/Προϊόν:|Modelul de produs/produsul:|

933588

La presente dichiarazione di conformità è rilasciata sotto la responsabilità esclusiva del fabbricante|Niniejsza deklaracja zgodności wydana zostaje na wyłączną odpowiedzialność producenta.|Επωνυμία και διεύθυνση του κατασκευαστή ή του εξουσιοδοτημένου αντιπροσώπου του|Denumirea și adresa producătorului sau a reprezentantului său autorizat:|

ADEO Services, 135 Rue Sadi Carnot - CS 00001 59790 RONCHIN - France

La presente dichiarazione di conformità è rilasciata sotto la responsabilità esclusiva del fabbricante|Niniejsza deklaracja zgodności wydana zostaje na wyłączną odpowiedzialność producenta.|Η παρούσα δήλωση συμμόρφωσης εκδίδεται με αποκλειστική ευθύνη του κατασκευαστή|Declarația de conformitate este emisă pe răspunderea exclusivă a producătorului|

Objeto de la declaración|Przedmiot deklaracji|Στόχος της δήλωσης|Obiectul declarației|

Tipologia di prodotto|Rodzaj produktu|Τύπος Προϊόντος|Tip produs|	**750W DRYWALL SANDER**
Riferimento del prodotto|Referencje produktu|Αναφορά προϊόντος|Referință produs|	**933588 - EAN Code: 3276005637849** **Industrial Type Design Reference: R7241-W**
Marca del prodotto|Marka produktu|Μάρκα προϊόντος|Marcă a produsului:|	**DEXTER**
Codifica del numero di serie|Kodowanie numeru seryjnego|Κωδικοποίηση σειριακού αριθμού|Cod de numere de serie|	**SN SSSSSS XX DDMMYY nn PPPPPP (SN: Serial No., SSSSSS : Supplier code, XX : Production line ID, DDMMYY: Production date, nn: number of version of product, PPPPPP : Incremental number)**

L'oggetto della dichiarazione di cui sopra è conforme alla pertinente normativa di armonizzazione dell'Unione|Wymieniony powyżej przedmiot niniejszej deklaracji jest zgodny z odnośnymi wymaganiami unijnego prawodawstwa harmonizacyjnego|Ο στόχος της δήλωσης που περιγράφεται παραπάνω είναι σύμφωνος με τη σχετική ενωσιακή νομοθεσία εναρμόνισης:|Obiectul declarației descris mai sus este în conformitate cu legislația comunitară relevantă de armonizare a Uniunii|

Riferimenti alle pertinenti norme armonizzate utilizzate o alle specifiche in relazione alle quali è dichiarata la conformità|Odwołania do odnośnych norm zharmonizowanych, które zastosowano, lub do specyfikacji, w odniesieniu do których deklarowana jest zgodność:|Μνεία των σχετικών εναρμονισμένων προτύπων που χρησιμοποιούνται ή μνεία των προδιαγραφών σε σχέση με τις οποίες δηλώνεται η συμμόρφωση:|Referințele standardelor armonizate relevante folosite sau referințele specificațiilor în legătură cu care se declară conformitatea:|

Dove applicabile * il nome e il numero del laboratorio notificato che ha rilasciato la certificazione e il riferimento al documento|W stosownych przypadkach * notyfikowana nazwa i numer laboratorium, które wydało certyfikat oraz odniesienie do dokumentu|Οπου ισχύει * το γνωστοποιημένο όνομα και τον αριθμό του εργαστηρίου που εξέδωσε την πιστοποίηση και την αναφορά στο έγγραφο|Unde este cazul * numele și numărul de laborator notificat care a eliberat certificarea și trimiterea la document|

2006_42_EC_MACHINE **macchine|maszyn| σχετικά με τα μηχανήματα|echipamentele tehnice|**	**EN 62841-1:2015+AC:15** **EN IEC 62841-2-3:2021+A11:2021**
2014_30_EU_EMC **compatibilità elettromagnetica|kompatybilności elektromagnetycznej|ηλεκτρομαγνητική συμβατότητα|compatibilitatea electromagnetică|**	**EN IEC 55014-1:2021** **EN IEC 55014-2:2021** **EN IEC 61000-3-2:2019** **EN 61000-3-3:2013+A1:2019**
2011_65_EU_RoHS **Restrizione di sostanze pericolose nelle apparecchiature elettriche|Ograniczenie niebezpiecznych substancji w sprzęcie elektrycznym|Περιορισμός επικίνδυνων ουσιών σε ηλεκτρικό εξοπλισμό|Restricționarea substanțelor periculoase în echipamentele electrice|**	**RoHS Directive (EU) 2015/863 amending Directive 2011/65/EU** **IEC 62321-3-1:2013** **IEC 62321-5:2013** **IEC 62321-4:2013+A1:2017** **IEC 62321-7-2:2017** **IEC 62321-7-1:2015** **IEC 62321-6:2015** **IEC 62321-8:2017** **EN IEC 63000:2018**

Compilato, firmato in vece e per conto di|Opracowano, podpisano w imieniu|Συντάχθηκε, υπογραφή για και εξ ονόματος|Compilat, semnat de și în numele|

XiaoBing GUO
Asia Quality Platform Leader

within delegation of signature from
Gislain MENARD
ADEO Global Quality Leader

ADEO Services SAS
135 Rue Sadi Carnot
CS00001
59790 RONCHIN

Luogo e data del rilascio|Data wydania i miejsce|Τόπος και ημερομηνία έκδοσης|

Shanghai China

2022/9/13