WICKER SOFA

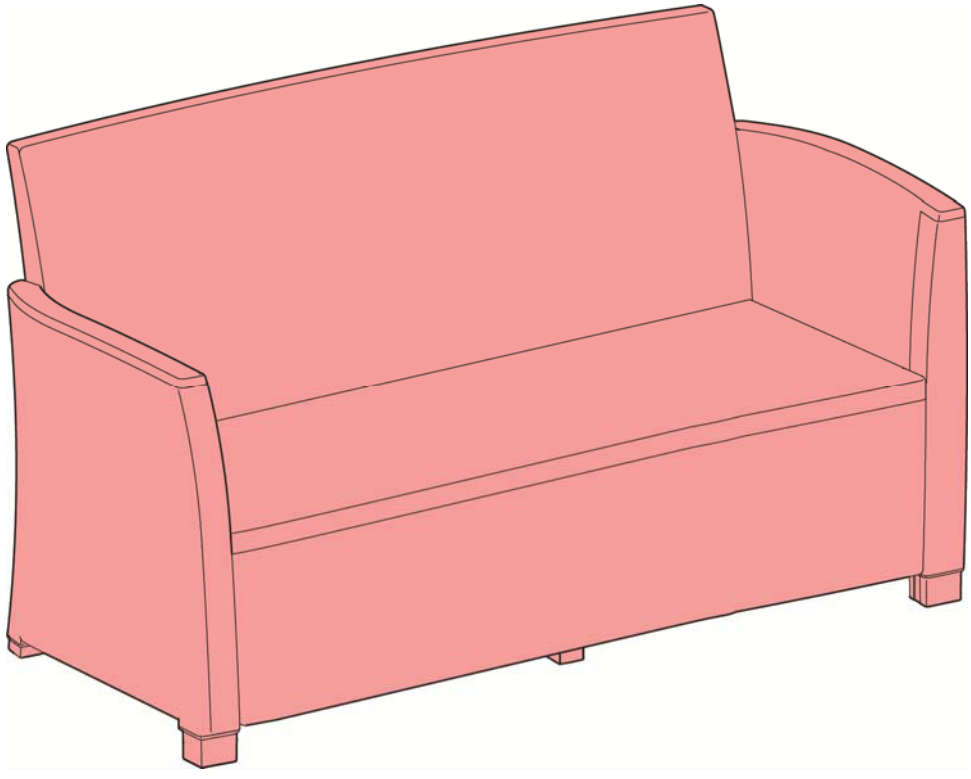

"CORONA SOFA" V0.5 / 561548 /442093

Ericssonstraat 17 I 5121 MK Rijen I The Netherlands I WWW.ALLIBERT-OUTDOOR.COM







NEN 581		
		
		

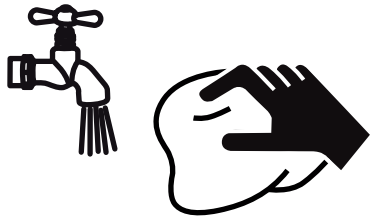

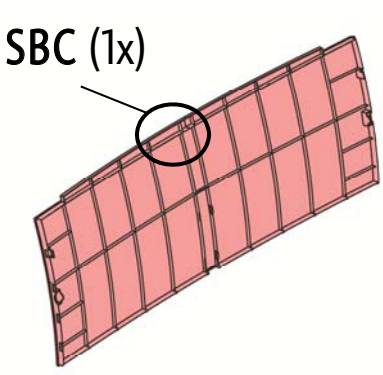
SBC (1x)

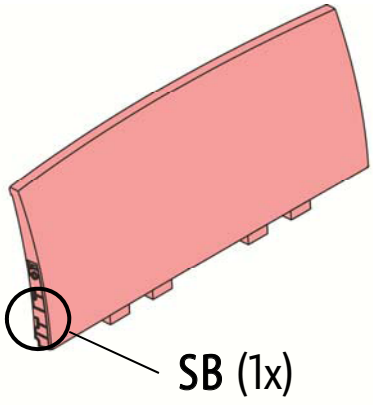
SB (1x)

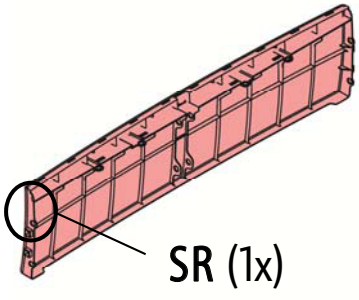
SR (1x)

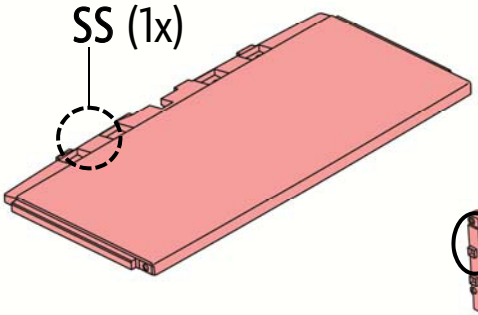
SS (1x)

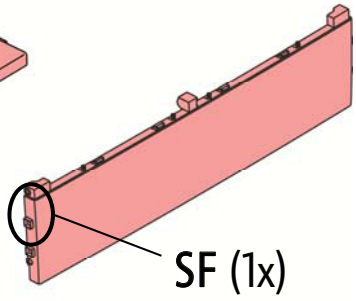
SF (1x)

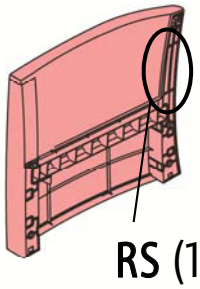
RS (1x)

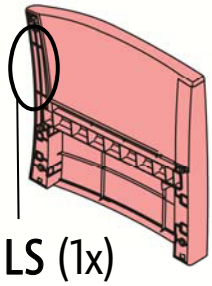
LS (1x)

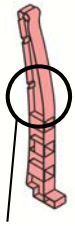
MLB (1x)

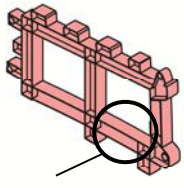
MLF (1x)

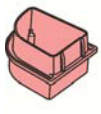
BL (1x)

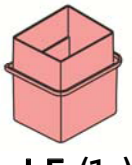
LF (1x)

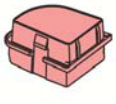
BR (1x)


RF (1x)

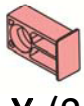
X (8x)
+ Extra

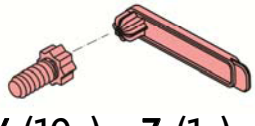
Y (19x)
+ Extra
Z (1x)

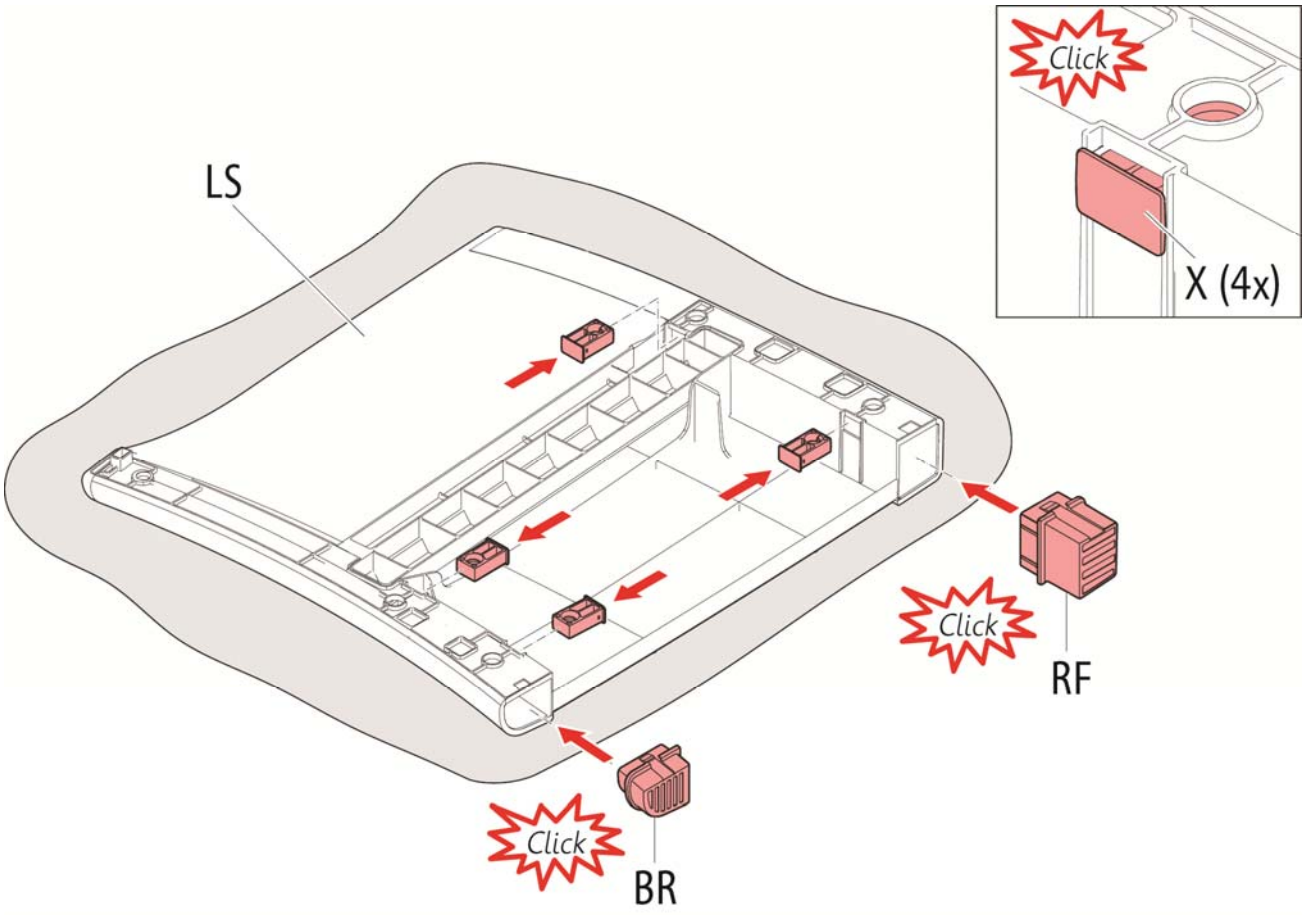

1

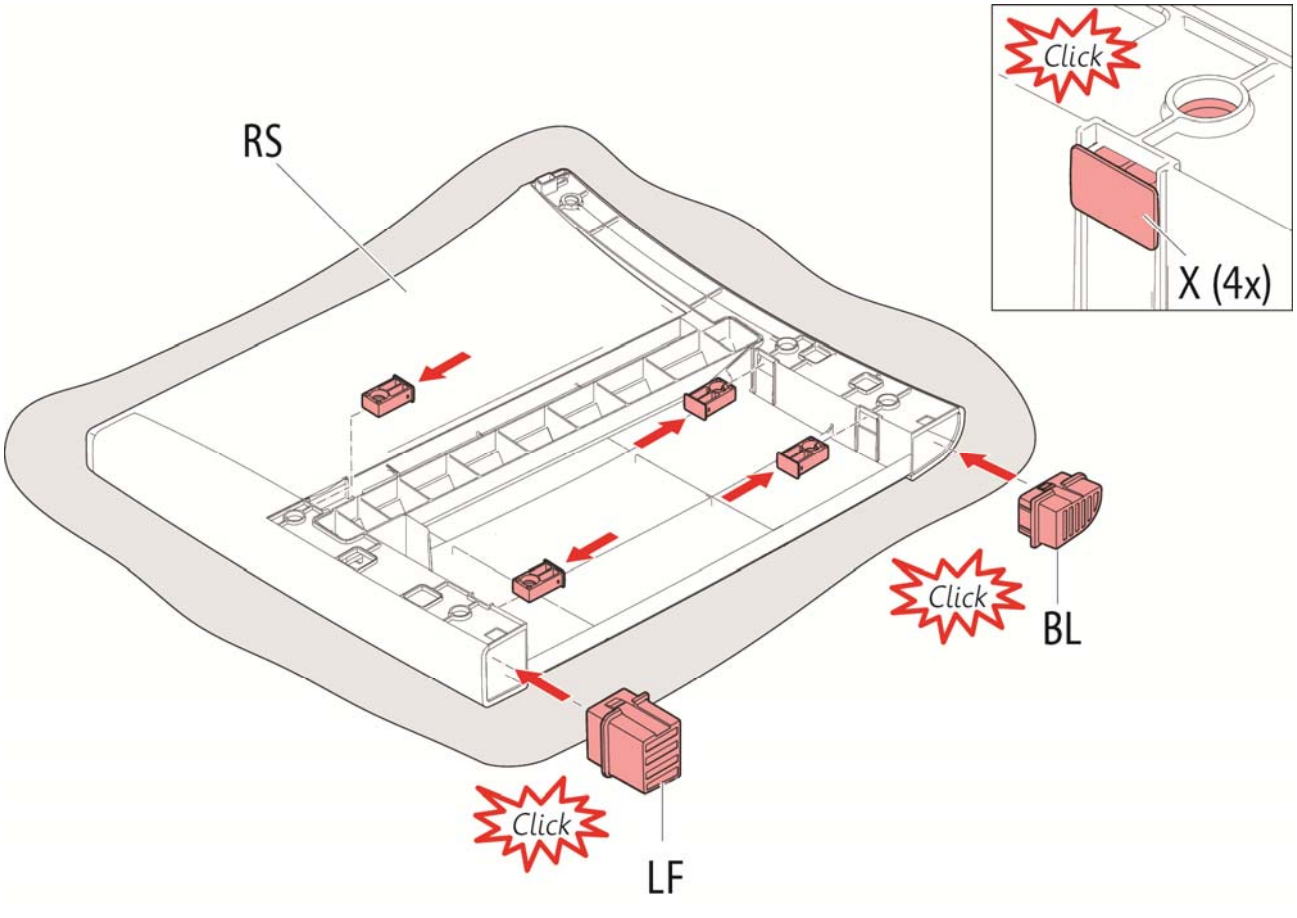

2

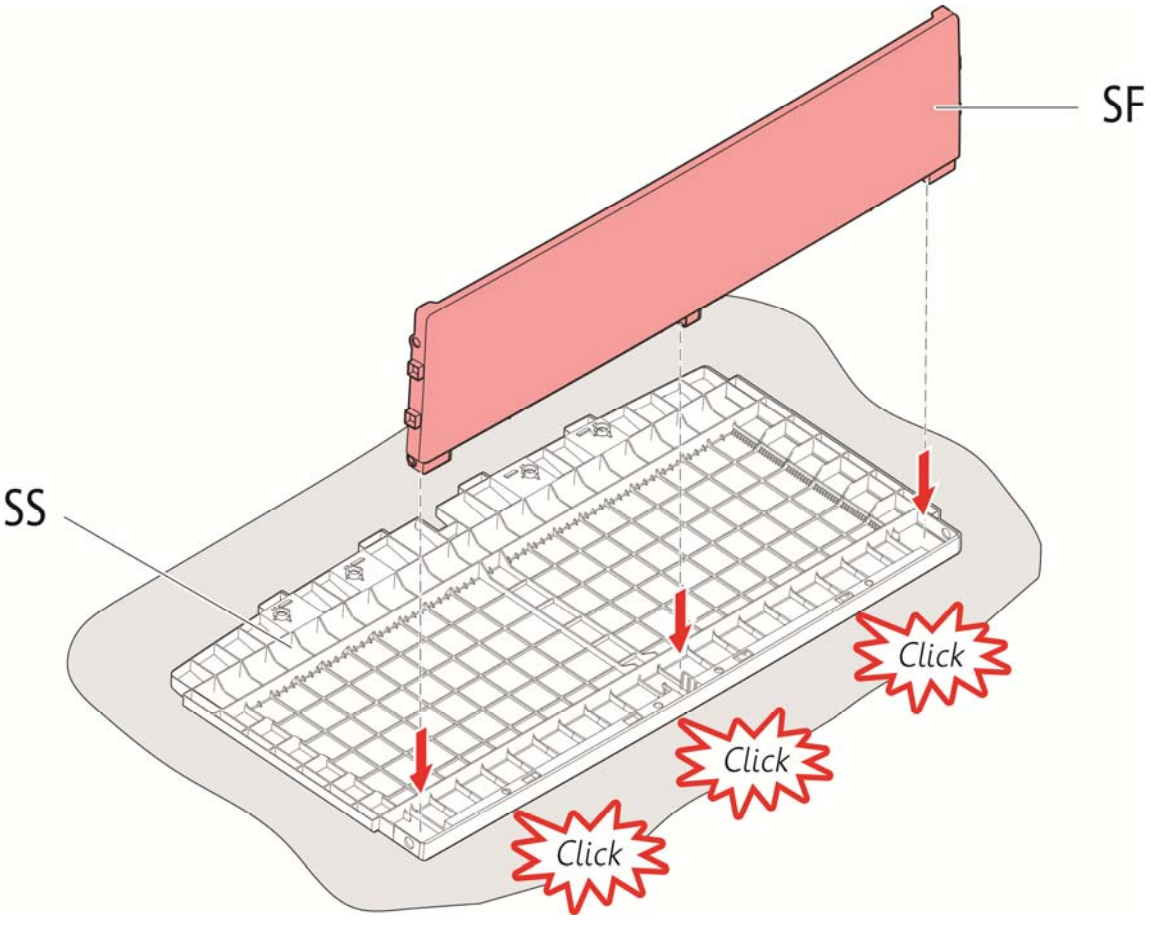

3

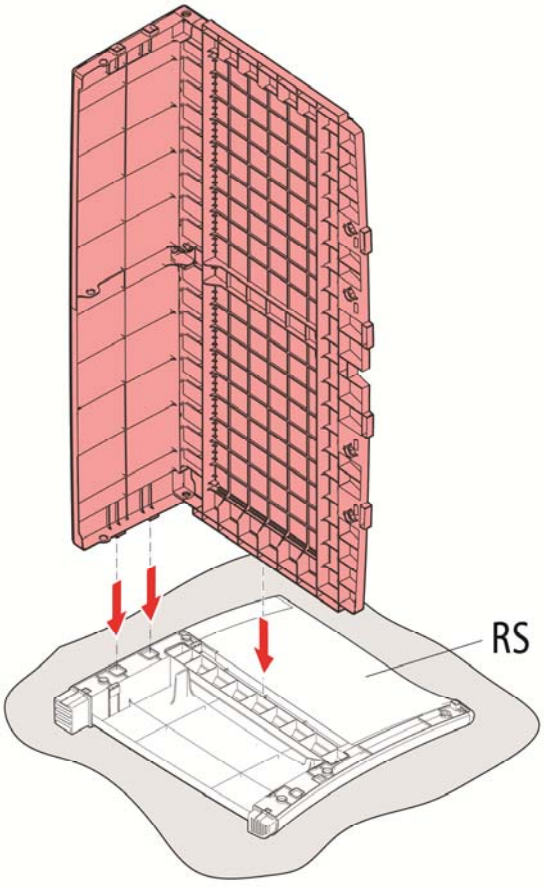

4

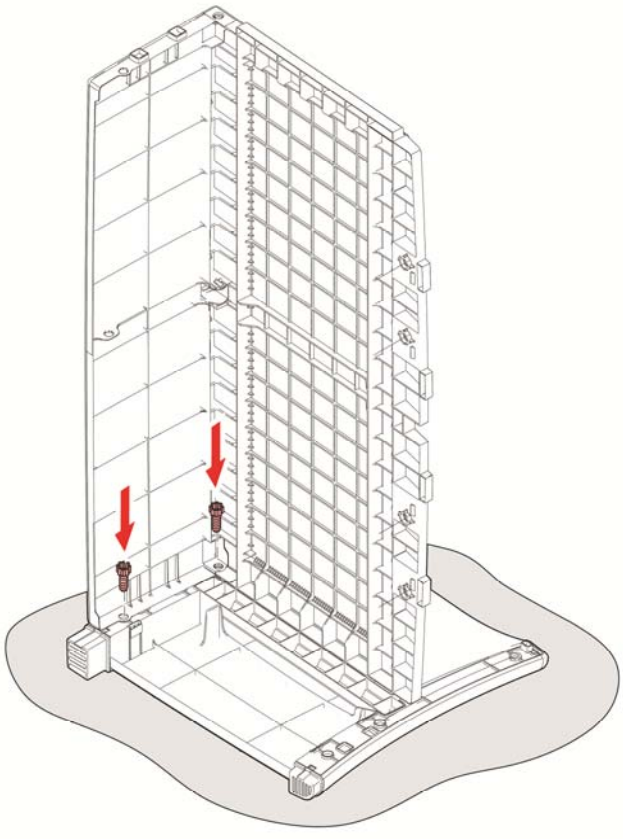

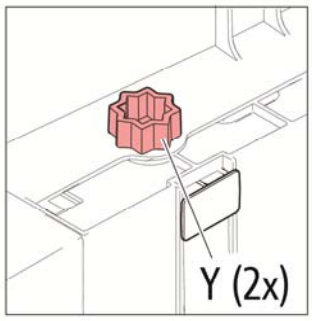

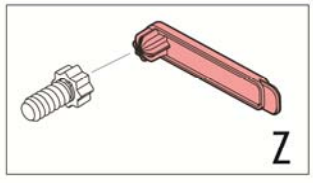

5

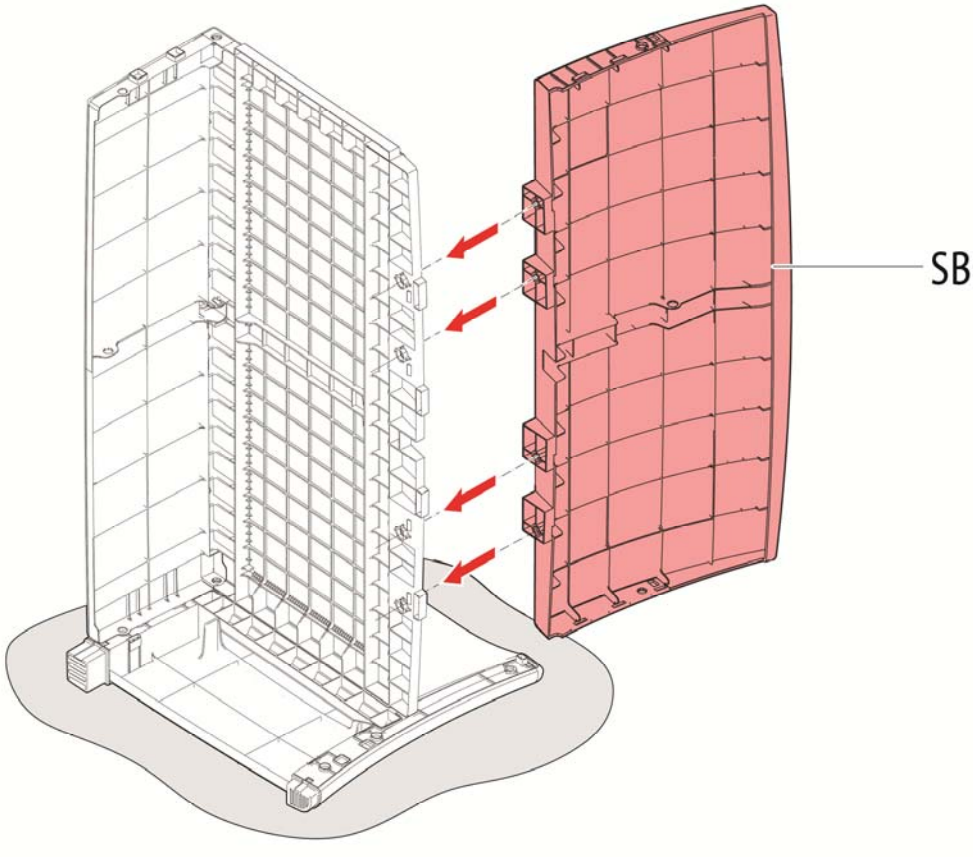

6

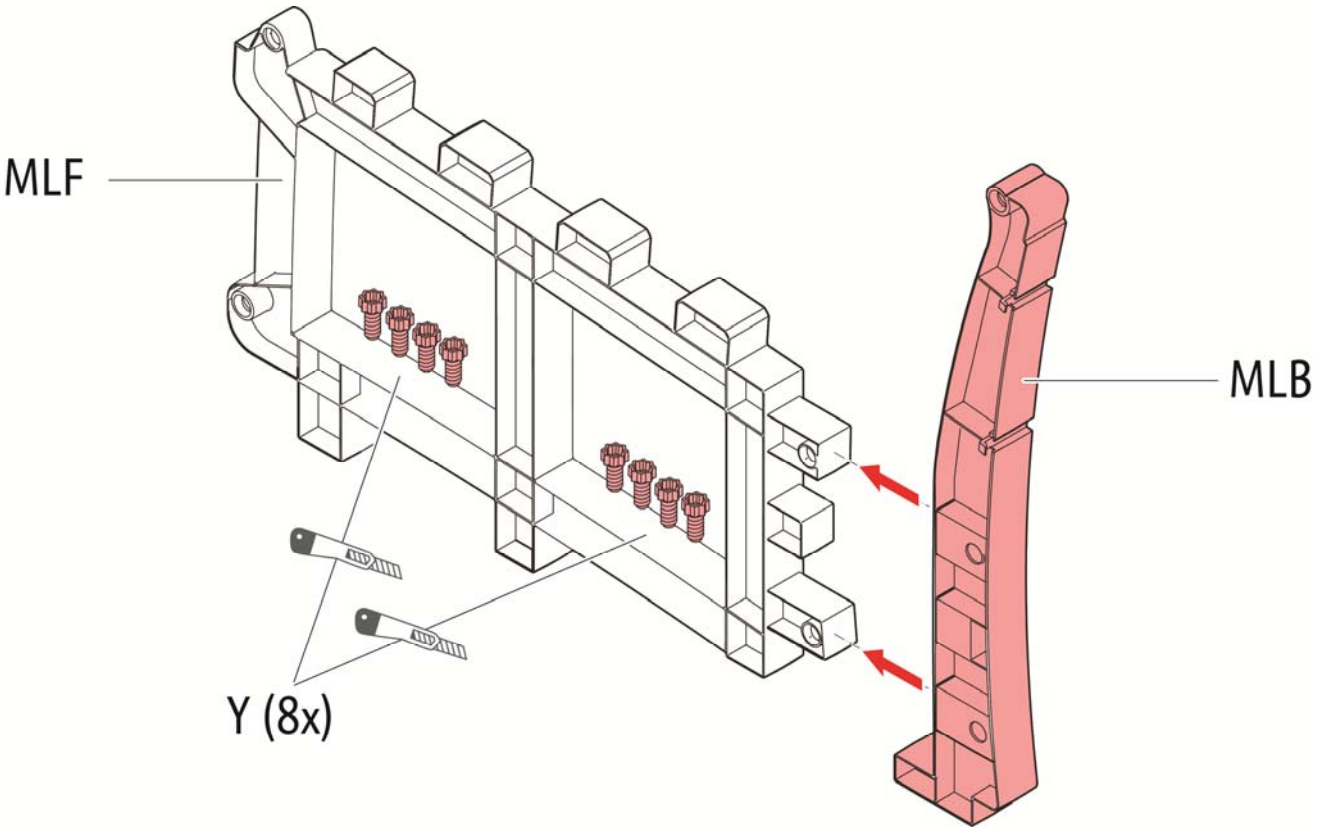

7

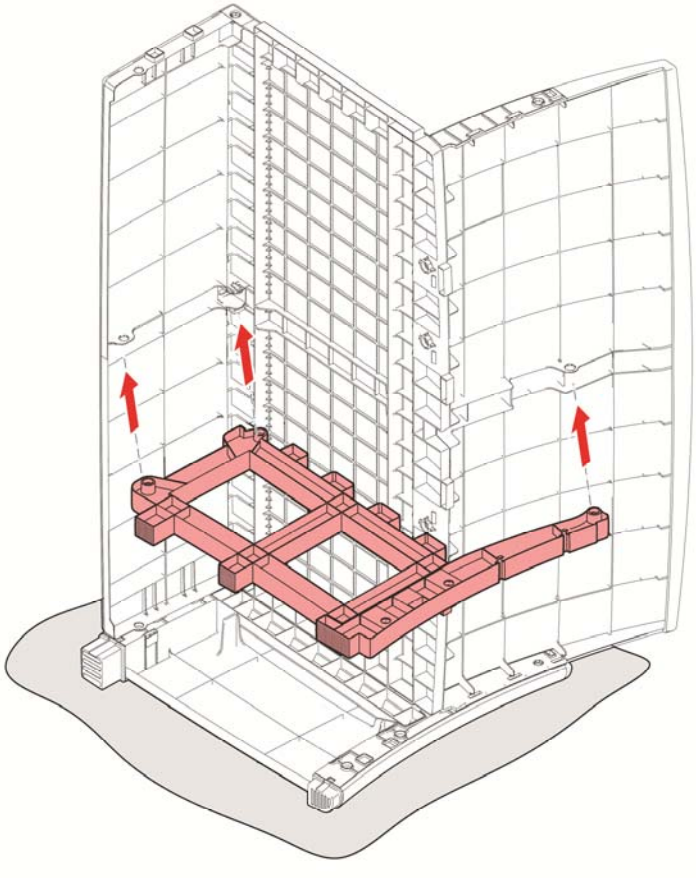

8

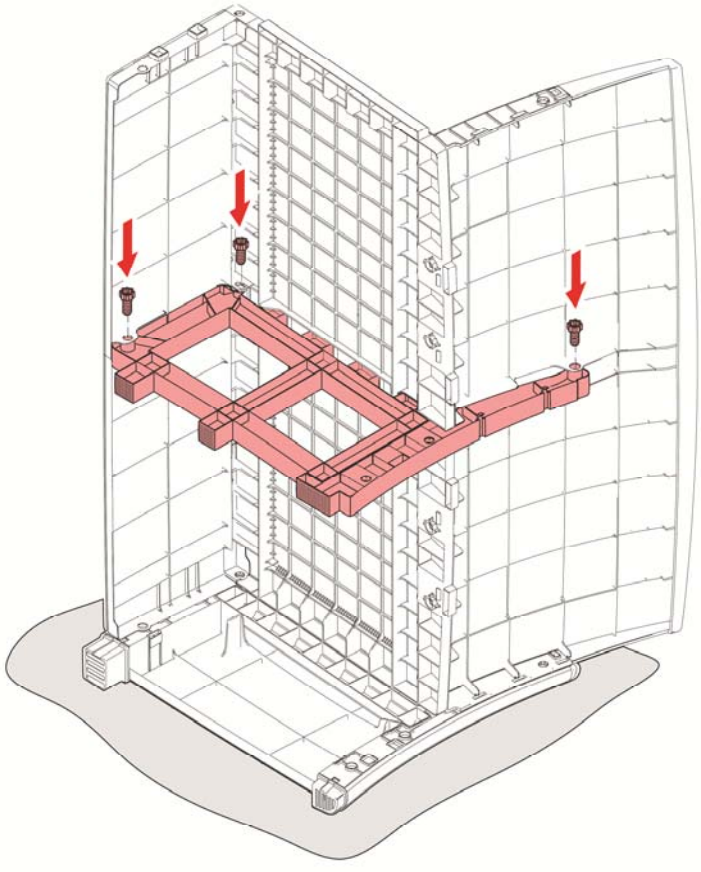

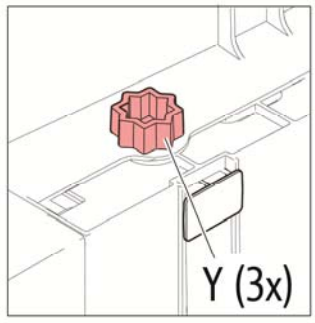
Y (3x)

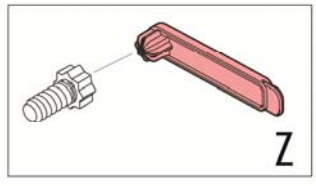
Z

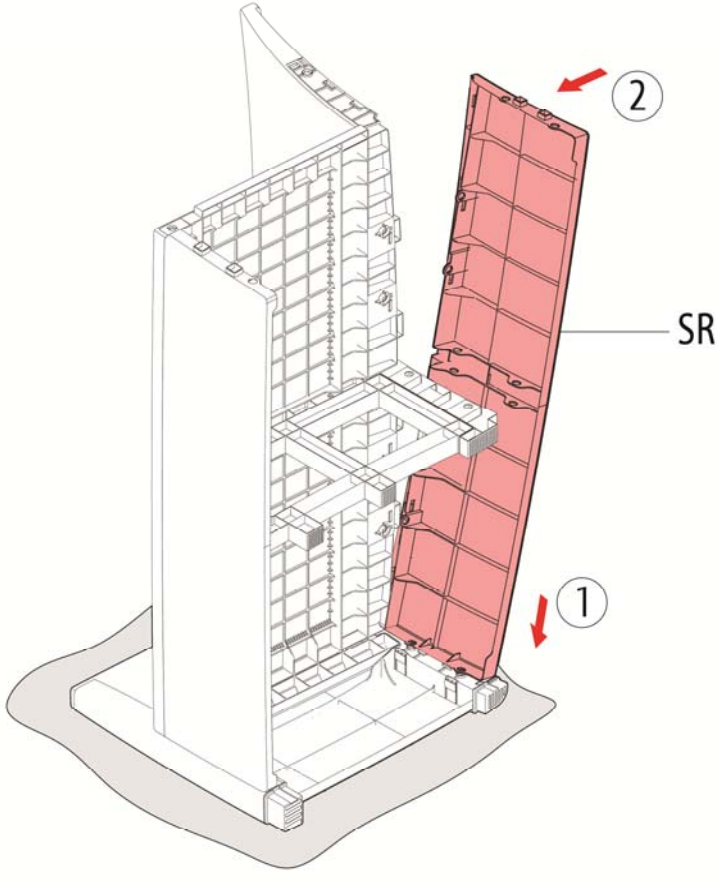
2
SR
1

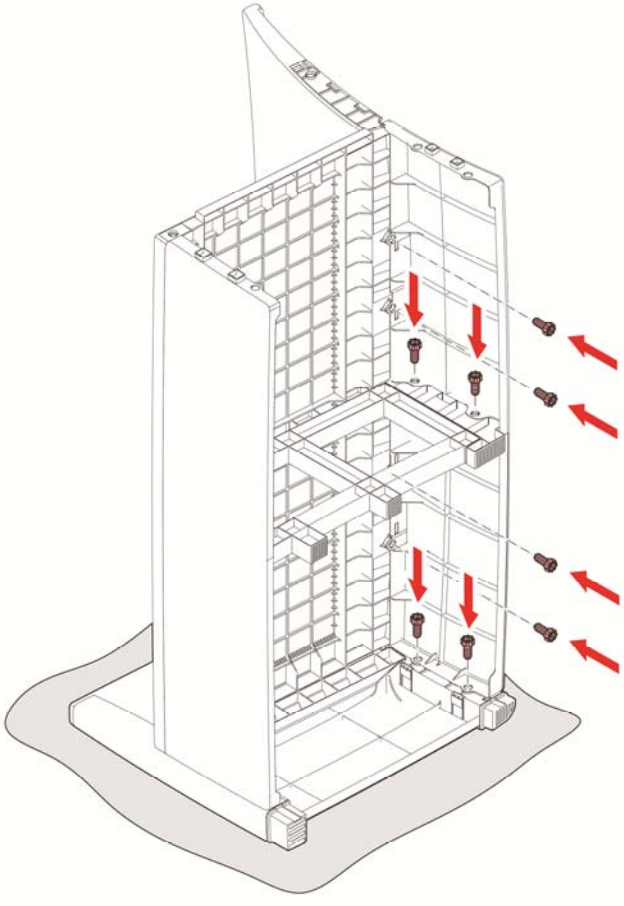

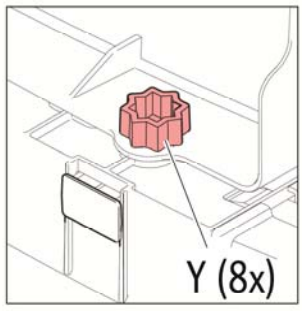
Y (8x)

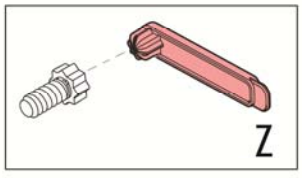
Z

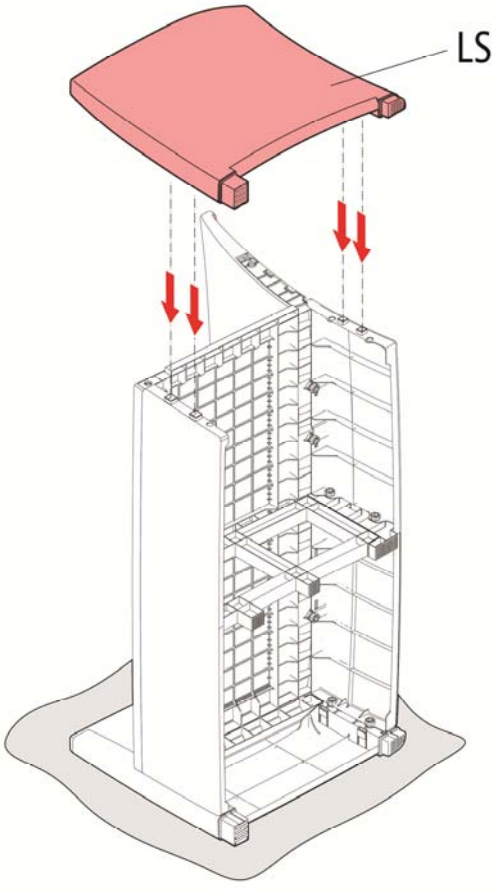
LS

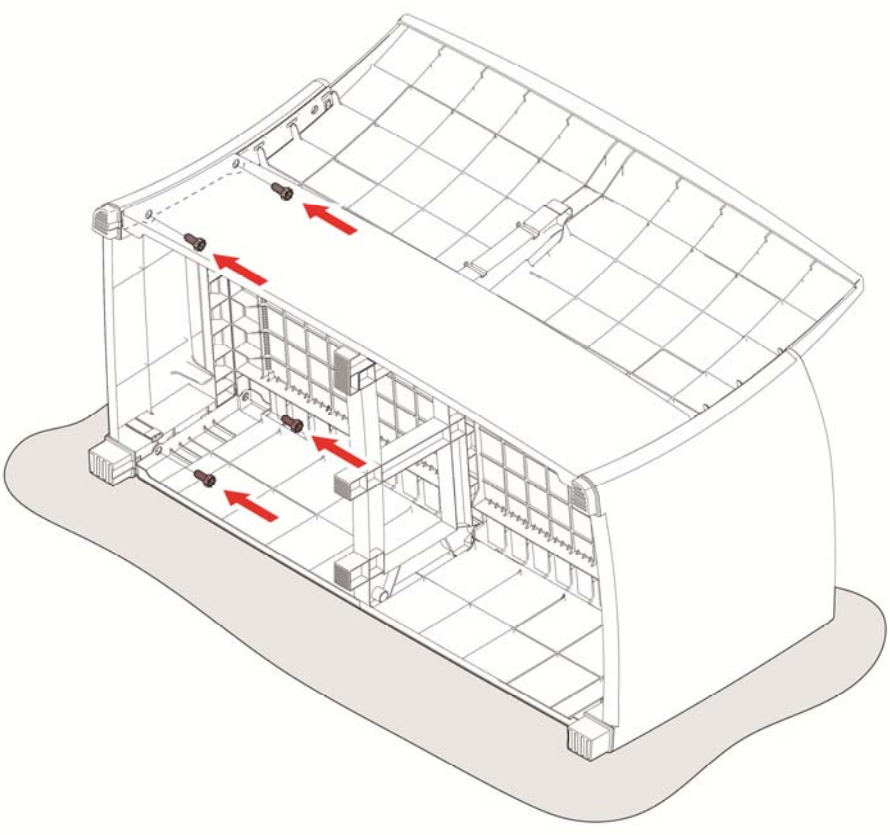

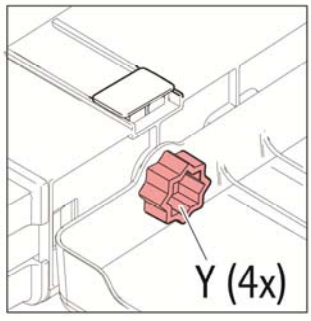
Y (4x)

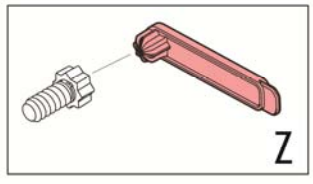
Z

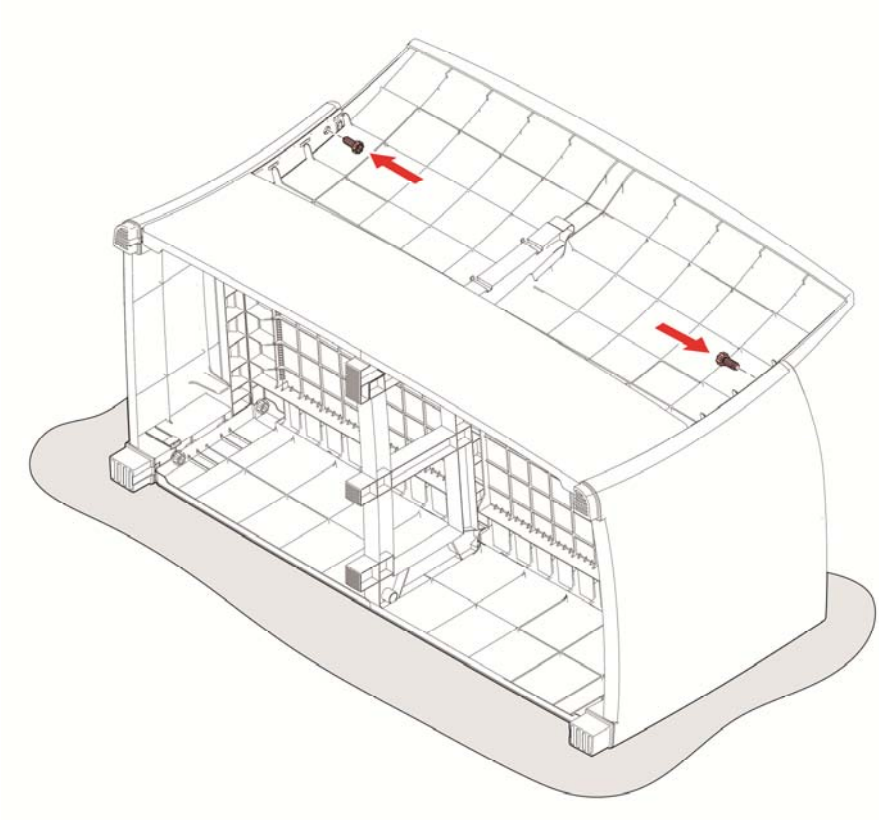

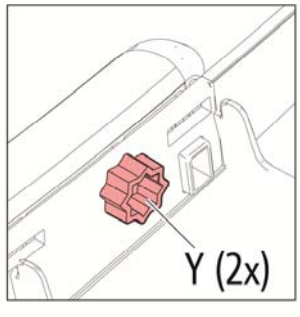
Y (2x)

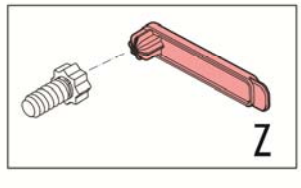
Z

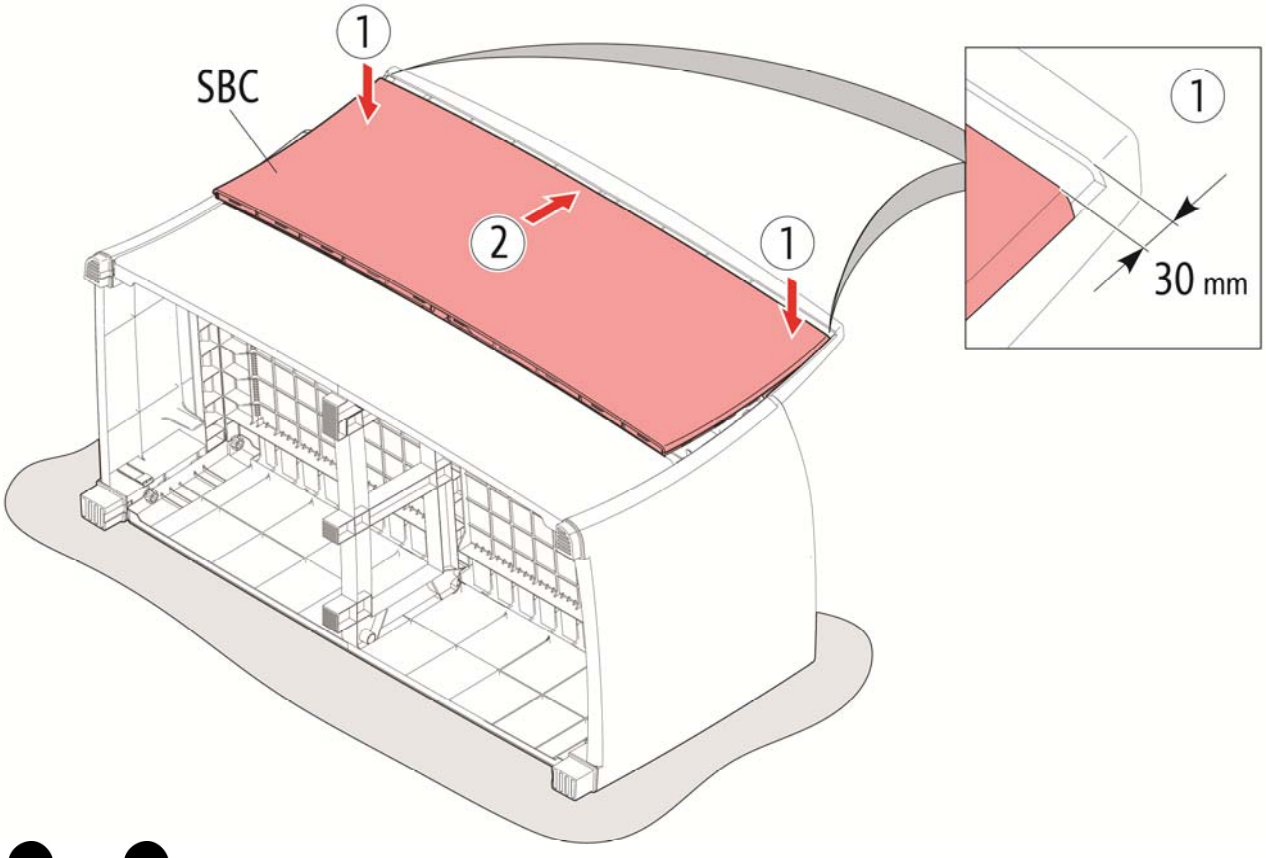

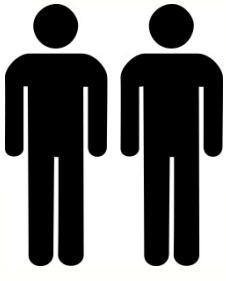

15

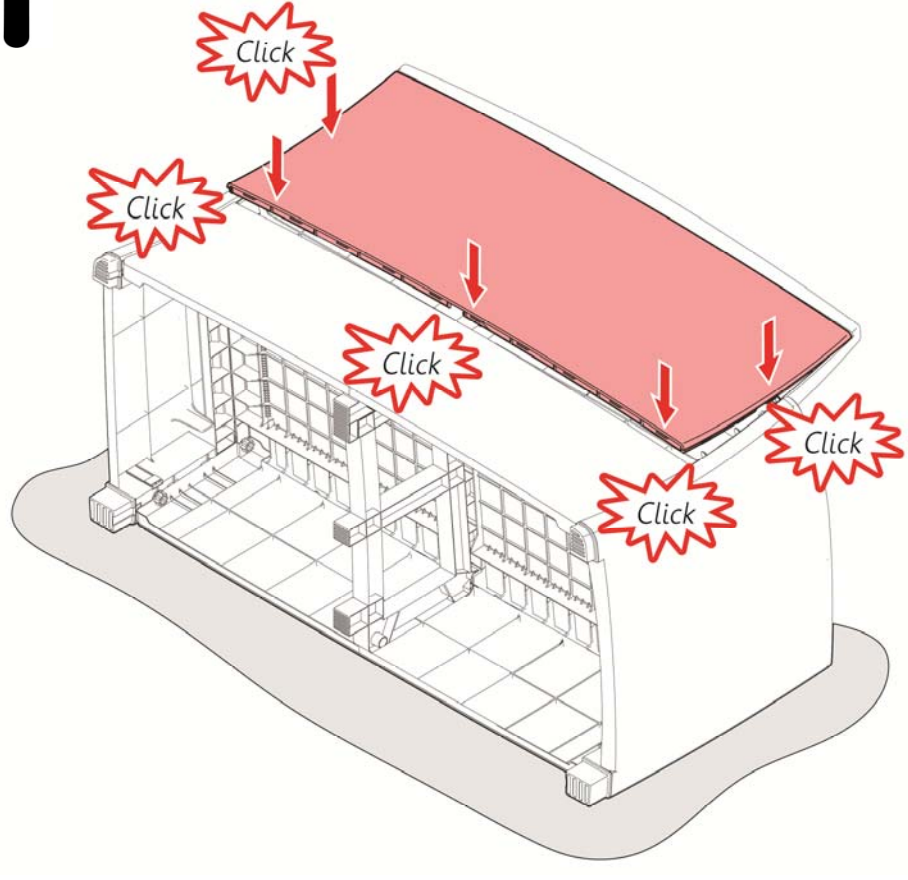

16

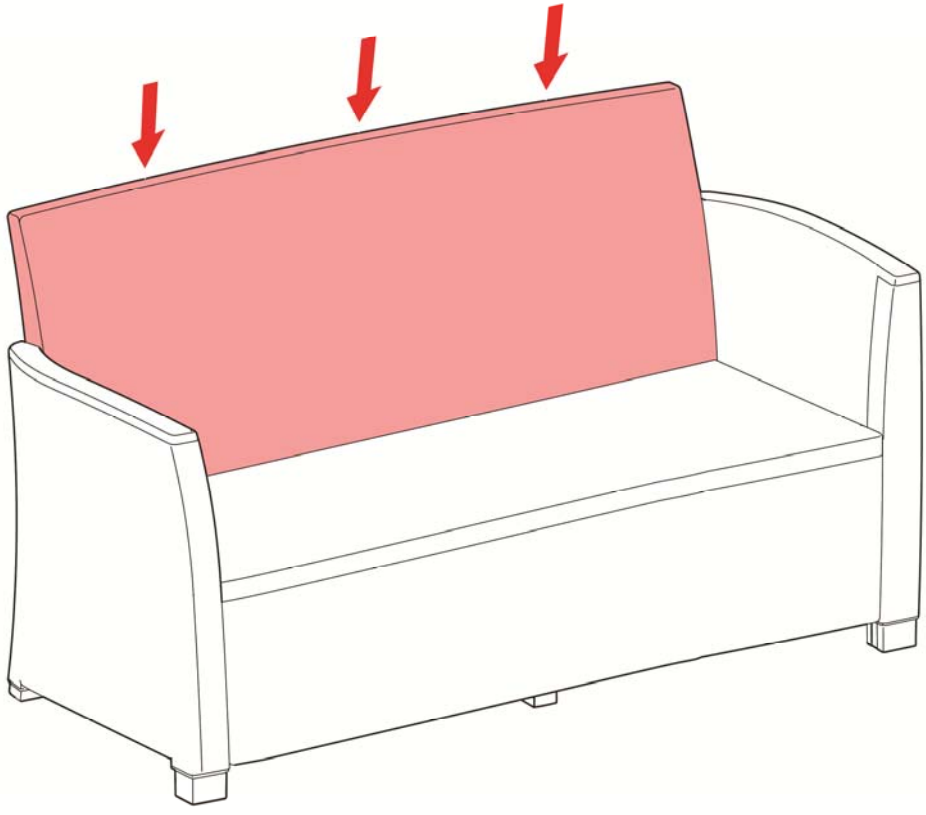

17

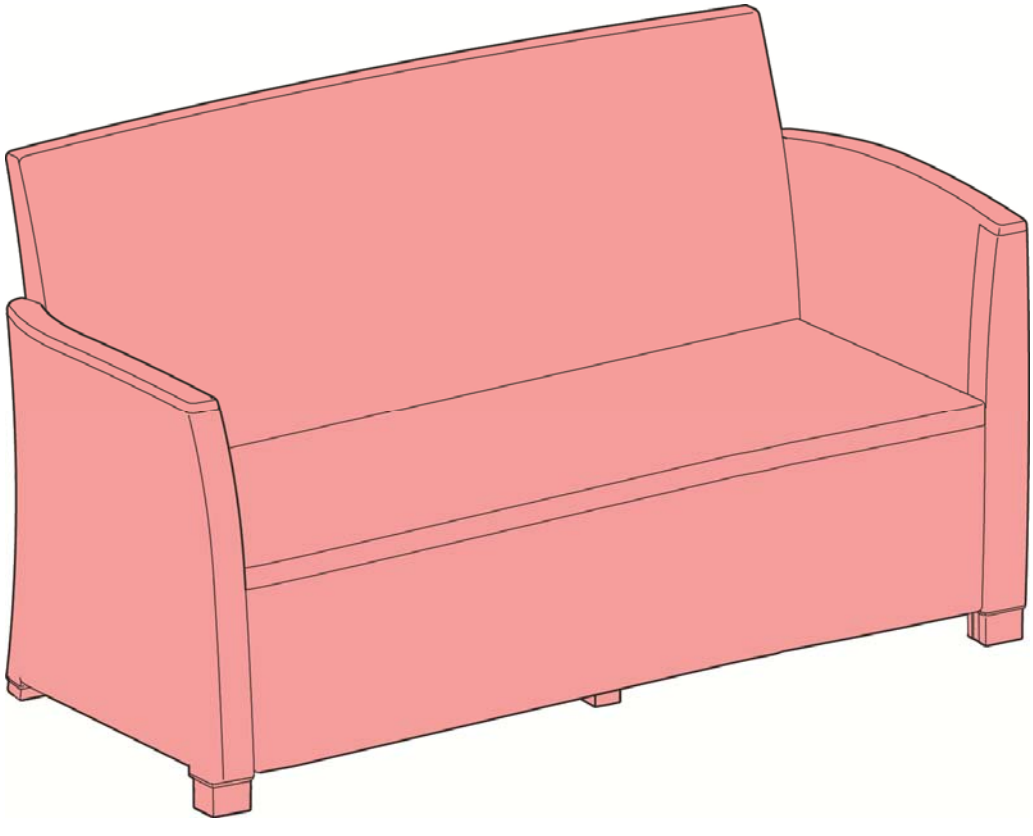

18



www.youtube.com/allibertoutdoor