Assembly Instructions / Instrucciónes De Montaje

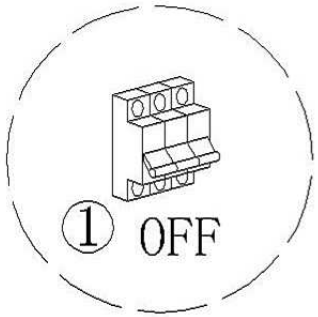

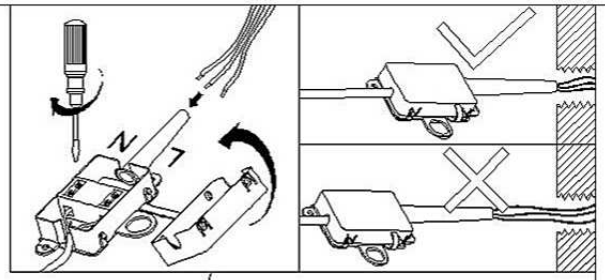

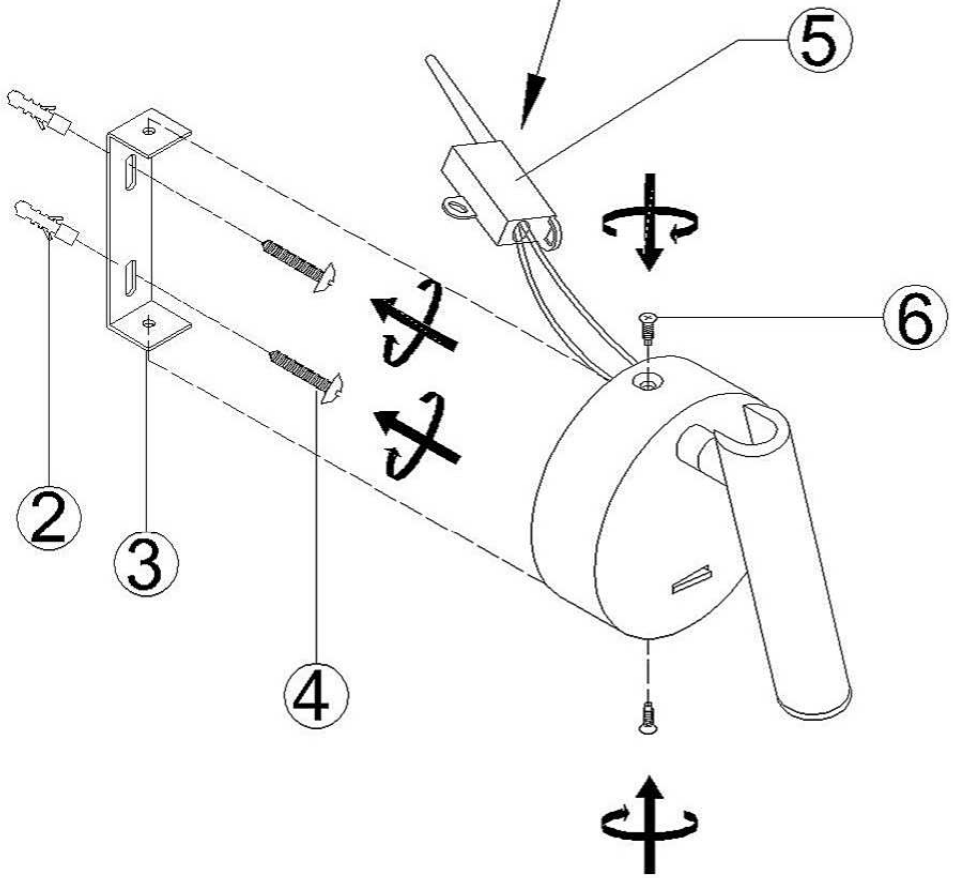

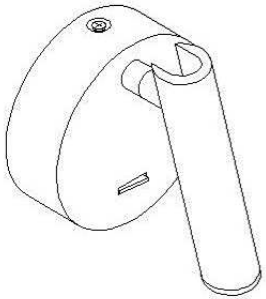

LED 3W / INCL.
100-240V~ 50/60Hz

NOTE:
1.This lighting is only for indoor use.
2.Do not switch on before assembling.

NOTA:
1.Esta lámpara solo podrá utilizarse en interior.
2.No enchufe la lámpara antes de montarla.

REF:
6075/6076/6077

mantra