Spaceo

5 YEAR Guarantee

METAL SHELVES

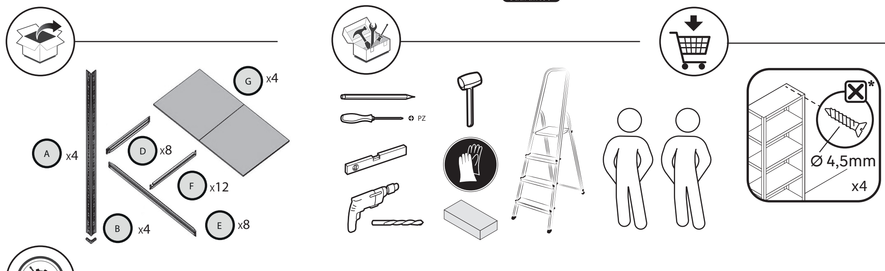

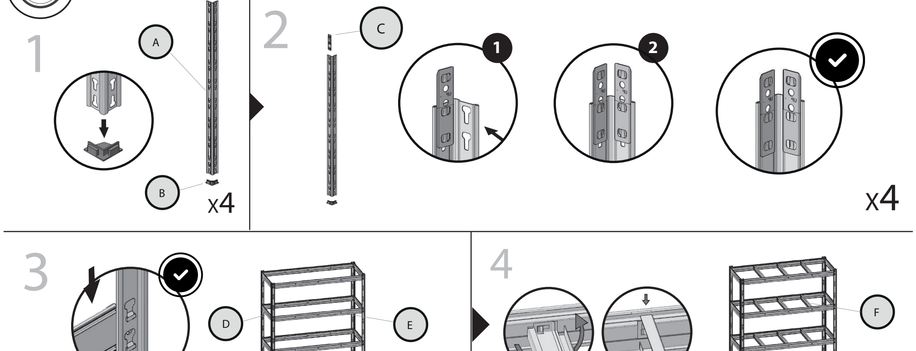

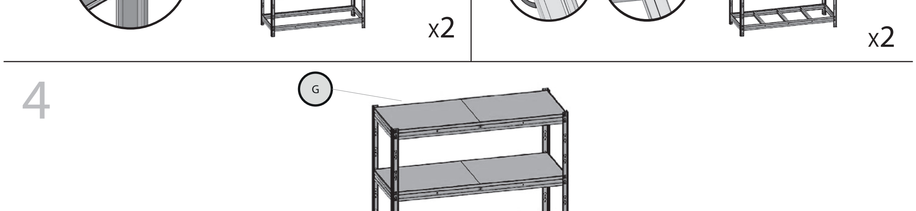

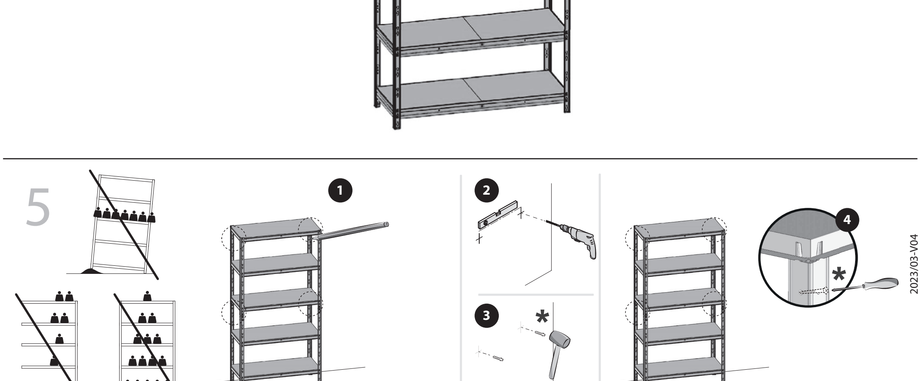

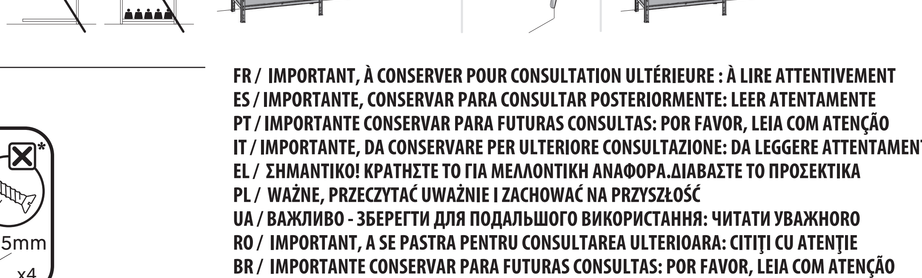

FR / IMPORTANT, À CONSERVER POUR CONSULTATION ULTÉRIEURE : À LIRE ATTENTIVEMENT
ES / IMPORTANTE, CONSERVAR PARA CONSULTAR POSTERIORMENTE: LEER ATENTAMENTE
PT / IMPORTANTE CONSERVAR PARA FUTURAS CONSULTAS: POR FAVOR, LEIA COM ATENÇÃO
IT / IMPORTANTE, DA CONSERVARE PER ULTERIORE CONSULTAZIONE: DA LEGGERE ATTENTAMENTE
EL / ΣΗΜΑΝΤΙΚΟ! ΚΡΑΤΗΣΤΕ ΤΟ ΓΙΑ ΜΕΛΛΟΝΤΙΚΗ ΑΝΑΦΟΡΑ.ΔΙΑΒΑΣΤΕ ΤΟ ΠΡΟΣΕΚΤΙΚΑ
PL / WAŻNE, PRZECZYTAĆ UWAŻNIE I ZACHOWAĆ NA PRZYSZŁOŚĆ
UA / ВАЖЛИВО - ЗБЕРЕГТИ ДЛЯ ПОДАЛЬШОГО ВИКОРИСТАННЯ: ЧИТАТИ УВАЖНОГО
RO / IMPORTANT, A SE PASTRA PENTRU CONSULTAREA ULTERIOARA: CITIȚI CU ATENȚIE
BR / IMPORTANTE CONSERVAR PARA FUTURAS CONSULTAS: POR FAVOR, LEIA COM ATENÇÃO
EN / IMPORTANT, TO BE RETAINED FOR FUTURE REFERENCE: PLEASE READ CAREFULLY.

FR/
ASSEMBLAGE
Positionner la première tablette à une hauteur inférieure à 10 cm du sol (pour garantir la stabilité des cornières). Répartir les tablettes restantes de manière équidistante par rapport à la hauteur totale de l'étagère.

AVERTISSEMENT
Pour éviter tout risque de basculement, ce meuble/cet objet doit être solidement fixé au mur. Vérifier la pertinence et la solidité du mur afin de s'assurer que le mur puisse supporter la charge du meuble/de l'objet et résister aux forces générées au niveau des fixations. Un montage mal effectué peut provoquer la chute du meuble/de l'objet et des blessures graves sur les personnes. En cas de doute concernant l'installation, demandez conseil à un vendeur spécialisé ou contactez un professionnel.
★ Utiliser des vis, rondelles et chevilles adaptées au type de matériau de votre mur. Celles-ci ne sont pas incluses. Pour obtenir des conseils sur les vis et fermures adaptées à votre mur, adressez-vous à un vendeur spécialisé.

CHARGE
Disposer la charge sur les tablettes uniformément, ne pas dépasser la charge maximale indiquée. Poser soigneusement les colis sur les tablettes, ne pas les laisser tomber brusquement. Charger uniquement à la main, à partir du côté long frontal.

MAINTENANCE ET NETTOYAGE
Contrôler la structure périodiquement (tous les 6 mois). Vérifier si les tablettes sont correctement insérées dans les cornières.
Contrôler visuellement la planéité des tablettes et la perpendicularité des cornières. Contrôler l'état général de la structure. En cas d'anomalies (déformations, ruptures, oxydations excessives, etc.), remplacer immédiatement les parties endommagées ou défectueuses. L'étagère doit être installée dans un environnement fermé et non exposé à l'humidité. Nettoyer l'étagère en utilisant des gants de protection.

AVERTISSEMENTS!
• LE FABRICANT DÉCLINE TOUTE RESPONSABILITE EN CAS DE MONTAGE NON CONFORME.
• LES ÉTAGERES DOIVENT ÊTRE UTILISÉES UNIQUEMENT POUR LE STOCKAGE DE MATÉRIAUX, TOUT AUTRE USAGE EST INTERDIT !
• LE FABRICANT DÉCLINE TOUTE RESPONSABILITÉ EN CAS D'UTILISATION NON CONFORME.

¡QUEDA PROHIBIDA CUALQUIER OTRA UTILIZACIÓN!
• EL FABRICANTE DECLINA TODA RESPONSABILIDAD EN CASO DE UNA UTILIZACIÓN INCORRECTA.

ES/
MONTAJE
Monte el primer estante a una altura inferior a 10 cm del suelo (para garantizar la estabilidad de las cornareas). Subdivida los estantes restantes de la manera más equidistante posible respecto a la altura total de la estantería.

ADVERTENCIA
Para evitar cualquier riesgo de que se vuelque, el mueble u objeto debe anclarse firmemente a la pared. Compruebe la adecuación y la solidez de la pared para asegurarse de que puede soportar el peso del mueble u objeto y resistir las fuerzas que se producan en las fijaciones. Un montaje inadecuado puede causar la caida del mueble u objeto y que se produzcan daños corporales. En caso de duda en relación a la instalación, pregunte a un vendedor especializado o recurra a un profesional.
★ Utilice tornillos, arandelas y tacos adecuados para el material de la pared. El producto no incluye la tornillería ni los tacos de sujeción. Para saber cuáles son los elementos de fijación más adecuados para su pared, pregunte a un vendedor especializado.

CARGA
Disponga la carga sobre los estantes distribuida de manera uniforme, sin superar la capacidad máxima indicada. Disponga con cuidado los productos sobre los estantes evitando dejarlos caer de manera brusca. Cargue los estantes solamente de forma manual y por el lado frontal (el más largo).

MANTENIMIENTO Y LIMPIEZA
Inspeccione la estructura periódicamente (cada seis meses). Compruebe que cada estante se mantiene completamente acoplado en los encastres de los puntales. Realice una inspección visual para comprobar que los estantes estén planos y los puntales perpendiculares. Revise el estado general de la estructura. En el caso de que se descubrieran anomalías (deformaciones, roturas, oxidaciones excesivas, etc.), sustituya inmediatamente las piezas dañadas o defectuosas.
La estantería tiene que mantenerse en un lugar cerrado y no expuesto a humedad. Limpie la estantería utilizando guantes de trabajo.

¡ADVERTENCIAS!
• EL FABRICANTE DECLINA TODA RESPONSABILIDAD EN CASO DE UN MONTAJE INCORRECTO.
• ESTA ESTANTERÍA TIENE QUE UTILIZARSE SOLO Y EXCLUSIVAMENTE PARA ELALMACENAJE DE MATERIALES.

• EL FABRICANTE DECLINA TODA RESPONSABILIDAD EN CASO DE UNA UTILIZACIÓN INCORRECTA.

PT/
MONTAGEM
Posicionar a primeira prateleira a uma altura inferior a 10cm do chão (para garantir a estabilidade das cantoneiras). Distribuir as prateleiras restantes de maneira equidistante da altura total da prateleira

AVISO
Para evitar qualquer risco de basculamento, este móvel/objeto deve ser fixo à parede de forma segura. Verifique a adequabilidade e solidez da parede para se certificar de que pode suportar a carga do móvel/objeto e resistir às forças aplicadas ao nível das fixações. Uma montagem mal feita pode originar a queda do móvel/objeto e provocar danos pessoais graves. Em caso de dúvida em relação à instalação, peça aconselhamento a um vendedor especializado ou contacte um profissional.
★ Utilize parafusos, anilhas e buchas adaptadas ao tipo de material da sua parede. Estes elementos de fixação não estão incluídos. Para obter aconselhamento sobre os parafusos e ferragens adaptados à sua parede, consulte um vendedor especializado.

CARGA
Dispor a carga nas prateleiras uniformemente, não exceder a carga máxima indicada. Colocar cuidadosamente as embalagens nas prateleiras, não deixar cair de repente. Carregar unicamente à mão, a partir da parte da frente longa.

MANUTENÇÃO E LIMPEZA
Verificar a estrutura periodicamente (cada 6 meses).
Verificar se as prateleiras estão corretas inseridas nas cantoneiras. Verificar visualmente a planicidade das prateleiras e a perpendicularidade das cantoneiras.Verificar o estado geral da estrutura. Em caso de anomalias (deformações, rupturas, oxidação excessiva, etc.), substituir imediatamente as peças danificadas ou defeituosas.
A prateleira deve ser instalada num ambiente fechado e não exposto à humidade. Limpar a prateleira usando luvas de proteção.

ADVERTÊNCIAS!
• O FABRICANTE NÃO ACEITA QUALQUER RESPONSABILIDADE NO CASO DE UTILIZAÇÃO IMPRÓPRIA.

IT/
MONTAGGIO
Posizionare il primo piano ad una altezza non superiore a 10 cm dal pavimento (questo per garantire una corretta tenuta dei montanti).
Suddividere i rimanenti piani in maniera il più possibile equidistante rispetto all'altezza totale dello scaffale.

ATTENZIONE
Per evitare un eventuale rischio di ribaltamento, il mobile/l'oggetto deve essere saldamente fissato alla parete. Verificare l'adeguatezza e la solidità della parete per essere sicuri che la stessa possa sopportare il carico del mobile/dell'oggetto e resistere alle forze generate a livello di fissaggi. Un montaggio non efficace può causare cadute che può provocare la caduta del mobile/dell'oggetto e lesioni gravi alle persone. In caso di dubbio circa l'installazione, rivolgetevi a un venditore specializzato o contattate un professionista.
★ Utilizzare viti, rondelle e pernotti (non inclusi) adeguati al tipo di materiale della vostra parete. Per informazioni su viti e ferramenta adatti alla vostra parete, rivolgetevi a un venditore specializzato.

CARICA
Disponre il carico sui piani in modo uniformemente distribuito, non superando la portata massima dichiarata. Adagiare con cura i carichi sui piani evitando di lasciarli cadere in modo brusco.
Caricare i piani solo in modo manuale e dal lato lungo frontale.

MANUTENZIONE E PULIZIA
Controllare la struttura periodicamente (ogni 6 mesi). Controllare il mantenere del completo alloggiamento dei piano nell'incastro del montante. Controllare visivamente la planarità dei piani e la perpendicolarità dei montanti. Controllare lo stato generale della struttura nel caso si riscontrassero anomalie (deformazioni, rotture, ossidazioni eccessive,ecc), sostituire immediatamente le parti danneggiate o difettose. Lo scaffale deve essere tenuto in ambiente
chiuso e non soggetto ad umidità. Pulire lo scaffale indossando guanti da lavoro.

AVVERTENZE!
• IL COSTRUTTORE DECLINA OGNI RESPONSABILITÀ IN CASO DI MONTAGGI NON CONFORMI.
• LA PRESENTE SCAFFALATURA DEVE ESSERE UTILIZZATA SOLO ED ESCLUSIVAMENTE PER LO STOCCAGGIO DI MATERIALI. OGNI ALTRO UTILIZZO È VIETATO!
• IL COSTRUTTORE DECLINA OGNI RESPONSABILITÀ IN CASO DI UN UTILIZZO NON CONFORME.

EL/
ΣΥΝΑΡΜΟΛΟΓΗΣΗ
Τοποθετήστε το πρώτο ράφι σε ύψος μικρότερο από 10cm από το πάτωμα (ώστε να εξασφαλίστετε ότι οι γωνίες είναι σταθερές). Τοποθετήστε τα υπόλοιπα ράφια σε ίσες μεταξύ τους αποστάσεις με βάση το συνολικό ύψος της ραφιέρας.

ΠΡΟΕΙΔΟΠΟΙΗΣΗ
Για την αποφυγή οποιουδήποτε κινδύνου ανατροπής, το έπιπλο/ αντικείμενο πρέπει να στηρίχνεται σταθερά στον τοίχο.
Βεβαιωθείτε για την καταλληλότητα και σταθερότητα του τοίχου, προκειμένου να διασφαλίστετε ότι μπορεί να υποστηρίξει το φορτίο του επίπλου/ αντικειμένου και να αντέξει στις δυνάμεις που δημιουργούνται στα σημεία των στηριγμάτων. Η κακή τοποθέτηση μπορεί να οδηγήσει σε πτώση του επίπλου/ αντικειμένου και σοβαρούς τραυματισμούς ατόμων. Σε περίπτωση αμφιβολίας σχετικά με την εγκατάσταση, ζητήστε συμβουλές από έναν εξειδικευμένο πωλητή ή καλέστε έναν επαγγελματία.
★ Χρησιμοποιήστε κατάλληλες βίδες, ροδέλες και σώπα ανάλογα με το υλικό της τοιχοποιίας σας. Τα υλικά αυτά δεν περιλαμβάνονται. Για συμβουλές σχετικά με τις βίδες και τα μεταλλικά στηρίγματα που ενδείκνυνται για τον τοίχο σας, απευθυνθείτε σε έναν εξειδικευμένο πωλητή.

ΦΟΡΤΙΟ
Να τοποθετείτε φορτίο πάνω στα ράφια ομοιόμορφα, μην υπερβαίνετε
το μέγιστο ενδεδειγμένο φορτίο. Να τοποθετείτε με προσοχή φορτία πάνω στα ράφια, μην τα αφήνετε απότομα επάνω τους. Να τοποθετείτε φορτίο μόνο με το χέρι σας, από την μπροστινή μακρύτερη πλευρά.

ΣΥΝΤΗΡΗΣΗ ΚΑΙ ΚΑΘΑΡΙΣΜΟΣ
Ελέγχετε ανά διαστήματα την κατασκευή (κάθε 6 μήνες).
Βεβαιωθείτε ότι τα ράφια έχουν μπει σωστά στις γωνίες. Ελέγξτε οπτικά ότι τα ράφια είναι επίπεδα και ότι οι γωνίες είναι κάθετες. Ελέγξτε τη γενική κατάσταση της κατασκευής. Σε περίπτωση ελαττωμάτων (παραμορφώσεις, θραύσεις, υπερβολική οξείδωση κ.λπ.), αντικαταστήστε άμεσα τα ελαττωματα που παρουσιάζουν βλάβες ή
ελαττώματα. Η ραφιέρα πρέπει να τοποθετείται σε περιβάλλον κλειστό και μη εκτεθειμένο στην υγρασία. Καθαρίστε τη ραφιέρα χρησιμοποιώντας προστατευτικά γάντια.

ΠΡΟΕΙΔΟΠΟΙΗΣΕΙΣ!
• Ο ΚΑΤΑΣΚΕΥΑΣΤΗΣ ΑΠΟΠΟΙΕΙΤΑΙ ΚΑΘΕ ΕΥΘΥΝΗ ΣΕ ΠΕΡΙΠΤΩΣΗ ΜΗ ΣΥΜΜΟΡΦΟΥΜΕΝΗΣ ΣΥΝΑΡΜΟΛΟΓΗΣΗΣ.
• ΟΙ ΡΑΦΙΕΡΕΣ ΠΡΕΠΕΙ ΝΑ ΧΡΗΣΙΜΟΠΟΙΟΥΝΤΑΙ ΜΟΝΟ ΓΙΑ ΤΗΝ ΑΠΟΘΗΚΕΥΣΗ ΥΛΙΚΩΝ. ΑΠΑΓΟΡΕΥΕΤΑΙ ΟΠΟΙΑΔΗΠΟΤΕ ΑΛΛΗ ΧΡΗΣΗ.
• Ο ΚΑΤΑΣΚΕΥΑΣΤΗΣ ΑΠΟΠΟΙΕΙΤΑΙ ΚΑΘΕ ΕΥΘΥΝΗ ΣΕ ΠΕΡΙΠΤΩΣΗ ΜΗ ΣΥΜΜΟΡΦΟΥΜΕΝΗΣ ΧΡΗΣΗΣ.

PL/
MONTAŻ
Ustawić pierwszą półkę na wysokości mniej niż 10 cm od podłogi (aby zapewnić stabilność kątów). Pozostałe półki zainstalować równomiernie w proporcjonalnie do całkowitej wysokości półki.

OSTRZEŻENIE
aby uniknąć ryzyka przewrócenia, mebel/produkt musi zostać solidnie przymocowany do ściany. Sprawdź, czy ściana jest odpowiednia i solidna, aby mieć pewność, że jest w stanie utrzymać obciążenie mebla/produktu i siły na poziomie mocowań. Niepoprawiłowo wykonany montaż może spowodować upadek mebla/produktu prowadzący do poważnych obrażeń ciała. W razie wątpliwości dotyczących montażu, należy zasięgnąć porady u kompetentnego sprzedawcy lub skontaktować się z fachowcem.
★ Użyj śrub, podkładek i kołków odpowiednich do rodzaju ściany. Elementy te nie są dołączone do zestawu. Aby zasięgnąć porady na temat odpowiednich śrub i okuć należy skontaktować się z kompetentnym sprzedawcą.

OBCIĄŻENIE
Półki należy obciążyć równomiernie, nie przekraczać wskazanego maksymalnego obciążenia. Klasć przedmioty na półkach ostrożnie, nie upuszczać gwałtownie. Układać tylko ręcznie, od długiej przedniej strony.

CZYSZCZENIE I KONSERWACJA
Sprawdzać okresowo strukturę (co 6 miesięcy). Sprawdzać, czy półki są prawidłowo umieszczone w kątownikach/rogach. Sprawdzać wizualnie płaskość półki i prostopadłość kątów. Sprawdzać ogólny stan konstrukcji. W przypadku stwierdzenia anomalii (deformacji, pęknięcia, nadmiernego utlenienia itp.), natychmiast wymienić uszkodzone lub wadliwe części. Półka musi zostać zamontowana w zamkniętym otoczeniu nienarażonym na wilgoć. Czyścić półkę używając rękawic ochronnych.

OSTRZEŻENIA!
• PRODUCENT ZRZEKA SIĘ JAKIEJKOLWIEK ODPOWIEDZIALNOŚCI ZA NIEPRAWIDŁOWY MONTAŻ.
• PÓŁKI MOGĄ BYĆ WYKORZYSTYWANE WYŁĄCZNIE DO PRZECHOWYWANIA MATERIAŁÓW. WSZELKIE INNE ZASTOSOWANIA SĄ ZABRONIONE!
• PRODUCENT ZRZEKA SIĘ JAKIEJKOLWIEK ODPOWIEDZIALNOŚCI ZA NIEPRAWIDŁOWE UŻYTKOWANIE.

UA/
ЗБИРАННЯ
Розташуйте першу полицю на висоті менше 10 см від підлоги (для забезпечення стійкості кутників). Розмістіть решту полиць на рівній відстані щодо загальної висоти полиці.

ПОПЕРЕДЖЕННЯ :
Для уникнення ризику зваловання необхідно надійно прикріпити меблі/предмет до стіни.
Перевірте міцність і функціональну придатність стіни та переконайтеся в тому, що вона зможе витримати вагу меблів/предмета й навантаження в місцях кріплення.
Неякісновиконаний монтаж може призвести до падіння меблів/предмета зі серйозного травмуванням людей. Якщо у вас виникли сумніви щодо установки, зверніться до продавця спеціалізованого магазину або зв'яжіться зі спеціалістом.
★ Використовуйте відповідні до типу стіни гвинти, шайби та штифтиВони не постачаються в комплекті. Для отримання рекомендацій стосовно відповідних для типу стіни гвинтів і арматури зверніться до спеціалізованого магазину.

НАВАНТАЖЕННЯ
Рівномірно розподіліть навантаження на полиці, не перевищуючи зазначеного максимального навантаження.
Обережно ставте пакети на полиці, не кидайте їх різко.
Завантажуйте тільки вручну, починаючи з дальої фронтальної сторони.

ТЕХНІЧНЕ ОБСЛУГОВУВАННЯ ТА ОЧИЩЕННЯ
Періодично перевіряйте конструкцію (кожні 6 місяців).
Перевіряйте, чи полиці правильно вставлені в кутники.
Візуально регулюйте горизонтальне положення полиць і перпендикулярність кутів.
Перевіряйте загальний стан конструкції. У разі будь-яких відхилень від норми (деформацій, поломок, надмірного окислення тощо) негайно замініть пошкоджені або несправні деталі.
Полиця має бути встановлена в закритому приміщенні, захищеному від впливу вологи.
Під час очищення полиці надягайте захисні рукавиці.

ПОПЕРЕДЖЕННЯ!
• ВИРОБНИК НЕ НЕСЕ НІЯКОЇ ВІДПОВІДАЛЬНОСТІ ЗА НЕНАЛЕЖНЕ ВИКОНАННЯ ЗБИРАННЯ.
• ПОЛИЦІ МАЮТЬ ВИКОРИСТОВУВАТИСЯ ТІЛЬКИ ДЛЯ ЗБЕРІГАННЯ МАТЕРІАЛІВ. ВИКОРИСТАННЯ В БУДЬ-ЯКИХ ІНШИХ ЦІЛЯХ ЗАБОРОНЕНО!
• ВИРОБНИК НЕ НЕСЕ ЖОДНОЇ ВІДПОВІДАЛЬНОСТІ У РАЗІ НЕНАЛЕЖНОГО ВИКОРИСТАННЯ.

RO/
ASAMBLARE
Montați primul raft la o înălțime nu mai mare de 10 cm față de podea (astfel se asigură potrivirea corectă a stâlpilor). Montați celelalte rafturi la o înălțime cât mai egală la intervale cât mai egale pe înălțimea totală a rafturilor.

AVERTIZARE
Pentru a evita orice risc de basculare, această mobilă/acest obiect trebuie fixat/ă bine de perete. Verificați rezistența și soliditatea peretelui, pentru a vă asigura că acesta poate suporta greutatea mobilei/obiectului și poate rezista forțelor generate la nivelul dispozitivelor de fixare. Montarea efectuată greșit poate determina căderea mobilei/obiectului și vătămarea gravă a persoanelor. În caz de dubii privind instalarea, cereți sfatul unui comerciant specializat sau contactați un profesionist.
★ Utilizați șuruburi, șaibe și dibluri adaptate tipului de material a peretelui. Acestea nu sunt incluse. Pentru a obține recomandări privind șuruburile și piesele adaptate peretelui dvs., adresați-vă unui comerciant specializat.

ÎNCĂRCARE
Aranjați încărcătura pe rafturi astfel încât să fie distribuită uniform, fără a depăși sarcina maximă indicată. Așezați cu grijă încărcăturile pe rafturi. Nu permiteți ca acestea să cadă brusc. Rafturile trebuie să fie numai încărcate manual și dinspre partea frontală lungă.

ÎNTREȚINERE ȘI CURĂȚARE
Verificați periodic structura (la fiecare 6 luni).
Asigurați-vă că rafturi rămâne corect amplasat în poziția verticală. Efectuați o verificare vizuală pentru a vă asigura că rafturile sunt la nivel și că stâlpii sunt cu adevărat în poziția verticală. Verificați starea generală a structurii. În cazul în care se constată defecte (deteriorate sau componente deformate, oxidare excesivă etc.), înlocuiți imediat piesele deteriorate sau defecte. Raftul trebuie să fie plasat într-un loc închis și fără umezeală. Curățați raftul folosind mănuși de lucru.

NOTIFICĂRI IMPORTANTE!
• PRODUCĂTORUL NU ȘI ASUMĂ NICIO RESPONSABILITATE ÎN CAZ DE ASAMBLARE CARE NU ESTE ÎN CONFORMITATE CU INSTRUCȚIUNILE.
• ACEASTĂ UNITATE DE RAFTURI TREBUIE SĂ FIE UTILIZAT DOAR PENTRU DEPOZITAREA MATERIALELOR. ORICE ALTĂ UTILIZARE ESTE INTERZISĂ!
• PRODUCĂTORUL NU ȘI ASUMĂ NICIO RESPONSABILITATE ÎN CAZUL UNEI UTILIZĂRI CARE NU ESTE CONFORMĂ.

BR/
MONTAGEM
Posicione a primeira prateleira a uma altura a menos de 10 cm do chão (para garantir a estabilidade das cantoneiras). Distribua as prateleiras restantes de maneira equidistante da altura total da prateleira.

AVISO
Para evitar todo risco de tombamento, esse gabinete/objeto deve ser fixado na parede de forma segura. Verifique a adequabilidade e a resistência da parede para se certificar que possa suportar a carga do gabinete/objeto e resistir às forças aplicadas a nível das fixações. Uma montagem incorreta pode originar a queda do gabinete/objeto e provocar danos pessoais graves. Em caso de dúvida quanto à instalação, consulte um vendedor especializado ou contate um profissional.
★ Use parafusos, arruelas e cavilhas adaptadas ao tipo de material da sua parede. Esses acessórios de fixação não estão incluídos. Para obter conselhos sobre os parafusos e acessórios adequados para sua parede, entre em contato com um revendedor especializado.

CARGA
Disponha a carga nas prateleiras uniformemente, não exceda a carga máxima indicada. Coloque as embalagens cuidadosamente nas prateleiras, não as deixe
cair de repente. Carregue apenas à mão, a partir do lado da frente longo.

MANUTENÇÃO E LIMPEZA
Verifique a estrutura periodicamente (a cada 6 meses).
Verifique se as prateleiras estão bem inseridas nas cantoneiras. Verifique visualmente a planicidade das prateleiras e a perpendicularidade das cantoneiras. Verifique o estado geral da estrutura. Em
caso de anomalias (deformações, rupturas, oxidação excessiva, etc.), substitua imediatamente as peças danificadas ou defeituosas. A prateleira deve ser instalada em ambiente fechado e não exposto à umidade. Limpe a prateleira usando luvas de proteção.

ADVERTÊNCIA!
• O FABRICANTE SE ISENTA DE QUALQUER RESPONSABILIDADE EM CASO DE MONTAGEM INADEQUADA.
• AS PRATELEIRAS SÓ DEVEM SER USADAS APENAS PARA O ARMAZENAMENTO DE DE MATERIAIS. QUALQUER OUTRO USO É PROIBIDO!
• O FABRICANTE SE ISENTA DE QUALQUER RESPONSABILIDADE NO CASO DE USO IMPRÓPRIO.

EN/
ASSEMBLY
Fit the first shelf at a height of no more than 10 cm from the floor (this will ensure correct match of the uprights) - Fit the remaining shelves at the most equal intervals over the total height of the shelving unit.

WARNING:
To avoid any risk of toppling, this furniture item/object must be securely attached to the wall. Check the suitability and the strength of the wall to ensure that the wall can bear the load of the furniture/object and withstand the forces put on the securing elements. Improper installation can result in the furniture/object falling and cause serious injuries to people. In case of a doubt regarding the installation, ask for advice from a specialised sales assistant or contact a professional.
★ Use screws, washers and plugs suited to the type of material of your wall. These are not included. To obtain advice on the screws and fittings suited to your wall, ask a specialised sales assistant.

LOAD
Arrange the load on the shelves so it is uniformly distributed, without exceeding the maximum indicated load. Carefully place the loads on the shelves. Do not allow them to drop suddenly. Shelves must only be loaded manually and from the long front side.

MAINTENANCE AND CLEANING
Periodically check the structure (every 6 months). Make sure the shelf remains correctly housed in the upright joint. Perform a visual check to make sure the shelves are level and the uprights are truly vertical. Check the general condition of the structure. If any faults are found (damaged or deformed components, excessive oxidation, etc.), immediately replace the damaged or faulty parts. The shelving unit must be kept in an enclosed and damp-free environment. Clean the shelf using working gloves.

IMPORTANT NOTICES!
• THE MANUFACTURER DISCLAIMS ALL LIABILITY IN CASE OF ASSEMBLY THAT DOES NOT CONFORM TO THE INSTRUCTIONS.
• THIS SHELVING UNIT MUST ONLY BE USED FOR STORING MATERIALS. ALL OTHER USES ARE FORBIDDEN!
• THE MANUFACTURER DISCLAIMS ALL LIABILITY IN CASE OF USE NOT IN COMPLIANCE WITH

Ce meuble se recycle, s'il n'est plus utilisable déposez-le en déchèterie. Notice à trier. Pour en savoir plus : www.quefairedemesdechets.fr

ES- Si ya no puede utilizarse, este mueble se puede reciclar, depositelo en la unidad de clasificacion de residuos.
PT- Este móvel é reciclável. Quando deixar de ser utilizado, deposite-o num centro de reciclagem de resíduos.
IT- Questo mobile può essere riciclato, portatelo in un'isola ecologica se inutilizzabile.
EL- Το έπιπλο αυτό είναι ανακυκλώσιμο, εάν δεν μπορεί πλέον να χρησιμοποιηθεί τοποθετήστε το σε χώρο απορριμμάτων.

PL- Mebel ten poddawany jest recyklingowi, kiedy przestaje być użyteczny należy go dostarczyć do punktu zbiórki odpadów.
UA- Ці меблі можуть перероблятися, якщо вони більше не є придатними для використання, здайте їх в утилізаційний центр.
RO- Această piesă de mobilier este reciclabilă. Dacă nu mai poate fi folosită, vă rugăm să o duceți la centrul de reciclare a deșeurilor.
UA- Este mobiliário pode ser reciclado. Quando não for mais usado, descarte-o em um centro de reciclagem de resíduos.
EN- This piece of furniture is recyclable. If it cannot be used anymore, please take it to the waste recycling centre.