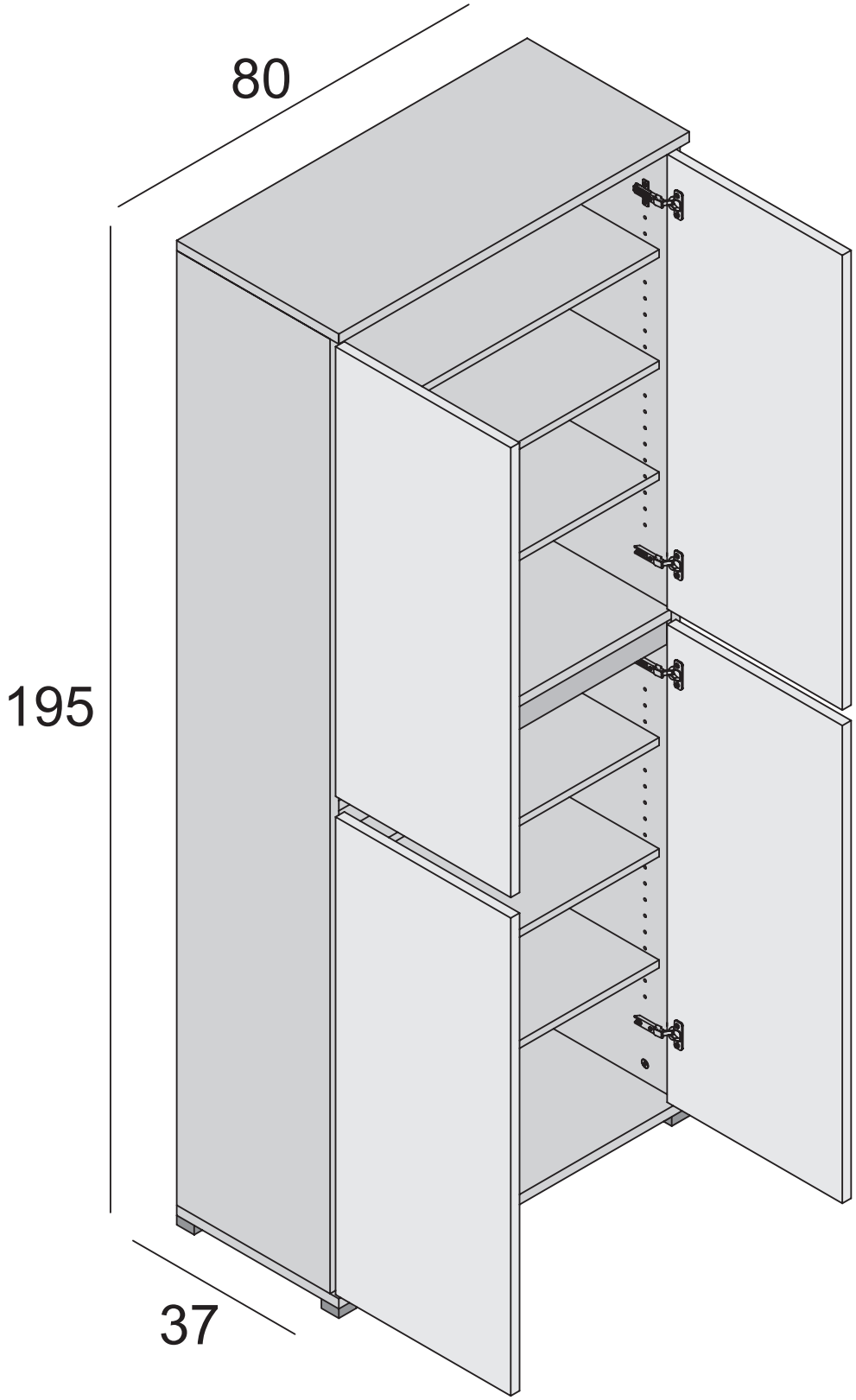
80
195
37