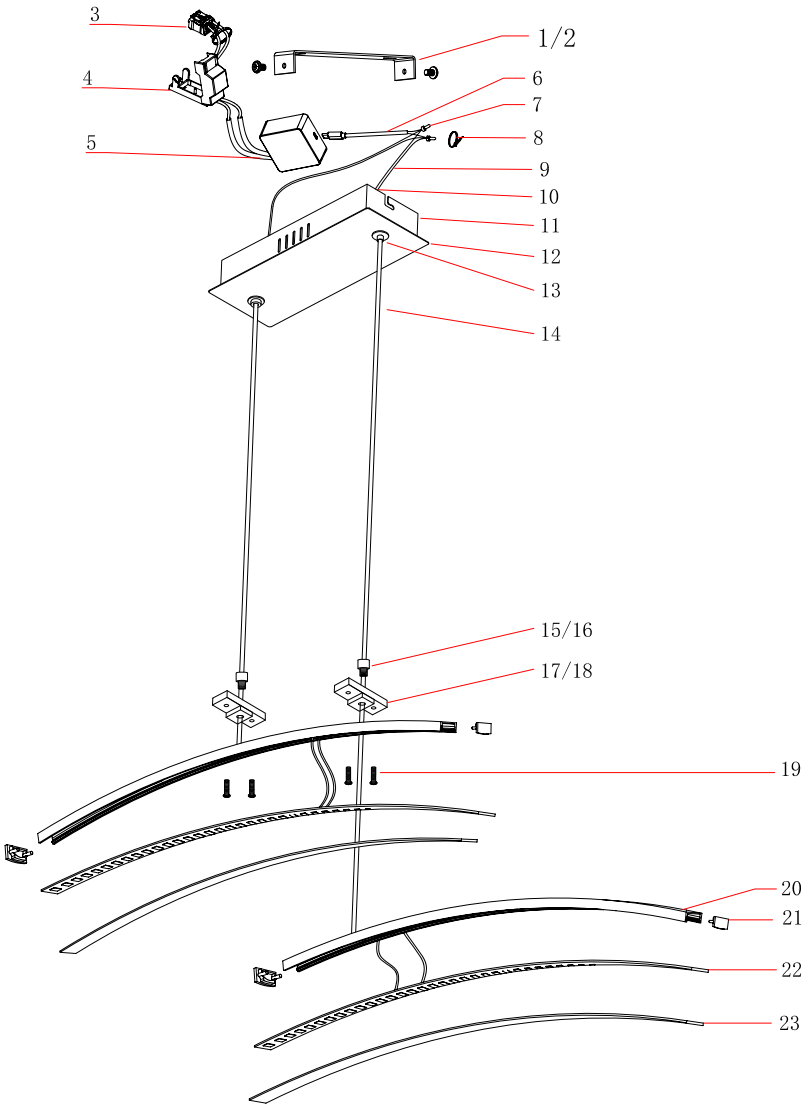

序号	名称	规格	数量
23	PC盖	18*3.5*750mm	6
22	20V 标准灯带	恒压20V_120珠/米*8MM_2835_0.2W_4000K CRI>80 50mm/节 6C15B L=750MM	2
21	管盖	20*10*7mm	4
20	胶条	750*20*10mm	2
19	沉头十字机丝	M3*6mm	4
18	桥梁盖	20*16.6*4.5mm 塑料 砂黑	2
17	连接桥梁	55*20*11mm 塑料 砂黑	2
16	M4塑胶螺丝	M4*4mm	2
15	压线车件	Φ9*10mm 车易铁	2
14	吊灯电线	黑色单芯电线 L=1450mm	2
13	伸缩铜件	M10牙	2
12	面板	190*190*0.6mm	1
11	方盒	180*180*40mm	1
10	纤维管	φ3.5*170mm,白色	6
9	内接电线	24AWG，红、白，L=200mm	各6条
8	扎线带	W3*L80mm	2
7	CE-1奶嘴	CE-1奶嘴	2
6	(2芯线)Tye-c电源线	(2芯线)Tye-c电源线白色 线长120MM一端端打Tye-c公端子，另一端外分40MM内剥10MM	1
5	驱动	HSAH200V020BE-TC-W 20V 20W	1
4	二位端子台接线盒	OJ821 上/下盖 尼龙 黑色	1
3	二位端子台	OJ821端子PP阻燃白色不带脚	1
2	带齿带介螺丝	M4*8mm	2
1	198直边挂板	198*20*15mm	1

零件包

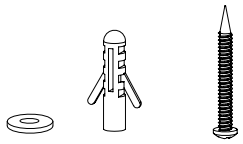

*2 *2 *2

设 计		2022.07.19	名称	780571爆炸图		格曼照明科技（佛山）有限公司	
核 对			材料			地址:佛山市南海区狮山镇小塘三环西路 32号裕鑫产业科创园	
审 核			规格			电话:0757-83683063 传真:0757-73683060	
批 准			单位	mm		类 别：爆炸图 客户型号：	
			版本	A/0	比 例 1:8	本厂型号： 零件编码：	
						分发单位: ■QC ■购 ■术	