NOTICE DE POSE PORTAIL ALU BATTANT INFLUENCE – 115421 - C

À lire entièrement avant la pose

INFORMATIONS PRATIQUES

Personnes nécessaires

LE TRI FACILE — CARTON ET PAPIER + FILM, LIEN ET EMBALLAGE PLASTIQUE + MOUSSE DE PROTECTION — BAC DE TRI

Séparez les éléments avant de trier

Outillage nécessaire

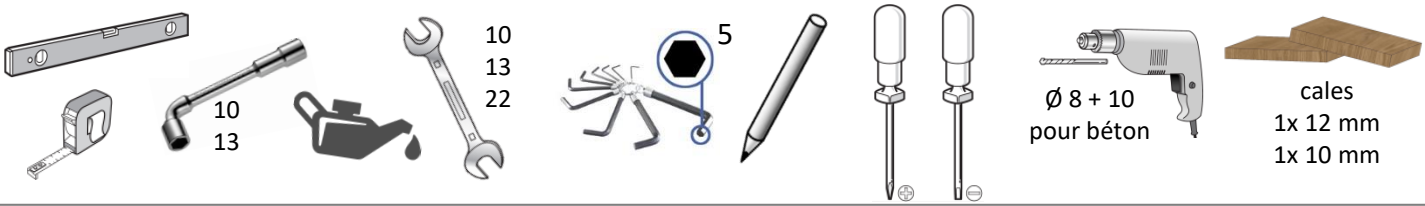

Accessoires de pose fournis

Poignée / barillet

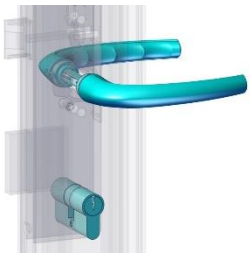

Gond réglable

Qté 2/portail - Qté 1/portillon





Couvre gond

Qté 2/portail - Qté 1/portillon



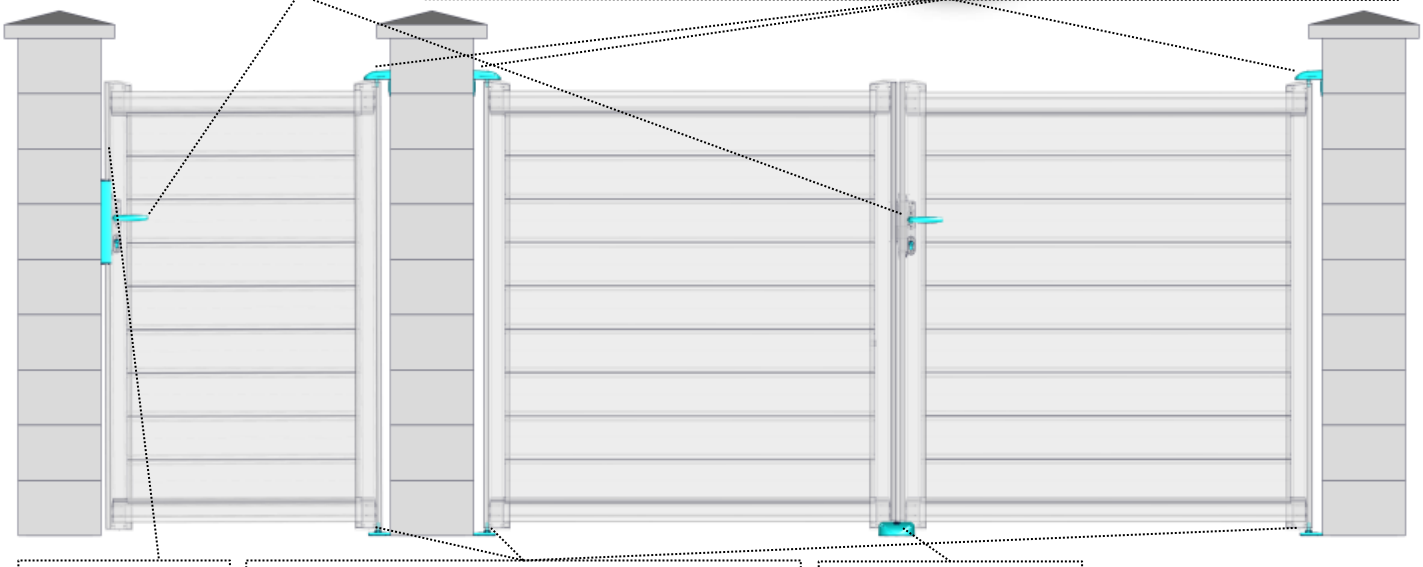

Cornière gâche portillon



Crapaudine réglable

Qté 2 / portail - Qté 1 / portillon

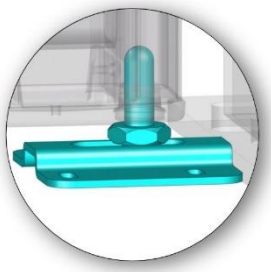

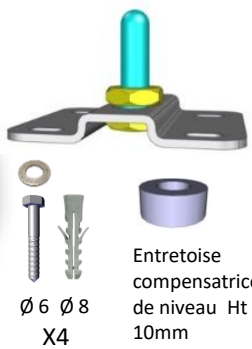

Butoir central portail



Accessoires de pose nécessaires pour la motorisation d'un portail



Ce document est la propriété exclusive des établissements Roy. Il ne peut être utilisé, reproduit ou divulgué, intégralement ou partiellement, sans son autorisation écrite.

Jeu de pose

Largeur entre piliers = largeur portail + 70mm

Largeur entre piliers = largeur portillon + 50mm

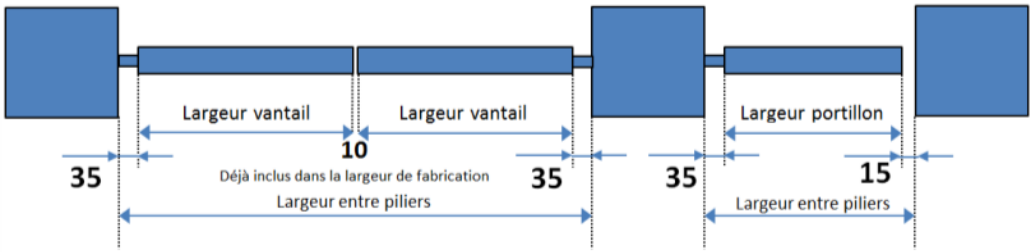

SENS TIRANT

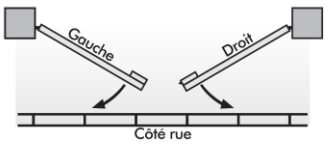

SENS POUSSANT

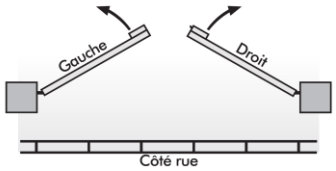

Poses en applique et affleurement possibles mais **<u>déconseillées</u>** car très complexes

125 <u>mini</u> = axe de gond au bord du pilier
Bien conserver distance montant de portail / pilier suivant le modèle afin de ne pas risquer de casser les angles des maçonneries

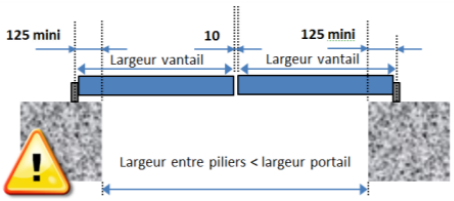

Pose en applique = Portail caché derrière les piliers
Largeur de fabrication à commander = largeur entre pilier + 250mm
Idem pour portillon NON MOTORISABLE

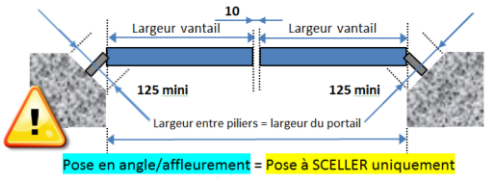

Pose en angle/affleurement = Pose à SCELLER uniquement
Largeur de fabrication à commander = largeur entre piliers
Pose très complexe / Difficultés alignement et aplomb / Montage à blanc pour régler les bons jeux de poses verticaux et horizontaux / NON MOTORISABLE

Hauteur du pilier sous chapeau

HAUTEUR PILIER = HAUTEUR PORTAIL COTE GOND + 90mm mini

<u>Attention, si chapeau de pilier débordant</u> : hauteur sous chapeau = 90mm de pose + dépassement (*pour que le haut du portail puisse passer sous celui-ci en position ouverte ou fermée)*

<u>À titre indicatif</u>

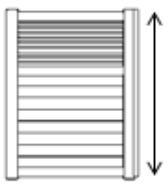

Forme droite

Mini hauteur sous chapeau = hauteur portail côté pilier <u>+ 90 mm</u>

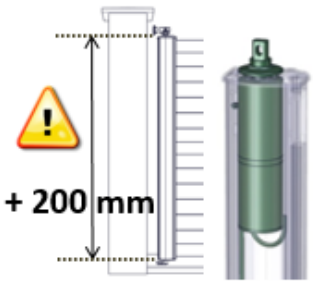

Modèle avec motorisation intégrée dans le montant

Mini hauteur sous chapeau = hauteur portail côté pilier <u>+ 200 mm</u>

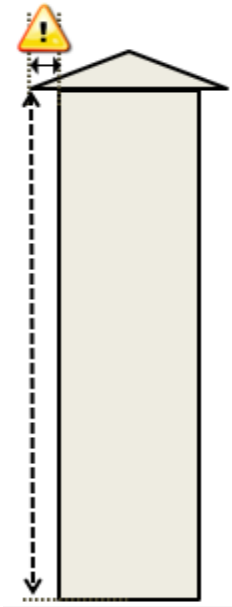



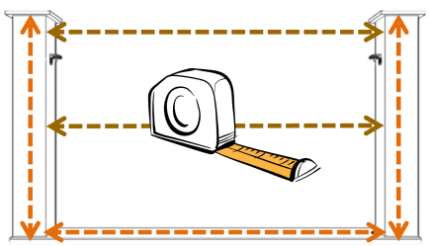

Ce document est la propriété exclusive des établissements Roy. Il ne peut être utilisé, reproduit ou divulgué, intégralement ou partiellement, sans son autorisation écrite.

Le seuil

Pour installer un portail, une base au sol lisse et droite est nécessaire. La qualité de votre seuil détermine le bon déroulement de votre pose

FONDATIONS

Faire un trou d'une profondeur et d'une largeur de 50 à 70 cm en fonction de la nature du sol et de la largeur de longrine souhaitée. Plus le sol est meuble, plus il est nécessaire de creuser profondément.

ARMATURE

Mettre en place une armature en fers à béton.

SEMELLE

Couler le béton en respectant les indications inscrites sur le sac de ciment

Attention, consulter au préalable la notice dans le cas d'une éventuelle motorisation.

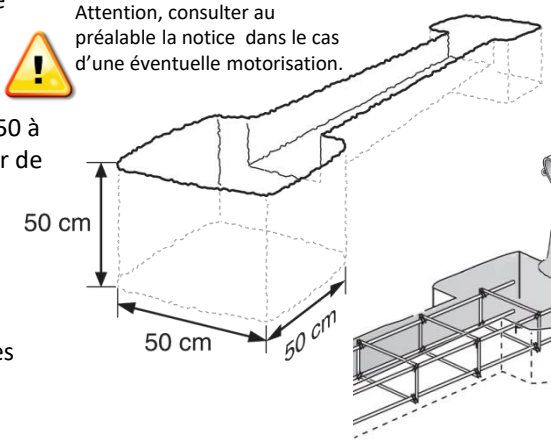



LAISSER SECHER 48H minimum

1 - Pose de la crapaudine

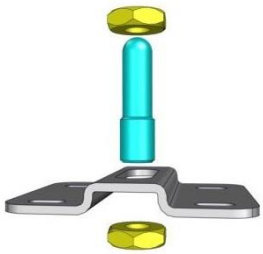

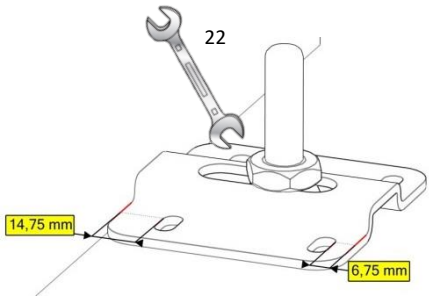

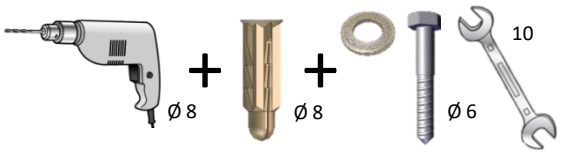

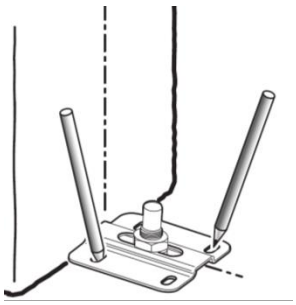

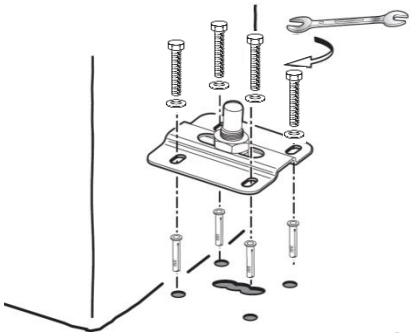

Positionner l'ensemble crapaudine centré et contre le pilier, en s'assurant du sens (bord des perçages les plus éloignés contre le pilier). Brider légèrement l'axe.

2 - Pose des gonds et des vantaux

Vérifier l'aplomb des poteaux, le niveau du seuil.
Vérifier le jeu de pose et la hauteur des piliers.

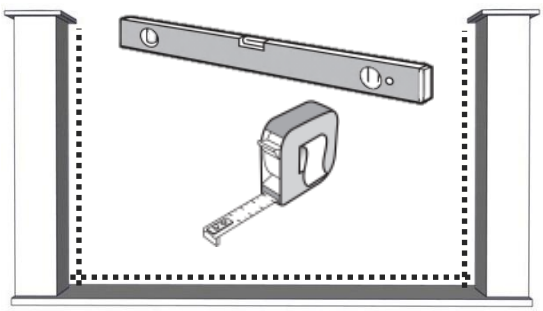

Mettre en place les vantaux sur les crapaudines après avoir graissé l'axe.

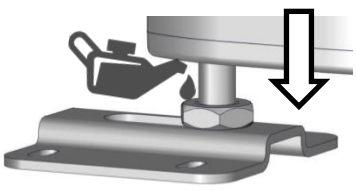

Mettre en place le gond sur le 1er vantail positionné au plus bas possible.
La pose débutera sur le pilier le plus haut dans le cas d'une différence de niveau du seuil.

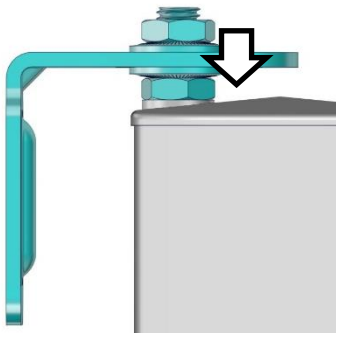

Ce document est la propriété exclusive des établissements Roy. Il ne peut être utilisé, reproduit ou divulgué, intégralement ou partiellement, sans son autorisation écrite.

2 - Pose des gonds et des vantaux (suite)

Vérifier l'aplomb du vantail.
Marquer les perçages à effectuer centrés dans le haut des trous oblongs.

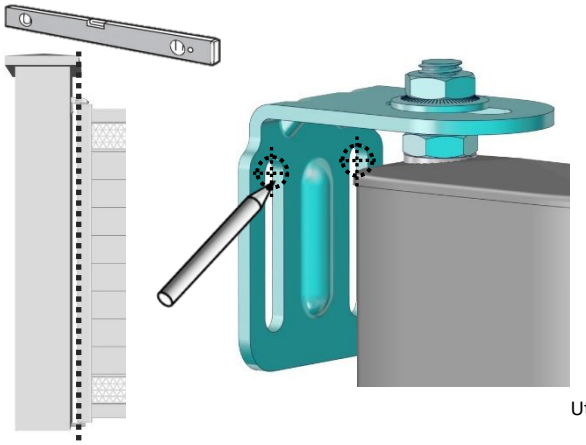

Retirer le vantail et le gond.
Effectuer les perçages.

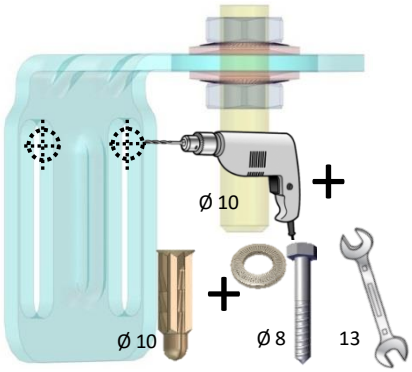

Utilisation de la visserie fournie ou à adapter en fonction du type de support

Fixer les gonds en position haute sans serrer avec la visserie fournie ou en adapter celle-ci au type de support.

.

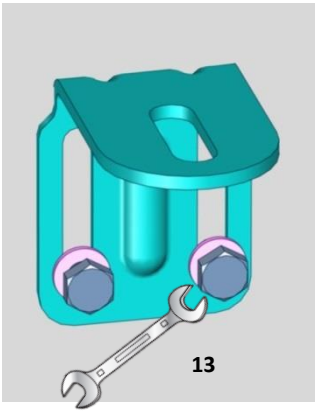

Remonter l'axe sur le gond. Remettre en place le vantail sur la crapaudine. Descendre le gond dans le portail et brider l'ensemble légèrement de façon à maintenir le portail en place.

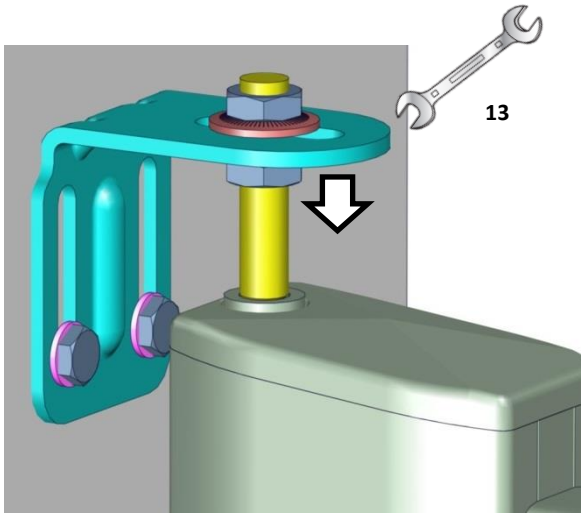

Poser le 2ème vantail de la même façon.
Aligner et insérer les cales entre les vantaux

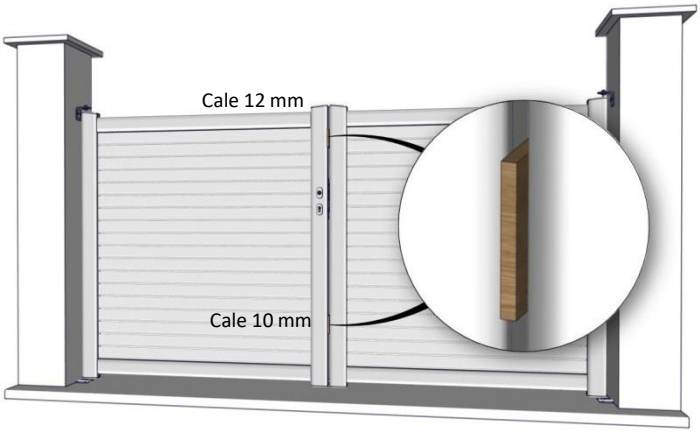

Effectuer les réglages en respectant les jeux de pose en alignant les traverses des 2 vantaux. Serrer légèrement.

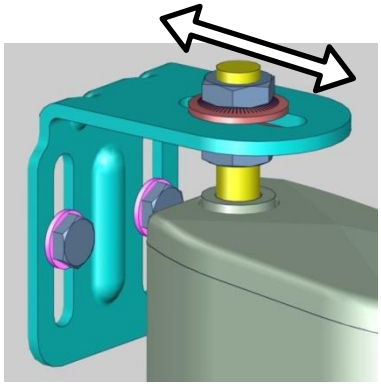

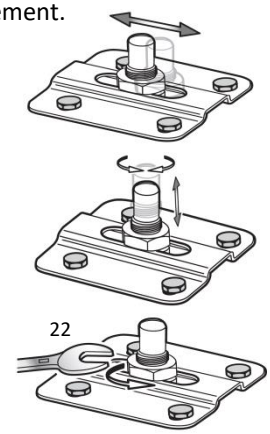

Vérifier une dernière fois les réglages , les jeux de pose et les aplombs. Serrer définitivement les axes de gonds et crapaudines.

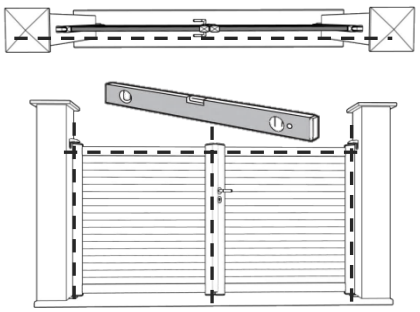

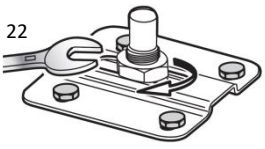

Ce document est la propriété exclusive des établissements Roy. Il ne peut être utilisé, reproduit ou divulgué, intégralement ou partiellement, sans son autorisation écrite.

3 - Fixation du butoir suivant le modèle

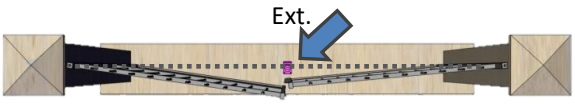

Entrouvrir les vantaux et amener le butoir au centre de l' ouverture.
Attention à le placer correctement en fonction de l'ouverture attendue

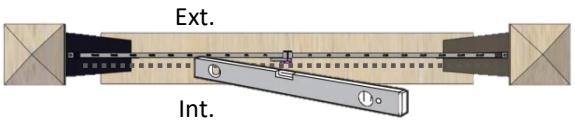

Refermer les vantaux et ajuster l'emplacement du butoir en conservant le bon alignement des vantaux.
Ouvrir les vantaux, repérer les perçages, percer, cheviller et visser en fonction de la visserie choisie.

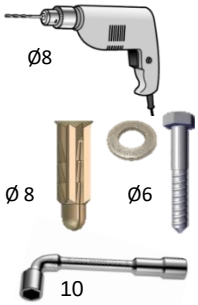

<u>Sens poussant</u> vers l'intérieur (ouverture standard)

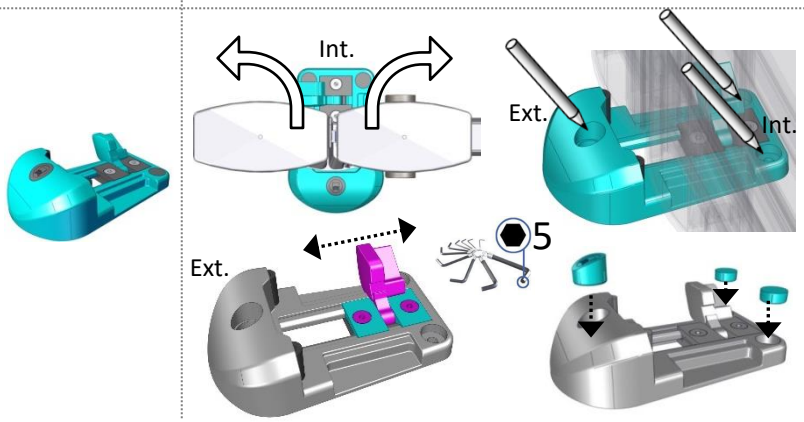

<u>Sens tirant</u> vers l'extérieur (en option)

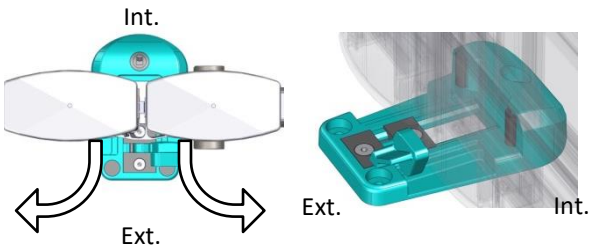

4 - Pose de la cornière gâche du portillon

Positionner la cornière sur le support en alignant sa hauteur par rapport aux pennes du portillon.

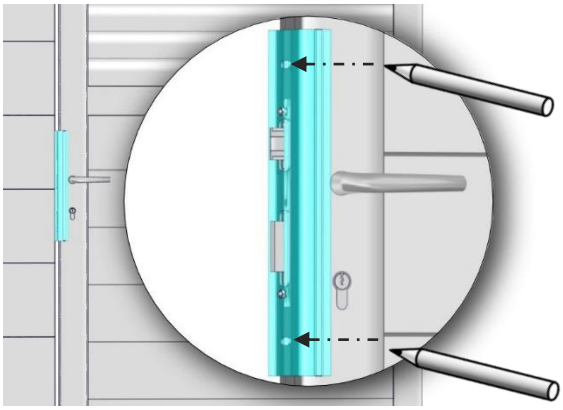

Repérer les perçages, enlever la cornière, percer, cheviller et visser.

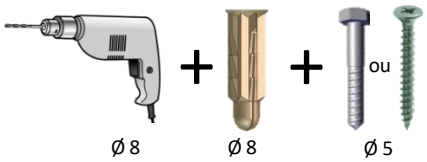

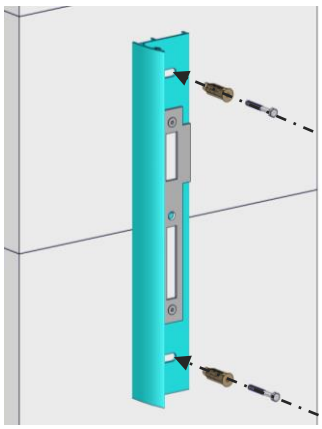

5 - Montage de la poignée et du barillet

Si besoin, dévisser légèrement la serrure pour faciliter l'insertion du barillet.

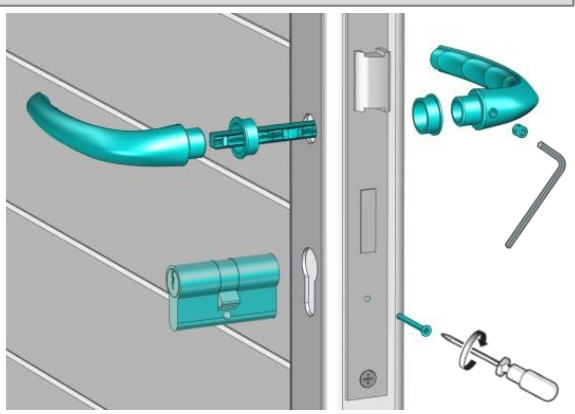

Ce document est la propriété exclusive des établissements Roy. Il ne peut être utilisé, reproduit ou divulgué, intégralement ou partiellement, sans son autorisation écrite.

6 - Pose du couvre gond

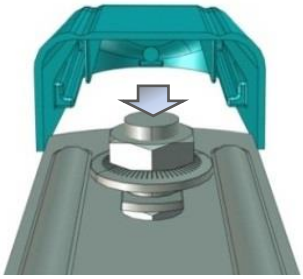

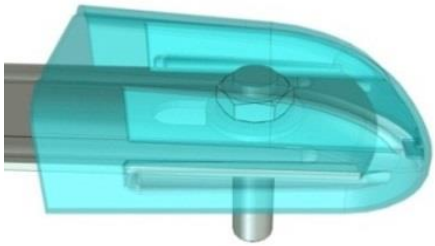

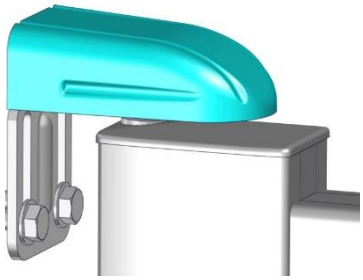

7- **Inversion** du pêne (inversion sens d'ouverture)

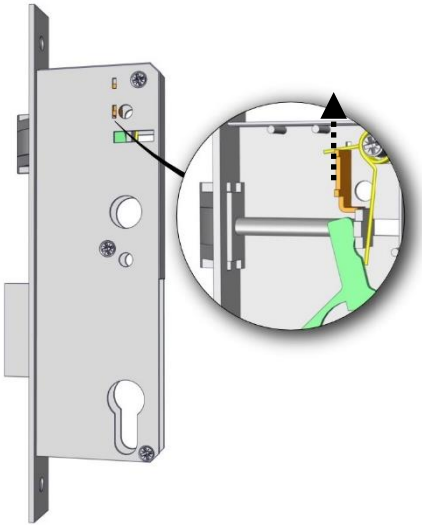

Dévisser et sortir le boîtier du montant du portail.

À l'aide d'une pointe, relevé le petit loquet situé au bout de la flèche qui sortira le pêne du boitier

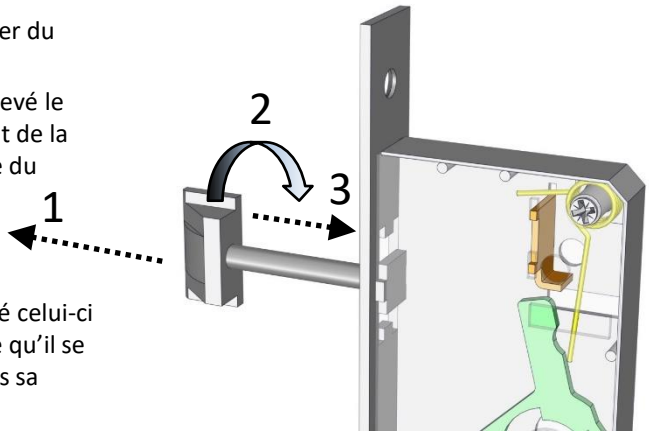

Inverser le pêne et rentré celui-ci dans le boitier jusqu'à ce qu'il se bloque de lui-même dans sa nouvelle position

8 - **Verrouillage** du pêne en cas de motorisation

1. Dévisser et retirer le boîtier du montant
Dévisser les 3 petites vis du coffre

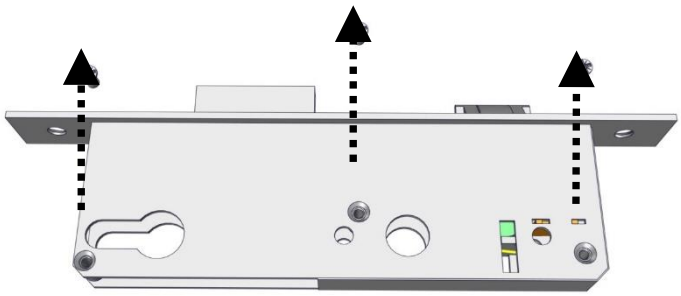

2. Retirer délicatement la plaque en mettant bien de côté les 3 vis

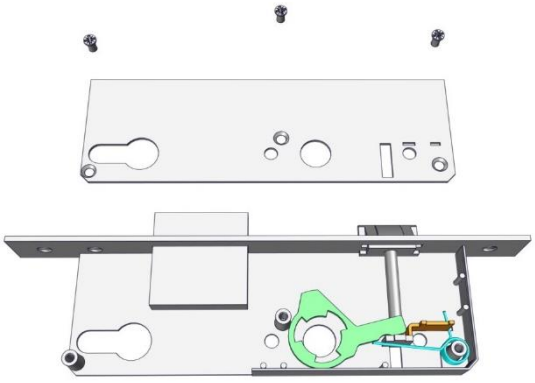

3. Enlever délicatement le ressort et le support
Enlever le pêne

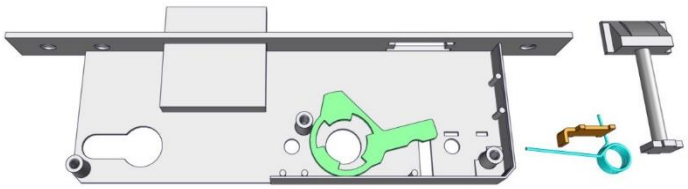

4. Remettre délicatement le ressort et le support

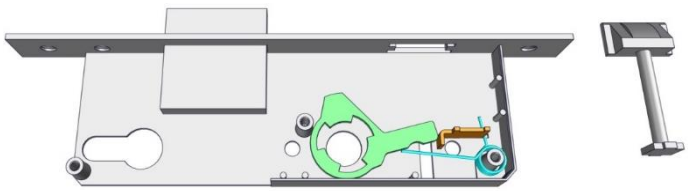

Ce document est la propriété exclusive des établissements Roy. Il ne peut être utilisé, reproduit ou divulgué, intégralement ou partiellement, sans son autorisation écrite.

8 - **Verrouillage** du pêne en cas de motorisation (suite)

5. Remettre la plaque . Revisser les 3 petites vis du coffre.



9 - Modification du butoir en cas de motorisation

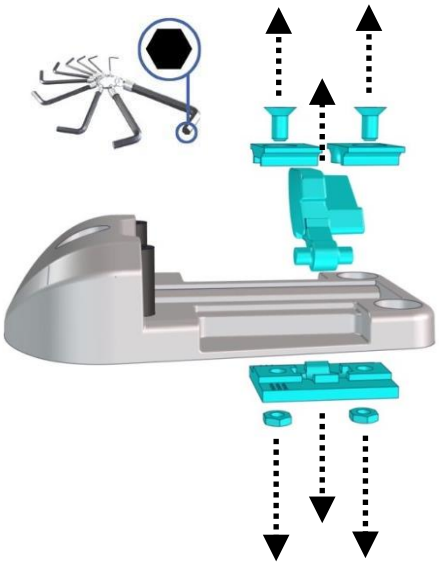

Dévisser toutes les pièces pour ne conserver que la platine

10 - Positionnement de la motorisation

Une étiquette adhésive marque le positionnement du renfort à respecter.
Dans le doute, il est possible de vérifier l'emplacement du renfort à l'aide d'un aimant (le magnétisme confirme l'emplacement).

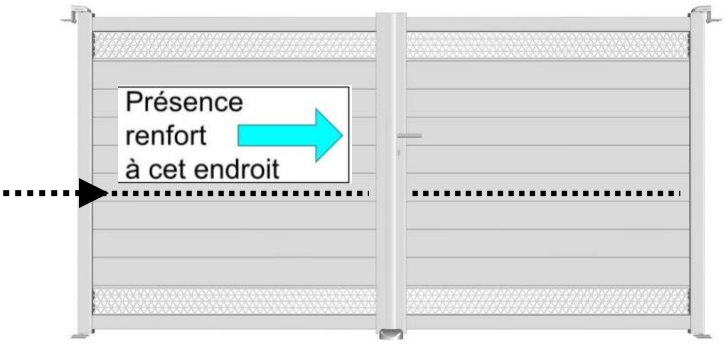

Positionner le support du bras et fixer à l'aide des vis auto-taraudeuses et rondelles

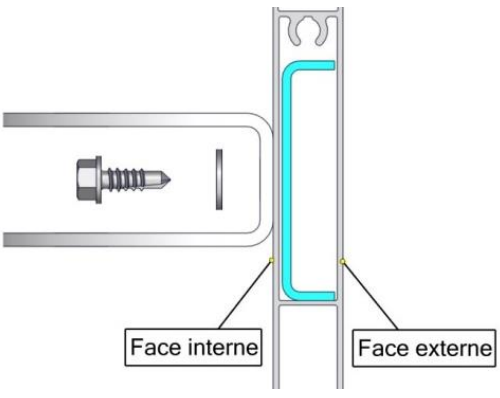

Ce document est la propriété exclusive des établissements Roy. Il ne peut être utilisé, reproduit ou divulgué, intégralement ou partiellement, sans son autorisation écrite.

ROY Consignes de sécurité

Les consignes ci-dessous sont à respecter pour garantir la sécurité de tous et de l'installation.

- Le portail doit être installé par 2 adultes.
- Ne pas faire la pose du portail lorsque le vent est supérieur à 40km/heure.
- Ne pas quitter le chantier sans que le portail soit correctement fixé.
- Effectuer des contrôles réguliers du portail et des piliers de soutien.
- Lors de l'utilisation du matériel électro-portatif, il est fortement conseillé de s'équiper de protections adaptées.

Entretien

L'entretien d'un portail est une nécessité vis-à-vis de son usage et de son environnement. L'objectif est de compenser son usure inévitable et son vieillissement naturel.

L'entretien courant, **ou en cas d'apparition de trace de rouille**, consiste en un simple lavage à l'eau avec détergent (pH compris entre 5 et 7, type liquide vaisselle), à l'éponge non abrasive, sans effectuer de fortes pressions, suivi d'un rinçage à l'eau claire sans additif et un essuyage avec un chiffon doux (non abrasif) et absorbant.

La fréquence de nettoyage dépend de l'environnement et des concentrations de salissures sur la surface. Plus il est fréquent, plus il est facile et économique.

Zone Rurale ou ambiance urbaine peu dense: 1 fois par an minimum
Ambiance urbaine dense, Littoral, zone industrielle: 2 fois par an minimum



Précautions:
Bien vérifier que les zones d'évacuation d'eau soient débouchées.
Ne pas utiliser d'abrasif, de solvants ou autres produits pour ne pas rayer ou endommager la finition.
L'utilisation de détergents ou tout autre produit est fortement proscrite.

Garanties générales ROY produits en Acier et en Aluminium

Structure

- Collections Essentielle et Élémentaire : 5 ans
- Collections Élégance, Prestige et Influence : 10 ans

Laquage :

- Collections aluminium : 25 ans

Tous les produits aluminium ROY disposent du label Qualicoat classe 2 garantissant une haute qualité du laquage de l'aluminium. Cette exigence qualifiée "superdurable" par l'organisme Qualicoat, limite une perte de brillance de maximum 30% sur 25 ans et un changement de teinte sur le long terme.

Anti-corrosion – Collections acier uniquement :

- Anti-co (Sendzimir + Polyester)* : 5 ans
- Anti-co+ (Sendzimir + Epoxy + Polyester)* : 10 ans
- Acier galvanisé à chaud : 10 ans

* Le laquage est compris dans ces garanties.

Finitions sans garantie :

- Acier brut avec peinture d'apprêt : pas de garantie car le revêtement est à gratter pour la mise en place de la peinture du client dans le respect des instructions fournisseur.
- Acier brut avec thermolaquage

Accessoires : 2 ans

Exclusions :

Pour toutes les garanties, les parties en mouvement (poignées, gonds, serrure, verrou, roulettes …) n'entrent pas dans le cadre de cette garantie. De plus, nous excluons tous dommages consécutifs à des chocs, des griffures, des produits de nettoyages abrasifs …

Ce document est la propriété exclusive des établissements Roy. Il ne peut être utilisé, reproduit ou divulgué, intégralement ou partiellement, sans son autorisation écrite.

Garantie anti-corrosion ou finition

La garantie finition couvre uniquement les défauts de rouille.
Elle s'appuie sur la norme ISO 12944 qui définit des catégories bien précises :

Catégorie	Environnement	Distance séparant de la mer
C1 très faible	Zone sèche ou froide de type désert avec très peu de pollution	> à 20 km à vol d'oiseau
C2 faible	Environnement rural ou petite ville non polluée	> à 20 km à vol d'oiseau
C3 moyenne	Zones avec pollution modérée et non agressive Zone urbaine	> à 20 km à vol d'oiseau
C4 élevée	Zone industrielle ou urbaine polluée	Entre 3 et 20 km à vol d'oiseau
C5 élevée	Zone avec atmosphère agressive + humidité élevée et/ou effet	Entre 500m et 3 km à vol d'oiseau
C5 très élevée	importants des chlorures	< à 500m à vol d'oiseau

Degré d'enrouillement et cloquage :

Période	Degré d'enrouillement	Degré de cloquage
1ère à 5ème année	< RI2	< degré 3
6ème à 10ème année	< RI3	

Conditions de mise en œuvre de la garantie anti-corrosion ou finition
La garantie anti-corrosion ou finition s'applique automatiquement, à compter de la date de livraison, sur les produits posés dans les règles de l'art.

Elle s'exerce sur le lieu de la première installation et est conditionnée à l'entretien des produits selon les préconisations de ROY.
Elle tient compte des tolérances de catégorie et des degrés de corrosion selon les normes ISO 4628-3 pour le degré d'enrouillement et ISO 4628-2 pour le degré de cloquage.
Les accessoires sont exclus de la garantie.

Barème de vétusté

Garantie 5 ans	
1ère année	100% du coût du produit
2ème année	75% du coût du produit
3ème année	50% du coût du produit
4ème année	30% du coût du produit
5ème année	20% du coût du produit

Garantie 10 ans	
1ère année 2ème année	100% du coût du produit
3ème année	90% du coût du produit
4ème année	80% du coût du produit
5ème année	70% du coût du produit
6ème année	60% du coût du produit
7ème année	50% du coût du produit
8ème année	40% du coût du produit
9ème année	30% du coût du produit
10ème année	20% du coût du produit

CE 16

ETABLISSEMENTS ROY
Chemin rural n°15
BP 10049 Saint Piat
28131 PIERRES CEDEX

EN 13241-1 : 2003 + A1 : 2011

PORTAILS BATTANTS/COULISSANTS MANUELS (Sans Motorisation)

DOP n° :
- AL/AC 01
- AL/AC 02
- AL/AC 03
- AL04
- AL05

RESISTANCE MECANIQUE CONFORME

CE 16

ETABLISSEMENTS ROY
Chemin rural n°15
BP 10049 Saint Piat
28131 PIERRES CEDEX

EN 13241-1 : 2003 + A1 : 2011

PORTAILS A BATTANTS MOTORISES
Poids Maxi : 200Kg

DOP n° :
- AL01
- AL02
- AL04
- AC01
- AC02

EFFORTS DE FONCTIONNEMENT CONFORME avec les motorisations :
- EVOLVIA
- INVISIO
- AXOVIA

CE 16

ETABLISSEMENTS ROY
Chemin rural n°15
BP 10049 Saint Piat
28131 PIERRES CEDEX

EN 13241-1 : 2003 + A1 : 2011

PORTAILS COULISSANTS MOTORISES

DOP n° :
- AL01
- AL02
- AL03
- AL04
- AC01

EFFORTS DE FONCTIONNEMENT CONFORME avec les motorisations :
- ELIXO pour poids Maxi 500Kg
- FREEVIA pour poids Maxi 300Kg

Ce document est la propriété exclusive des établissements Roy. Il ne peut être utilisé, reproduit ou divulgué, intégralement ou partiellement, sans son autorisation écrite.