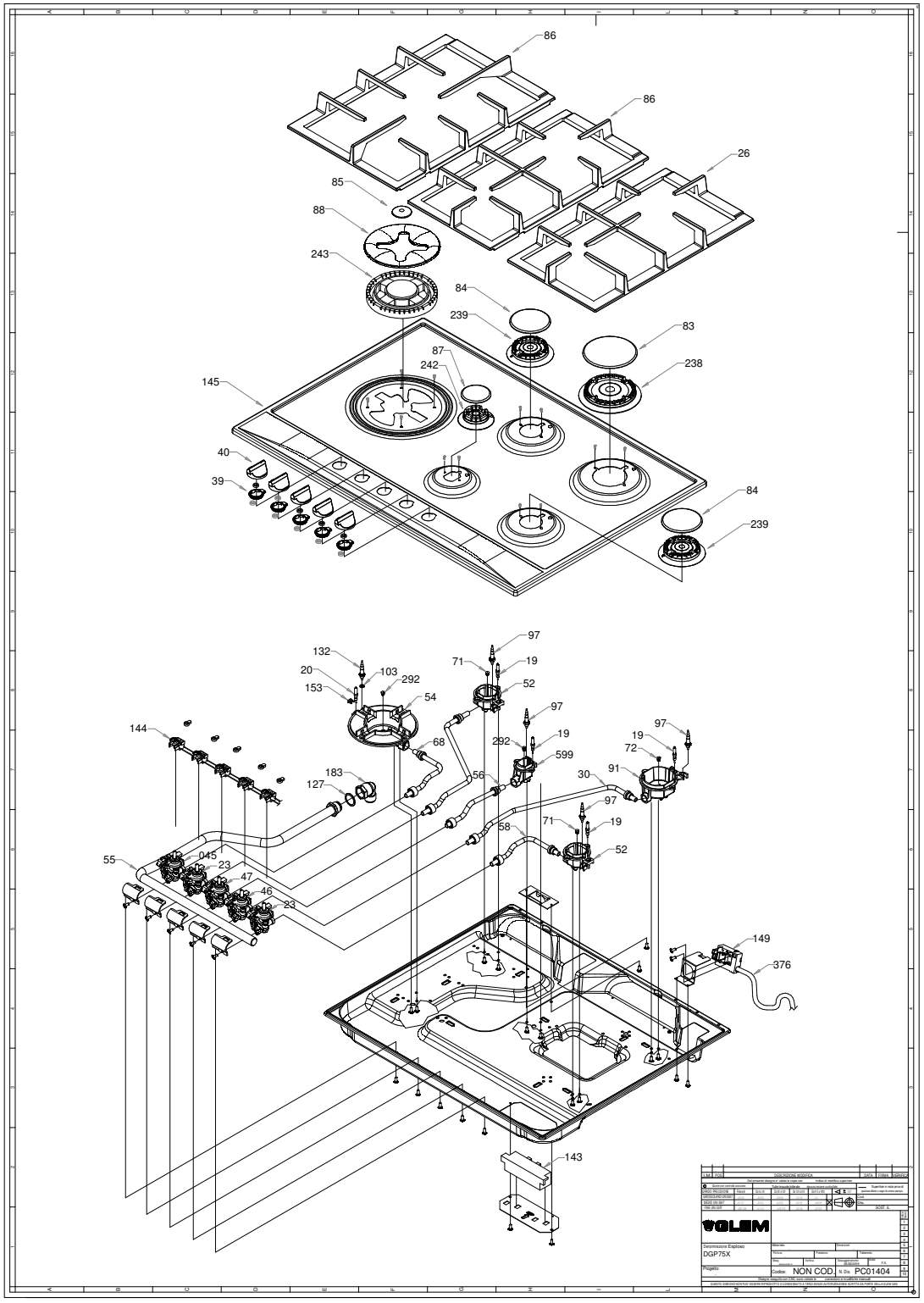
86
86
26
85
88
243
84
239
83
87
242
238
145
40
39
84
239
97
132
71
19
20
103
292
52
153
54
97
144
68
292
19
599
97
19
72
183
56
91
127
30
97
71
19
58
52
55
045
23
47
46
23
149
376
143
VOLEM
Denominazione Esploso
DGP75X
Progetto:
Codice: NON COD.
N. Dis. PC01404