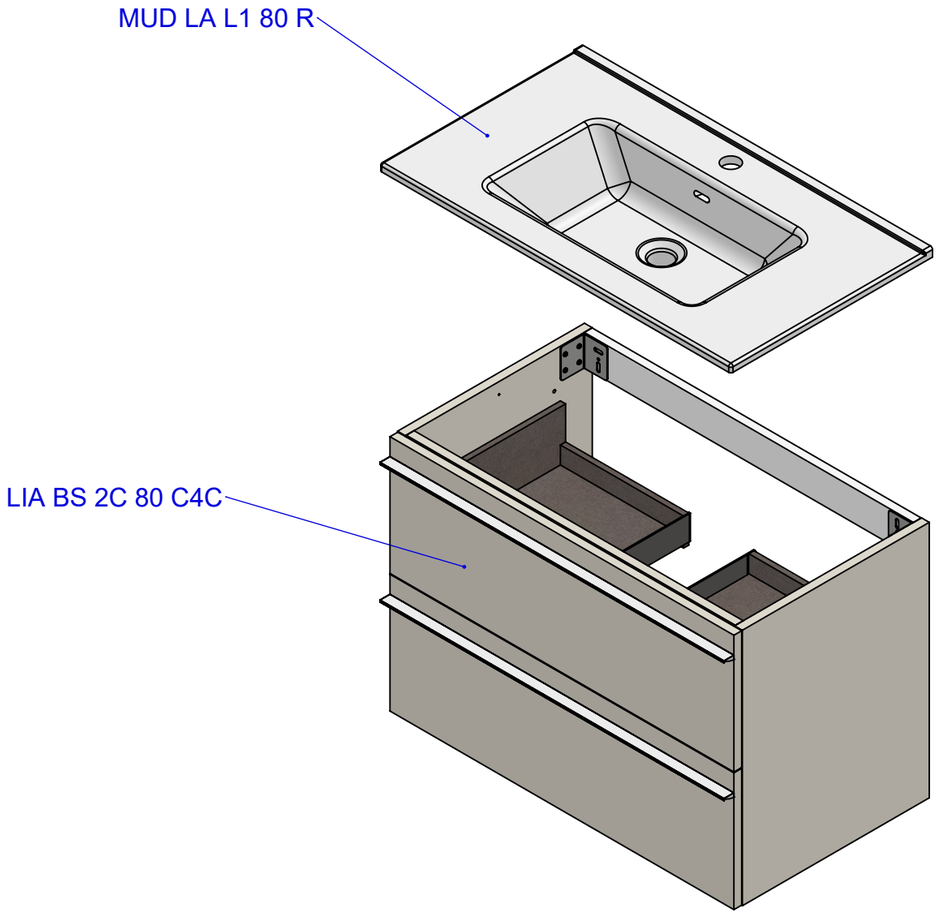

Codice di vendita	Descrizione e Commento	X	Y	Z	Q.
LIA BS 2C 80 C4C	Base lavabo 2 Cassetti Centrale	795	550	449	1
MUD LA L1 80 R	Lavabo Integrale ceramica	810	16	465	1

Codice produzione
1 LIA CZ 2C 80 D4CRM 01

Codice commerciale
LIA CZ 2C 80 D4CRM

Collezione
Linea

Struttura
Composizione

Descrizione
Composizione 2 Cassetti Centrale Ceramica con vasca MODUL

Dim. tecniche
810 x 570 x 472

Peso
44665 g.

Dim. commerciali
81 x 57 x 47,5

Categoria
Prodotto finito

Autore
L. Mascarucci

Data creazione
22/01/2020

Codice obsoleto

Revisione
01

Data revisione
04/03/2020

Commento

Formato Foglio: A3 - Scala: 1:10