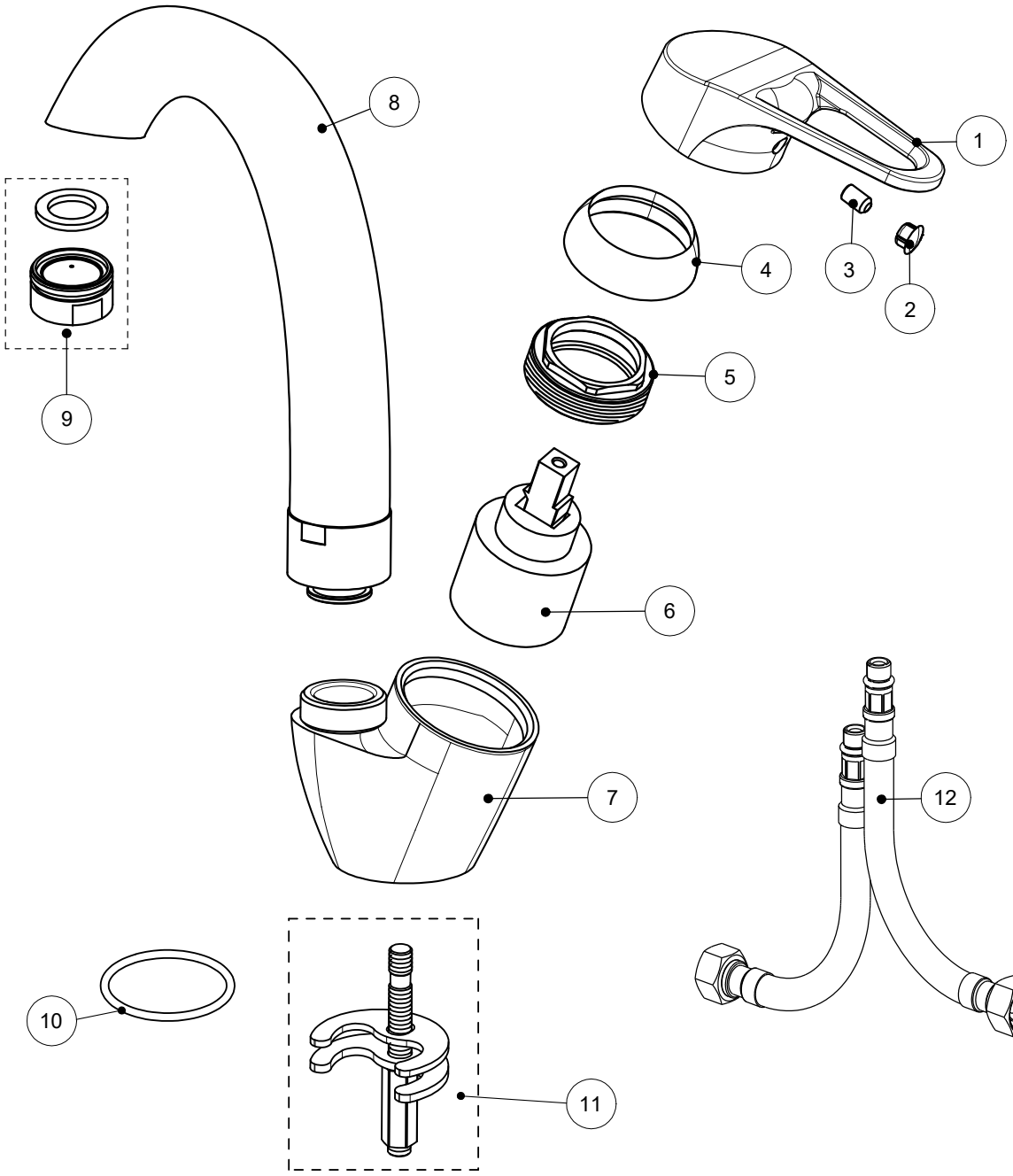
8
1
4
3
2
5
9
6
7
12
10
11