SEPARADOR DE AMBIENTES

VERTICAL 5

Necesario
Necessário

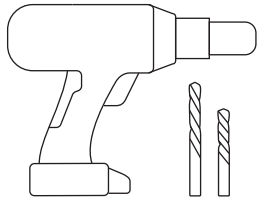

Opcional

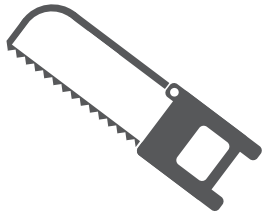

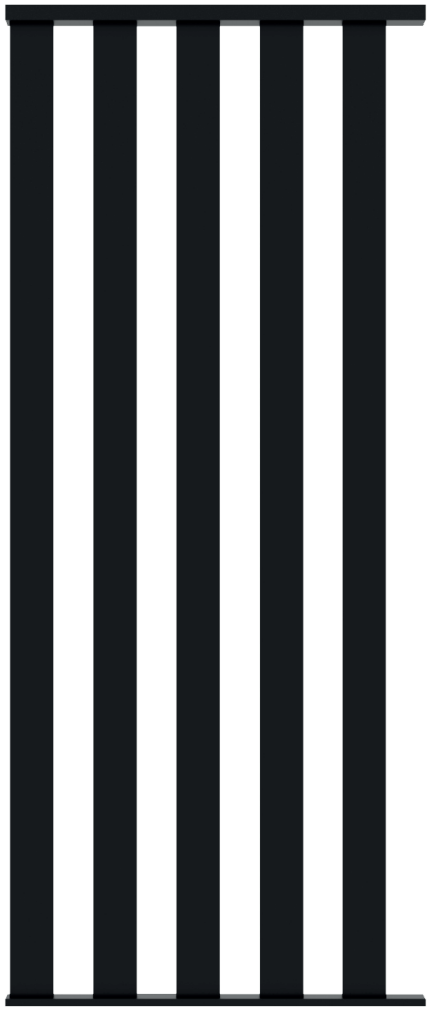

Artens

Contenido
Conteúdo

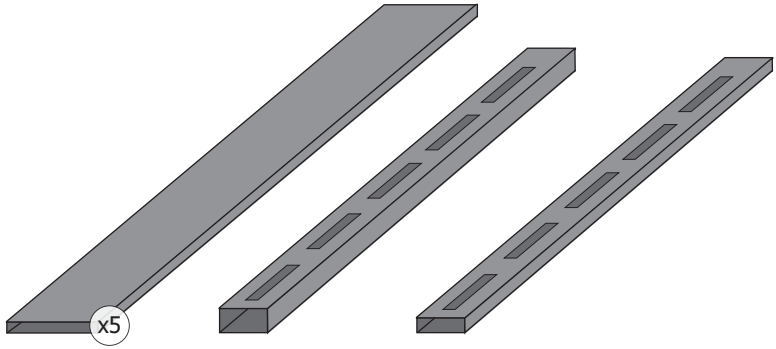

Colocar todo en el suelo
Deite tudo no chão

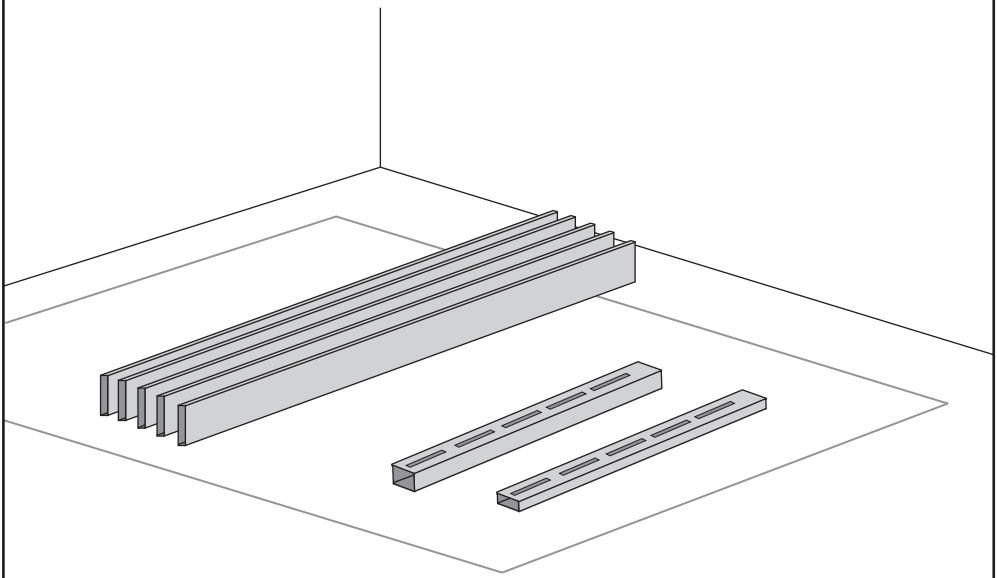

1 Instalación de la base
instalação de fundação

Para la base, usar la pieza mas fina de las dos
Para a base, use a peça mais fina das duas

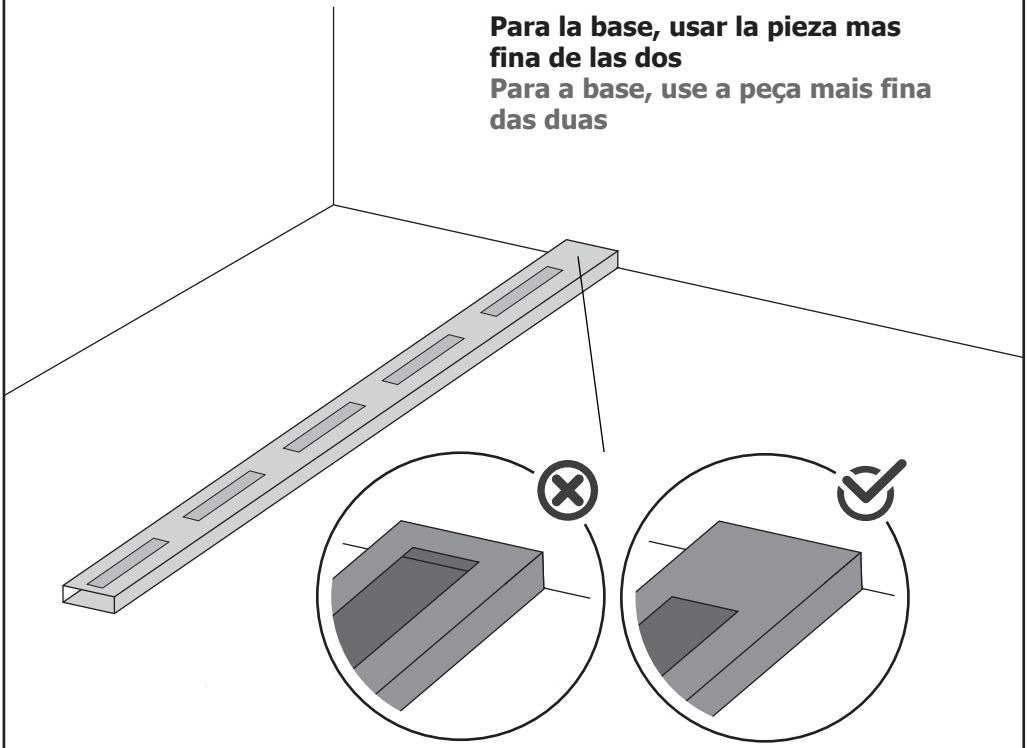

Opciones de instalacion
Opções de instalação

A

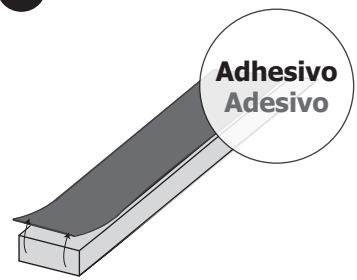

B

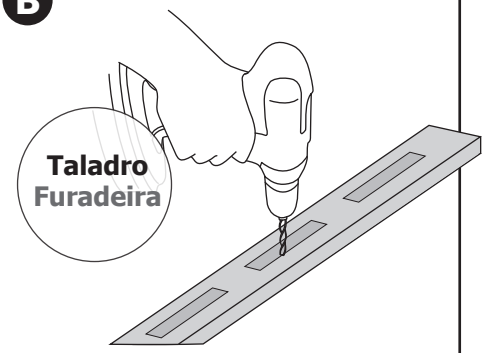

AJUSTE AJUSTAMENTO

(OPCIONAL)

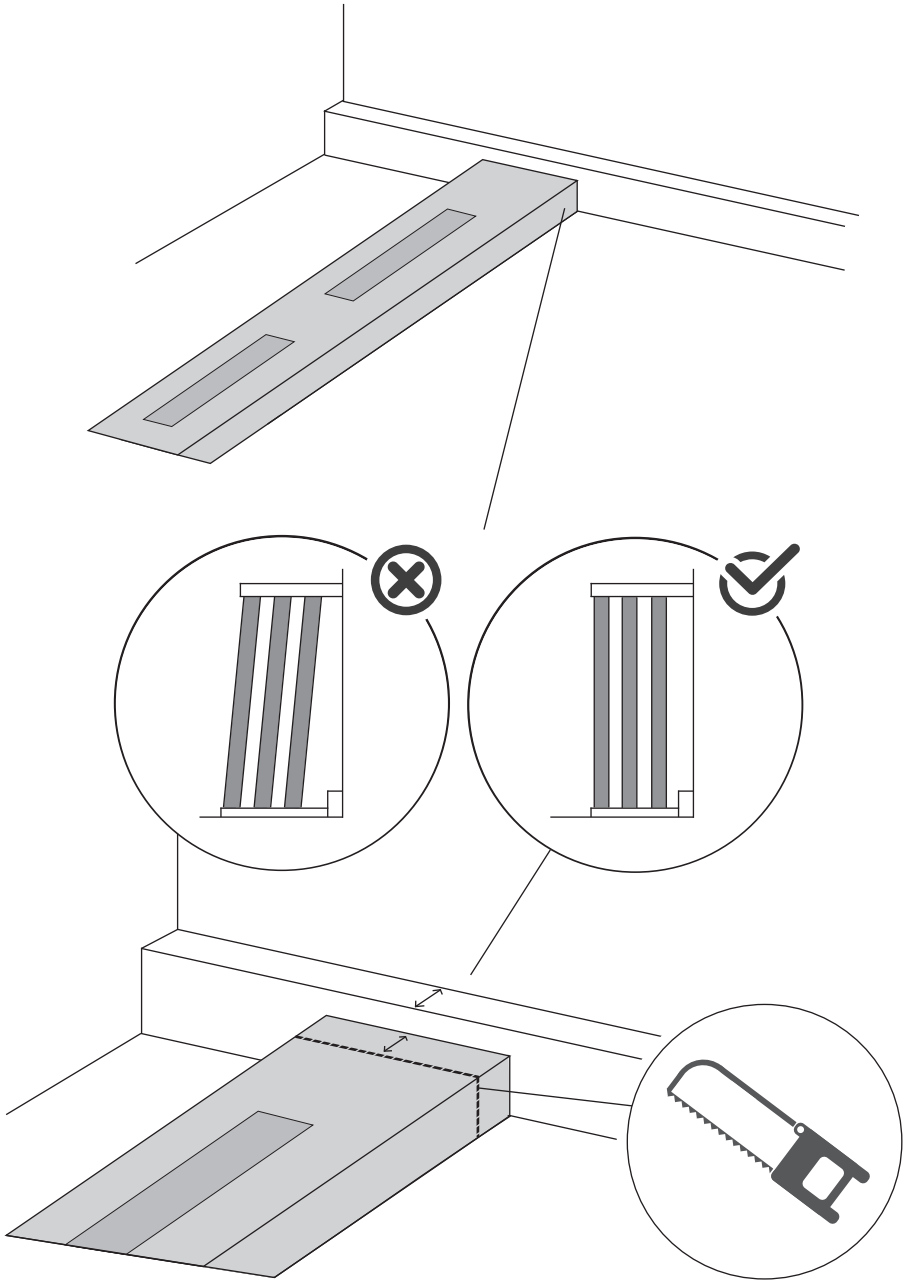

A

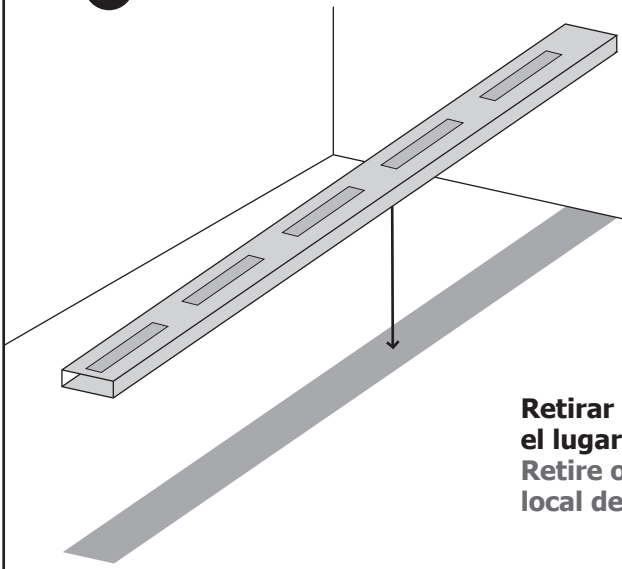

Retirar el adhesivo y colocar en el lugar deseado
Retire o adesivo e coloque no local desejado

Escoja una de las dos
Escolha um dos dois

B

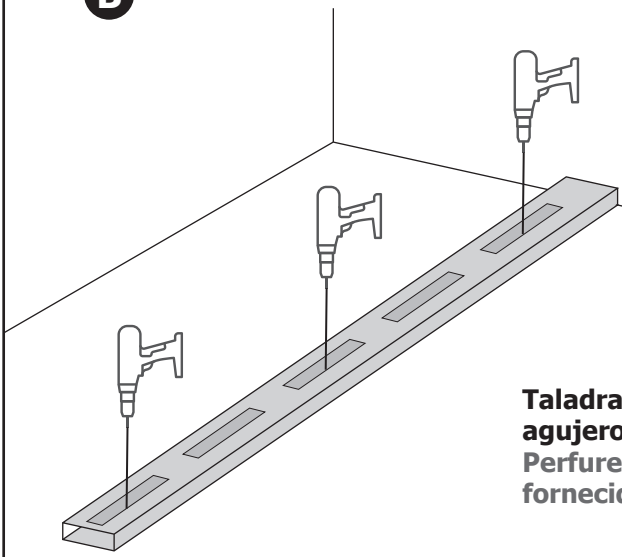

Taladrar y atornillar en los agujeros proporcionados
Perfure e aparafuse nos orifícios fornecidos

2 Instalación de la base superior
Instalação da base superior

Alinear base superior con la inferior mediante medidas a ambos extremos
Alinhe a base superior com a inferior medindo em ambas as extremidades

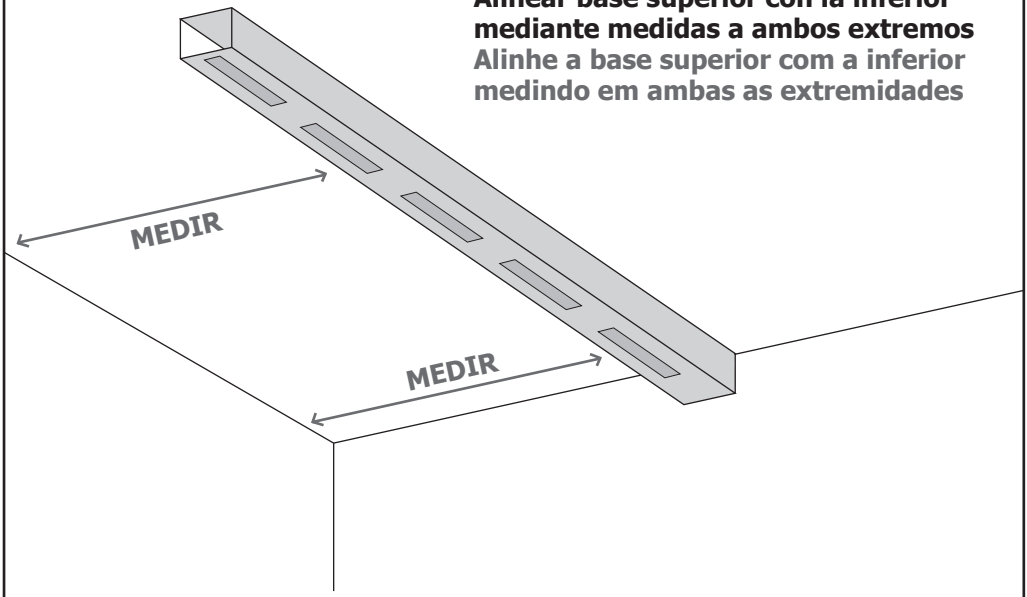

Taladrar y atornillar en los agujeros proporcionados
Perfure e aparafuse nos orifícios fornecidos

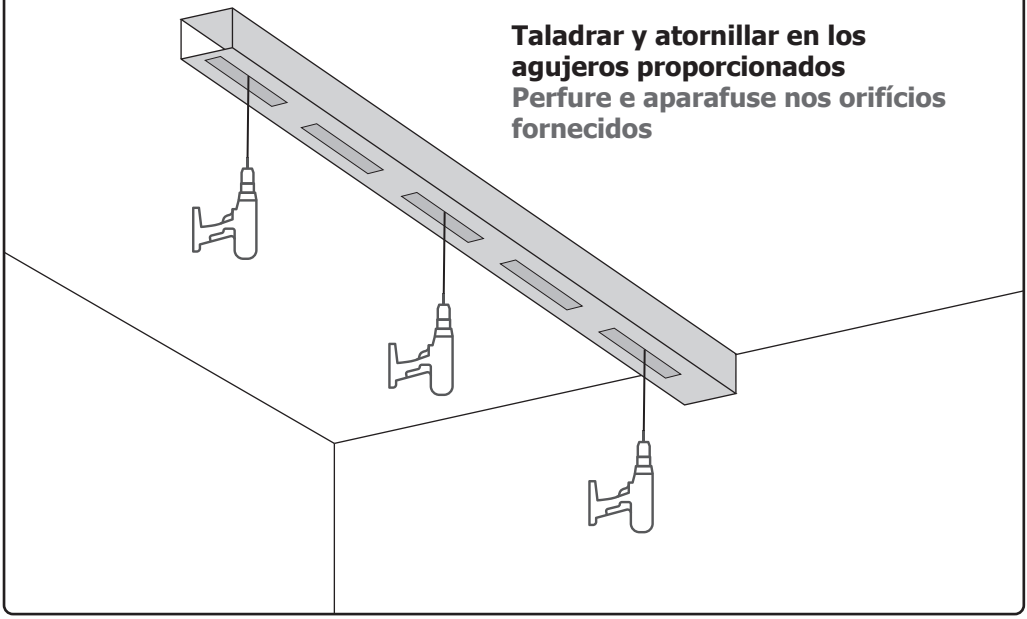

3 Colocación de las láminas
Colocação das folhas

Colocar las láminas por el lado superior
Coloque as folhas no lado superior

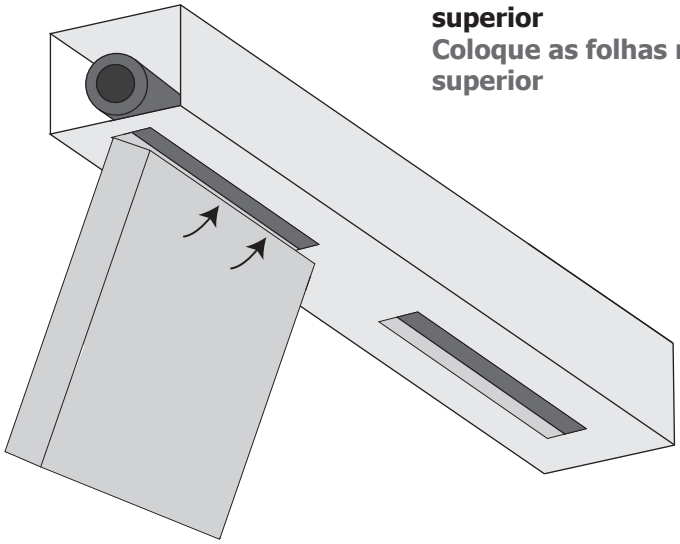

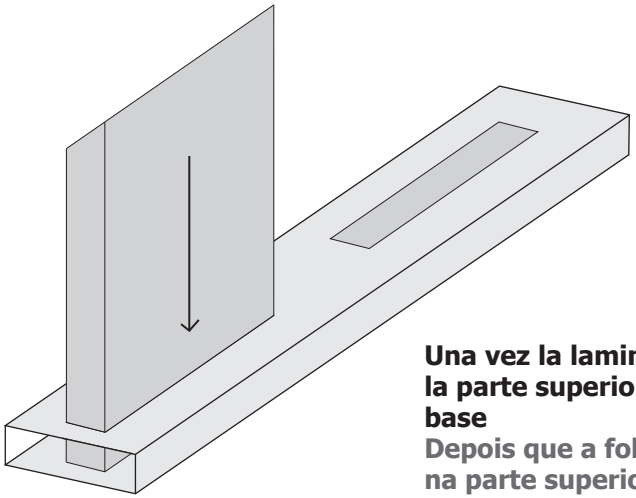

Una vez la lamina este sujeta en la parte superior, coloque la en la base
Depois que a folha estiver presa na parte superior, coloque-a na base

Repetir el paso 3 para todas las laminas

Repita o passo 3 para todas as folhas

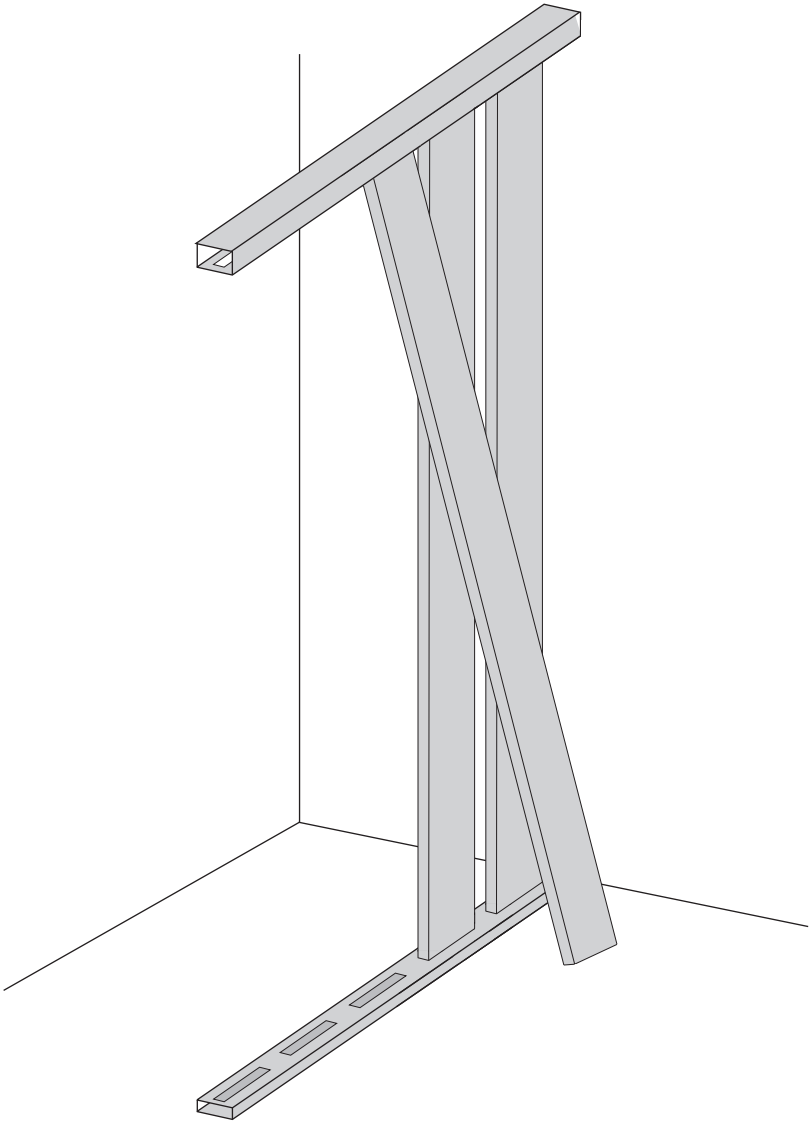

USO Y MANTENIMIENTO
UTILIZAÇÃO E MANUTENÇÃO

1



No utilizar abrasivos como detergentes domésticos, lejías y disolventes,productos muy ácidos, así como cualquier abrasivo en general (esponjas metálicas, papel de lija, etc.)

Não utilize abrasivos como detergentes domésticos, alvejantes e solventes, produtos muito ácidos, assim como qualquer abrasivo em geral (esponjas metálicas, lixas, etc.)

2



Limpiar con un paño suave, para no dañar la superficie.

Limpar com um pano macio, de modo a não danificar a superfície.

3



Realizar la limpieza y mantenimiento correspondiente mínimo 3 veces al año.

Realizar a limpeza e a manutenção correspondente no mínimo 3 vezes ao ano.

4



No apoyar ningún tipo de peso sobre el vidrio ni la estructura de la ventana.

Não colocar qualquer peso sobre o vidro ou a estrutura da janela.

5



No realizar modificaciones ni parcial ni sustancialmente del producto, para destinarlo a usos no previstos.

Não fazer quaisquer modificações parciais ou substanciais ao produto a fim de o utilizar para qualquer fim não intencional.

SP GARANTÍA USO DOMÉSTICO

10 AÑOS GARANTÍA

Ámbito de la garantía:

La garantía comercial es válida a partir de la fecha de entrega del producto al cliente y solamente para un uso doméstico.

Exclusiones de la garantía:

- Daños producidos por usos no previstos del producto.
- Problemas producidos por cualquier modificación del producto original.
- Deterioro del aspecto derivado de la utilización de productos de limpieza inadecuados, desgaste gradual, progresivo y previsible del producto.
- Deterioro debido al incumplimiento de las instrucciones de instalación.
- Daños producidos durante el transporte que no se reflejen, por parte del cliente, en el albarán o que pasadas 24h la fecha de entrega no hayan sido reportadas.
- Roturas de vidrios / cristales en ningún caso.
- Daños ocasionados por limpieza con productos abrasivos.
- Condensación por cambios bruscos de temperatura entre ambientes, que produzcan deterioro en los perfiles o los vidrios por el alto grado de humedad.
- Problemas derivados por instalación en exterior o por contacto reiterado con agua. Es un producto no apto para exteriores y no apto para largas exposiciones al agua. No lleva elementos de drenaje.
- Desprendimiento de elementos o partes del producto debido a impactos o apoyo de objetos. El producto no está diseñado para recibir presión.

PT GARANTÍA USO DOMÉSTICO

10 ANOS GARANTIA

Âmbito da garantia:

A garantia comercial é válida a partir da data de entrega do produto ao cliente e apenas para uso doméstico.

Exclusões da garantia:

- Danos causados pela utilização não intencional do produto.
- Problemas causados por qualquer modificação do produto original.
- Deterioração do aspecto devido à utilização de produtos de limpeza inadequados, desgaste gradual, progressivo e previsível do produto.
- Deterioração devido ao não cumprimento das instruções de instalação.
- Danos produzidos durante o transporte que não sejam reflectidos pelo cliente na nota de entrega ou que não tenham sido comunicados 24 horas após a data de entrega.
- Quebra de vidro / cristais em qualquer caso.
- Danos causados pela limpeza com produtos abrasivos.
- Condensação devida a mudanças bruscas de temperatura entre salas, que causam deterioração dos perfis ou do vidro devido ao elevado grau de humidade.
- Problemas causados pela instalação no exterior ou pelo contacto repetido com a água. Este produto não é adequado para utilização no exterior e não é adequado para longa exposição à água. Não tem elementos de drenagem.
- Destacamento de elementos ou partes do produto devido a impactos ou suporte de objectos. O produto não é concebido para receber pressão.