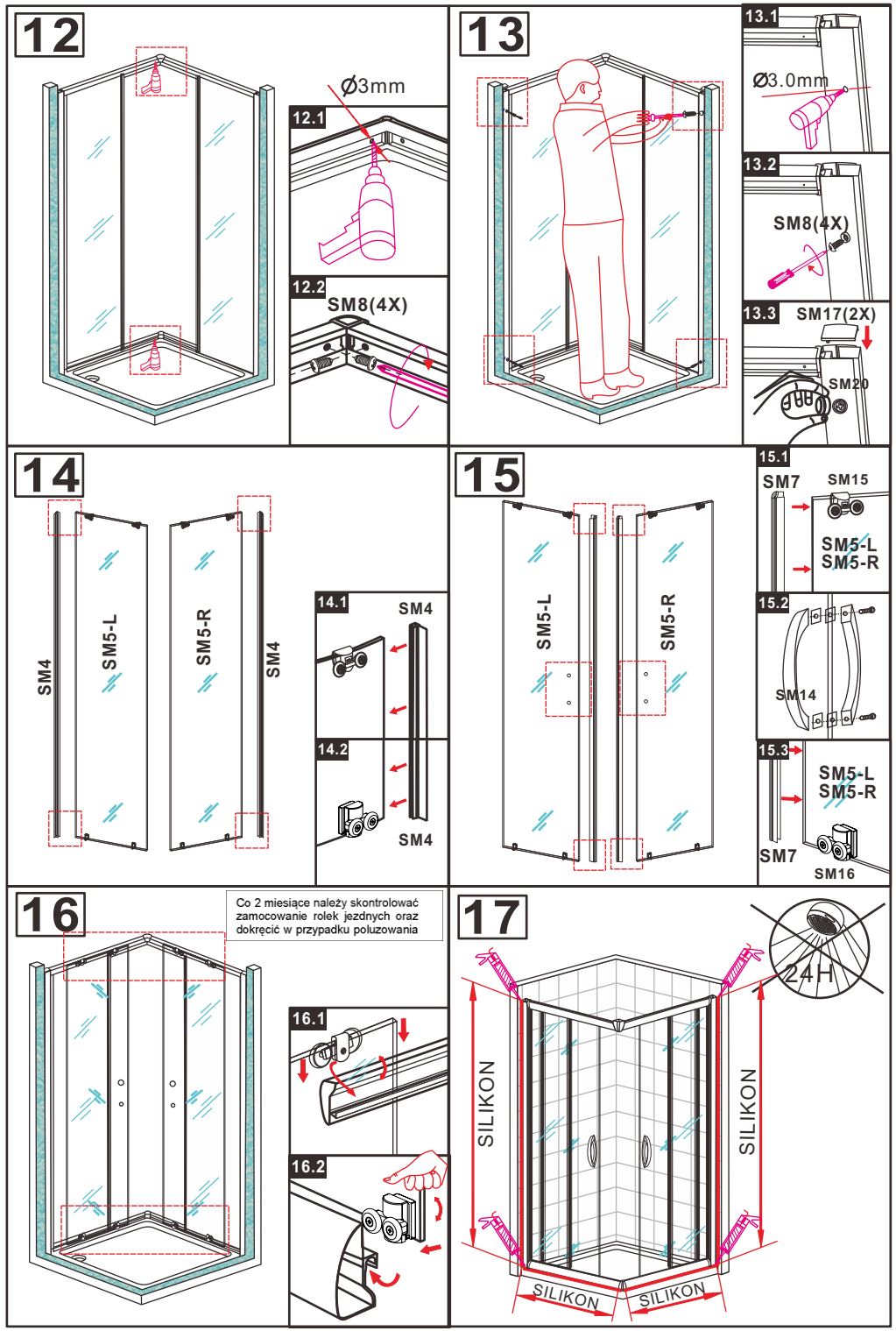

OSTROŻNIE! SZKŁO HARTOWANE!

Szkło hartowane jest dużo bardziej odporne na zginanie i zmiany temperatur niż tradycyjne. Jest to szkło bezpieczne, gdyż po przekroczeniu jego wytrzymałości ulega rozbiciu na wiele drobnych kawałków, co minimalizuje ryzyko poważniejszego zranienia. Uszkodzona krawędź, zarysowanie powierzchni bądź zbyt silne naprężenie (np. spowodowane nieprawidłowym montażem) może spowodować rozbicie szyby (popękanie). W zależności od wielkości ubytku lub siły naprężenia może to nastąpić bezpośrednio przy montażu bądź nawet po kilku miesiącach. Podczas montażu kabiny szczególnie należy dbać o to, aby krawędzie tafli szkła nie stykały się bezpośrednio z twardymi powierzchniami (np. nie należy opierać tafli szkła na kaflach- szczególnie narożników - podczas montażu). Krawędzie szkła powinny być zabezpieczone ochronnymi narożnikami lub osłonami z tworzywa sztucznego w trakcie wyjmowania z opakowania oraz montażu.

BK501Q/BK502Q

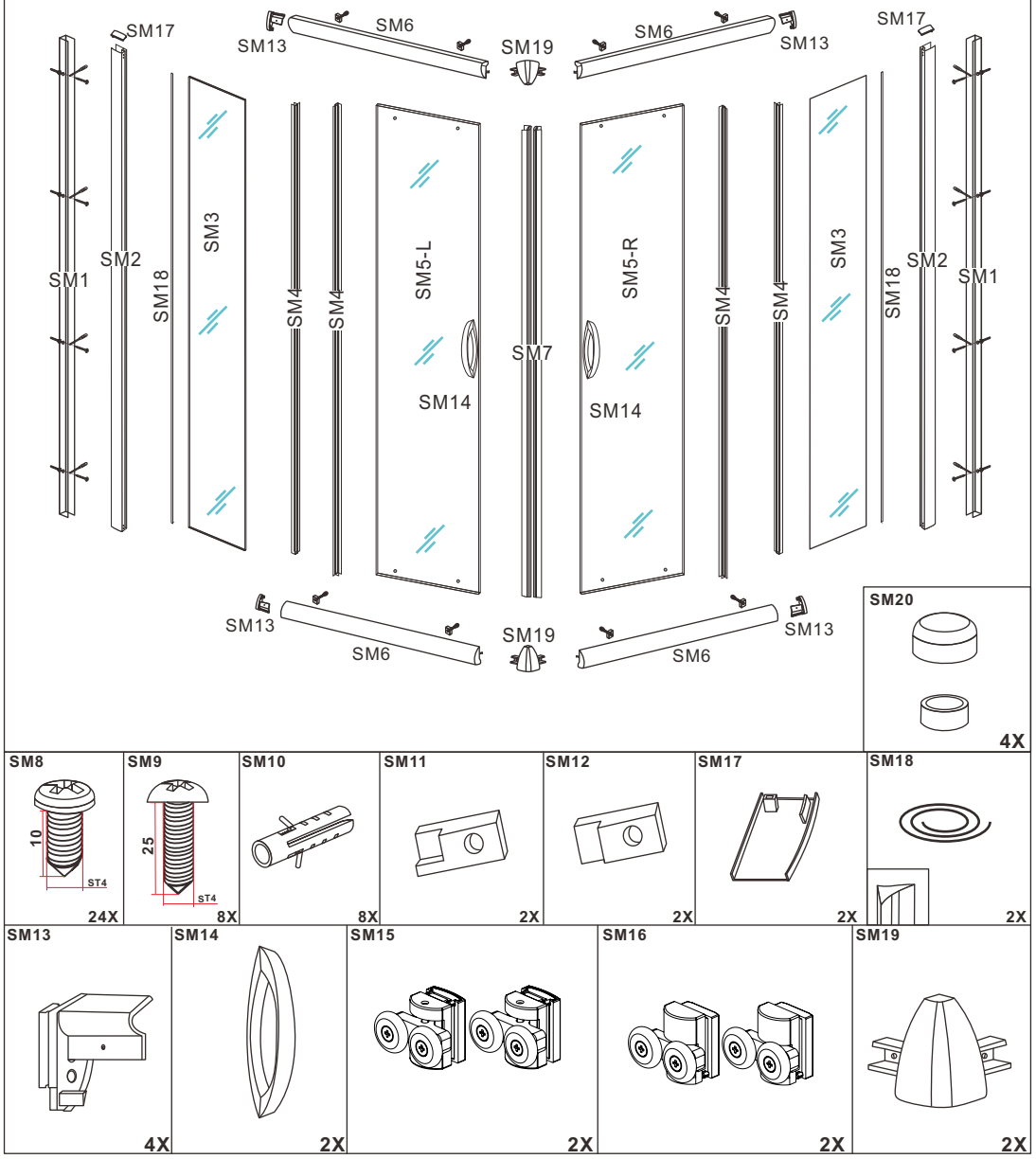

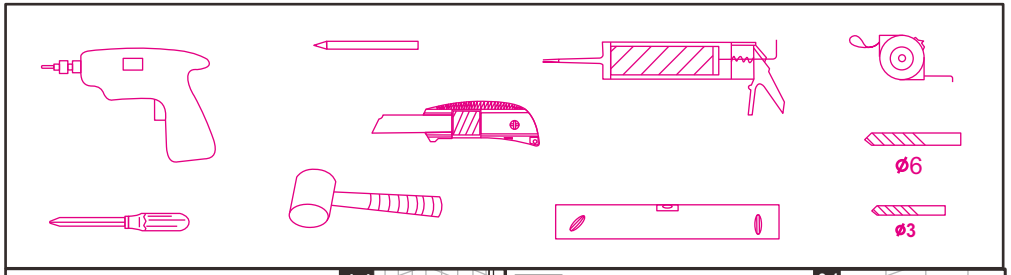
ø6
ø3

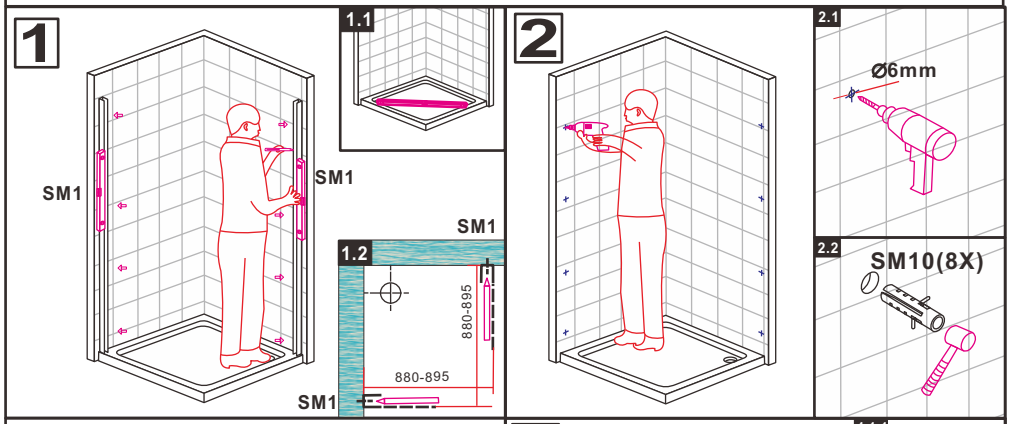
1
SM1
SM1
1.1
SM1
1.2
880-895
880-895
SM1
2
2.1
Ø6mm
2.2
SM10(8X)

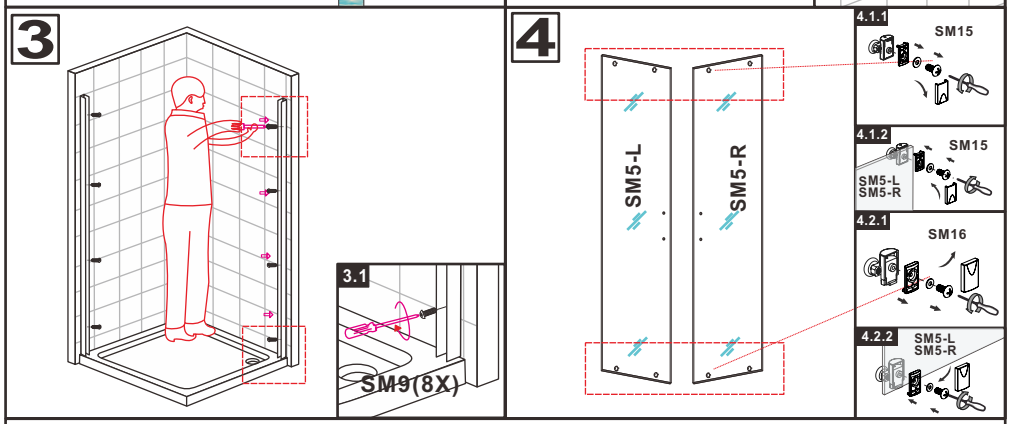
3
3.1
SM9(8X)
4
SM5-L
SM5-R
4.1.1
SM15
4.1.2
SM15
SM5-L
SM5-R
4.2.1
SM16
4.2.2
SM5-L
SM5-R

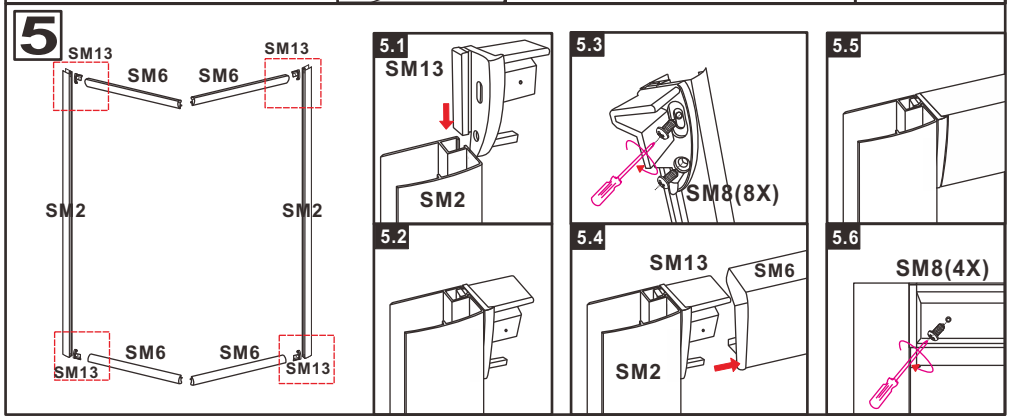
5
SM13
SM6
SM6
SM13
SM2
SM2
SM6
SM6
SM13
SM13
5.1
SM13
SM2
5.2
5.3
SM8(8X)
5.4
SM13
SM6
SM2
5.5
5.6
SM8(4X)

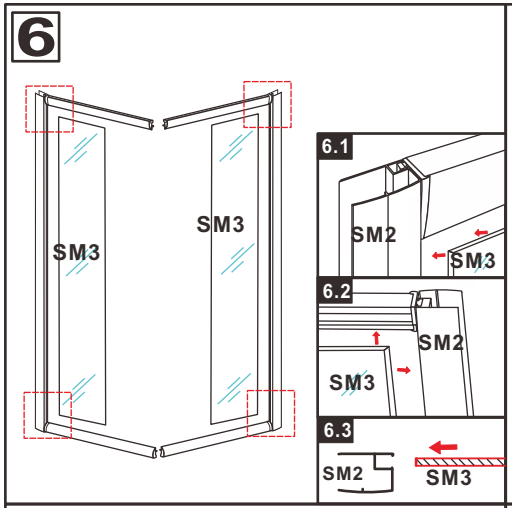
6
SM3
SM3
6.1
SM2
SM3
6.2
SM2
SM3
6.3
SM2
SM3

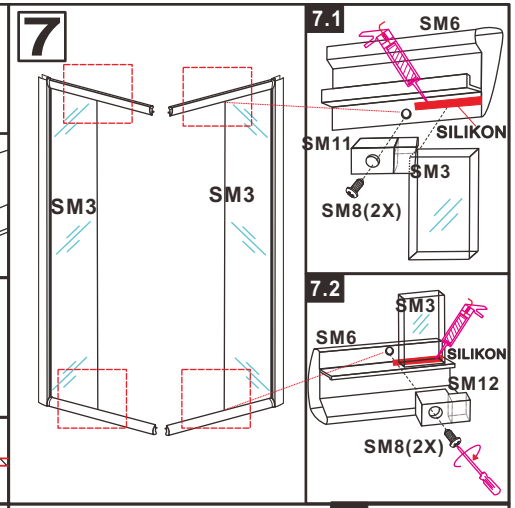
7
SM3
SM3
7.1
SM6
SILIKON
SM11
SM3
SM8(2X)
7.2
SM3
SM6
SILIKON
SM12
SM8(2X)

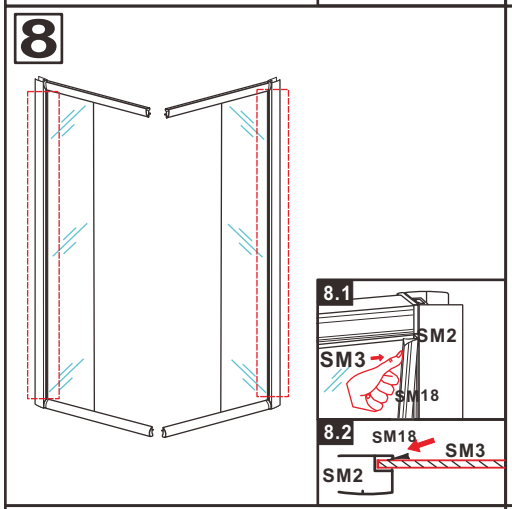
8
8.1
SM2
SM3
SM18
8.2
SM18
SM3
SM2

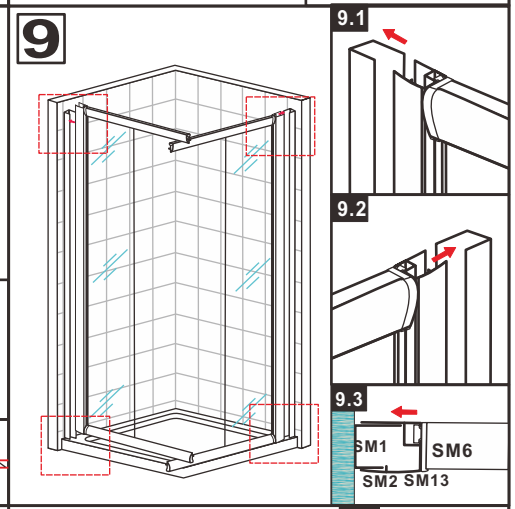
9
9.1
9.2
9.3
SM1
SM6
SM2 SM13

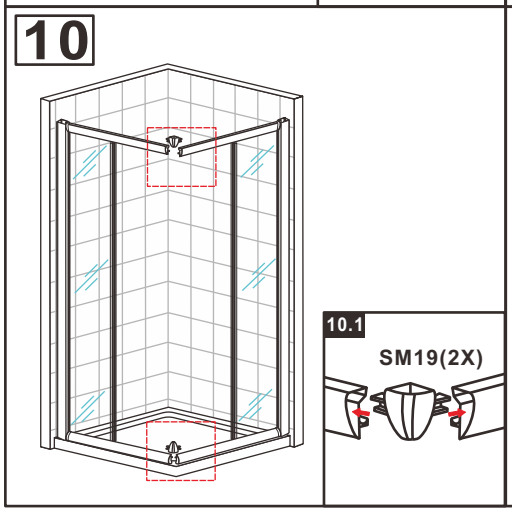
10
10.1
SM19(2X)

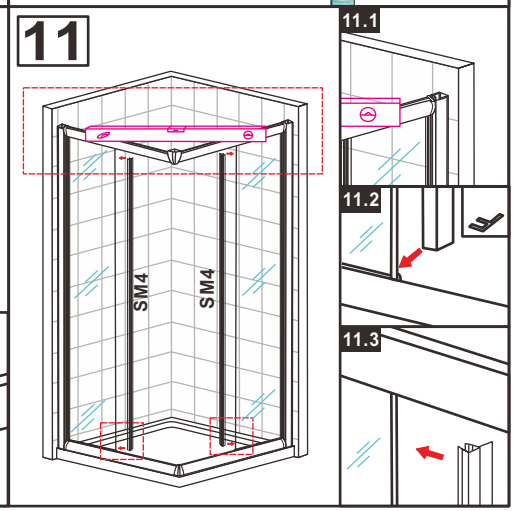
11
SM4
SM4
11.1
11.2
11.3