MESA DE ESTUDIO 4 CAJONES K-248

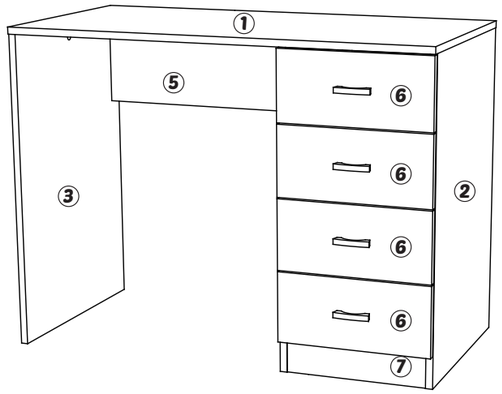

Referencia: k- 248
Alto: 750 mm. / Ancho: 1000 mm. / Fondo: 500 mm.

HERRAMIENTAS NECESARIAS PARA EL MONTAJE

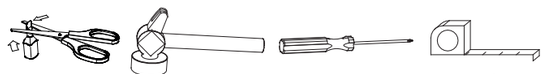

TIJERAS MARTILLO DESTORNILLADOR CINTA MÉTRICA

COMPOSICIÓN DE PIEZAS

Edición 1

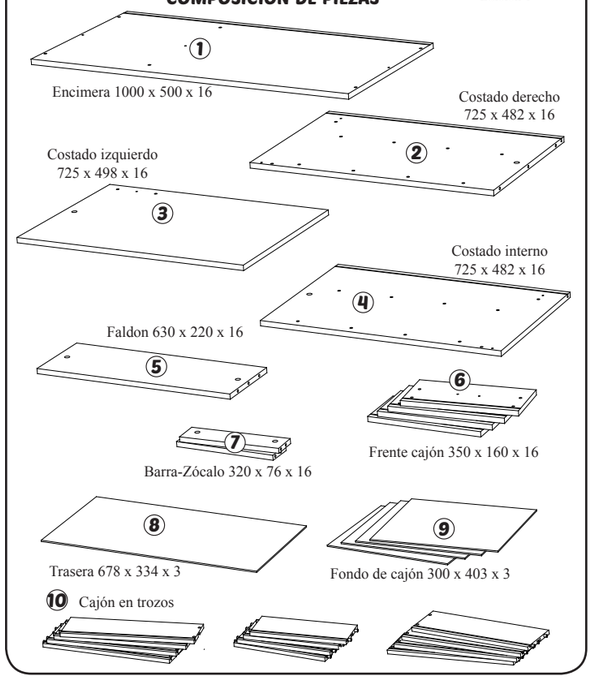

COMPOSICIÓN DE HERRAJES

GB 8		TG 8		RM16 16		ESP30 14		BC 2	
TT 8		TIR 4		CL		DES 6		TPE 3	
PER 9		EXC 9							

01

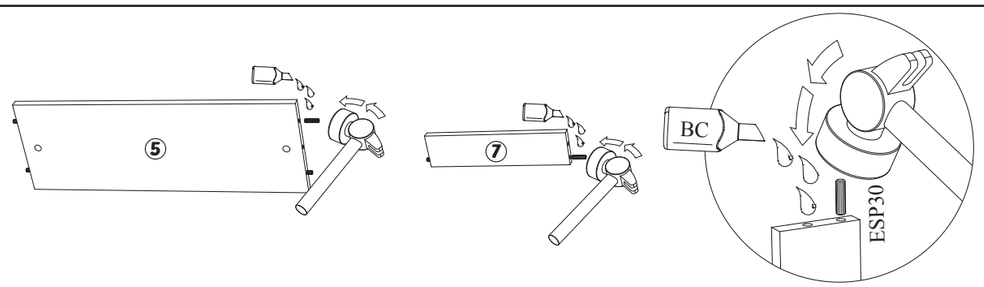

02

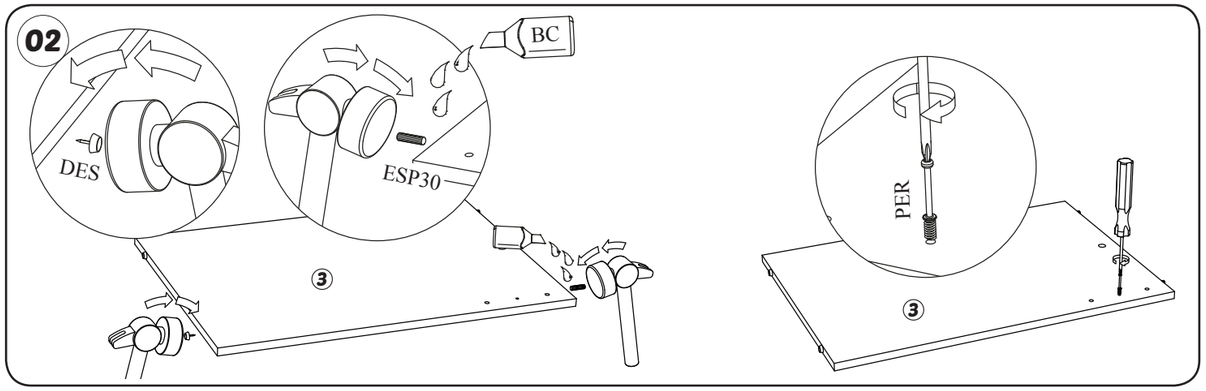

03

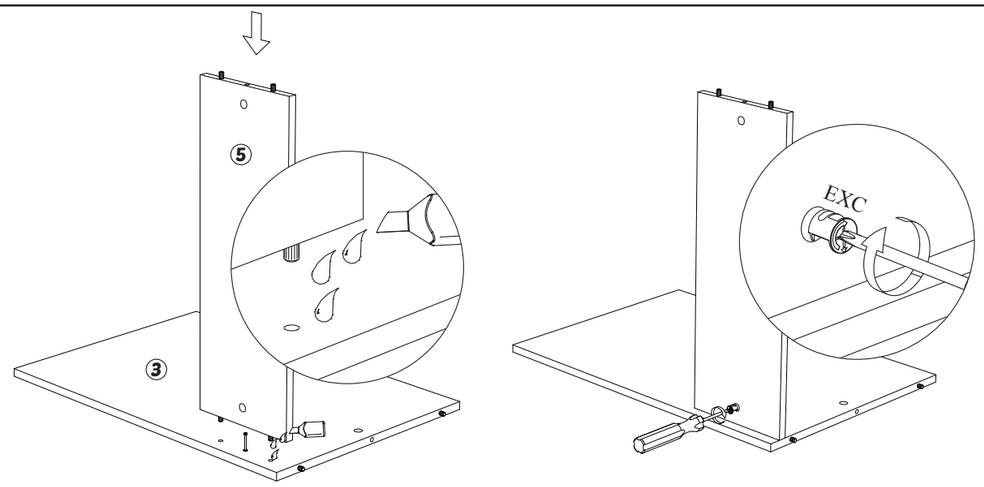

04

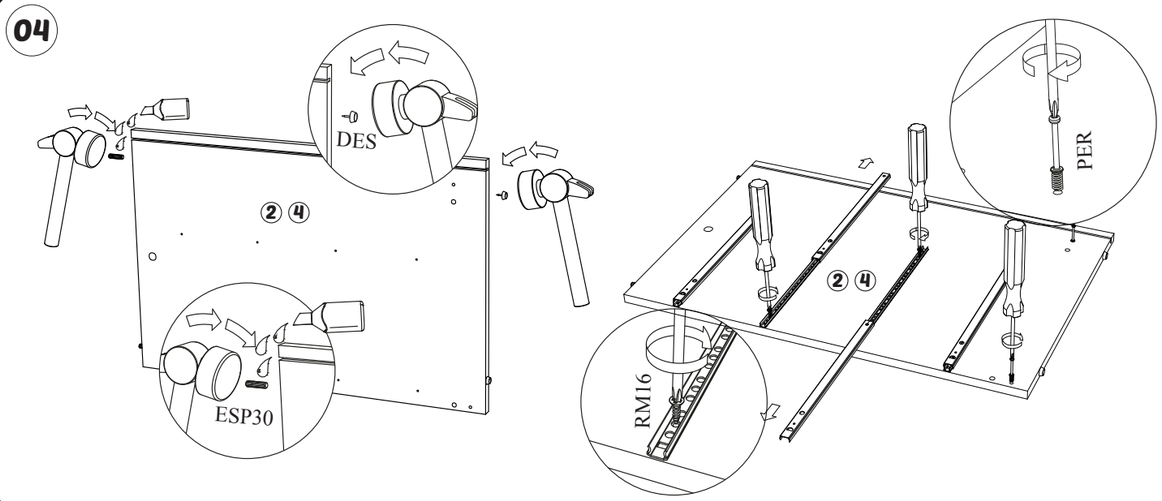

05

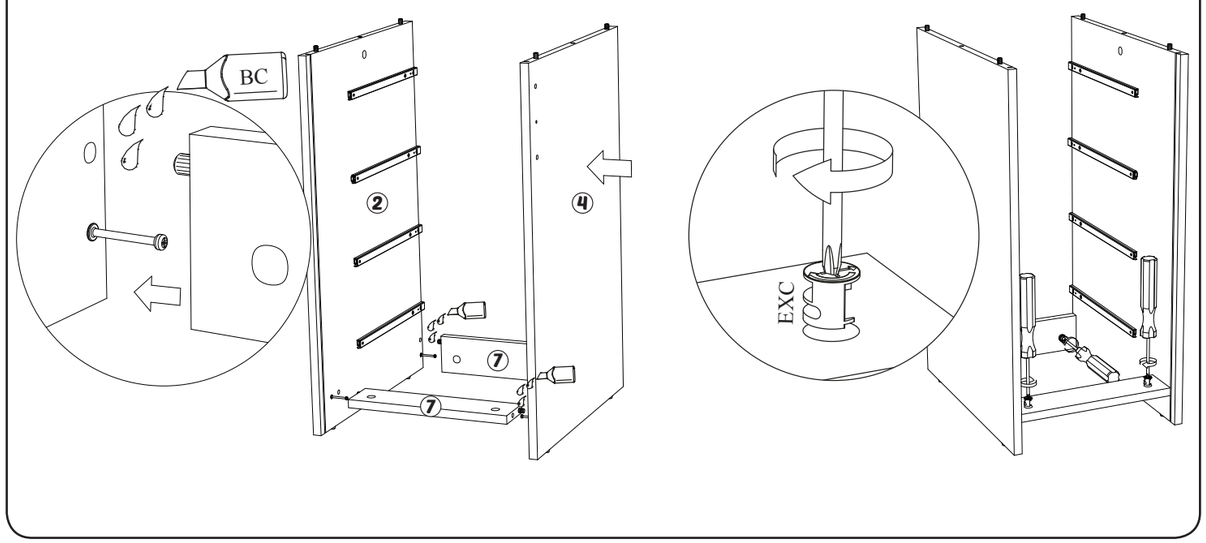

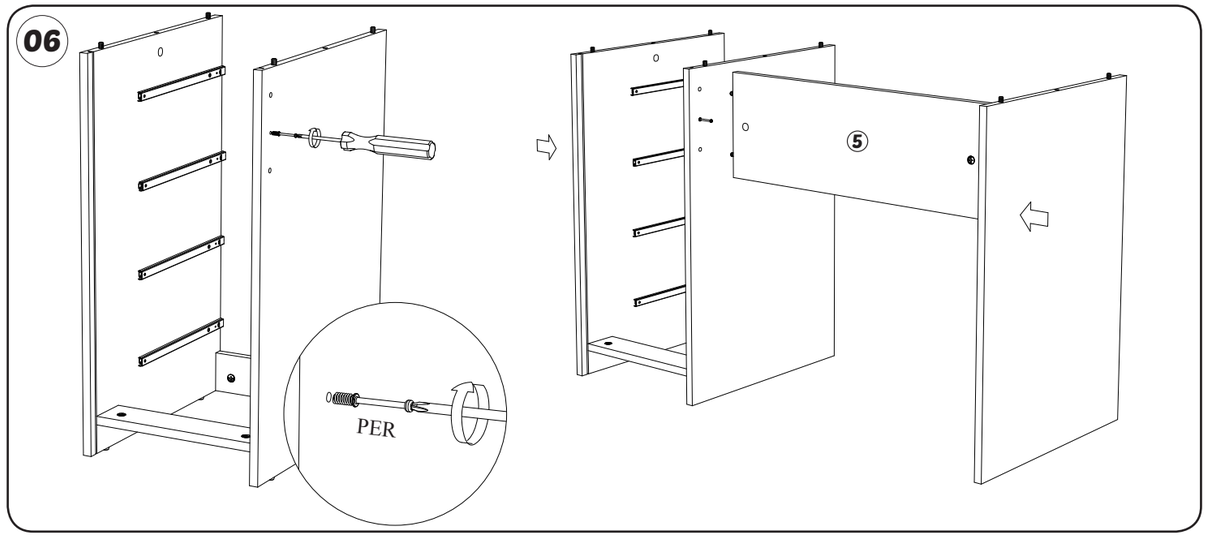

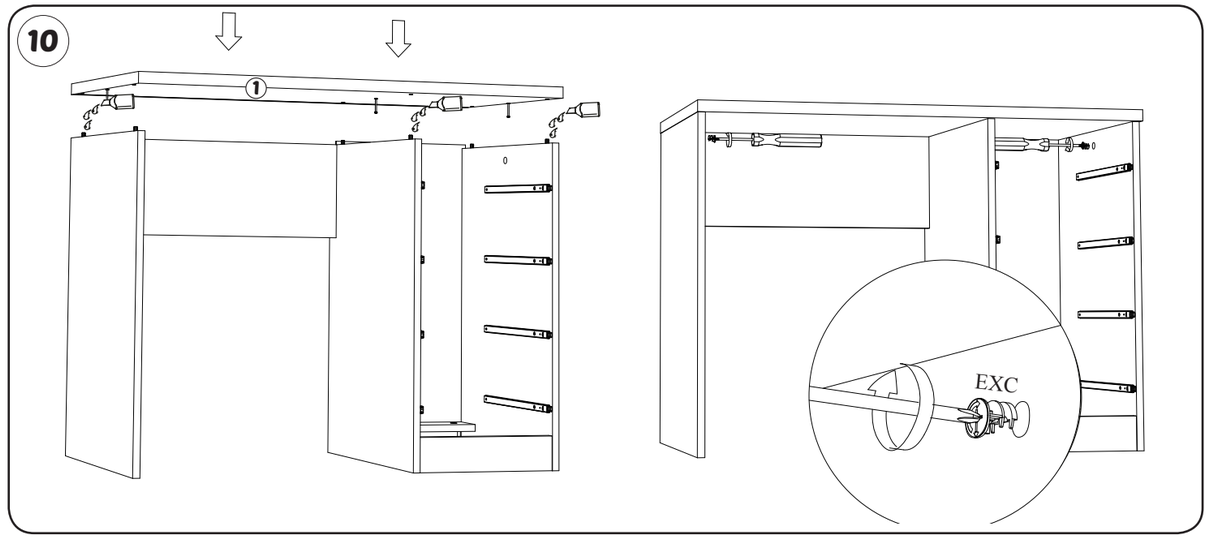

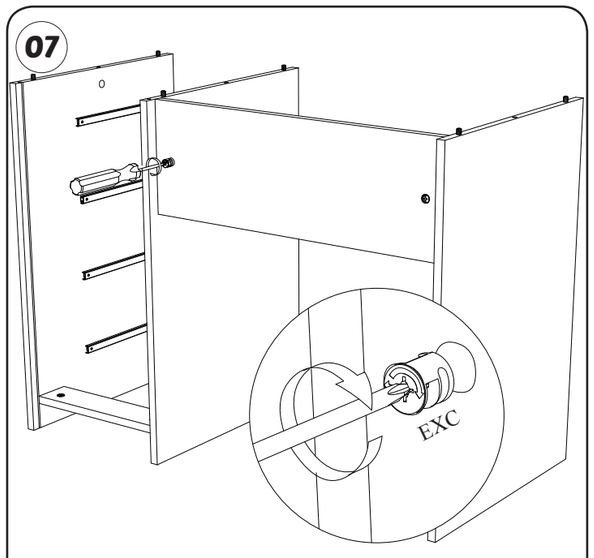

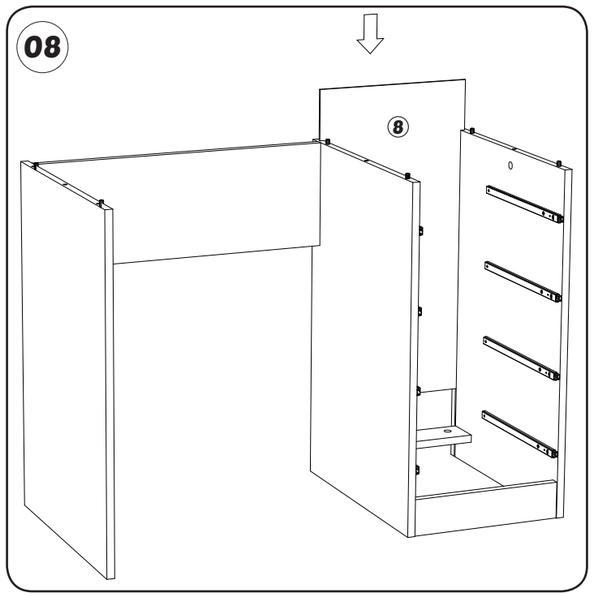

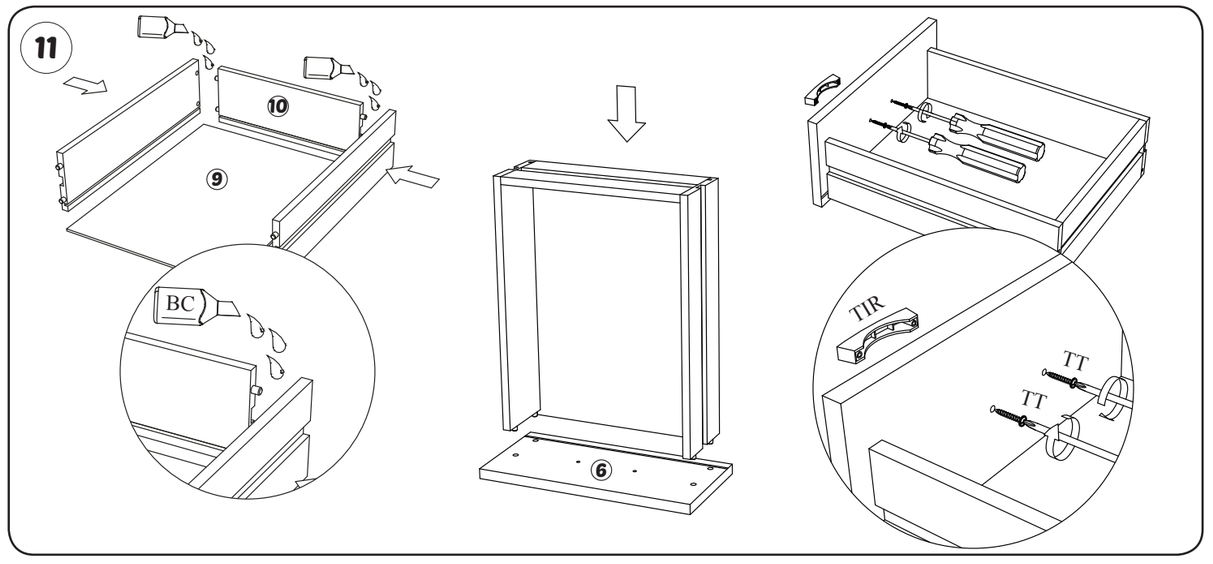

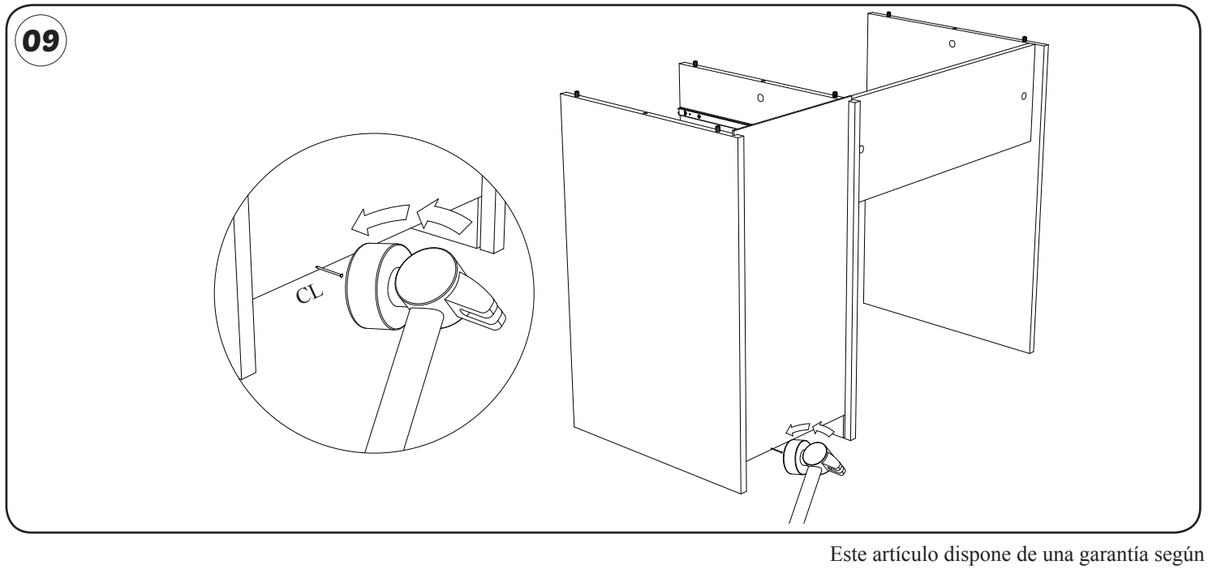

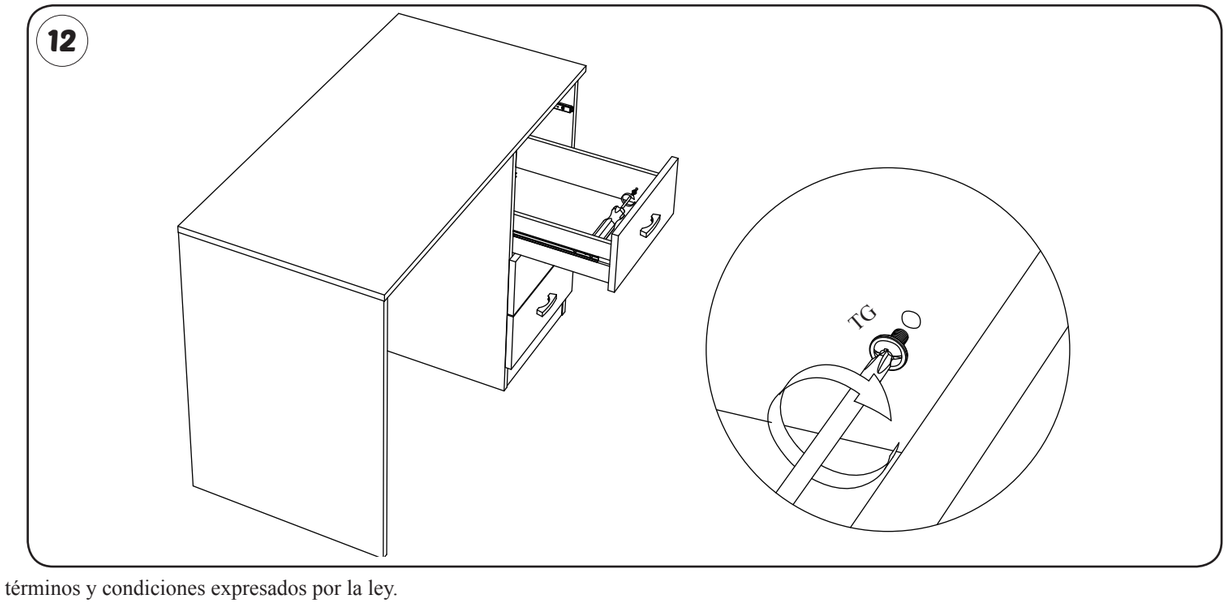

Este artículo dispone de una garantía según los términos y condiciones expresados por la ley.