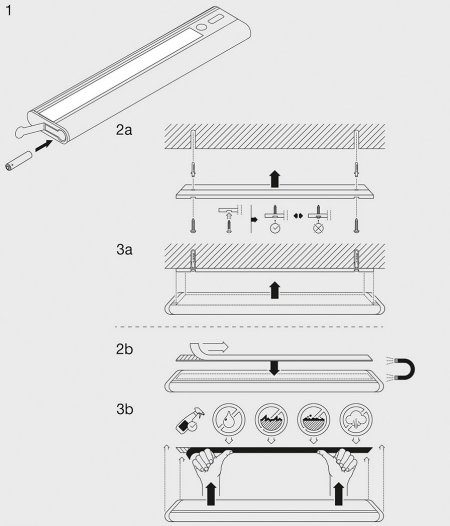

LINEAR LED MOBILE 200MM WHITE	
W	**1.9 W**
lm	**90 lm**
T_{Color}	**4000 K= cool light**
IP	**IP20**
R_a	**≥80**
$L_{70}B_{50}$*	**25000 h = 25 years (≥ 2.7 h/day)**
V - Hz	**4x1.5 Vdc**
	Mignon LR06 AA

https://www.ledvance.com

* (EC) 1194/2012

① Bei Dunkelheit Automatisch ein. Am Tag: Automatisch aus ⑩ Switches on automatically in darkness. Switches off automatically in daylight ② S'allume automatiquement dans l'obscurité. S'éteint automatiquement la journée ③ Inschakelt de lichtmazione LED. Con l'oscurità: si accende automaticamente. Di giorno: si spegne automaticamente ④ En la oscuridad: conexión automática. De día: desconexión automática ⑤ Luz fria. Lâmpada fluorescente compacta. No escuro: liga automaticamente. Com o dia: desliga automaticamente. Fabricado na China ⑥ Φωτιστικό LED. Λαμπτήρας εξοικονόμησης ενέργειας. Σε σκοτάδι: αυτόματη ενεργοποίηση. Την ημέρα: αυτόματο κλείσιμο ⑦ Kaksi: kytkeytyy. Χώρο πρόβλεψης: Kiva ⑧ Ej schemering: automatisch aan. Overdag: automatisch uit ⑨ Kompakt lysrør. Vid mörker: automatiskt på. På dagen: automatiskt av ⑩ Syttyy automaattisesti pimeällä ja sammuu automaattisesti valoisan tullua ⑪ Tænder automatisk ved skumring. Slukker automatisk i dagslys ⑫ Tænder automatisk, når det bliver mørkt. Slukker automatisk, når det bliver lys ⑬ Rutulinis šviesos šviesa. Prie sutemų se automatinis ⑭ Kompaktinė fluorescencinė lampa. Tamsoje automatinis ⑮ Kompaktna fluorescentna svetilka. Ob mraku se samodejno vklopi ⑯ Kompaktna fluorescentna lampa. Pri mraku se samodejno prižge ⑰ Kompaktna fluorescentna lampa. Ne bros ⑱ Kompaktna fluorescentna lampa. Pri mraku se samodejno prižge ⑲ Kompaktna fluorescentna lampa. Ne bros ⑳ Kompaktna fluorescentna lampa. Pri mraku se samodejno prižge ㉑ Kompaktna fluorescentna lampa. Ne bros ㉒ Kompaktna fluorescentna lampa. Pri mraku se samodejno prižge ㉓ Kompaktna fluorescentna lampa. Ne bros ㉔ Kompaktna fluorescentna lampa. Pri mraku se samodejno prižge ㉕ Kompaktna fluorescentna lampa. Ne bros ㉖ Kompaktna fluorescentna lampa. Pri mraku se samodejno prižge ㉗ Kompaktna fluorescentna lampa. Ne bros ㉘ Kompaktna fluorescentna lampa. Pri mraku se samodejno prižge ㉙ Kompaktna fluorescentna lampa. Ne bros ㉚ Kompaktna fluorescentna lampa. Pri mraku se samodejno prižge ㉛ Kompaktna fluorescentna lampa. Ne bros ㉜ Kompaktna fluorescentna lampa. Pri mraku se samodejno prižge ㉝ Kompaktna fluorescentna lampa. Ne bros ㉞ Kompaktna fluorescentna lampa. Pri mraku se samodejno prižge ㉟ Kompaktna fluorescentna lampa. Ne bros ㊱ Kompaktna fluorescentna lampa. Pri mraku se samodejno prižge ㊲ Kompaktna fluorescentna lampa. Ne bros ㊳ Kompaktna fluorescentna lampa. Pri mraku se samodejno prižge ㊴ Kompaktna fluorescentna lampa. Ne bros ㊵ Kompaktna fluorescentna lampa. Pri mraku se samodejno prižge ㊶ Kompaktna fluorescentna lampa. Ne bros ㊷ Kompaktna fluorescentna lampa. Pri mraku se samodejno prižge ㊸ Kompaktna fluorescentna lampa. Ne bros ㊹ Kompaktna fluorescentna lampa. Pri mraku se samodejno prižge ㊺ Kompaktna fluorescentna lampa. Ne bros ㊻ Kompaktna fluorescentna lampa. Pri mraku se samodejno prižge ㊼ Kompaktna fluorescentna lampa. Ne bros ㊽ Kompaktna fluorescentna lampa. Pri mraku se samodejno prižge ㊾ Kompaktna fluorescentna lampa. Ne bros ㊿ Kompaktna fluorescentna lampa. Pri mraku se samodejno prižge (51) Kompaktna fluorescentna lampa. Ne bros (52) Kompaktna fluorescentna lampa. Pri mraku se samodejno prižge (53) Kompaktna fluorescentna lampa. Ne bros (54) Kompaktna fluorescentna lampa. Pri mraku se samodejno prižge (55) Kompaktna fluorescentna lampa. Ne bros (56) Kompaktna fluorescentna lampa. Pri mraku se samodejno prižge