SAURIUM
WARRIOR ATTITUDE

WPS25-A
WPS40-A

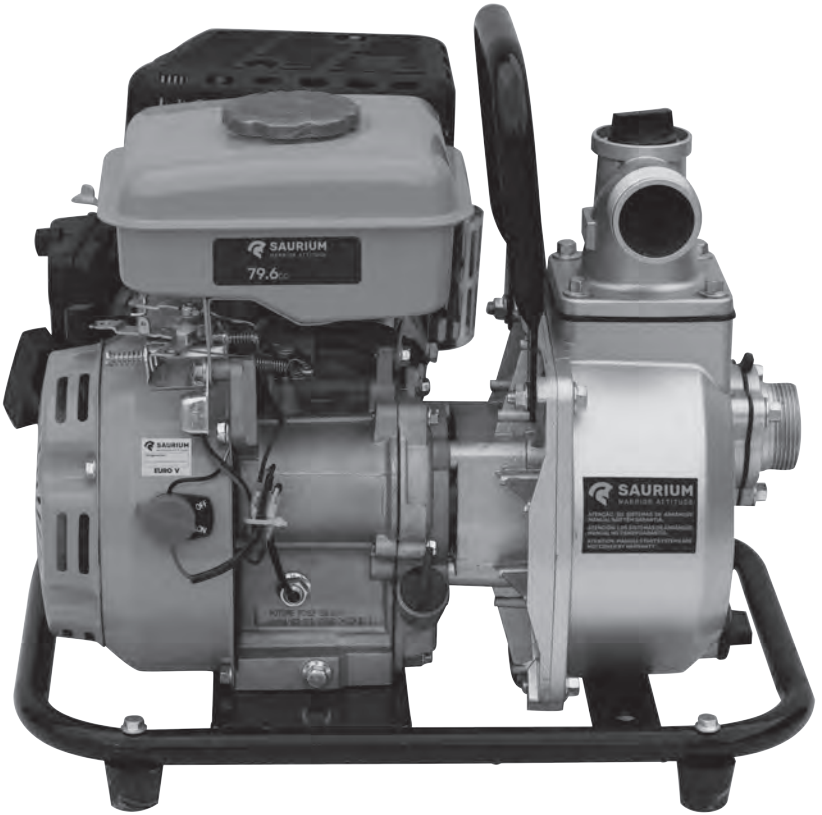

MOTOBOMBA » GASOLINA 1"
MOTOBOMBA » GASOLINA 1,5"
WATER PUMP » GASOLINE

Agradecemos, desde já, ter adquirido os nossos equipamentos. Esta ferramenta não é para uso profissional, tem uma garantia de 24 meses. Esta garantia não cobre danos causados por mau uso, quedas, uso intensivo ou desgaste de peças ou acessórios. Não force a máquina nem a exponha a trabalho contínuo superior a 20 minutos.

Ante todo queremos darle las gracias haber adquirido uno de nuestros productos. Este aparato no es profesional. Tiene garantía de 24 meses. Perderá esta garantía si no cumple las normas de operación, mantenimiento, seguridad y desgate de las piezas o accesorios. No exceder la capacidad del aparato y no trabajar continuamente más de 20 minutos.

We would like to thank you for choosing our products. This tool wasn't designed for professional use. It has a 24 months warranty which doesn't include damage caused by misuse, exhaustive use or parts and acessories wear out. Do not overload the tool and do not use it continuously over 20 minutes.

P

Estimado Cliente,

Desde já agradecemos ter escolhido um dos nossos produtos.

MOTOBOMBA

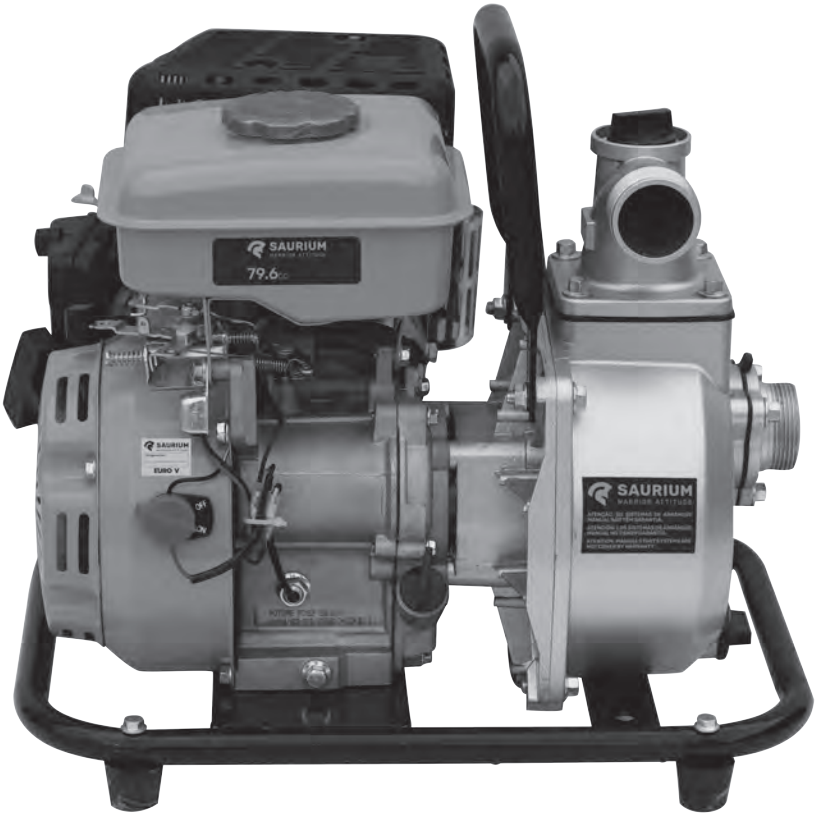

LEIA COM ATENÇÃO AS INSTRUÇÕES ANTES DE UTILIZAR A MÁQUINA

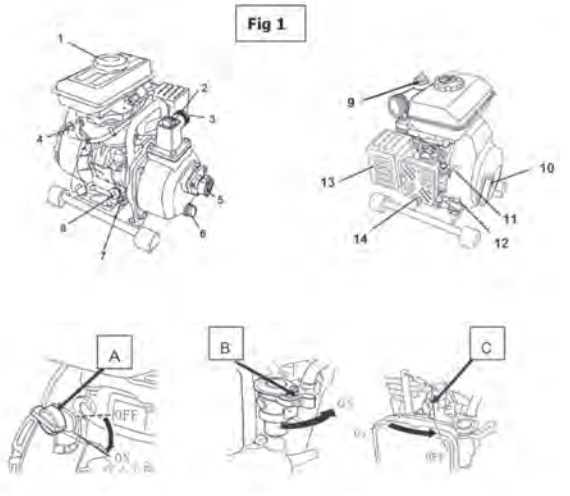

INTRODUÇÃO

Agradecemos que tenha adquirido este produto que passou por um processo rigoroso de controlo de qualidade. Foram feitos todos os esforços para garantir que recebe este produto em perfeitas condições. Na eventualidade de encontrar algum problema, ou se podermos oferecer qualquer assistência ou orientação, entre em contacto com o nosso departamento de atendimento ao cliente. Para obter os dados do contacto de atendimento mais próximo, consulte os respectivos contactos que se encontram no verso deste manual.

SEGURANÇA

Antes de colocar em funcionamento este equipamento, deverá ter em atenção a algumas regras básicas de segurança e que deverão ser cumpridas para reduzir o risco de incêndio, choque eléctrico e ferimentos. É importante que leia as instruções deste manual a fim de compreender a utilização.

CERTIFICADO DE GARANTIA

Este equipamento está abrangido pela garantia legal no país em que é comercializada e a data da garantia é considerada a partir da data de aquisição. Esta garantia não abrange equipamentos que se destinem a aluguer. A garantia abrange as peças que apresentem defeito de fabrico e que serão trocadas sem custos para o seu proprietário. A garantia não se estende ao pagamento ou reembolso de danos, sejam estes directos ou indirectos, acessórios e consumíveis, uso indevido,

utilização para propósitos profissionais, custos incorridos para transporte, indeminizações e/ou compensações monetárias. A garantia caduca de uma forma imediata de o equipamento for aberto/desmontado fora do serviço técnico oficial e/ou autorizado. Qualquer modificação e ou alteração ao equipamento que não esteja autorizado pelo fabricante, será recusada a garantia legal. O fabricante e ou distribuidor recusa qualquer obrigação relativamente à responsabilidade civil que possa surgir da utilização incorrecta deste equipamento ou da falha de cumprir com as instruções relevantes sobre a operação, regulação ou manutenção. A assistência ao abrigo desta garantia só será aceite se junto com o equipamento for apresentada a prova de compra e a data compreender as datas definidas na legislação.

RECICLAGEM

A embalagem deste equipamento deve ser reciclada. O lixo produzido pelas máquinas eléctricas não pode ser eliminado com o lixo doméstico normal. Faça a reciclagem onde existem instalações adequadas. Consulte as autoridades locais ou o seu revendedor para conselhos sobre a recolha e a eliminação.

ATENÇÃO!

Ao utilizar ferramentas e máquinas, devem ser respeitadas algumas medidas de segurança para prevenir ferimentos e danos. Leia atentamente este manual de instruções e as instruções de segurança. Guarde-os num local seguro, para que os possa consultar a qualquer momento. Caso passe o aparelho a outras pessoas, entregue também este manual. Não nos responsabilizamos pelos acidentes ou danos causados pela não observância deste manual e das instruções de segurança.

INDICAÇÕES IMPORTANTES

Utilize este aparelho apenas para o fim a que se destina de acordo com o manual. A utilização imprópria deste equipamento pode ser perigosa para pessoas, animais e bens materiais. O utilizador deste equipamento é responsável pela sua própria segurança.

UTILIZAÇÃO ADEQUADA

Este equipamento destina-se á evacuação de águas, rega, e aspersão. Quando utilizado um pré filtro pode ser utilizado com águas de rios, ribeiros, poços ou lagos. Os líquidos admissíveis são sempre de água limpa /água doce e não pode ser utlizado com água salgada e líquidos inflamáveis, corrosivos ou abrasivas. Para utilização contínua do equipamento a temperatura da água não pode exceder os 35ºC. A máquina só pode ser utilizada para os fins a que se destina. Qualquer outro tipo de utilização é considerado inadequado. Os danos ou ferimentos de qualquer tipo daí

resultantes são da responsabilidade do utilizador/operador e não do fabricante e/ ou distribuidor. Chamamos a atenção para o facto de os nossos aparelhos não terem sido concebidos para uso comercial, artesanal ou industrial. Não assumimos qualquer responsabilidade se o aparelho for utilizado no comércio, artesanato ou indústria ou em actividades equiparáveis.

DESCRIÇÃO DO EQUIPAMENTO

- Depósito da gasolina
- Válvula de água
- Saída de água
- Interruptor de Ignição ON OFF
  - Local sucção de água
- Drenagem da bomba de água
- Drenagem óleo motor
- Vareta óleo do motor
  - Local enchimento de água
  - Starter manual do motor
  - Choke
  - Regulação da velocidade do motor
  - Escape
  - Caixa do filtro de ar

PREPARAÇÃO PARA COLOCAR EM FUNCIONAMENTO

Antes de colocar em funcionamento, recomendamos que verifique e faça uma inspecção visual ao equipamento para verificar se existe fugas de óleo ou gasolina. Recomenda-se o uso de um pré filtro para evitar a sucção de areias que possam danificar o equipamento.

- Coloque a motobomba numa base plana e sólida
  - Encher depósito da gasolina com gasolina sem chumbo
  - Coloque óleo no motor ao nível recomendado, 10W40

FUNCIONAMENTO

Antes de colocar em funcionamento deve encher de água a válvula de enchimento (**Fig1.2**)

Nota

O motor é fornecido sem óleo, deve colocar óleo no motor antes de colocar em funcionamento. O nível de óleo encontra-se indicado na vareta do óleo (Fig1.8)

Para arrancar com o motor deve efectuar os seguintes passos:

- Colocar o interruptor de ignição em ON (**Fig.A**)
  - Coloque a torneira da gasolina na posição ON (**Fig.B**)

- Colocar o manípulo do CHOKE em on (**Fig.C**) se o motor estiver frio. Com o motor a quente não é necessário.
- Puxe com força o STARTER (**Fig1.10**) até o motor pegar
- Quando o motor estiver em funcionamento deve colocar o manípulo do CHOKE a 1/3 de distância da posição FAST.

As posições do acelerador CHOKE (**C**) indicam:
SLOW ou tartaruga, deve ser utilizado com o motor sem esforço (trabalhar em vazio)
FAST ou lebre, deve ser utilizado com o motor em esforço (potência máxima)

Para desligar o motor deverá colocar em OFF o interruptor de ignição (**A**)

Ligação dos tubos e funcionamento

- Deve ligar o tubo de água a aspirar no local (**Fig 1.5**).
  - Tubo de água que irá ter pressão (saída) no local (**Fig1.3**).
- Não deve colocar o tubo de aspiração acima da bomba sob forma de a sucção da água ser diminuta pela formação de bolhas de ar no interior do tubo, o que diminui o caudal.
- A válvula de aspiração deve estra localizada a uma profundidade adequada para evitar que a bomba trabalhe a seco com a descida do nível da água.
  - Evite trabalhar com tubos rotos e com fissuras, a aspiração da água não será eficaz.
- Durante o funcionamento da bomba em que esta esteja a aspirar a água, o tubo de água ou os equipamentos que estejam ligados a ela (tipo aspersores, etc) devem estar abertos para que a água possa fluir.
- Em tempos de funcionamento prolongado ou mudança de local de funcionamento, a válvula de água deverá ser atestada de água novamente (**Fig1.2**)

Motor e mudança de óleo

- Deve mudar o óleo com o motor desligado e quando este esteja frio.
  - Deve inclinar o equipamento e desapertar o parafuso do carter do óleo (**Fig1.7**)
  - Retire o óleo e volte a apertar o parafuso (**Fig.1.7**)
  - Coloque óleo no motor ao nível recomendado na vareta e sinalética (**Fig1.8**).
  - Não deve trabalhar com o motor abaixo do nível indicado, sob forma de danificar o motor.

Nota

Se o nível de óleo estiver abaixo do nível o motor não funcionará, o dispositivo de segurança está activo e deverá colocar o óleo a nível.

Filtro de Ar (Fig1.14)

Limpe regularmente o filtro e subsitua-o case
seja necessário
1. Retire a tampa do filtro
- Remova o filtro

- Limpe o filtro, para ajudar pode utilizar uma pistola de ar comprimido. Lave com água e sabão.

ESPECIFICAÇÕES TÉCNICAS

Modelo	WPS40-A	WPS25-A
Potência do motor	2,4HP	2,4HP
Potência	1400W	1400W
Tipo de motor	4 Tempos	4 Tempos
RPM em vazio	3600rpm	3600rpm
Altura máx. de aspiração	7m	7m
Altura máx. de entrega	22m	30m
Caudal de água L/H	17000	7000
Saída da mangueira	1,5”	1”

Anomalia	Causa	Solução
	Não tem Gasolina	Encher de gasolina
	Filtro ar sujo	Limpar o filtro
Motor não liga		
	Vela encharcada ou suja	Limpar a vela
	Dispositivo de nível do Óleoactivo	Colocar Óleo a nível
	Válvula de aspiração está	Colocar na água
	fora de água	
Motor não aspira água	Válvula de aspiração entupido	Limpar
	Válvula de água sem água (Fig1.2)	Colocar água
	Ar no tubo de água	Verifique o estado
		do tubo
	Válvula de aspiração entupido	Limpar
Saída de água	Obstrução por detritos	Limpar
diminuta		
	Ar no tubo de água	Verifique o estado
		do tubo

RECICLAGEM

Este equipamento é composto de diferentes matérias-primas que devem ser recicladas conforme a sua natureza. A embalagem deste equipamento deve ser reciclada.

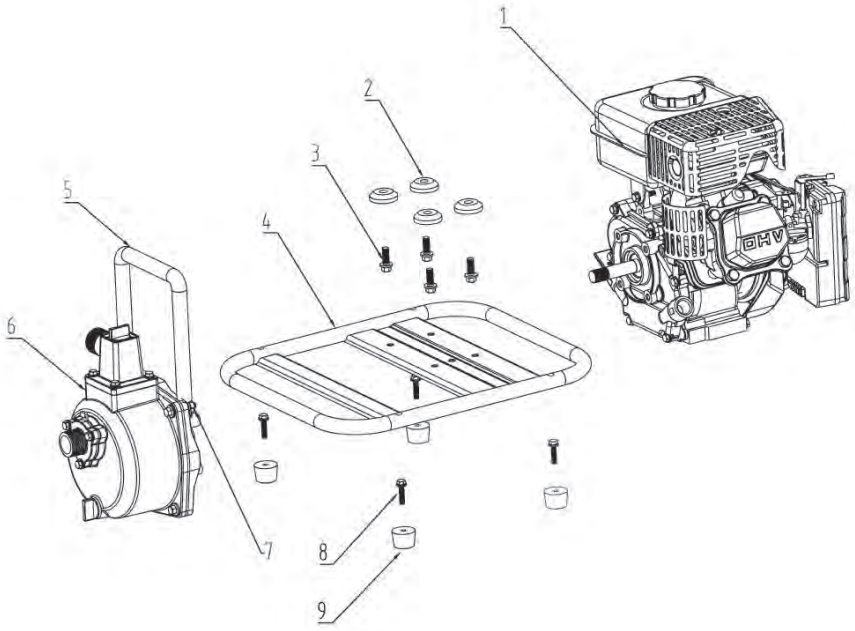

Vista Explosão MOTOBOMBA WPS40

N.º	Nome	Qt
1	Peça n.º 1	1
2	Peça n.º 2	4
3	Peça n.º 3	4
4	Peça n.º 4	1
5	Peça n.º 5	1
6	Peça n.º 6	1
7	Peça n.º 7	2
8	Peça n.º 8	4
9	Peça n.º 9	4

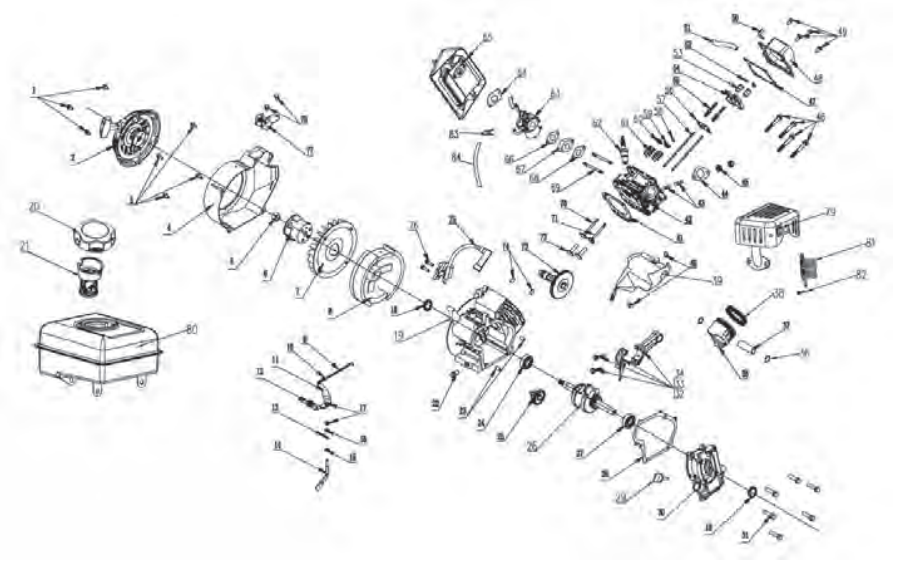

Vista Explosão do motor MOTOBOMBA WPS40

N.º	Nome	Qt
1	Peça n.º 1	3
2	Peça n.º 2	1
3	Peça n.º 3	4
4	Peça n.º 4	1
5	Peça n.º 5	1
6	Peça n.º 6	1
7	Peça n.º 7	1
8	Peça n.º 8	1
9	Peça n.º 9	1
10	Peça n.º 10	1
11	Peça n.º 11	1
12	Peça n.º 12	1
13	Peça n.º 13	1
14	Peça n.º 14	1
15	Peça n.º 15	1
16	Peça n.º 16	1
17	Peça n.º 17	2
18	Peça n.º 18	2
19	Peça n.º 19	1
20	Peça n.º 20	1
21	Peça n.º 21	1
22	Peça n.º 22	1
23	Peça n.º 23	2
24	Peça n.º 24	1
25	Peça n.º 25	1
26	Peça n.º 26	1
27	Peça n.º 27	1
28	Peça n.º 28	1
29	Peça n.º 29	1
30	Peça n.º 30	1
31	Peça n.º 31	6
32	Peça n.º 32	2
33	Peça n.º 33	1
34	Peça n.º 34	1
35	Peça n.º 35	1
36	Peça n.º 36	2
37	Peça n.º 37	1
38	Peça n.º 38	1
39	Peça n.º 39	1
40	Peça n.º 40	1
41	Peça n.º 41	1
42	Peça n.º 42	1

N.º	Nome	Qt
43	Peça n.º 43	2
44	Peça n.º 44	1
45	Peça n.º 45	2
46	Peça n.º 46	4
47	Peça n.º 47	1
48	Peça n.º 48	1
49	Peça n.º 49	4
50	Peça n.º 50	1
51	Peça n.º 51	1
52	Peça n.º 52	2
53	Peça n.º 53	2
54	Peça n.º 54	2
55	Peça n.º 55	2
56	Peça n.º 56	1
57	Peça n.º 57	2
58	Peça n.º 58	1
59	Peça n.º 59	1
60	Peça n.º 60	1
61	Peça n.º 61	2
62	Peça n.º 62	1
63	Peça n.º 63	1
64	Peça n.º 64	1
65	Peça n.º 65	1
66	Peça n.º 66	1
67	Peça n.º 67	1
68	Peça n.º 68	1
69	Peça n.º 69	2
70	Peça n.º 70	1
71	Peça n.º 71	1
72	Peça n.º 72	2
73	Peça n.º 73	1
74	Peça n.º 74	2
75	Peça n.º 75	1
76	Peça n.º 76	2
77	Peça n.º 77	1
78	Peça n.º 78	2
79	Peça n.º 79	1
80	Peça n.º 80	1
81	Peça n.º 81	1
82	Peça n.º 82	1
83	Peça n.º 83	2
84	Peça n.º 84	1

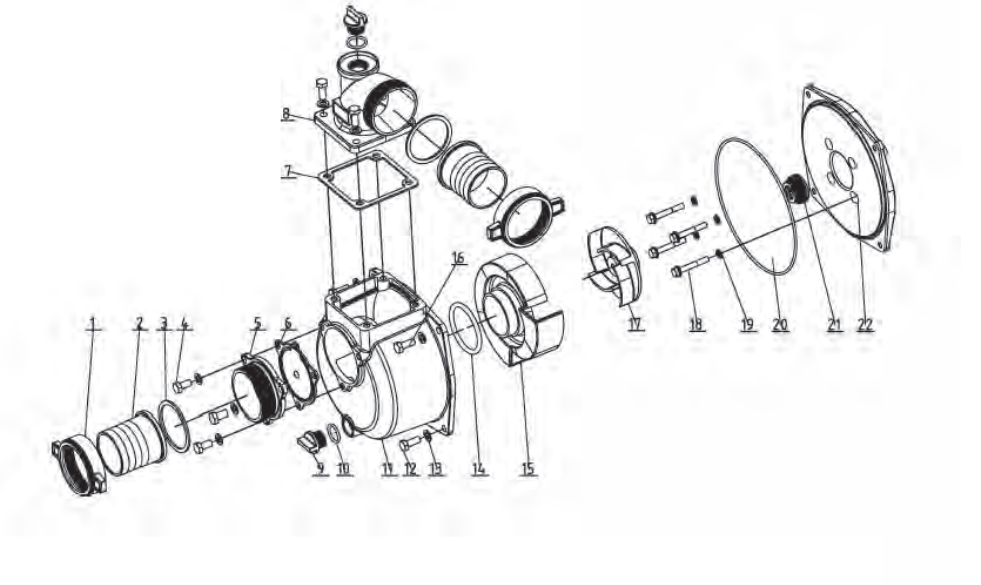

Lista componentes MOTOBOMBA WPS25

N.º	Nome	Qt
1	Peça n.º 1	2
2	Peça n.º 2	2
3	Peça n.º 3	2
4	Peça n.º 4	7
5	Peça n.º 5	1
6	Peça n.º 6	1
7	Peça n.º 7	1
8	Peça n.º 8	1
9	Peça n.º 9	2
10	Peça n.º 10	2
11	Peça n.º 11	1
12	Peça n.º 12	4
13	Peça n.º 13	11
14	Peça n.º 14	1
15	Peça n.º 15	1
16	Peça n.º 16	2
17	Peça n.º 17	1
18	Peça n.º 18	4
19	Peça n.º 19	5
20	Peça n.º 20	1
21	Peça n.º 21	1
22	Peça n.º 22	1

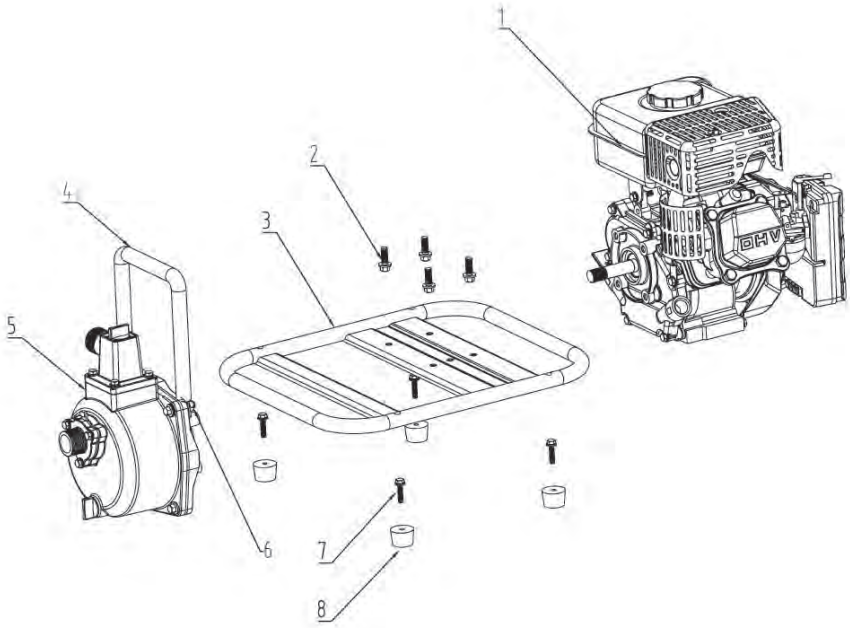

Vista Explosão MOTOBOMBA WPS25

N.º	Nome	Qt
1	Peça n.º 1	1
2	Peça n.º 2	4
3	Peça n.º 3	1
4	Peça n.º 4	1
5	Peça n.º 5	1
6	Peça n.º 6	2
7	Peça n.º 7	4
8	Peça n.º 8	4

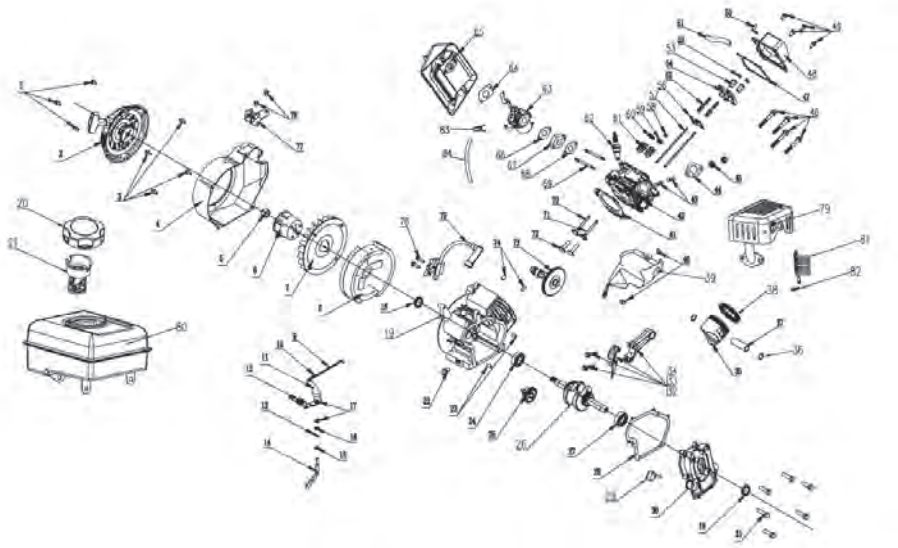

Vista Explosão do motor MOTOBOMBA WPS25

N.º	Nome	Qt
1	Peça n.º 1	3
2	Peça n.º 2	1
3	Peça n.º 3	4
4	Peça n.º 4	1
5	Peça n.º 5	1
6	Peça n.º 6	1
7	Peça n.º 7	1
8	Peça n.º 8	1
9	Peça n.º 9	1
10	Peça n.º 10	1
11	Peça n.º 11	1
12	Peça n.º 12	1
13	Peça n.º 13	1
14	Peça n.º 14	1
15	Peça n.º 15	1
16	Peça n.º 16	1
17	Peça n.º 17	2
18	Peça n.º 18	2
19	Peça n.º 19	1
20	Peça n.º 20	1
21	Peça n.º 21	1
22	Peça n.º 22	1
23	Peça n.º 23	2
24	Peça n.º 24	1
25	Peça n.º 25	1
26	Peça n.º 26	1
27	Peça n.º 27	1
28	Peça n.º 28	1
29	Peça n.º 29	1
30	Peça n.º 30	1
31	Peça n.º 31	6
32	Peça n.º 32	2
33	Peça n.º 33	1
34	Peça n.º 34	1
35	Peça n.º 35	1
36	Peça n.º 36	2
37	Peça n.º 37	1
38	Peça n.º 38	1
39	Peça n.º 39	1
40	Peça n.º 40	1
41	Peça n.º 41	1
42	Peça n.º 42	1

N.º	Nome	Qt
43	Peça n.º 43	2
44	Peça n.º 44	1
45	Peça n.º 45	2
46	Peça n.º 46	4
47	Peça n.º 47	1
48	Peça n.º 48	1
49	Peça n.º 49	4
50	Peça n.º 50	1
51	Peça n.º 51	1
52	Peça n.º 52	2
53	Peça n.º 53	2
54	Peça n.º 54	2
55	Peça n.º 55	2
56	Peça n.º 56	1
57	Peça n.º 57	2
58	Peça n.º 58	1
59	Peça n.º 59	1
60	Peça n.º 60	1
61	Peça n.º 61	2
62	Peça n.º 62	1
63	Peça n.º 63	1
64	Peça n.º 64	1
65	Peça n.º 65	1
66	Peça n.º 66	1
67	Peça n.º 67	1
68	Peça n.º 68	1
69	Peça n.º 69	2
70	Peça n.º 70	1
71	Peça n.º 71	1
72	Peça n.º 72	2
73	Peça n.º 73	1
74	Peça n.º 74	2
75	Peça n.º 75	1
76	Peça n.º 76	2
77	Peça n.º 77	1
78	Peça n.º 78	2
79	Peça n.º 79	1
80	Peça n.º 80	1
81	Peça n.º 81	1
82	Peça n.º 82	1
83	Peça n.º 83	2
84	Peça n.º 84	1

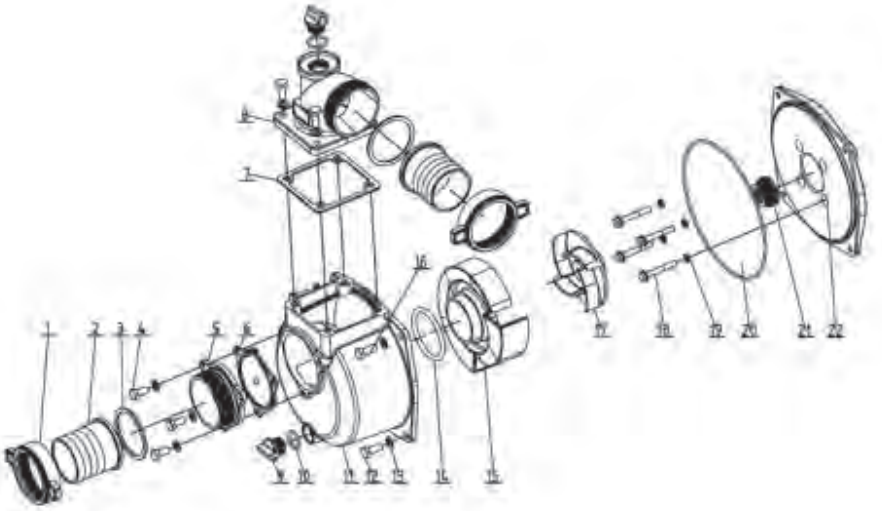

Lista componentes MOTOBOMBA WPS25

N.º	Nome	Qt
1	Peça n.º 1	2
2	Peça n.º 2	2
3	Peça n.º 3	2
4	Peça n.º 4	7
5	Peça n.º 5	1
6	Peça n.º 6	1
7	Peça n.º 7	1
8	Peça n.º 8	1
9	Peça n.º 9	2
10	Peça n.º 10	2
11	Peça n.º 11	1
12	Peça n.º 12	4
13	Peça n.º 13	11
14	Peça n.º 14	1
15	Peça n.º 15	1
16	Peça n.º 16	2
17	Peça n.º 17	1
18	Peça n.º 18	4
19	Peça n.º 19	5
20	Peça n.º 20	1
21	Peça n.º 21	1
22	Peça n.º 22	1

E

Estimado Cliente,

Gracias por elegir nuestros productos.

MOTOBOMBA

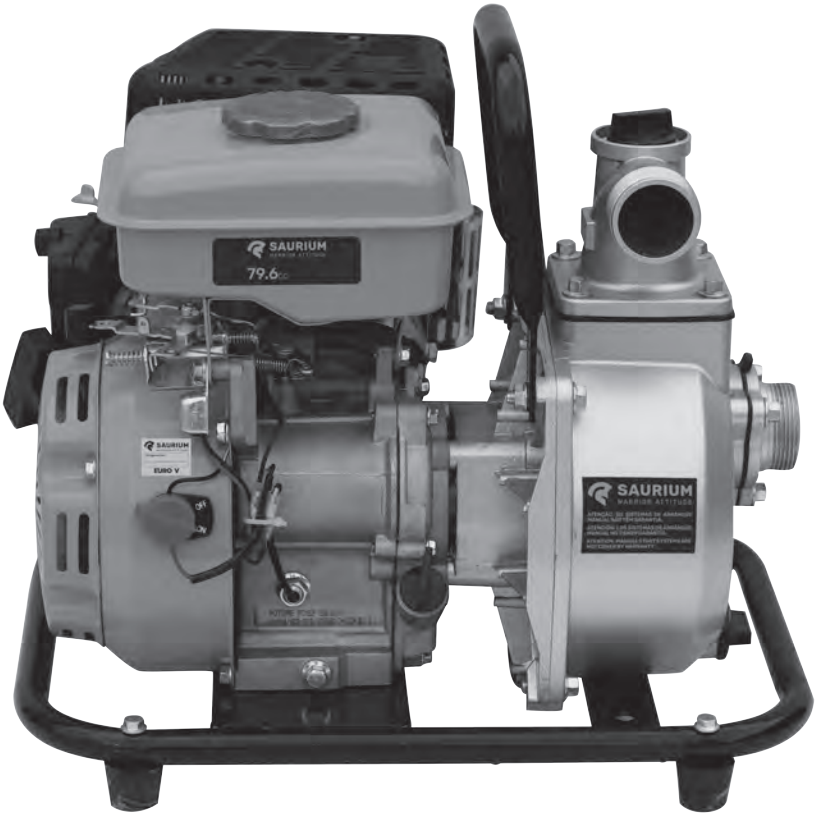

POR FAVOR LEER ATENTAMENTE EL MANUAL DE INSTRUCCIONES ANTES DE USAR ESTE EQUIPO.

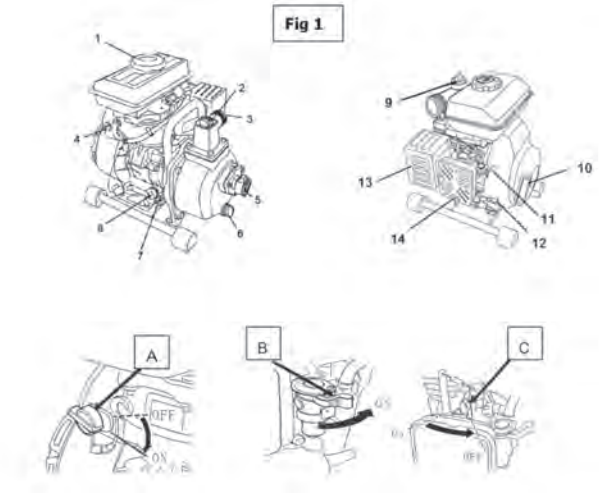

INTRODUCCIÓN

Gracias por haber comprado este producto, que ha sido sometido a nuestro riguroso proceso de garantía de calidad. Se han tenido los mayores cuidados para asegurar que llegue a sus manos en perfectas condiciones. Sin embargo, en el caso poco probable de que se presente un problema, o si podemos ofrecerle cualquier ayuda o asesoría, no dude en ponerse en contacto con nuestro departamento de atención al cliente. Para mayores informaciones del departamento de atención al cliente más cercano, haga referencia a los contactos al final de este manual.

SEGURIDAD

Antes de intentar manejar esto equipo, debe tomarse siempre las siguientes precauciones de seguridad básicas para reducir el riesgo de incendio, choque eléctrico y lesiones personales. Es importante leer el manual de instrucciones para comprender la aplicación, las limitaciones y los peligros potenciales asociados con esto equipo.

CERTIFICADO DE GARANTÍA

Esto equipo está cubierto según normas de la garantía legal del país. Esta garantía no cubre las máquinas destinadas para el alquiler. Reemplazaremos cualquier pieza defectuosa debido a un fallo o defecto de fabricación. La garantía no se extenderá, bajo ningún concepto, al reembolso o pago de daños, directos o indirectos. La garantía tampoco cubre lo siguiente: accesorios consumibles, abuso, uso para fines profesionales y costes incurridos por el transporte y embalaje del equipo, que a todo momento serán a cuenta del cliente. Cualquier ítem enviado contra reembolso para su reparación será recusado. Además, queda entendido que si la máquina fuere

modificada de cualquier forma o usada con accesorios no autorizados sin el consentimiento del fabricante, la garantía será automáticamente considerada inválida. El fabricante declina cualquier responsabilidad con relación a la responsabilidad civil derivada del abuso de la máquina o incumplimiento de las instrucciones de funcionamiento, ajuste y mantenimiento correspondientes. La asistencia bajo la garantía solamente será admisible si la solicitud se dirija al servicio posventa apropiado, junto con el justificante de compra. Tan pronto como haya comprado el producto, recomendamos que lo compruebe para asegurarse de que se encuentre intacto, y que lee las instrucciones de funcionamiento detenidamente antes de usarlo.

RECICLAJE

La caja desto equipo debe ser reciclada. Los residuos producidos por las máquinas eléctricas no se puede eliminar con la basura doméstica normal. Por favor recicle donde las instalaciones son adecuadas. Informarse en el organismo responsable al respecto en su municipio o en establecimientos especializados.

!ATENCION!

Al usar aparatos es preciso tener en cuenta una serie de medidas de seguridad para evitar lesiones o daños. Por este motivo, es preciso leer atentamente este manual de instrucciones/advertencias de seguridad. Guardar esta información cuidadosamente para poder consultarla en cualquier momento. En caso de entregar el aparato a terceras personas, será preciso entregarles, asimismo, el manual de instrucciones/advertencias de seguridad. No nos hacemos responsables de accidentes o daños provocados por no tener en cuenta este manual y las instrucciones de seguridad.

ADVERTENCIAS IMPORTANTES

Utilice el aparato solo de acuerdo con su uso adecuado según se indica en este manual. El uso inadecuado de este equipo puede ser peligroso para las personas, animales y bienes. El usuario de este equipo es responsable de su propia seguridad

USO ADECUADO

Este equipo es para regar, evacuación de aguas, riego y aspersión. Cuando se utiliza un filtro previo se puede tomar toma de agua de ríos, arroyos, pozos o lagos. Los líquidos permitidos son siempre agua limpia (aguadulce,blanda) y no puede ser utilizado fluidos inflamables, corrosivos o abrasivos y agua salada. Par el uso continuado de lo equipo la temperatura del agua no puede superar los 35 º C. La máquina puede ser utilizada únicamente para los fines para los que fue concebido y que san adecuados. Los daños o lesiones de cualquier tipo resultantes son responsabilidad del usuario / operador y no el fabricante y / o distribuidor. Llamamos la atención sobre el hecho de que nuestra no ha sido diseñado para las aplicaciones comerciales, industriales o de uso industrial. No

asumimos ninguna responsabilidad si el aparato se utiliza en el comercio, la artesanía o la industria o actividades similares.

DESCRIPCIÓN DEL APARATO

- Tanque de gasolina
  - Válvula de agua
  - Salida de agua
  - Interruptor de encendido ON OFF
  - Toma succión de agua
  - Purgador de bomba de agua
  - Tornillo purgador de aceite del motor
  - Varilla del nivel de aceite del motor
  - Local llenado de agua
  - Starter del motor de arranque
  - CHOKE
  - Regulación de la velocidad del motor
  - Escape
  - Caja del Filtro de aire

PREPARACIÓN PARA FUNCIONAMIENTO

Antes de poner en funcionamiento, le recomendamos que revise y haga una inspección visual a lo equipo para comprobar si hay fugas de aceite o gasolina. Se recomienda el uso de un filtro previo para evitar la succión de arena que podrían dañar el equipo.

- Coloque la bomba sobre una base plana y sólida
  - Llene el tanque con gasolina sin plomo
  - Poner el aceite en el motor hasta el nivel recomendado, 10W40

FUNCIONAMIENTO

Antes de la puesta en marcha debe llenar la válvula de llenado de agua (**Fig1.2**)

Nota

El motor sin aceite se entrega sin aceite , se debe poner el aceite en el motor antes de ponerlo en funcionamiento . El nivel del aceite se indica en la varilla (Fig1.8)

Para arrancar el motor debe realizar los siguientes pasos:

- Colocar el interruptor de encendido en ON (**fig. A**)
  - Ponga el grifo de gasolina a la posición ON (**Fig. B**)
- Coloque la palanca del obturador en el encendido (**Fig. C**) si el motor está frío. Con el motor en caliente no es necesario.
  - Tire firmemente el starter (**Fig1.10)** hasta que el motor arranque

• Cuando el motor está en marcha debe poner la palanca del obturador a 1/3 de distancia de la posición FAST.

Posiciones del acelerador/estrangulador CHOKE (**C**) indica:
SLOW o una tortuga, se debe utilizar con el motor sin esfuerzo (trabajo vacío)
FAST o liebre, se debe utilizar con el esfuerzo del motor (potencia máxima)

Para apagar el motor debe poner el interruptor de encendido en OFF (**A**)

Conexión de un tubo de aspiración y presión y funcionamiento

- Deve conectar la tubería de agua a aspirar en su toma (**Fig. 1.5**).
- Conectar la tubería que tiene la presión (salida) en la toma (**Fig1.3**) .
- No coloque el tubo de succión por encima de la succión de la bomba para formar el agua que se está disminuida por la formación de burbujas de aire en el interior del tubo, lo que reduce la velocidad de flujo.
- La válvula de succión debe estar en una profundidad apropiada para evitar que la bomba trabaje en seco con el descenso del nivel de agua.
- Evite trabajar con las tuberías rotas y fisuras, la aspiración de agua no será eficaz.
- Durante el funcionamiento de la bomba, todos los equipos conectados deben estar abiertos para que el agua pueda fluir.
- En tiempos de funcionamiento prolongado o mudanza de local, la válvula del agua debe se llena de agua de nuevo (**Fig1.2**)

Motor y cambio de aceite

- Debe cambiar el aceite con el motor apagado y cuando lo motor este enfriado.
  - Debe inclinar el equipo y desenroscar el tornillo purgador del cárter de aceite (**Fig1.7**)
  - Escurrir el aceite y apretar el tornillo purgador (**Fig.1.7**)
  - Ponga la varilla de nivel de aceite de motor recomendado y verifique el nivel (**Fig1.8**).
  - No debe trabajar con el motor por debajo del nivel de aceite indicado, puede dañar el motor.

Nota

Si el nivel de aceite está por debajo del nivel que el motor no va a funcionar, el dispositivo de seguridad está activo y debe poner el nivel de aceite.

Filtro de aire (Fig1.14)

Limpie el filtro con regularidad y les sustituya se necesario
1.Retire la tapa del filtro
2. Quite el filtro
3. Limpie el filtro, para ayudar puede utilizar una pistola de aire comprimido. Lavar con agua y jabón.
4. Coloque el filtro en su lugar. El filtro debe estar limpio y seco.

DATOS TÉCNICOS

Modelo	WPS40-A	WPS25-A
Potencia del motor	2,4HP	2,4HP
Potencia	1400W	1400W
Tipo de motor	4 Tiempos	4 Tiempos
RPM en vacio	3600rpm	3600rpm
Altura máx. de aspiración	7m	7m
Altura máx. de elevación	22m	30m
Caudal de agua L/H	17000	7000
Salida de mango	1,5”	1”

Averia	Causa	Medida
Motor no arranca	No ay gasolina	Añadir gasolina
	Filtro del aire sucio	Limpiar filtro del aire
	Bujia sucia o com gasolina	Limpar o cambiar la bujia
	Automatico del nivel de aceite activo	Colocar aceite al nivel
Motor no aspira	Valvula de aspiração estay fuera de agua	Colocar en agua
	Valvula de aspiración atascada	Limpiar
	Valvula de água sin agua (Fig1.2)	Añadir agua
	Aire en el tubo de água	Verificar lo estado
Poco Caudal de agua	Valvula de aspiración atascada	Limpiar
	Obstrução por detritos	Limpiar
	Aire en el tubo de agua	Verificar lo estado del tubo

RECICLAJE

Este equipo se compone de diferentes materiales que deberían ser reciclados de acuerdo a su naturaleza. El embalaje de este equipo debe ser reciclado.

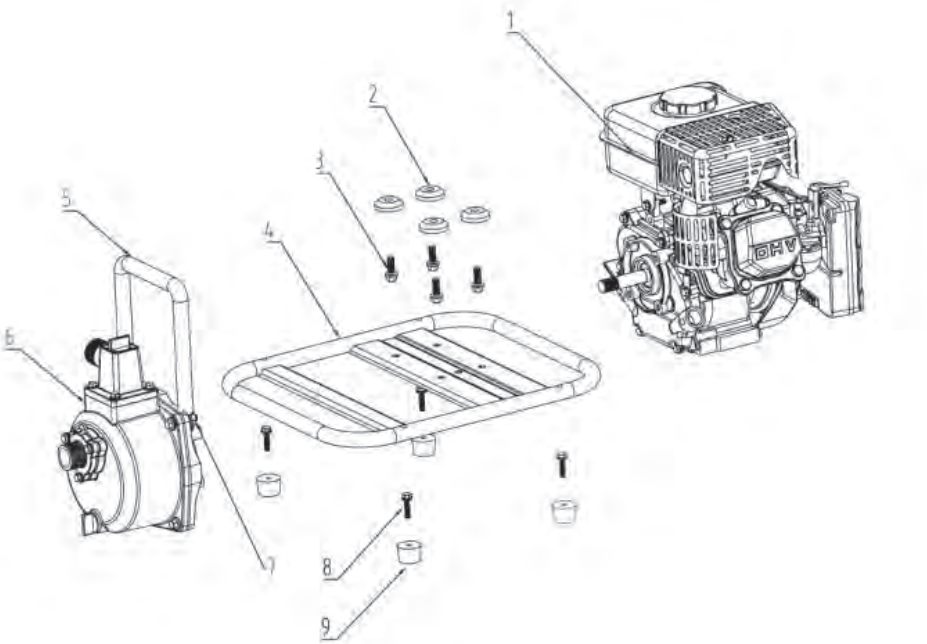

Vista Explosión MOTOBOMBA WPS40

N.º	Nombre	Ctd
1	Pieza n.º 1	1
2	Pieza n.º 2	4
3	Pieza n.º 3	4
4	Pieza n.º 4	1
5	Pieza n.º 5	1
6	Pieza n.º 6	1
7	Pieza n.º 7	2
8	Pieza n.º 8	4
9	Pieza n.º 9	4

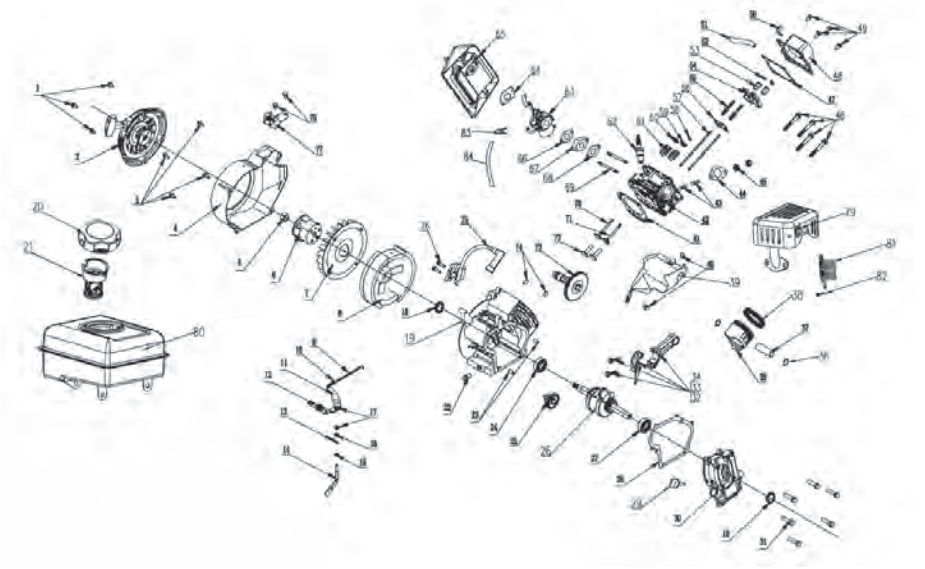

Vista Explosión del motor MOTOBOMBA WPS40

N.º	Nombre	Ctd	N.º	Nombre	Ctd
1	Pieza n.º 1	3	43	Pieza n.º 43	2
2	Pieza n.º 2	1	44	Pieza n.º 44	1
3	Pieza n.º 3	4	45	Pieza n.º 45	2
4	Pieza n.º 4	1	46	Pieza n.º 46	4
5	Pieza n.º 5	1	47	Pieza n.º 47	1
6	Pieza n.º 6	1	48	Pieza n.º 48	1
7	Pieza n.º 7	1	49	Pieza n.º 49	4
8	Pieza n.º 8	1	50	Pieza n.º 50	1
9	Pieza n.º 9	1	51	Pieza n.º 51	1
10	Pieza n.º 10	1	52	Pieza n.º 52	2
11	Pieza n.º 11	1	53	Pieza n.º 53	2
12	Pieza n.º 12	1	54	Pieza n.º 54	2
13	Pieza n.º 13	1	55	Pieza n.º 55	2
14	Pieza n.º 14	1	56	Pieza n.º 56	1
15	Pieza n.º 15	1	57	Pieza n.º 57	2
16	Pieza n.º 16	1	58	Pieza n.º 58	1
17	Pieza n.º 17	2	59	Pieza n.º 59	1
18	Pieza n.º 18	2	60	Pieza n.º 60	1
19	Pieza n.º 19	1	61	Pieza n.º 61	2
20	Pieza n.º 20	1	62	Pieza n.º 62	1
21	Pieza n.º 21	1	63	Pieza n.º 63	1
22	Pieza n.º 22	1	64	Pieza n.º 64	1
23	Pieza n.º 23	2	65	Pieza n.º 65	1
24	Pieza n.º 24	1	66	Pieza n.º 66	1
25	Pieza n.º 25	1	67	Pieza n.º 67	1
26	Pieza n.º 26	1	68	Pieza n.º 68	1
27	Pieza n.º 27	1	69	Pieza n.º 69	2
28	Pieza n.º 28	1	70	Pieza n.º 70	1
29	Pieza n.º 29	1	71	Pieza n.º 71	1
30	Pieza n.º 30	1	72	Pieza n.º 72	2
31	Pieza n.º 31	6	73	Pieza n.º 73	1
32	Pieza n.º 32	2	74	Pieza n.º 74	2
33	Pieza n.º 33	1	75	Pieza n.º 75	1
34	Pieza n.º 34	1	76	Pieza n.º 76	2
35	Pieza n.º 35	1	77	Pieza n.º 77	1
36	Pieza n.º 36	2	78	Pieza n.º 78	2
37	Pieza n.º 37	1	79	Pieza n.º 79	1
38	Pieza n.º 38	1	80	Pieza n.º 80	1
39	Pieza n.º 39	1	81	Pieza n.º 81	1
40	Pieza n.º 40	1	82	Pieza n.º 82	1
41	Pieza n.º 41	1	83	Pieza n.º 83	2
42	Pieza n.º 42	1	84	Pieza n.º 84	1

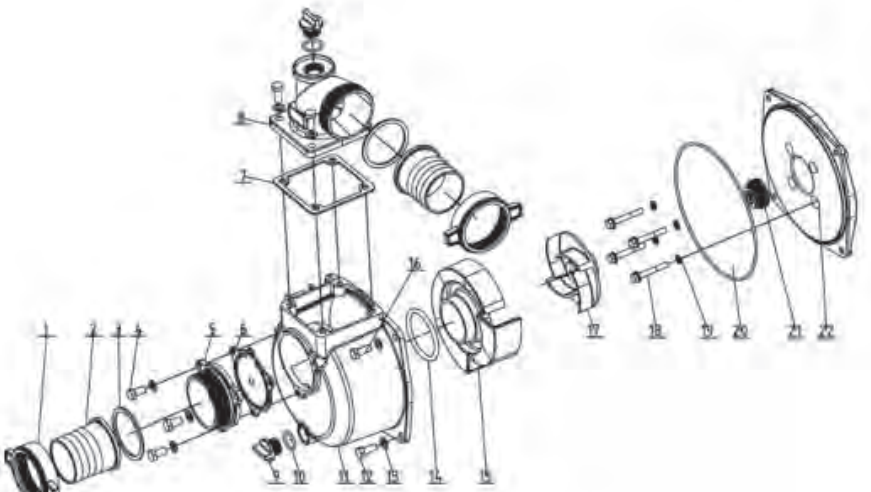

Lista componentes MOTOBOMBA WPS25

N.º	Nombre	Ctd
1	Pieza n.º 1	2
2	Pieza n.º 2	2
3	Pieza n.º 3	2
4	Pieza n.º 4	7
5	Pieza n.º 5	1
6	Pieza n.º 6	1
7	Pieza n.º 7	1
8	Pieza n.º 8	1
9	Pieza n.º 9	2
10	Pieza n.º 10	2
11	Pieza n.º 11	1
12	Pieza n.º 12	4
13	Pieza n.º 13	11
14	Pieza n.º 14	1
15	Pieza n.º 15	1
16	Pieza n.º 16	2
17	Pieza n.º 17	1
18	Pieza n.º 18	4
19	Pieza n.º 19	5
20	Pieza n.º 20	1
21	Pieza n.º 21	1
22	Pieza n.º 22	1

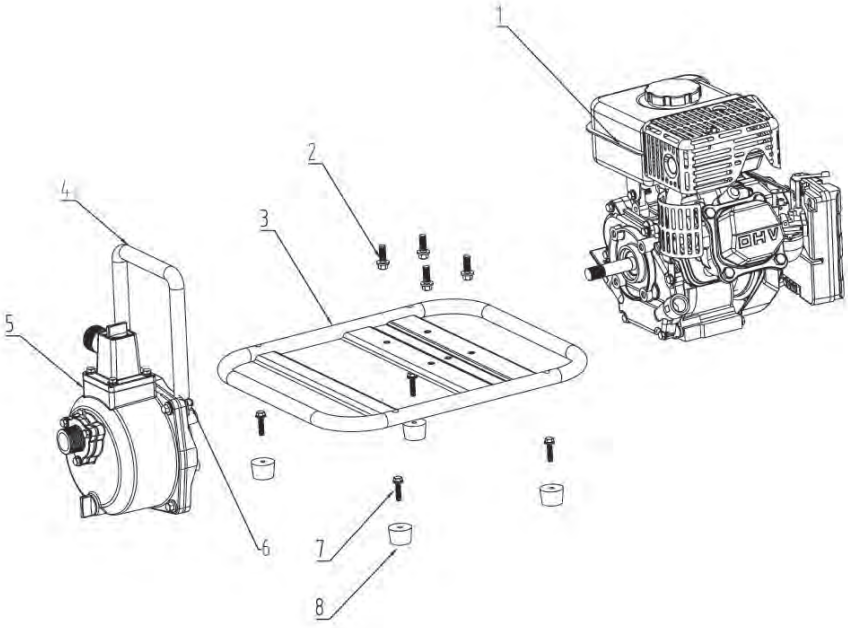

Vista de Explosión MOTOBOMBA WPS25

N.º	Nombre	Ctd
1	Pieza n.º 1	1
2	Pieza n.º 2	4
3	Pieza n.º 3	1
4	Pieza n.º 4	1
5	Pieza n.º 5	1
6	Pieza n.º 6	2
7	Pieza n.º 7	4
8	Pieza n.º 8	4

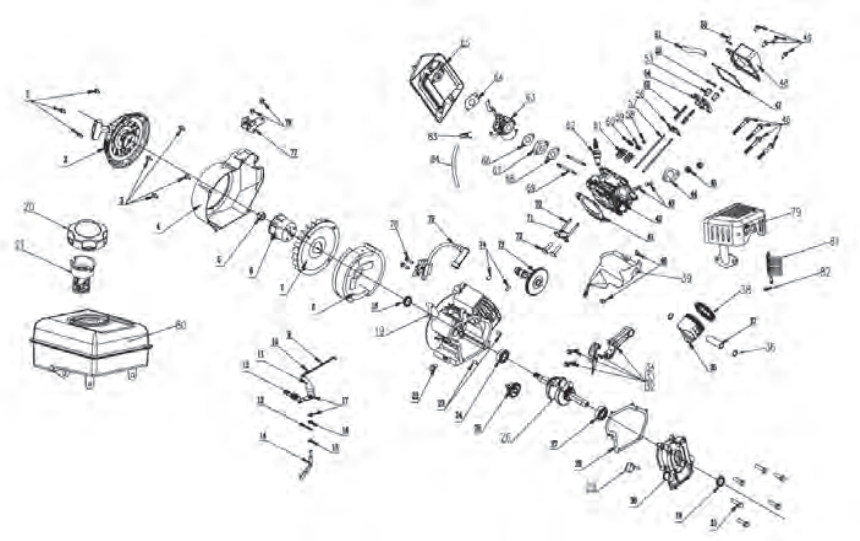

Vista Explosión del motor MOTOBOMBA WPS25

N.º	Nombre	Ctd
1	Pieza n.º 1	3
2	Pieza n.º 2	1
3	Pieza n.º 3	4
4	Pieza n.º 4	1
5	Pieza n.º 5	1
6	Pieza n.º 6	1
7	Pieza n.º 7	1
8	Pieza n.º 8	1
9	Pieza n.º 9	1
10	Pieza n.º 10	1
11	Pieza n.º 11	1
12	Pieza n.º 12	1
13	Pieza n.º 13	1
14	Pieza n.º 14	1
15	Pieza n.º 15	1
16	Pieza n.º 16	1
17	Pieza n.º 17	2
18	Pieza n.º 18	2
19	Pieza n.º 19	1
20	Pieza n.º 20	1
21	Pieza n.º 21	1
22	Pieza n.º 22	1
23	Pieza n.º 23	2
24	Pieza n.º 24	1
25	Pieza n.º 25	1
26	Pieza n.º 26	1
27	Pieza n.º 27	1
28	Pieza n.º 28	1
29	Pieza n.º 29	1
30	Pieza n.º 30	1
31	Pieza n.º 31	6
32	Pieza n.º 32	2
33	Pieza n.º 33	1
34	Pieza n.º 34	1
35	Pieza n.º 35	1
36	Pieza n.º 36	2
37	Pieza n.º 37	1
38	Pieza n.º 38	1
39	Pieza n.º 39	1
40	Pieza n.º 40	1
41	Pieza n.º 41	1
42	Pieza n.º 42	1

N.º	Nombre	Ctd
43	Pieza n.º 43	2
44	Pieza n.º 44	1
45	Pieza n.º 45	2
46	Pieza n.º 46	4
47	Pieza n.º 47	1
48	Pieza n.º 48	1
49	Pieza n.º 49	4
50	Pieza n.º 50	1
51	Pieza n.º 51	1
52	Pieza n.º 52	2
53	Pieza n.º 53	2
54	Pieza n.º 54	2
55	Pieza n.º 55	2
56	Pieza n.º 56	1
57	Pieza n.º 57	2
58	Pieza n.º 58	1
59	Pieza n.º 59	1
60	Pieza n.º 60	1
61	Pieza n.º 61	2
62	Pieza n.º 62	1
63	Pieza n.º 63	1
64	Pieza n.º 64	1
65	Pieza n.º 65	1
66	Pieza n.º 66	1
67	Pieza n.º 67	1
68	Pieza n.º 68	1
69	Pieza n.º 69	2
70	Pieza n.º 70	1
71	Pieza n.º 71	1
72	Pieza n.º 72	2
73	Pieza n.º 73	1
74	Pieza n.º 74	2
75	Pieza n.º 75	1
76	Pieza n.º 76	2
77	Pieza n.º 77	1
78	Pieza n.º 78	2
79	Pieza n.º 79	1
80	Pieza n.º 80	1
81	Pieza n.º 81	1
82	Pieza n.º 82	1
83	Pieza n.º 83	2
84	Pieza n.º 84	1

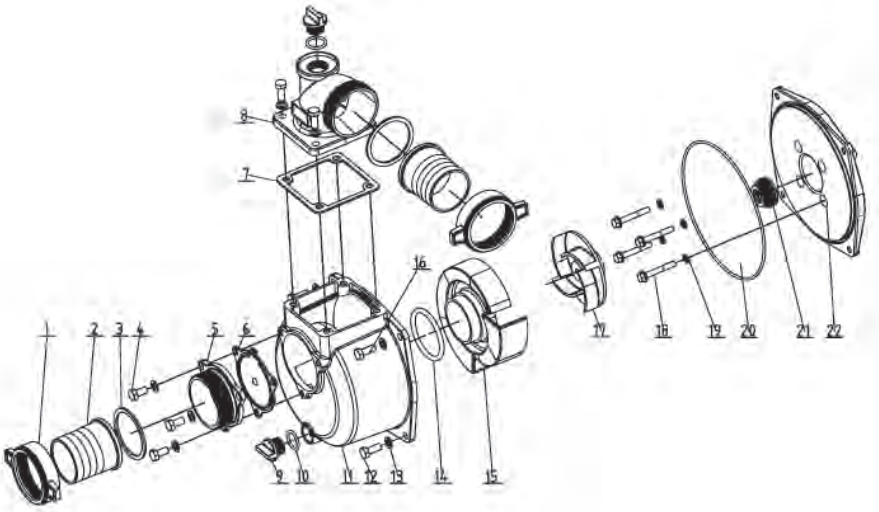

Lista componentes MOTOBOMBA WPS25

N.º	Nombre	Ctd
1	Pieza n.º 1	2
2	Pieza n.º 2	2
3	Pieza n.º 3	2
4	Pieza n.º 4	7
5	Pieza n.º 5	1
6	Pieza n.º 6	1
7	Pieza n.º 7	1
8	Pieza n.º 8	1
9	Pieza n.º 9	2
10	Pieza n.º 10	2
11	Pieza n.º 11	1
12	Pieza n.º 12	4
13	Pieza n.º 13	11
14	Pieza n.º 14	1
15	Pieza n.º 15	1
16	Pieza n.º 16	2
17	Pieza n.º 17	1
18	Pieza n.º 18	4
19	Pieza n.º 19	5
20	Pieza n.º 20	1
21	Pieza n.º 21	1
22	Pieza n.º 22	1

GB

Dear Costumer,
Thanks for choosing one of our products.

WATER PUMP

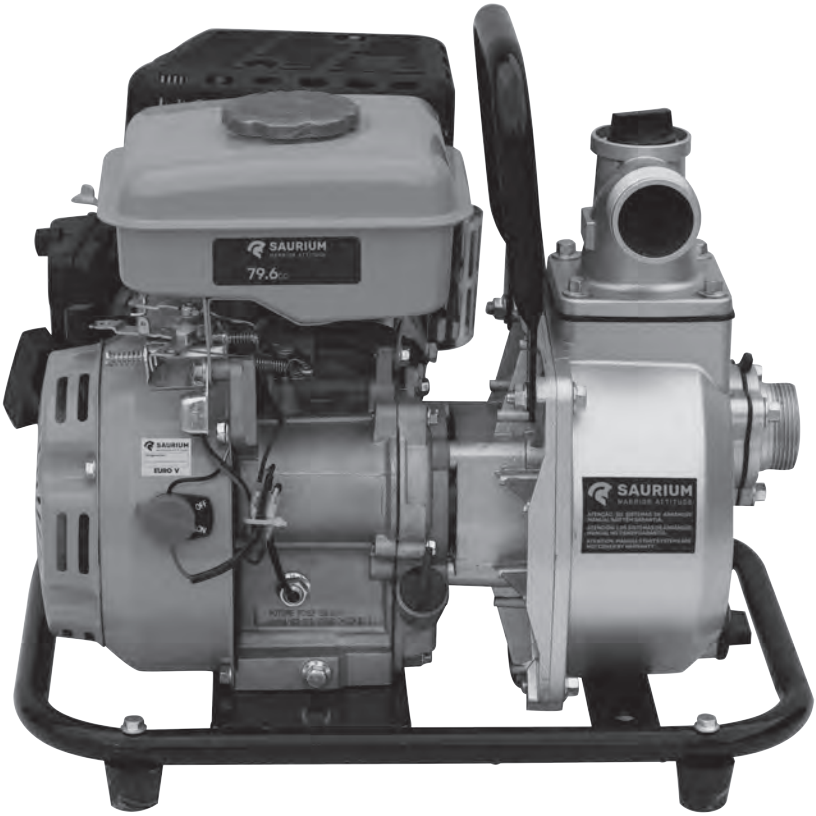

PLEASE READ CAREFULLY THESE INSTRUCTIONS BEFORE USING THE PRODUCT.

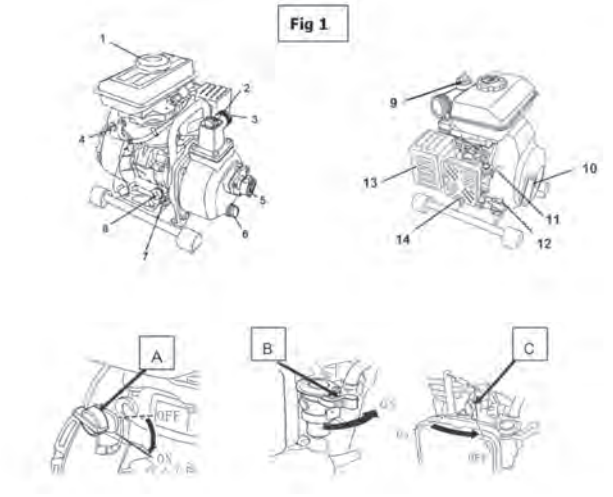

INTRODUCTION

Thank you for purchasing this product that has undergone a rigorous quality control process. Every effort has been made to ensure that you receive this product in perfect condition. In the event that you encounter any problems, or if we can offer you any assistance or guidance, please contact our customer service department. For the details of the nearest service contact, refer to the respective contacts on the back of this manual.

SAFETY

Before operating this equipment, you should observe some basic safety rules that must be followed to reduce the risk of fire, electric shock and personal injury. It is important that you read the instructions in this manual to understand the usage.

WARRANTY CERTIFICATE

This equipment is covered by the legal warranty in the country in which it is marketed and the date of the warranty is considered as of the date of purchase. This warranty does not cover equipment intended for renting. The warranty covers parts which are defective and which will be exchanged at no cost to the owner. The warranty does not extend to the payment or reimbursement of damages, whether direct or indirect, accessories and consumables, misuse, use for professional purposes, costs incurred for transportation, indemnification and / or monetary compensation. The warranty expires immediately if the equipment is opened / disassembled outside the official and / or authorized technical service. The warranty expires immediately if the equipment is opened / disassembled outside the official and / or authorized

technical service. Any modification and / or modification to the equipment that is not authorized by the manufacturer will be denied the legal warranty. The manufacturer and / or distributor refuses any obligation in respect of civil liability that may arise from the incorrect use of this equipment or failure to comply with the relevant operating, regulation or maintenance instructions. Assistance under this warranty will only be accepted if proof of purchase is provided with the equipment and the date includes the dates defined in the legislation.

RECYCLING

The packaging of this equipment must be recycled. Garbage produced by electric machines can not be disposed of with normal household waste. Do recycling where appropriate facilities exist. Consult your local authorities or your dealer for advice on collection and disposal.

ATTENTION!

When using tools and machines, some safety precautions should be followed to prevent personal injury or damage. Please read these operating instructions and safety instructions carefully. Keep them in a safe place so you can check them out at any time. If you pass the device on to other people, also give this manual. We are not liable for accidents or damages caused by non-observance of this manual and safety instructions.

IMPORTANT INDICATIONS

Use this appliance only for its intended use in accordance with the manual. Improper use of this equipment may be dangerous to persons, animals and property. The user of this equipment is responsible for its own safety.

ADEQUATE USE

This equipment is intended for water evacuation, irrigation, and sprinkling. When used a pre-filter can be used with waters of rivers, streams, wells or lakes. The permissible liquids are always clean water / fresh water and can not be used with salt water and flammable, corrosive or abrasive liquids. For continuous use of the equipment, the water temperature must not exceed 35°C. The machine may only be used for its intended purpose. Any other type of use is considered inappropriate. Damage or injury of any kind resulting therefrom is the responsibility of the user / operator and not the manufacturer and / or distributor. Please note that our appliances are not intended for commercial, artisanal or industrial use. We do not take any responsibility if the appliance is used in commerce, handicraft or industry or in similar activities.

EQUIPMENT DESCRIPTION

1. Fuel tank
2. Water valve

3. Water outlet
4. Ignition switch ON OFF
5. Local water suction
6. Draining the water pump
7. Draining engine oil
8. Engine oil dipstick
9. Water filling place
10. Engine Manual Starter
11. Choke
12. Setting the engine speed
13. Escape
14. Air filter case

PREPARATION TO PUT INTO OPERATION

Prior to put into operation, we recommend that you inspect and visually inspect the equipment for oil or gasoline leaks. It is recommended to use a pre-filter to prevent suction of sand that could damage the equipment.

1. Place the water pump on a flat, solid base
2. Fill petrol tank with unleaded gasoline
3. Apply engine oil to the recommended level, 10W40

OPERATION

Before putting into operation, fill the filling valve with water (Fig.1.2)

Note

The engine is delivered without oil, it must put oil in the engine before putting it into operation. The oil level is indicated on the oil dipstick (Fig.1.8)

To start with the motor, carry out the following steps:

1. Turn the ignition switch to ON (Fig. A)
2. Turn the fuel valve to ON (Fig. B)
3. Set the CHOKE knob to on (Fig. C) if the engine is cold. With the hot engine it is not necessary.
4. Pull the STARTER firmly (Fig1.10) until the engine starts
5. When the engine is running, place the CHOKE knob 1/3 of a distance away from the FAST position.

The CHOKE accelerator positions (C) indicate:

SLOW or turtle, it must be used with the motor without effort (to work in empty)

FAST or hare, it must be used with the engine in effort (maximum power)

To turn off the engine, you must turn the ignition switch (A) OFF

Tubing connection and operation

1. Connect the water pipe to the inlet (Fig. 1.5).
2. Water pipe that will have pressure (outlet) in place (Fig 1.3).
3. Do not place the suction tube above the pump as the suction of the water is reduced by the formation of air bubbles inside the tube, which reduces the flow rate.
4. The suction valve must be located at a suitable depth to prevent the pump from working dry when the water level drops.
5. Avoid working with cracked and damaged tubes, suctioning the water will not be effective.
6. During the operation of the pump in which it is sucking water, the water pipe or equipment connected to it (such as sprinklers, etc.) must be open so that water can flow.
7. In times of prolonged operation or change of operating location, the water valve must be backfilled with water (Fig.1.2).

Engine and oil change
1. Change the oil with the engine off and when the engine is cold.
2. Tilt the equipment and unscrew the oil filler cap screw (Fig.1.7)
3. Remove the oil and retighten the bolt (Fig.1.7)
4. Put oil into the engine at the recommended level on the dipstick and signage (Fig.1.8).
5. Do not operate the engine below the indicated level in order to damage the engine.

Note
If the oil level is below the level the engine will not operate, the safety device is active and the oil must be set to level.

Air Filter (Fig.1.14)
Clean the filter regularly and replace it if necessary
1. Remove the filter cover
2. Remove the filter
3. Clean the filter, to help you can use a compressed air gun. Wash with soap and water.
4. Place the filter in its location. The filter should be clean and dry.

TECHNICAL SPECIFICATIONS

Model	WPS40-A	WPS25-A
Engine power	2,4HP	2,4HP
Rated power	1400W	1400W
Engine type	4 Strokes	4 Strokes
RPM on empty	3600rpm	3600rpm
Maximum suction height	7m	7m
Maximum delivery height	22m	30m
Water flow L/H	17000	7000
Hose outlet	1,5”	1”

Anomaly	Cause	Solution
	There is no gasoline	To fill with gasoline
	Dirty air filter	Clean the filter
Engine will not turn on		
	Soaked or dirty spark plug	Clean spark plug
	Active oil level device	Put oil in level
	The suction valve is out of water	Put in the water
Engine does not suck water	Clogged suction valve	Clean
	Waterless Water Valve (Fig1.2)	Put water in
	Air in the water pipe	Chek tube status
	Clogged suction valve	Clean
Water outlet low	Debris obstruction	Clean
	Air in the water pipe	Check tube status

RECYCLING

This equipment is composed of different raw materials that must be recycled according to their nature. The packaging of this equipment must be recycled.

Water pump explosive view for WPS40 1/4

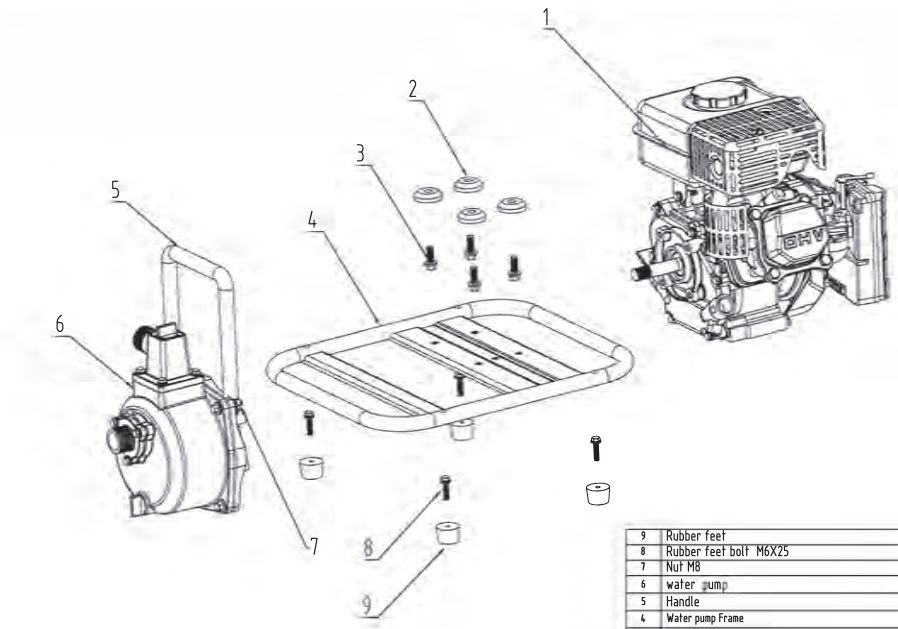

NO	English Name	Number
9	Rubber feet	4
8	Rubber feet bolt M6X25	4
7	Nut M8	2
6	water pump	1
5	Handle	1
4	Water pump Frame	1
3	Machine feet bolt M8X22	4
2	Gasoline engine Rubber gasket	4
1	Gasoline engine	1

Gasoline engine explosive view for WPS40 2/4

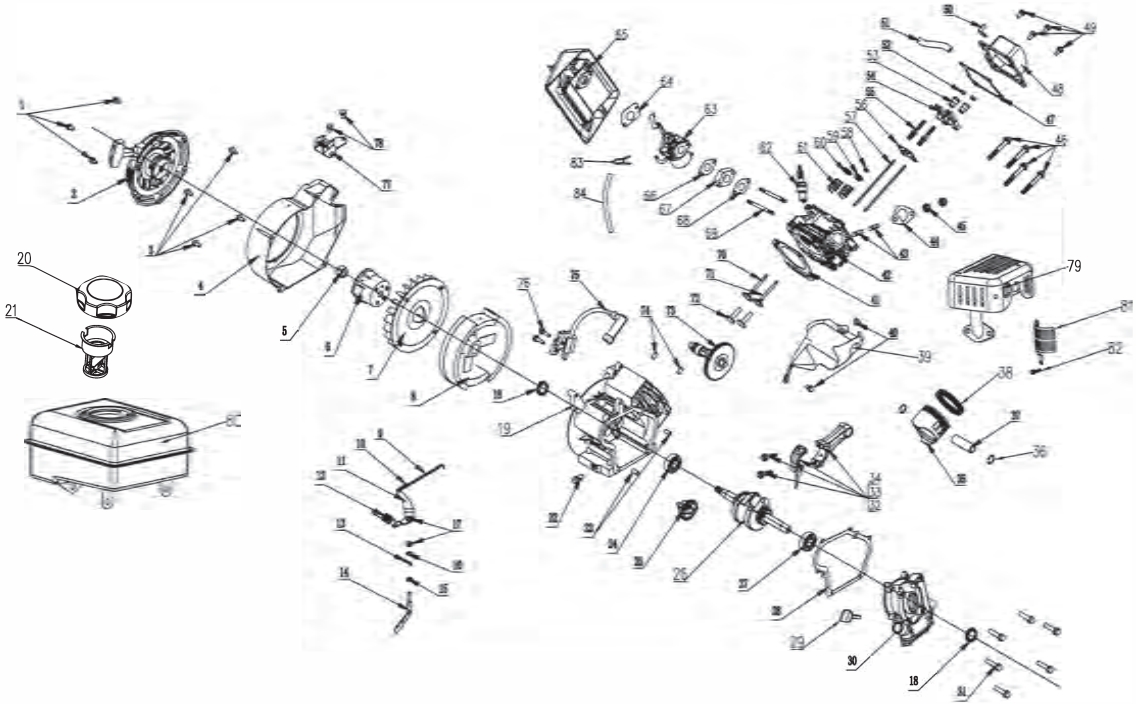

Gasoline engine Components list for WPS40 3/4					
No	English Name	Number	No	English Name	Number
1	Flange Bolt M6×8	3	43	Stud bolt M8×32	2
2	Recoil starter	1	44	Exhaust pipe Gasket	1
3	Flange Bolt M6×12	4	45	Nut M8	2
4	Fan Cover	1	46	Flange Bolt M8×55	4
5	Flywheel Nut M12×1.25	1	47	Cylinder head cover gasket	1
6	Starting Cup	1	48	Cylinder head cover	1
7	Fan	1	49	Flange Bolt M6×12	4
8	Flywheel	1	50	Fixed frame	1
9	Governor Rod	1	51	Breather tube	1
10	Small Governor Spring	1	52	Rocker Nut	2
11	Governor Arm	1	53	Rocker adjust Nut	2
12	Governor Spring	1	54	Rocker arm	2
13	Lock pin	1	55	Rocker Bolt	2
14	Governor Lever	1	56	Push-Rod Keep Frame	1
15	Clip ring	1	57	Push-Rod	2
16	Gasket	1	58	Exhaust Valve Hat	1
17	Flange Nut M6	2	59	Exhaust Valve Spring Retainer	1
18	Oil seal	2	60	Intake Valve Spring Retainer	1
19	Crankcase	1	61	Valve Spring	2
20	Fuel Tank Cover	1	62	E7TC Sparkplug	1
21	Strainer	1	63	Carburetor	1
22	Drain Plug	1	64	Air cleaner gasket	1
23	Pin φ8×14	2	65	Air Cleaner	1
24	Bearing 6203	1	66	Carburetor gasket	1
25	Governor Gear	1	67	Carburetor Insulator	1
26	Crankshaft	1	68	Carburetor Insulator Gasket	1
27	Bearing 6303	1	69	Stud Bolt M6×90	2
28	Crankcase Gasket	1	70	Intake Valve	1
29	Oil ruler	1	71	Exhaust Valve	1
30	Crankcase cover	1	72	Valve Lifter	2
31	Flange Bolt M6×28	6	73	Camshaft	1
32	Connecting rod Bolt	2	74	Pin φ8×14	2
33	Connecting rod Cover	1	75	Ignition Coil	1
34	Connecting rod body	1	76	Flange Bolt M6×20	2
35	Piston	1	77	Speed frame	1
36	Piston pin clip	2	78	Flange Bolt M6×8	2
37	Piston pin	1	79	Muffler	1
38	Piston ring	1	80	Fuel tank	1
39	Lead Wind Cover	1	81	Protective cover	1
40	Flange Bolt M6×8	1	82	Flange Bolt M6×12	1
41	Cylinder head gasket	1	83	Fuel pipe circlip	2
42	Cylinder head	1	84	Fuel pipe	1

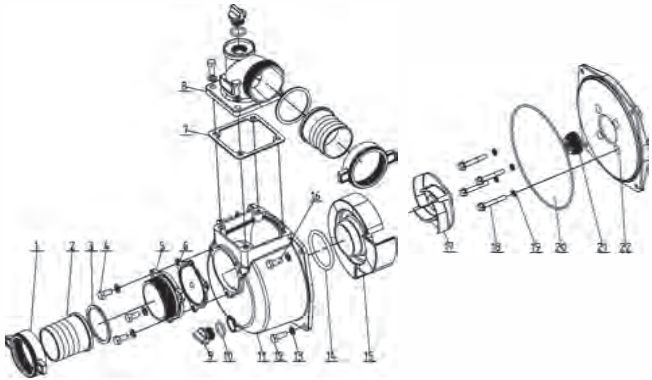

NO	English Name	Number	NO	English Name	Number	NO	English Name	Number
7	Outlet flange gasket	1	14	O-type sealing ring-2	1	22	Pump base	1
6	Check valve	1	13	small gasket 10	11	21	Water seal	1
5	Water inlet flange	1	12	Bolt M8X22	4	20	O-type sealing ring-3	1
4	Bolt M8X22	7	11	Pump casing	1	19	M8 bolt gasket	5
3	pipe joint gasket	2	10	O-type sealing ring-1	2	18	M8×45 bolt	4
2	pipe joint	2	9	drain screw	2	17	Pump impeller	1
1	pipe joint gland nut	2	8	Discharge water joint	1	16	M8×35 bolt	2
						15	Guide flow cover	1

Water pump explosive view for WPS25 1/4

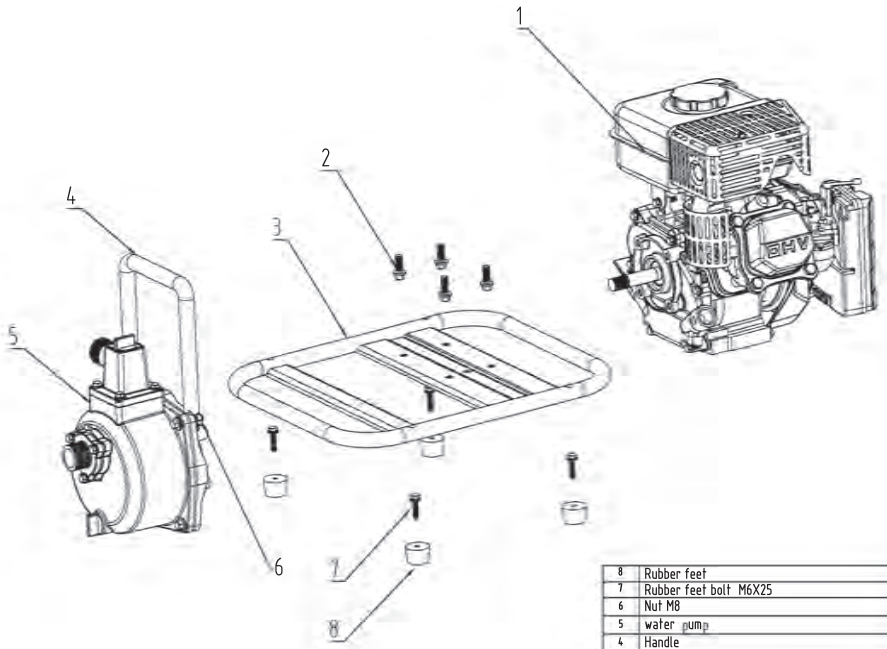

NO	English Name	Number
1	Gasoline engine	1
2	Machine feet bolt M8X22	4
3	Water pump Frame	1
4	Handle	1
5	water pump	1
6	Nut M8	2
7	Rubber feet bolt M6X25	4
8	Rubber feet	4

Gasoline engine explosive view for WPS25 2/4

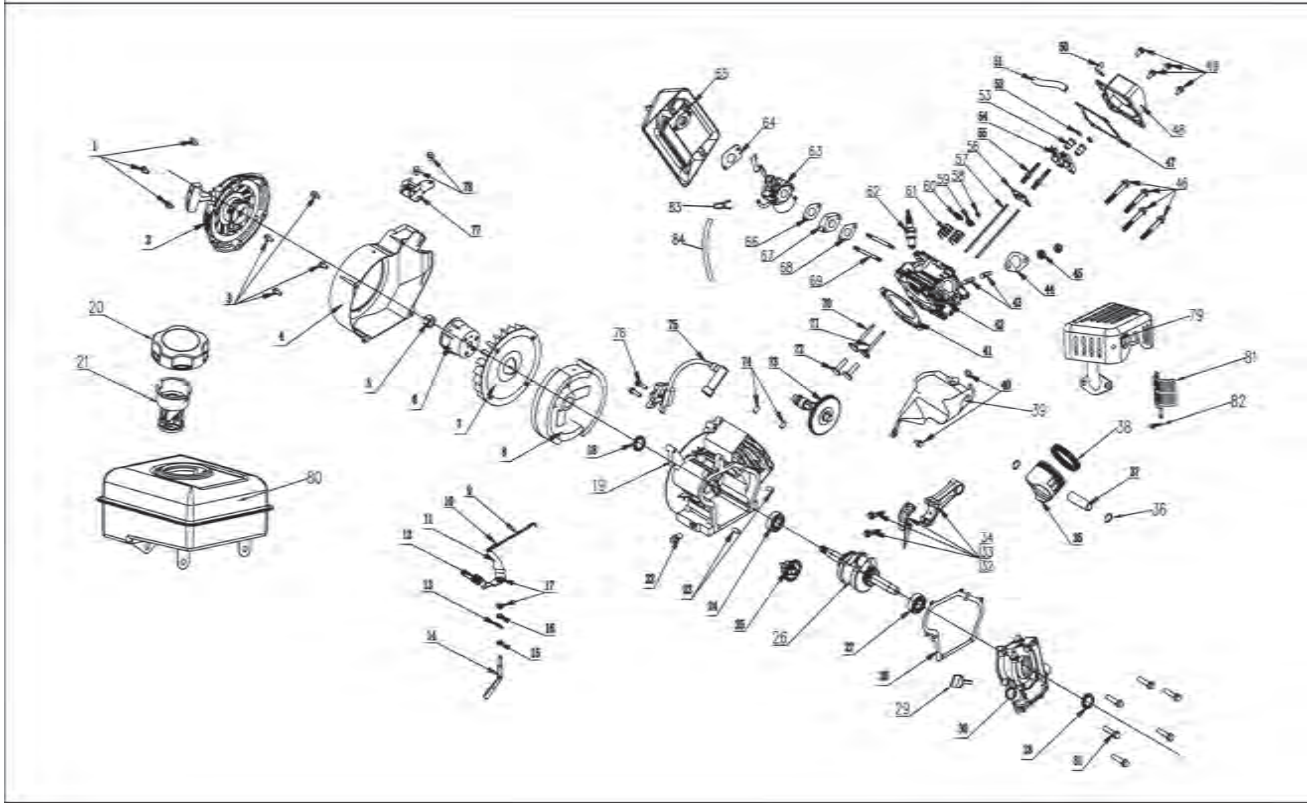

Gasoline engine Components list for WPS25 3/4					
No	English Name	Number	No	English Name	Number
1	Flange Bolt M6×8	3	43	Stud bolt M8×32	2
2	Recoil starter	1	44	Exhaust pipe Gasket	1
3	Flange Bolt M6×12	4	45	Nut M8	2
4	Fan Cover	1	46	Flange Bolt M8×55	4
5	Flywheel Nut M12×1.25	1	47	Cylinder head cover gasket	1
6	Starting Cup	1	48	Cylinder head cover	1
7	Fan	1	49	Flange Bolt M6×12	4
8	Flywheel	1	50	Fixed frame	1
9	Governor Rod	1	51	Breather tube	1
10	Small Governor Spring	1	52	Rocker Nut	2
11	Governor Arm	1	53	Rocker adjust Nut	2
12	Governor Spring	1	54	Rocker arm	2
13	Lock pin	1	55	Rocker Bolt	2
14	Governor Lever	1	56	Push-Rod Keep Frame	1
15	Clip ring	1	57	Push-Rod	2
16	Gasket	1	58	Exhaust Valve Hat	1
17	Flange Nut M6	2	59	Exhaust Valve Spring Retainer	1
18	Oil seal	2	60	Intake Valve Spring Retainer	1
19	Crankcase	1	61	Valve Spring	2
20	Fuel Tank Cover	1	62	E7TC Sparkplug	1
21	Strainer	1	63	Carburetor	1
22	Drain Plug	1	64	Air cleaner gasket	1
23	Pin φ8×14	2	65	Air Cleaner	1
24	Bearing 6203	1	66	Carburetor gasket	1
25	Governor Gear	1	67	Carburetor Insulator	1
26	Crankshaft	1	68	Carburetor Insulator Gasket	1
27	Bearing 6303	1	69	Stud Bolt M6×90	2
28	Crankcase Gasket	1	70	Intake Valve	1
29	Oil ruler	1	71	Exhaust Valve	1
30	Crankcase cover	1	72	Valve Lifter	2
31	Flange Bolt M6×28	6	73	Camshaft	1
32	Connecting rod Bolt	2	74	Pin φ8×14	2
33	Connecting rod Cover	1	75	Ignition Coil	1
34	Connecting rod body	1	76	Flange Bolt M6×20	2
35	Piston	1	77	Speed frame	1
36	Piston pin clip	2	78	Flange Bolt M6×8	2
37	Piston pin	1	79	Muffler	1
38	Piston ring	1	80	Fuel tank	1
39	Lead Wind Cover	1	81	Protective cover	1
40	Flange Bolt M6×8	1	82	Flange Bolt M6×12	1
41	Cylinder head gasket	1	83	Fuel pipe circlip	2
42	Cylinder head	1	84	Fuel pipe	1

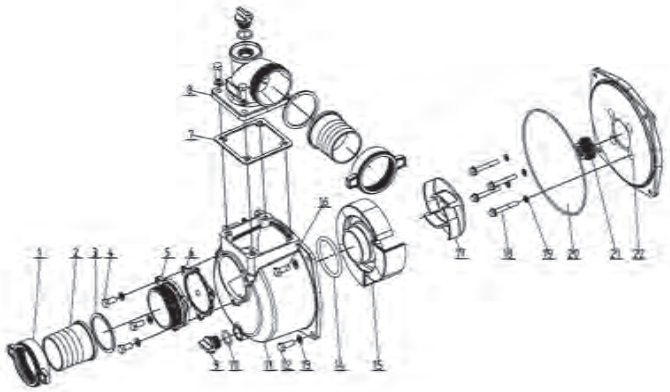

NO	English Name	Number	NO	English Name	Number	NO	English Name	Number
1	pipe joint gland nut	2	8	Discharge water joint	1	15	Guide flow cover	1
2	pipe joint	2	9	drain screw	2	16	M8×35 bolt	2
3	pipe joint gasket	2	10	O-type sealing ring-1	2	17	Pump impeller	1
4	Bolt M6X20	7	11	Pump casing	1	18	M8×55 bolt	4
5	Water inlet flange	1	12	Bolt M8X22	4	19	M8 bolt gasket	5
6	Check valve	1	13	small gasket 10	11	20	O-type sealing ring-3	1
7	Outlet flange gasket	1	14	O-type sealing ring-2	1	21	Water seal	1
						22	Pump base	1

EC Declaration of Conformity

(Directive 2006/42/CE)

We, Madeira & Madeira, SA, Zona Industrial da Pedrulha, Lote 13, 3050-183 Casal Comba, Mealhada, Portugal, hereby declare that the product:

Machine Type: Water Pump
Machine Model: WPS40-A
Engine Model: PT152F
Machine Brand: SAURIUM
M&M Ref.: 48436
Produced in the Year: 2019

Complies with the following EC directives:

- **Machine Directive 2006/42/EC**
- **Electromagnetic Compatibility Directive 2014/30/EU**
- **EURO V Directive 2016/1628/EU**

Certificate Nº: M8A 077367 0061 Rev.1
Test Report Nº: 705201167103-04
Notify Body: TUV SUD Product Service GmbH-Germany
Nº of Notify Body: 0123

Complies with the following norms:

EN 809:1998/A1:2009 ; EN 55012:2007/A1:2009 ; EN 61000-6-1:2007

Mealhada, September 2019

MADEIRA
MADEIRA & MADEIRA, S.A.
A Administração,

CE

EC Declaration of Conformity

(Directive 2006/42/CE)

We, Madeira & Madeira, SA, Zona Industrial da Pedrulha, Lote 13, 3050-183 Casal Comba, Mealhada, Portugal, hereby declare that the product:

Machine Type: Water Pump
Machine Model: WPS25-A
Engine Model: PT152F
Machine Brand: SAURIUM
M&M Ref.: 48437
Produced in the Year: 2019

Complies with the following EC directives:

- **Machine Directive 2006/42/EC**
- **Electromagnetic Compatibility Directive 2014/30/EU~**
- **EURO V Directive 2016/1628/EU**

Certificate Nº: M8A 077367 0061 Rev.1
Test Report Nº: 705201167103-04
Notify Body: TUV SUD Product Service GmbH-Germany
Nº of Notify Body: 0123

Complies with the following norms:

EN 809:1998/A1:2009 ; EN 55012:2007/A1:2009 ; EN 61000-6-1:2007

Mealhada, September 2019

MADEIRA
MADEIRA & MADEIRA, S.A.
A Administração,

CE

GB

EC DECLARATION OF CONFORMITY

MADE IN P.R.C.

THAT THE MACHINE/PRODUCT:

WATER PUMP

MODEL: WPS40-A

ENGINE MODEL: PT152F

BRAND: SAURIUM

PRODUCED IN THE YEAR: 2019

IS IN ACCORDANCE WITH THE:

MACHINE DIRECTIVE 2006/42/EC
ELECTROMAGNETIC COMPATIBILITY DIRECTIVE 2014/30/EU
EURO V DIRECTIVE 2016/1628/EU

COMPLIES WITH NORMS :
EN 809:1998/A1:2009 ; EN 55012:2007/A1:2009 ; EN 61000-6-1:2007

Certificate Nº: M8A 077367 0061 Rev.1
Test Report Nº: 705201167103-04
Notify Body: TUV SUD Product Service GmbH-Germany
Nº of Notify Body: 0123

30.09.2019

DISTRIBUTED BY:

MADEIRA & MADEIRA, SA

E

DECLARACIÓN CE DE CONFORMIDAD

HECHO EN P.R.C.

QUE EL/LA MÁQUINA/PRODUCTO:

MOTOBOMBA

MODELO: WPS40-A

MODELO DE MOTOR: PT152F

MARCA: SAURIUM

PRODUCIDO/A EN EL AÑO: 2019

SATISFACE LA DISPOSICIONE PERTINENTE SIGUIENTE:
LA DISPOSICIÓN DE MAQUINARIA 2006/42/CE
LA DISPOSICIÓN COMPATIBILIDAD ELECTROMAGNÉTICA 2014/30/UE
LA DISPOSICIÓN EURO V 2016/1628/EU

ESTÁ DE ACUERDO CON LAS NORMAS:
EN 809:1998/A1:2009 ; EN 55012:2007/A1:2009 ; EN 61000-6-1:2007

Certificado Nº: M8A 077367 0061 Rev.1
Test Report Nº: 705201167103-04
Ent. Resp.: TUV SUD Product Service GmbH-Alemania
Nº de la Entidad Responsable: 0123

30.09.2019

DISTRIBUIDO POR:

MADEIRA & MADEIRA, SA

P

DECLARAÇÃO DE CONFORMIDADE CE

FABRICADO EM P.R.C.

QUE A/O MÁQUINA/PRODUTO:

MOTOBOMBA

MODELO: WPS40-A

MODELO DE MOTOR: PT152F

MARCA: SAURIUM

PRODUZIDO/A NO ANO: 2019

SATISFAZ A DIRETIVA SEGUINTE:

DIRETIVA DE MAQUINARIA 2006/42/CE
DIRETIVA COMPATIBILIDADE ELETROMAGNÉTICA 2014/30/UE
DIRETIVA EURO V 2016/1628/EU

CONCORDA COM AS NORMAS:
EN 809:1998/A1:2009 ; EN 55012:2007/A1:2009 ; EN 61000-6-1:2007

Certificado Nº: M8A 077367 0061 Rev.1
Test Report Nº: 705201167103-04
Ent. Resp.: TUV SUD Product Service GmbH-Alemanha
Nº de la Entidad Responsable: 0123

30.09.2019

DISTRIBUÍDO POR:

MADEIRA & MADEIRA, SA

GB

EC DECLARATION OF CONFORMITY

MADE IN P.R.C.

THAT THE MACHINE/PRODUCT:

WATER PUMP

MODEL: WPS25-A

ENGINE MODEL: PT152F

BRAND: SAURIUM

PRODUCED IN THE YEAR: 2019

IS IN ACCORDANCE WITH THE:

MACHINE DIRECTIVE 2006/42/EC
ELECTROMAGNETIC COMPATIBILITY DIRECTIVE 2014/30/EU
EURO V DIRECTIVE 2016/1628/EU

COMPLIES WITH NORMS :
EN 809:1998/A1:2009 ; EN 55012:2007/A1:2009 ; EN 61000-6-1:2007

Certificate Nº: M8A 077367 0061 Rev.1
Test Report Nº: 705201167103-04
Notify Body: TUV SUD Product Service GmbH-Germany
Nº of Notify Body: 0123

30.09.2019

DISTRIBUTED BY:

MADEIRA & MADEIRA, SA

E

DECLARACIÓN CE DE CONFORMIDAD

HECHO EN P.R.C.

QUE EL/LA MÁQUINA/PRODUCTO:

MOTOBOMBA

MODELO: WPS25-A

MODELO DE MOTOR: PT152F

MARCA: SAURIUM

PRODUCIDO/A EN EL AÑO: 2019

SATISFACE LA DISPOSICIONE PERTINENTE SIGUIENTE:
LA DISPOSICIÓN DE MAQUINARIA 2006/42/CE
LA DISPOSICIÓN COMPATIBILIDAD ELECTROMAGNÉTICA 2014/30/UE
LA DISPOSICIÓN EURO V 2016/1628/EU

ESTÁ DE ACUERDO CON LAS NORMAS:
EN 809:1998/A1:2009 ; EN 55012:2007/A1:2009 ; EN 61000-6-1:2007

Certificado Nº: M8A 077367 0061 Rev.1
Test Report Nº: 705201167103-04
Ent. Resp.: TUV SUD Product Service GmbH-Alemania
Nº de la Entidad Responsable: 0123

30.09.2019

DISTRIBUIDO POR:

MADEIRA & MADEIRA, SA

P

DECLARAÇÃO DE CONFORMIDADE CE

FABRICADO EM P.R.C.

QUE A/O MÁQUINA/PRODUTO:

MOTOBOMBA

MODELO: WPS25-A

MODELO DE MOTOR: PT152F

MARCA: SAURIUM

PRODUZIDO/A NO ANO: 2019

SATISFAZ A DIRETIVA SEGUINTE:

DIRETIVA DE MAQUINARIA 2006/42/CE
DIRETIVA COMPATIBILIDADE ELETROMAGNÉTICA 2014/30/UE
DIRETIVA EURO V 2016/1628/EU

CONCORDA COM AS NORMAS:
EN 809:1998/A1:2009 ; EN 55012:2007/A1:2009 ; EN 61000-6-1:2007

Certificado Nº: M8A 077367 0061 Rev.1
Test Report Nº: 705201167103-04
Ent. Resp.: TUV SUD Product Service GmbH-Alemanha
Nº de la Entidad Responsable: 0123

30.09.2019

DISTRIBUÍDO POR:

MADEIRA & MADEIRA, SA

GARANTIA - GARANTÍA - WARRANTY

O consumidor goza dos direitos previstos no Decreto-Lei 84/2008, de 21 de Maio, e demais legislação aplicável, não sendo tais direitos afectados pela garantia. A garantia é gratuita, devendo o consumidor apresentar no local de venda o artigo acompanhado da prova da data de compra.

Em caso de falta de conformidade do bem com o contrato, o adquirente do bem que não o destine a uso profissional ("consumidor") tem direito a que a falta de conformidade seja reposta por meio de reparação, sem encargos relativos a despesas de transporte desde o local de venda, mão-de-obra e material, salvo se a reparação for devida a má utilização do equipamento ou tenham efectuadas reparações por pessoas estranhas aos centros de assistência técnica do importador, caso em que a garantia não é válida. A garantia deverá ser exercida no prazo de 60 dias a contar da data em que tenha sido detectada.

24 MESES-MONTHS

Uso Doméstico / Uso Doméstico / House Use

6 Meses para uso profissional ou compra de empresas
6 Meses para uso profesional o compra de empresas
6 Months for professional usage or company purchase

Referência Referencia Reference		Data Compra Fecha Compra Purchase Date	
Comprador Comprador Name			
Morada Dirección Address			
Localidade Ciudad City			
Revendedor Revendedor Seller	Carimbo Estampilla Stamp		

MADEIRA & MADEIRA IMPORTAÇÃO DE FERRAGENS E FERRAMENTAS, SA

MADEIRA®
MADEIRA & MADEIRA
IMPORTAÇÃO DE FERRAGENS E FERRAMENTAS, SA

Zona Industrial da Pedrulha, Lt 13
3050-183 Casal Comba * Mealhada - PORTUGAL
Telf. 351 231 200200 * Fax. 351 231 200201 - Telm. 351 91 9854879
Email: madeira@mader.pt * http://www.mader.pt

ASSISTÊNCIA TÉCNICA - ASISTENCIA TÉCNICA - TECHNICAL ASSISTANCE

PORTUGAL

SAURIUM
Telf. 351 231 200205 * Fax. 351 231 200206
Email: saurium@madeira-madeira.pt

Zona Industrial da Pedrulha, Lt 21 * 3050-183 Casal Comba * Mealhada - PORTUGAL
Telf. 351 231 200200 * Fax. 351 231 200201 - Telm. 351 91 9854879
Email: madeira@mader.pt

ESPAÑA

COMERCIAL DETROIT
Calle Las Moreras, Parcela 4, Nave 19
Pol. Ind. Camporrosso Sur * 28350 Ciempozuelos - MADRID - ESPAÑA
Telf. 91 134 50 43 * Móvil: 680 85 85 85 * Fax. 91 272 66 66
Email: detroit@comercialdetroit.com * http://www.comerciatroit.com