SET OF 2 DINING ARMCHAIRS NATERIAL ATHENA ALU SPUNPOLYESTER DARK GREY

3276007600155

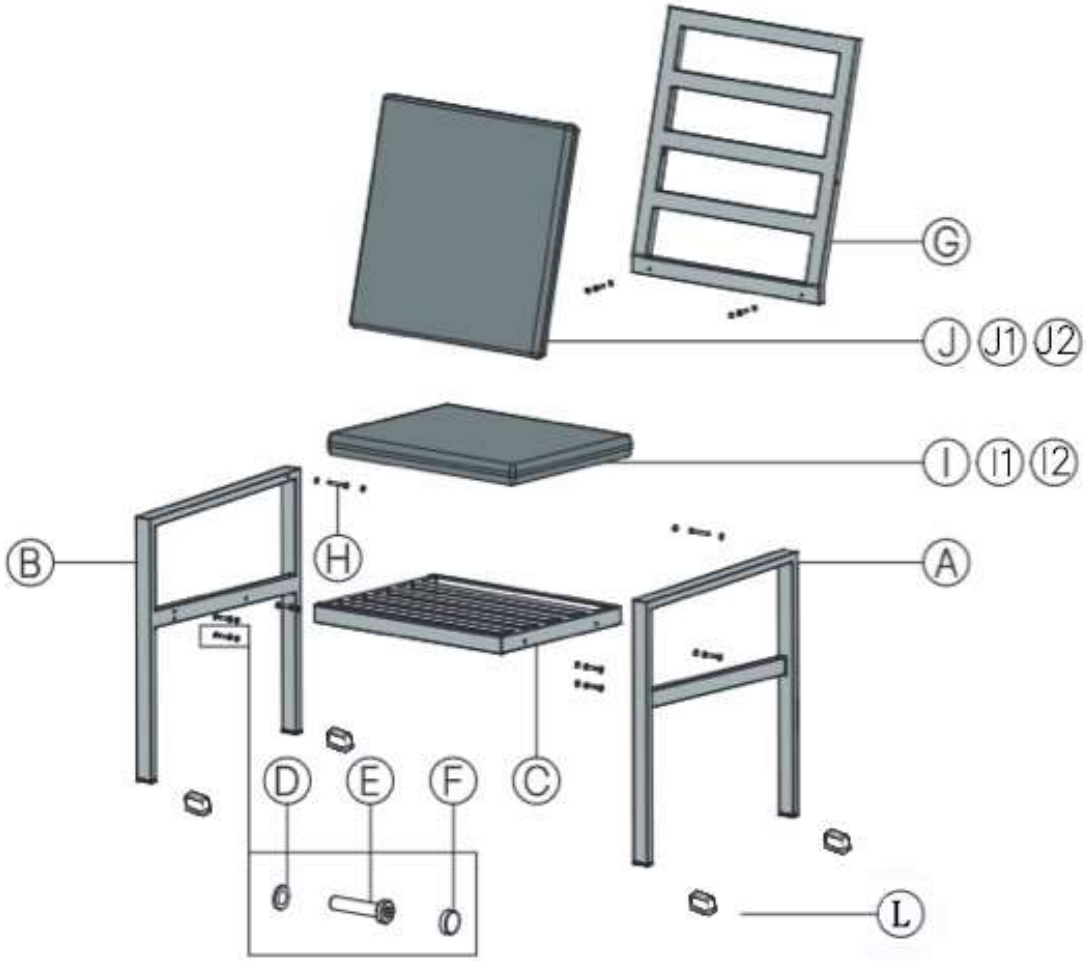

Part	Picture	Qty	Spare ref #
A		1	SPP332-0133
B		1	SPP332-0134
C		1	SPP332-0135
D		10	SPP332-0145
E		8	SPP332-0146
F		10	SPP332-0137
G		1	SPP332-0138
H		2	SPP332-0149
I	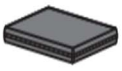	1	SPP332-0139
I1	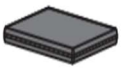	1	SPP332-0140
I2	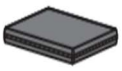	1	SPP332-0127
J		1	SPP332-0141
J1		1	SPP332-0142
J2		1	SPP332-0130
K		1	SPP332-0131
L		4	SPP332-0143