58

799

Com poster IKST 280

COMPOGREEN WOODY

≈280 L

PL Kompostownik,
EN Composter,
DE Komposter,
FR Bac à compost,
ES Compostador,
IT Cassetta per compostaggio,
NL Compostbak,
SE Komposterare,
FI Kompostori,
NO Kompostbeholder,
LT Komposteriai,
LV Komposttētājs,
EE Kompostimismahuti,
CZ Kompostér,
SK Kompostér,
HR Komposter,
SLO Kompostnik,
HU Komposztáló láda,
RO Compostator,
BG Контейнер за компост,
RU Компостер,
UA Компостер,
PT Compostor.

Prosperplast® plastic products

Producer:
Prosperplast 1 Sp. z o.o.
43-378 Rybarzowice
ul. Wilkowska 968
Polska
www.prosperplast.pl
Made in Poland

PP

IKST280

Assembly instructions - To assemble the product properly follow the step by step instructions.
Do not skip any of the steps! Instrukcja montażu - postępuj zgodnie z instrukcja krok po kroku.

SET CONTAINS:

Zestaw zawiera:

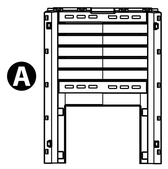

A x 2

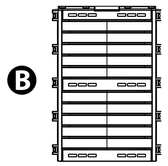

B x 2

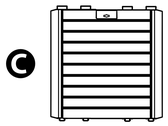

C x 1 - top

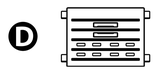

D x 2

PL Instrukcja montażu
EN Assembly instruction
DE Montageanleitung
FR Instructions de montage
ES Instrucciones de montaje
IT Istruzioni di montaggio
NL Montage instructie
SE Monterinsanvisningar
FI Asennusohjeet
NO Monteringsanvisning
LT Montavimo instrukcijos
LV Montāžas instrukcija
EE Paigaldusjuhend
CZ Návod montální
SK Návod na montáž
HR upute za montažu
SLO Navodila zasestavijanje
HU Szerelési utasítás
RO Instrucțiuni de asamblare
BG Инструкция за монтаж
RU Инструкция по сборке
UA Інструкція з монтажу
PT Manual de Montagem

Prosperplast® plastic products

step 1.

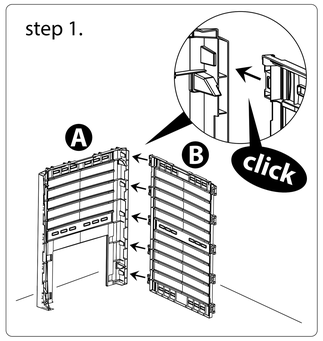

step 2.

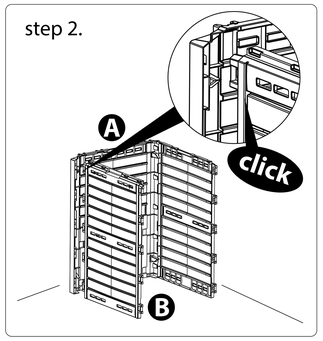

step 3.

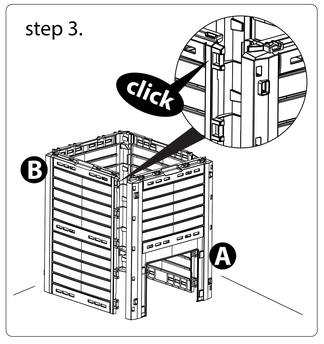

step 4.

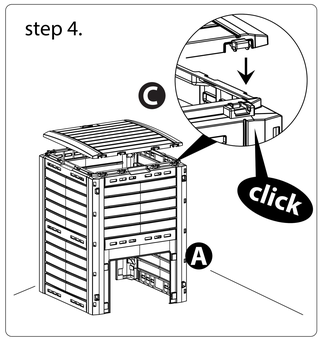

step 5.

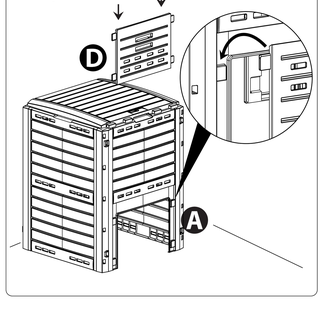

≈280 L

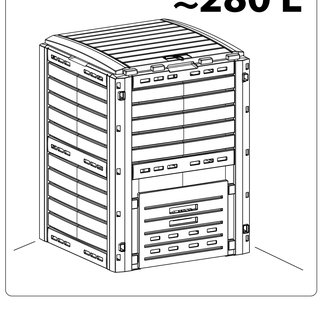

Com poster IKST 280

COMPOGREEN WOODY

Prosperplast® plastic products

Com poster IKST 280

Prosperplast® plastic products

COMPOGREEN WOODY

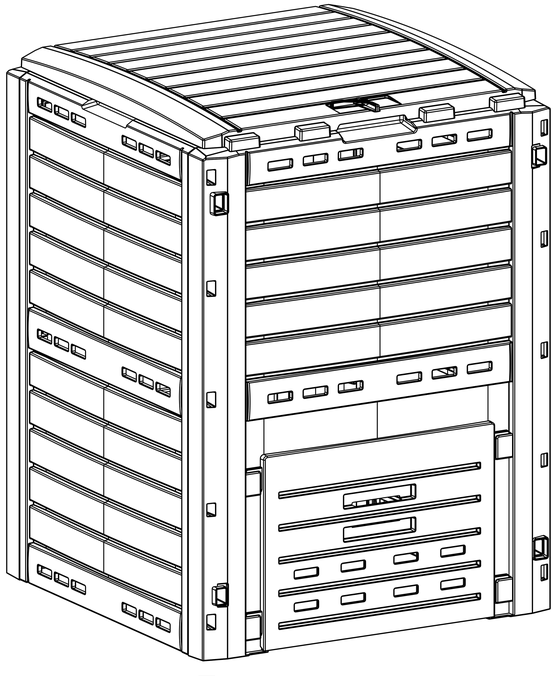

≈280 L

58

111

598

113

596