SOFA END TABLE NATERIAL ATHENA FULL ALU DARK GREY

3276007600223

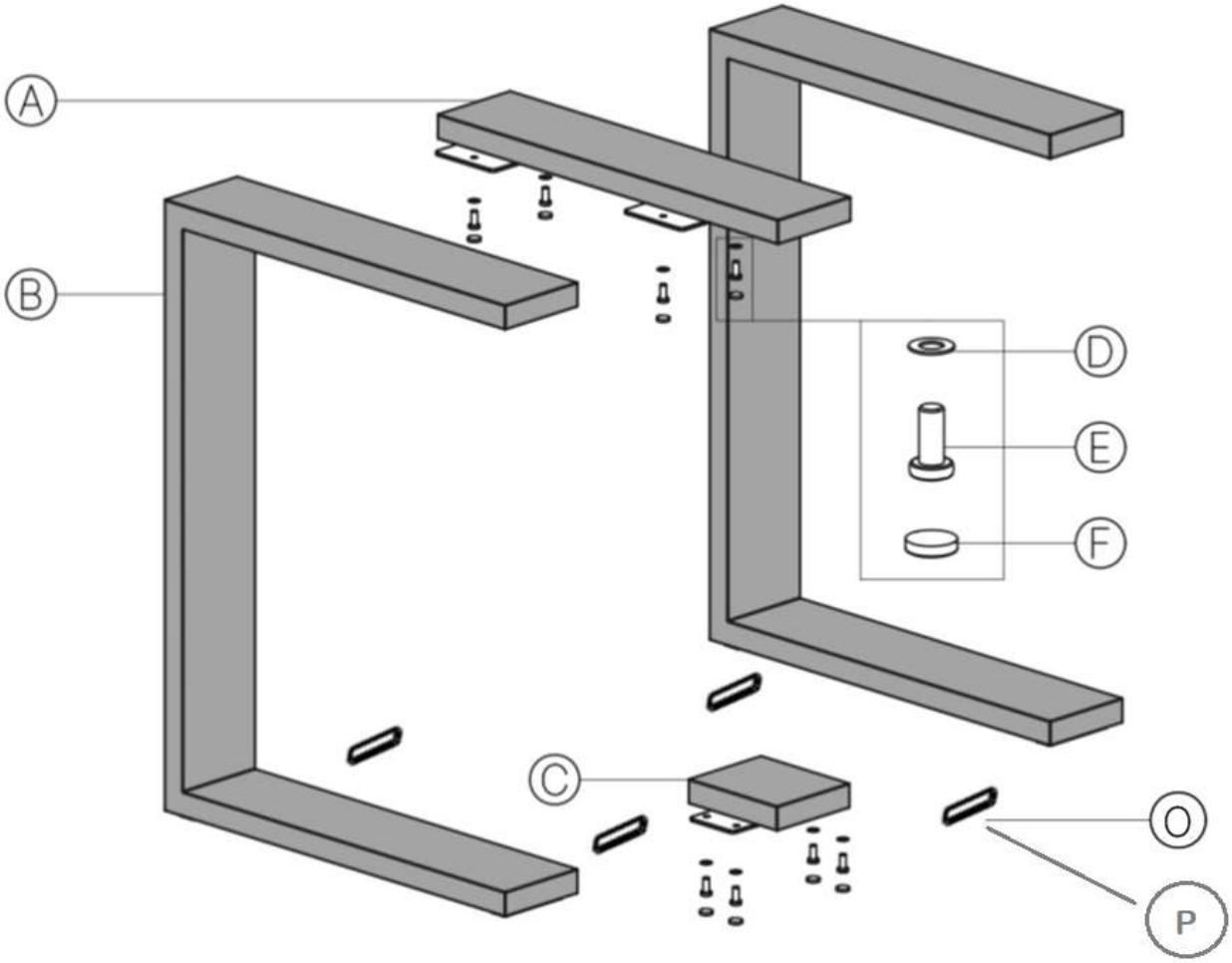

Part	Picture	Qty	Spare ref #
A		1	SPP332-0192
B		2	SPP332-0193
C		1	SPP332-0194
D		8	SPP332-0118
H		8	SPP332-0122
F		8	SPP332-0120
N		1	SPP332-0102
O		4	SPP332-0103
P		8	SPP332-0105