AMCA

WINDY

13

x 2

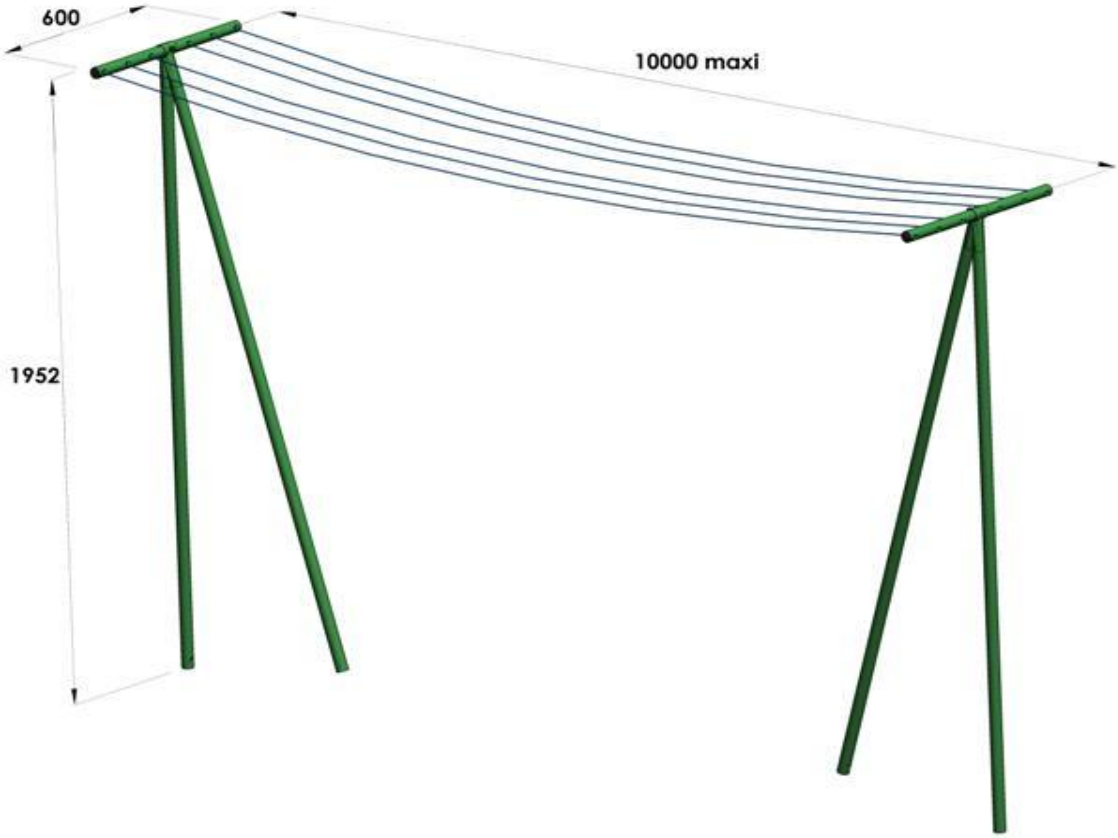

WINDY

Ref. J-960000P36

= 1H

Notice de Montage: lire ces instructions avant utilisation, s'y conformer et les garder comme références.
FR **Attention ! Réservé à un usage familial en extérieur. Scellement béton impératif.**

Instruction manual: read these instructions before use, follow them and keep them for reference.
EN **Warning ! Only for domestic outdoor use. Must be fixed in concrete.**

Montage und Wartungs Anweisungen: Dokument vor der Nutzung lesen und zum späteren Nachschlagen Aufbewahren.
DE **Achtung! Nur für den Hausgebrauch im Freien, mus unbedingt einbetoniert werden.**

Montaje instructie: lees voor gebruik de gebruiksaanwijzing, volg deze op en houd deze binnen handbereik.
NL **Waarschuwing ! Alleen privé gebruik buitenshuis. Het is noodzakelijk te bevestigen met grondankers.**

Istruzioni per il montaggio: leggere le istruzioni prima dell'uso, attenersi ad esse e conservarle per riferimento.
IT **Attenzione! Riservato per uso famigliare in casa. Tenuta imperativo concreto.**

Instrucciones de instalación: leer las instrucciones, seguirlas y conservarlas como referencia.
ES **¡Advertencia! Reservado para uso privado en casa. Sellado imperativo concreto.**

Instruções de utilização : ler as instruções e guardá-las como referência.
PO **Aviso ! Apenas para uso doméstico. O chumbamento é imperativo.**

Madame, Monsieur,

FR

Nous tenons à vous féliciter et à vous remercier pour l'acquisition de cet étendoir à linge conçu et réalisé par **TRIGANO JARDIN**. Pour qu'il soit utilisé dans les meilleures conditions possibles de sécurité, nous vous demandons d'accorder toute votre attention aux différents conseils ci-dessous et de vous reporter aux figures correspondantes qui se situent dans les pages suivantes. Conservez soigneusement cette notice de montage qui peut vous être utile dans l'avenir. Afin de bénéficier d'une garantie optimale, merci d'enregistrer votre produit sur notre site internet **www.triganojardin.com**. Vous pourrez y adresser vos remarques et observations. Sachez que nous y serons très attentifs.
Avec nos remerciements et nos sentiments dévoués.

La Société TRIGANO JARDIN
Michel ESNAULT,
Directeur Général.

Sécurité

ATTENTION ! Réservé à un usage familial, sous la responsabilité et la surveillance d'un adulte. Ce produit est uniquement destiné à l'habitat individuel privé.

ATTENTION ! Il est interdit d'utiliser les fils d'étente dans des situations non conformes à l'utilisation décrite dans l'onglet « utilisation », notamment comme un jeu présentant des risques de strangulation.

Installation

(Fig. N°1)

1) L'installation d'un tel produit peut être proscrite, et/ou la mise en vue de linge domestique est parfois soumise à réglementation. Veuillez vous renseigner auprès de la Mairie de votre commune, et auprès de votre bailleur privé ou public (si vous êtes locataire de votre logement).

2) Cet article doit être installé sur un terrain plat et horizontal (pente inférieure à 2%). Réservez une zone de sécurité de 2 mètres, plus particulièrement si un ou plusieurs jeux de plein air sont à proximité, afin que les utilisateurs de ces jeux ne puissent heurter les utilisateurs de cet étendoir (voir Fig. N°1) ; éloignez votre article de toute structure ou obstacle tel qu'une barrière, un garage, une maison, des branches d'arbre, ou des câbles électriques.

3) Le produit doit être scellé dans des blocs de béton. Les dés béton ainsi réalisés ne devront pas dépasser du sol afin d'éviter tout risque de trébuchement. Idéalement, il faut recouvrir le béton de 5 cm de terre meuble (Voir Fig. N°2).

4) Orientez-le correctement en fonction du vent et du soleil.

Montage

Le montage doit être effectué par 2 adultes. Lisez attentivement la notice avant de commencer le montage. Respectez très précisément les instructions dans l'ordre où celles-ci sont données.

Utilisation

(Fig. N°2)

Cet étendoir à linge est uniquement destiné à l'étente et le séchage de produits textiles domestiques. Veillez à respectez le poids maximum de linge mouillé indiqué (voir Fig. N°2).

Maintenance

Veuillez garder impérativement la notice de montage, qui vous sera utile pour l'entretien de votre produit.

IMPORTANT ! A intervalles réguliers au cours de l'année :
• contrôlez régulièrement que les parties scellées dans le béton ne présentent pas de jeu, ce qui pourrait altérer la solidité des piquets d'étente lors des charges répétées des fils.
• vérifiez le bon serrage de tous les écrous, vis et des systèmes de fixation des agrès, les resserrer si nécessaire afin de prévenir des risques de chute de certaines pièces;
• vérifiez l'état de la structure, des fils (qui peuvent s'user et se sectionner), des bouchons de tube ou des arêtes vives ; changez ceux-ci à la moindre apparition de dégradation, et neutralisez les bords agressifs.
• dès l'apparition de traces de rouille, les traiter avec un produit "adéquat" ;

À défaut de procéder à toutes ces vérifications et remises en état éventuelles, le produit peut se dégrader prématurément et constituer un danger.

SAV

Il n'est pas possible de modifier le produit d'origine (par exemple l'ajout d'un accessoire). Seules, les pièces de rechange TRIGANO JARDIN doivent être utilisées. Pour toute de demande de pièces de rechange, merci d'adresser votre demande avec les références des pièces par email : sav.amca@trigano.fr.

TRIGANO JARDIN
Le Boulay
41170 CORMENON - FRANCE

Mevrouw, mijnheer,

NL

U heeft zojuist een droogrek gekocht **TRIGANO JARDIN**. Wij willen u graag gelukwensen en bedanken voor uw keuze. Om het toestel zo verantwoord mogelijk te gebruiken, moet u onderstaande adviezen zorgvuldig in acht nemen. Deze brief en de montagehandleiding kunnen later van pas komen. Bewaar ze zorgvuldig zodat u ze zonodig opnieuw kunt raadplegen. Indien u aanvullende informatie wilt, kunt u ons adres in deze documenten terugvinden. Hartelijk dank en vriendelijke groeten.

La Société TRIGANO JARDIN
Michel ESNAULT,
Directeur Général.

Veiligheid

LET OP! Onze producten zijn uitsluitend ontworpen voor een gebruik thuis, onder de verantwoordelijkheid en het toezicht van de ouders. Zij zijn bestemd voor een gebruik buitenshuis.

Installatie

1) Om wankelen en omvallen te voorkomen, moet het toestel op een vlak en horizontaal terrein worden geplaatst (hellingshoek kleiner dan 2%).
Houd rond het toestel voldoende ruimte vrij. Houd het artikel uit de buurt van structuren en obstakels, zoals hekken, een garage, een huis, boomtakken, en elektriciteitskabels. (Zie afb. 1)

2) Moet dit product in betonblokken. De aldus gemaakte betonblokken mogen niet boven de grond uitsteken om het risico van struikelen te voorkomen. Bedek de betonblokken met 5cm losse aarde.

Montage

Het toestel moet door 2 volwassenen worden gemonteerd. Lees de handleiding aandachtig, voordat u met monteren begint. Houd u stipt aan de instructies en de volgorde ervan.

Gebruik

Dit droogrek is uitsluitend bestemd voor het uithangen en drogen van huishoudelijk textiel. Gelieve het maximum toegestane gewicht voor nat wasgoed in acht te nemen (zie afb. 2).

Onderhoud

U moet de montagehandleiding zorgvuldig bewaren, u heeft hem nodig voor het onderhouden

• Controleer regelmatig of alle moeren, schroeven en bevestigingen van het schommeltuig goed vastzitten, om loslaten te voorkomen
• Controleer de droogrek, de waslijnen.
•Zodra de constructie roestverschijnselen begint te vertonen, moet u die met een "geschikt" product behandelen.

Indien deze controles en eventuele herstellingen niet uitgevoerd worden, kan het toestel omvallen en gevaar opleveren.

Wisselstukken

Bewaar de gebruiksaanwijzing zorgvuldig, deze zal nuttig zijn voor het onderhoud van uw produkt.

TRIGANO JARDIN
Le Boulay
41170 CORMENON - FRANCE

Fig. 1

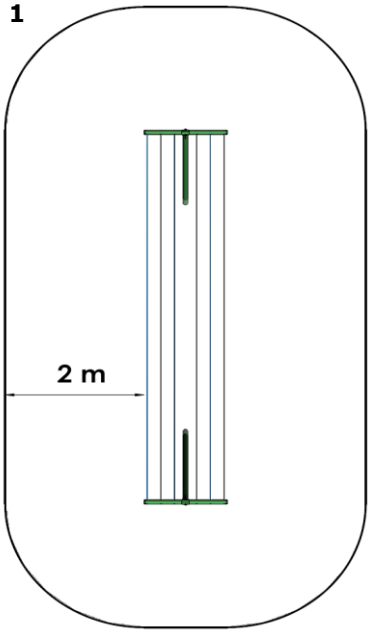

Fig. 2

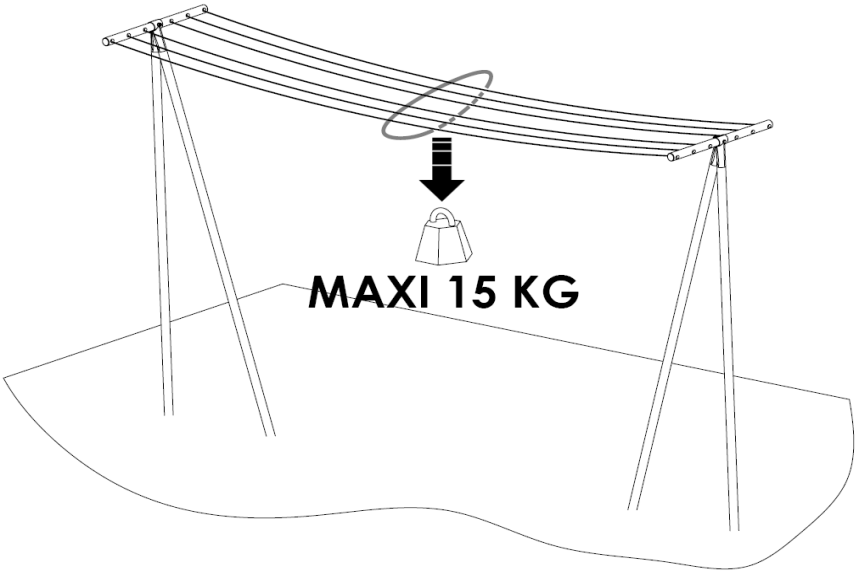

Fig. 3

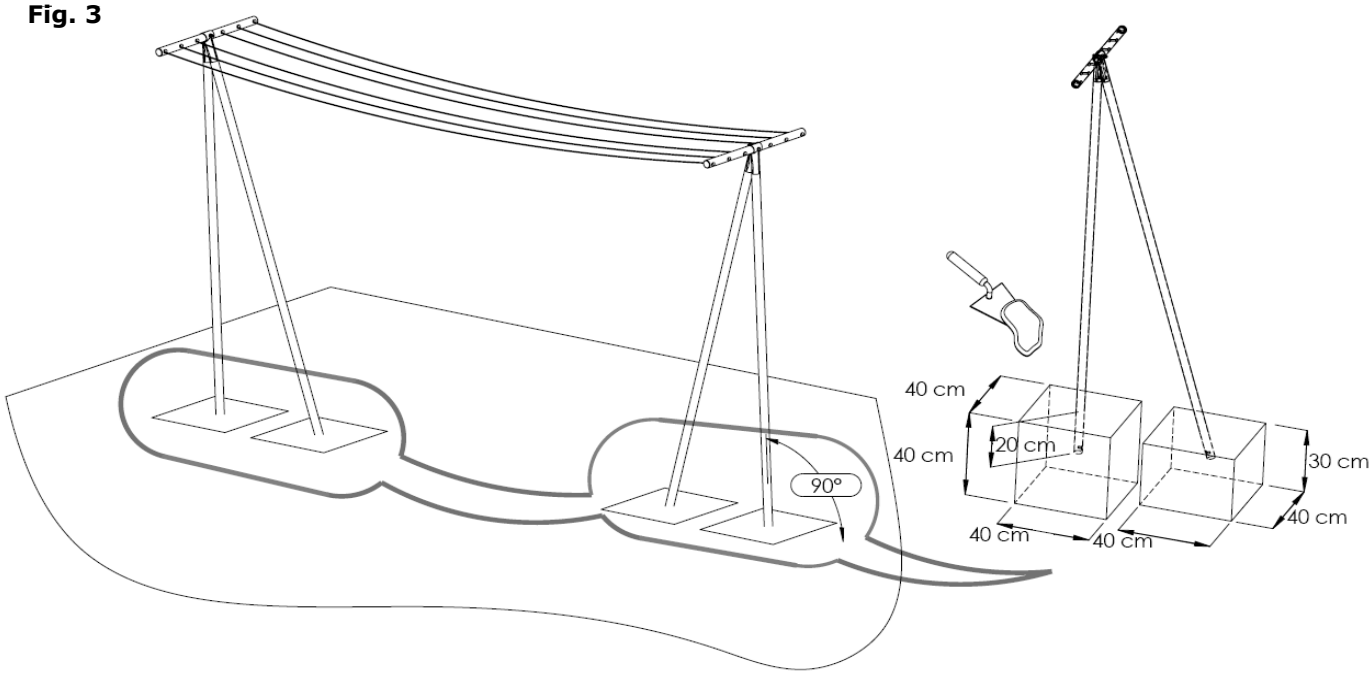

Fig. 3		Ref. J-960000p15			Ref. J-960000p15
TH Ø8x55 121 121		2		Ø35 - 122 633	4
Ø8 121 603		2		122 663	2
Ø8 121 508		2		150 161 65	2
150 160 65					4

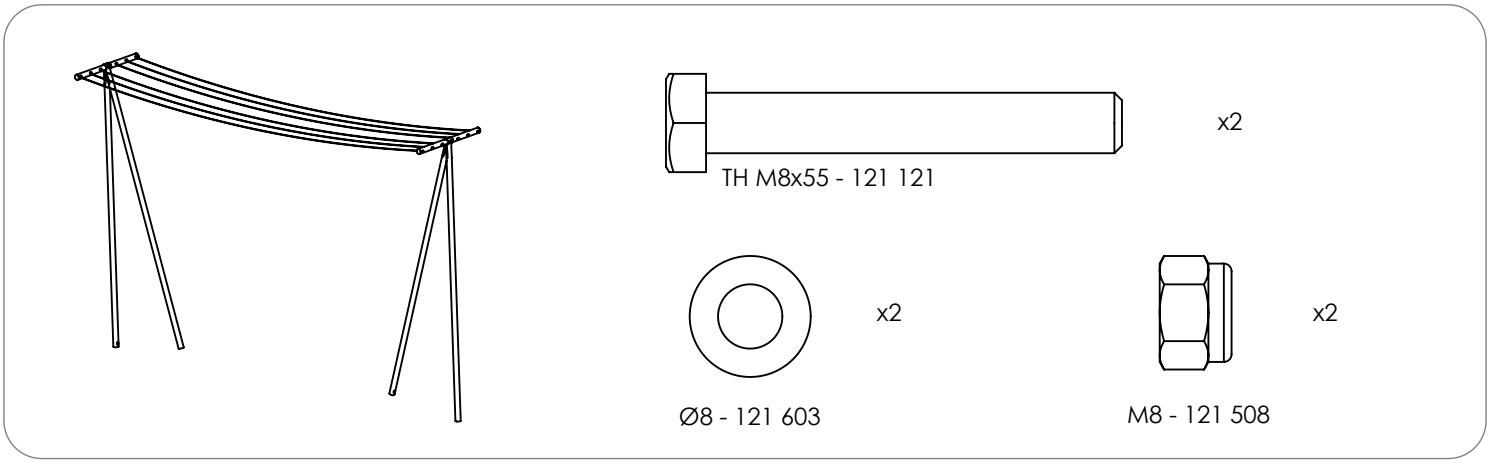
x2
TH M8x55 - 121 121
x2
Ø8 - 121 603
x2
M8 - 121 508

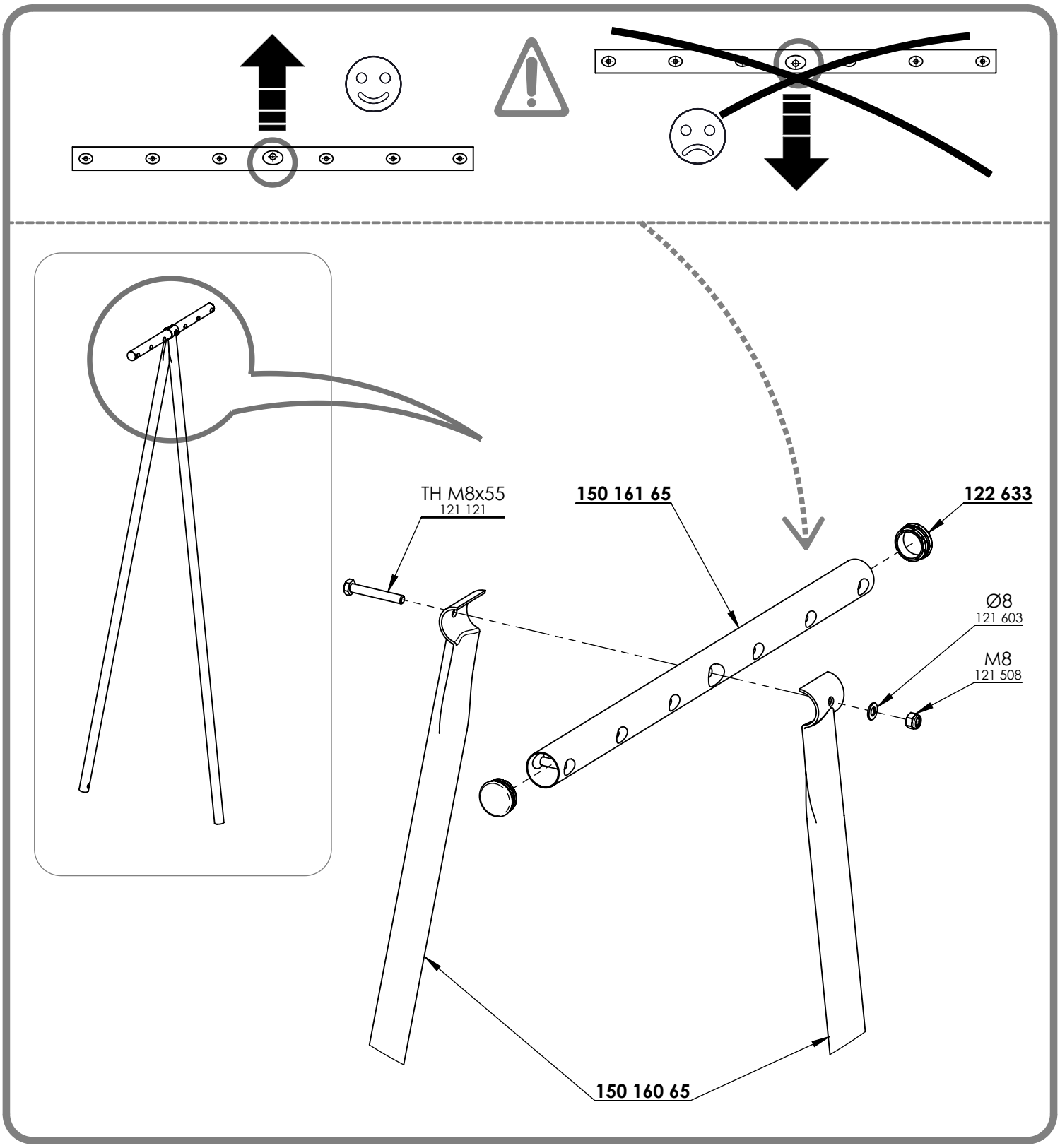
TH M8x55
121 121
150 161 65
122 633
Ø8
121 603
M8
121 508
150 160 65