148 mm

148 mm

148 mm

210 mm

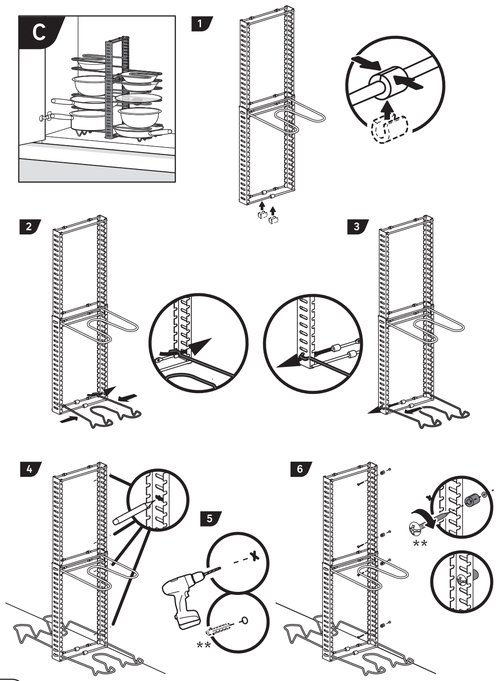

5

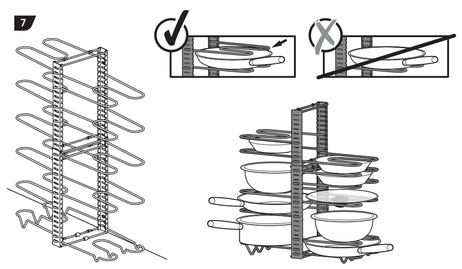

FR ORGANISEUR EXTENSIBLE POUR POÊLES ET COUVERCLES. Acier. *Garantie 10 ans. Contient 1 unité.

ES ESTANTE ORGANIZADOR DE SARTENES Y TAPAS EXTENSIBLE. Acero. *Garantía 10 años. Contiene 1 unidad.

PT SUPORTE EXTENSÍVEL PARA FRIGIDEIRAS E TAMPAS. Aço. *Garantia 10 anos. Contém 1 unidade.

IT PORTAOGGETTI ESTENSIBILE PER PADELLE E COPERCHI. Acciaio. *Garanzia 10 anni. Contiene 1 unità.

EL ΕΠΕΚΤΑΣΙΜΗ ΣΧΑΡΑ ΟΡΓΑΝΩΣΗΣ ΤΗΓΑΝΙΩΝ ΚΑΙ ΚΑΠΑΚΙΩΝ. Χάλυβας. *Εγγύηση 10 ετών. Περιέχει 1 μονάδα.

PL REGULOWANY STOJAK NA PATELNIE I POKRYWKI. Stal. *Gwarancja 10 lat. Zawiera 1 sztukę.

UA 4 ОРГАНІЗАТОР ДЛЯ КАСТРУЛЬ І КРИШОК, ЩО РОЗШИРЮЄТЬСЯ. Сталь. *Гарантія 10 років. Містить 1 одиницю.

RO SUPORT EXTENSIBIL PENTRU ORGANIZARE TIGĂI ȘI CAPACE. Oțel. *Garanție 10 ani. Conține 1 unitate.

BR PRATELEIRA ORGANIZADORA DE PANELAS E TAMPAS EXPANSÍVEL. Aço. *Garantia 10 anos. Contém 1 unidade.

EN EXPANDABLE PANS AND LIDS ORGANIZER. Steel. *Guarantee 10 years. Contains 1 unit.

FR IT

PAP

Supplier reference : CT-KA013
87823036

ADEO Services, 135 rue Sadi Carnot - CS 00001 - 59790 RONCHIN - FRANCE.

UA. Імпортер: ТОВ "Леруа Мерлен Україна", 04201 Україна, м.Київ, вул. Полярна 17А, +380 44 498 46 00. Імпортер приймає претензії від споживачів щодо товару, а також проводить його ремонт, технічне і гарантійне обслуговування.

BR. LEROY MERLIN COMPANHIA BRASILEIRA DE BRICOLAGEM CNPJ: 01.438.786/0001-05. Rua Pascoal Pais, nº. 525, 6° andar cj 61 a 64, Vila Cordeiro, São Paulo -SP. CEP: 04583-060 CALM (Central de Atendimento Leroy Merlin) Capitais 4429-5249 Demais Regiões 0800-0205539. Razão de validade: indeterminada. Produto não perecível. Manter em ambiente seco.

ZA. Imported by Adeo South Africa (PTY) LTD T/A Leroy Merlin, Hosted in Leroy Merlin Fourways Store, 35 Ross Street, Witkoppen Ext 92, Sandton, 2191 Johannesburg, Gauteng, South Africa. Tel: +27 10 493 8000 – Email: contactaleroymerlin.co.za.

CN. Jiangmen Cato Metal Products Co.,Ltd. (No. 2 Production Workshop) No.1 YeXing 3 Road Hui Cheng Town Xin Hui Area Jiangmen City.

Made in China / Pays de origine : China

DELINIA

10 YEAR Guarantee*

DELINIA ID

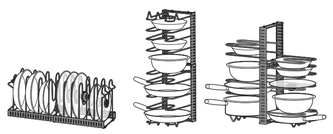

EAN: 3276007654516

2023/08-V04

FR Manuel d'Instructions
IT Manuale di Istruzioni
UA Інструкція З Експлуатації
ES Manual de Instrucciones
EL Εγχειρίδιο Οδηγιών
RO Manual de Instrucțiuni
PT Manual de Instruções
PL Instrukcja Obsługi
BR Manual de Instruções
EN Instructions Manual

FR À fixer au mur. **Utiliser des vis, rondelles et chevilles adaptées au type de matériau de votre mur. Celles-ci ne sont pas incluses.

ES Para fijar a la pared. **Utilice tornillos, arandelas y tacos adecuados para el material de la pared. El producto no incluye la tornillería ni los tacos de sujeción.

PT Para fixar à parede. **Utilize parafusos, anilhas e buchas adaptadas ao tipo de material da sua parede. Estes elementos de fixação não estão incluídos.

IT Da fissare alla parete. **Utilizzare viti, rondelle e pernotti (non inclusi) adeguati al tipo di materiale della vostra parete. (non inclusi)

EL Στερέωση σε τοίχο. **Χρησιμοποιήστε καταλλήλες βίδες, ροδέλες και σύνδεσμο με το υλικό της τοιχοποιίας σας. Το υλικό αυτό δεν περιλαμβάνονται.

PL Do montażu ściennego. **Użyj śrub, podkładek i kołków odpowiednich do rodzaju ściany. Elementy te nie są dołączone do zestawu.

UA Монтувати на стіну. **Використовуйте відповідні до типу стіни гвинти, шайби та штифти. Вони не постачаються в комплекті.

RO Se va fixa pe zid. **Utilizați șuruburi, șaibe și diblu adaptate tipului de material a peretelui. Acestea nu sunt incluse.

BR Para fixar à parede. **Use parafusos, arruelas e cavilhas adaptadas ao tipo de material da sua parede. Esses acessórios de fixação não estão incluídos.

EN Secure to the wall. **Use screws, washers and plugs suited to the type of material of your wall. These are not included.

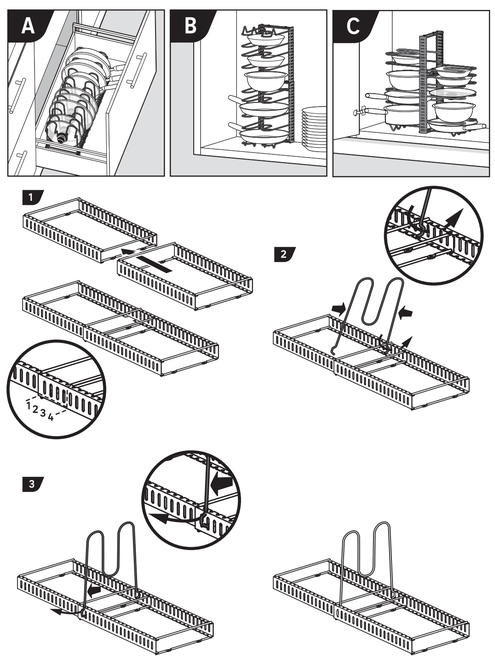

2

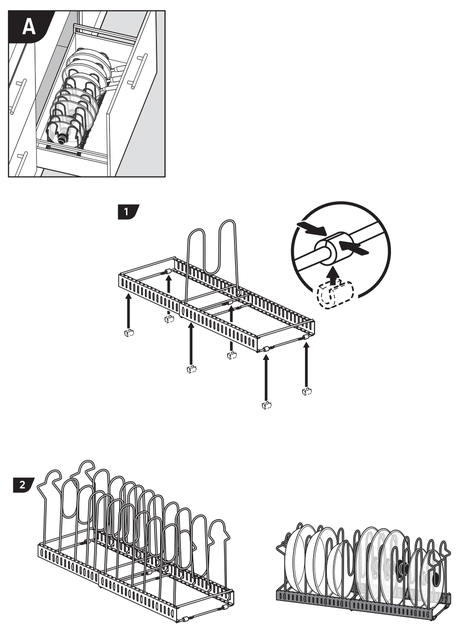

3

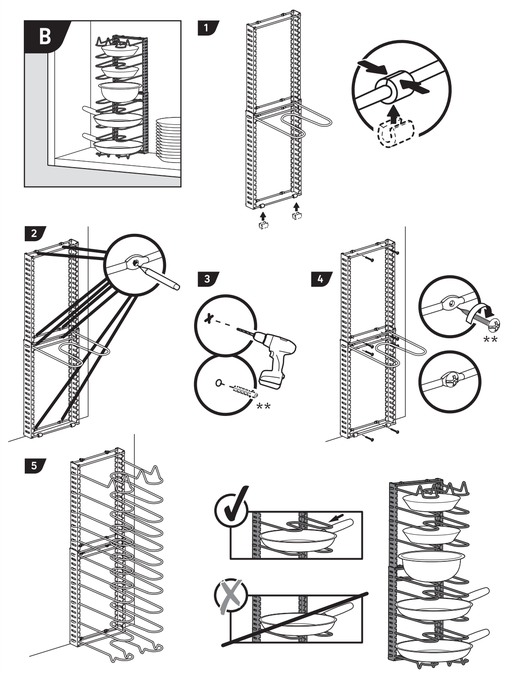

4