Lexman

5 YEARS GUARANTEE*

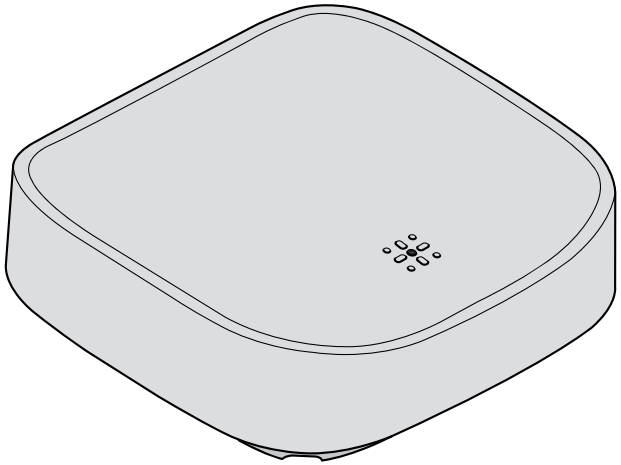

FR **Détecteur de fuite connecté**

ES **Sensor de fugas conectado**

PT **Detector de fuga água conectado**

IT **Rilevatore di perdite connesso**

PL **Inteligentny detektor wycieków**

RO **Senzor inteligent de scurgere**

EL **Συνδεδεμένος ανιχνευτής διαρροών**

EN **Smart leak sensor**

EAN code : **3276007394108**

FR Manuel d'Instructions

PT Manual de Instruções

PL Instrukcją Obsługi

EL Εγχειρίδιο Οδηγιών

ES Manual de Instrucciones

IT Manuale di Istruzioni

RO Manual de Instrucţiuni

EN Instructions Manual

2023/05-V12

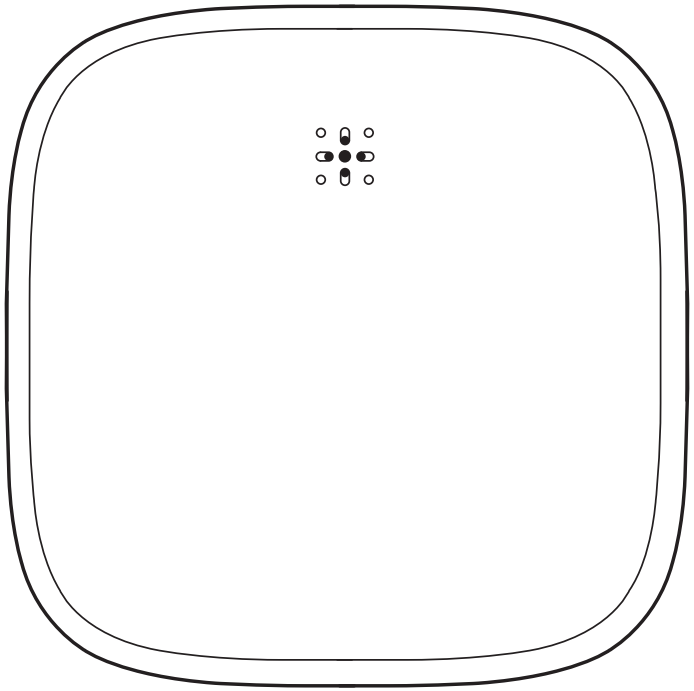

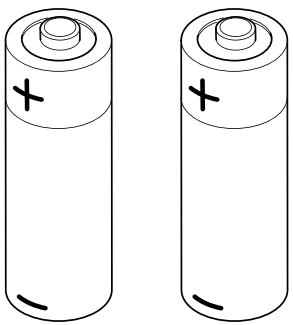

FR

IMPORTANT : Ce produit nécessite une box ENKI pour fonctionner

MISE EN ROUTE

Étape 1
Ouvrez l'application ENKI et connectez-vous.

Étape 2
Dans l'onglet "*mes objets*", cliquez sur le bouton "*+* ".

Étape 3
Sélectionnez la marque LEXMAN et choisissez le produit dans la liste.

Étape 4
Suivez les instructions décrites sur les écrans de l'application.
L'App ENKI reconnaîtra automatiquement votre objet.

Description du produit

Placez le détecteur au sol dans une salle de bain, une buanderie, sous un évier, etc, et soyez immédiatement averti en cas de fuite d'eau, de débordement, de remontée d'eau.

DESCRIPTION DU PRODUIT

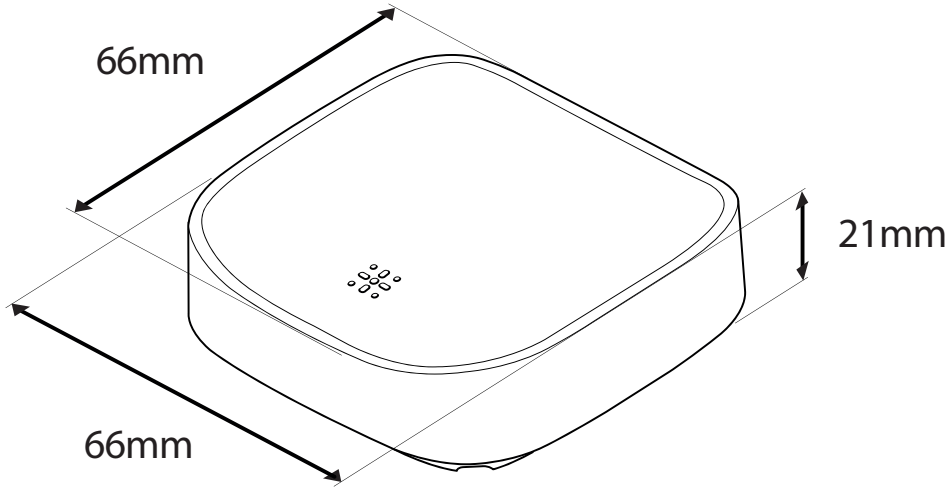

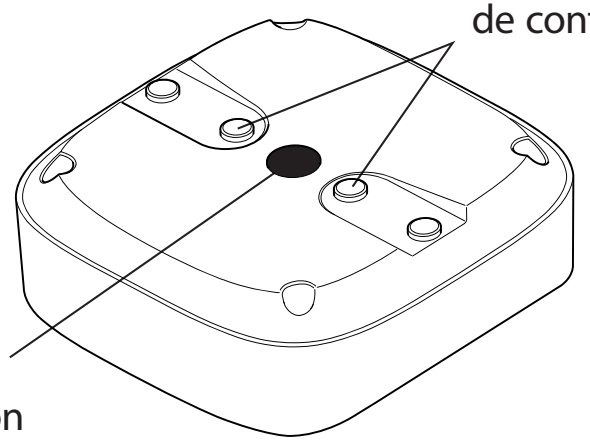

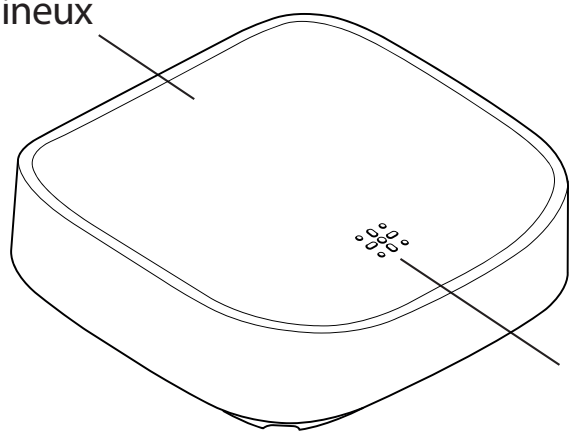

APPAIRAGE ET RÉINITIALISATION

Apparairage

Le capteur sera en état d'appairage lors de la première mise sous tension. Cela entraînera un clignotement une fois par seconde pendant 3 minutes. Si le capteur s'appaire avec succès, le voyant cessera de clignoter puis restera allumé pendant environ 10 secondes. Si l'apparairage échoue dans les 3 minutes, le voyant cesse de clignoter et s'éteint.

Réinitialisation

1. Appuyez sur le bouton de réinitialisation et maintenez-le enfoncée pendant environ 3 secondes, puis la LED se met à clignoter rapidement.
2. Relâchez le bouton de réinitialisation et le capteur sera réinitialisé aux paramètres d'usine.

La LED clignote une fois par seconde : le produit est de nouveau prêt pour l'appairage.

Alerte via l'App, batterie faible.

Placez le détecteur au sol.

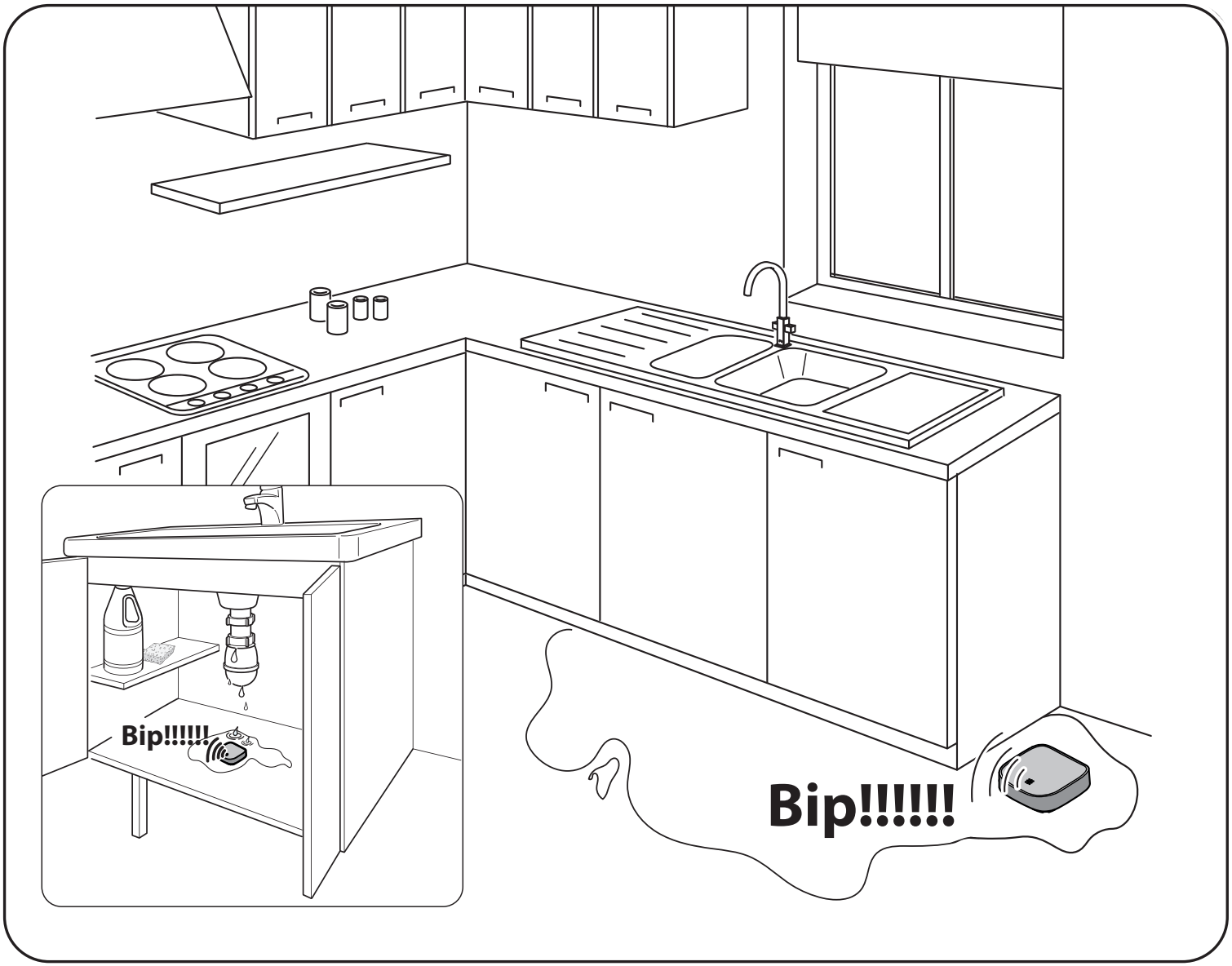

Placez le détecteur au sol.

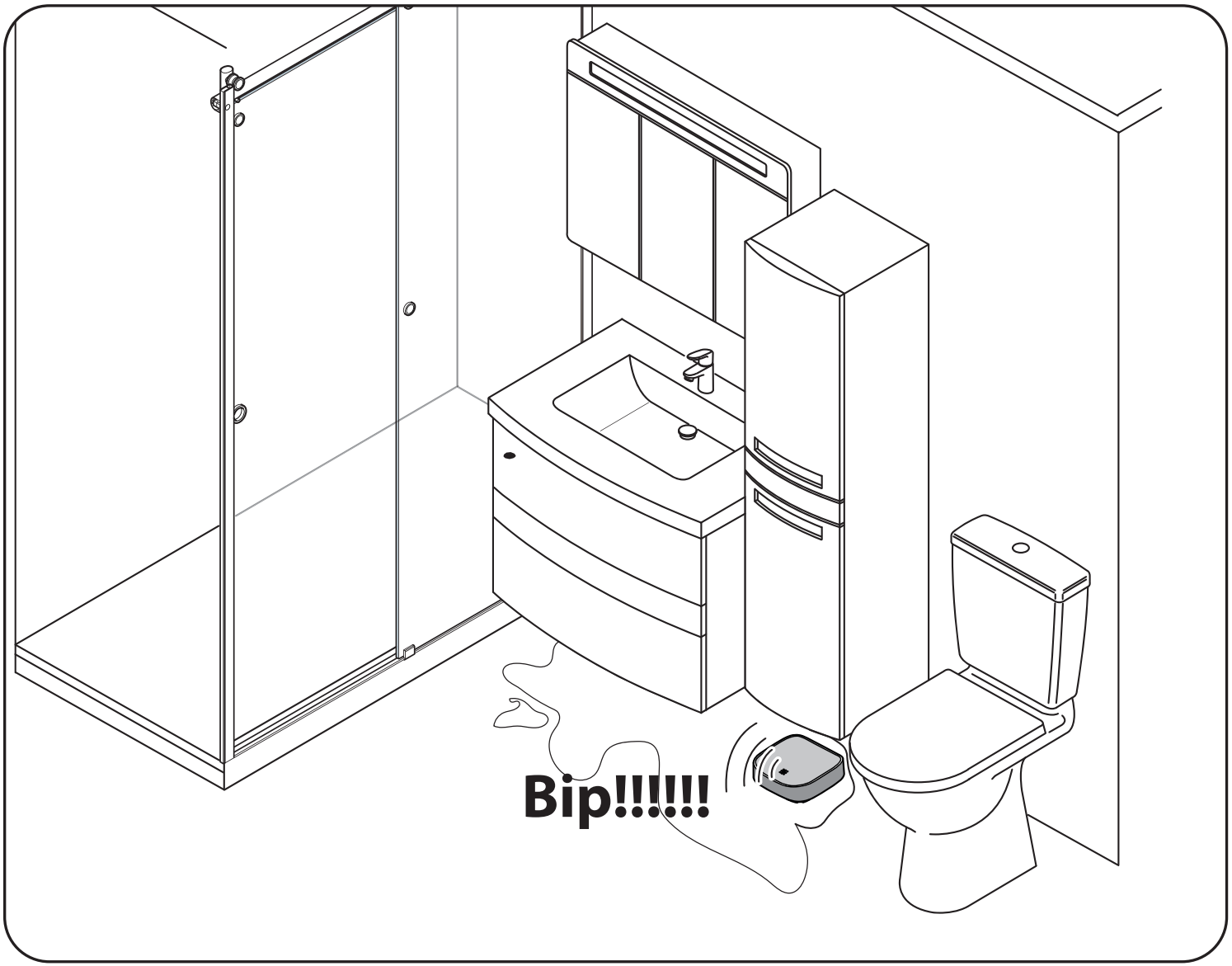

Spécifications	
Bande de fréquence	**2405 - 2480 MHz**
Durée de vie de la pile	**5 ans**
Température de fonctionnement	**-10°C - 45°C**
Humidité de fonctionnement	**Jusqu'à 85% sans condensation**
Température de stockage	**-20°C - 60°C**
Type de pile	**AAA**
Valeur IP	**IP54**
Protocole	**Zigbee 3.0**
ajouter Emission radio maximum	**20dBm**

– Ce produit ne doit être utilisé qu’en intérieur.
– Ce produit contient une pile au lithium

Gardez les piles neuves et usagées hors de portée des enfants.
Si la pile est avalée, elle peut provoquer de graves brûlures internes en seulement 2 heures, et cela peut conduire à la mort.
Consultez immédiatement un médecin en cas d’ingestion.

– Retirez la pile et conservez-la en lieu sûr si vous n’utilisez pas le produit pendant une longue période.
– Si le compartiment à pile ne fonctionne pas correctement, cessez d’utiliser le produit.
– Risque d’explosion si la pile est mal placée.
– Remplacez la pile, uniquement par une pile de même type uniquement.
– La pile ne doit pas être exposée à une chaleur excessive, telle que le soleil, le feu, etc.
– Afin de ne pas affecter la performance de détection, ne placez aucun objet à proximité du produit.
– Tout matériau entre le produit et la box ENKI réduit la distance de fonctionnement (principalement : mur de béton armé, mur béton, surfaces métalliques). Prenez cela en compte pour défi nir le positionnement de votre produit.
– Si vous devez nettoyer le produit, utilisez un chifon on doux.
– N'exposez pas la batterie à une pression d'air extrêmement basse qui peut entraîner une explosion ou une fuite de liquide inflammable ou de gaz

REMPLACEMENT DE LA PILE

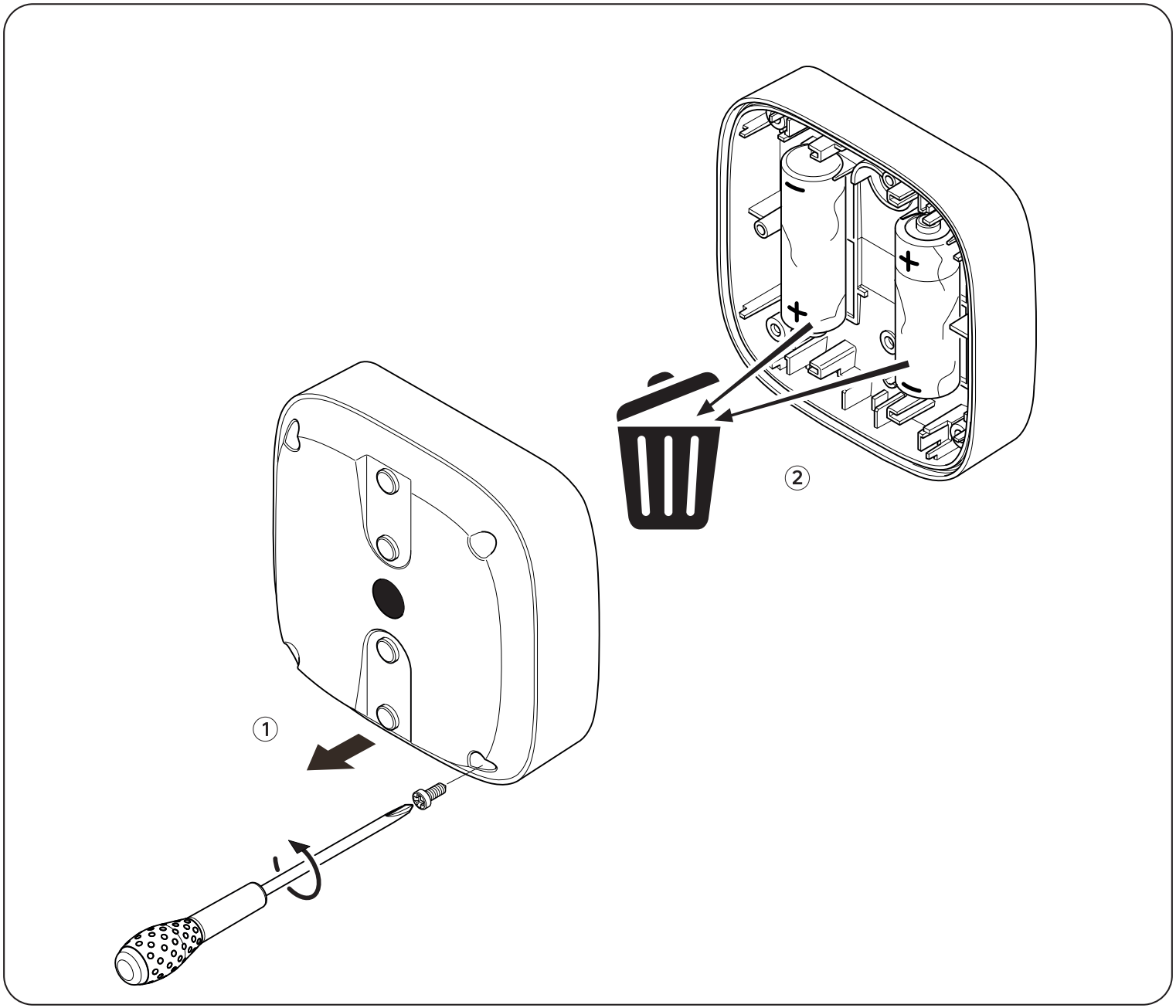

ES

IMPORTANTE: Este producto necesita una caja ENKI para funcionar.

PUESTA EN MARCHA

Paso 1
Abra la aplicación ENKI y conéctese.

Paso 2
En la pestaña “mis objetos”, haga clic sobre el botón “+”.

Paso 3
Seleccione la marca LEXMAN y elija el producto en la lista.

Paso 4
Siga las instrucciones descritas en las pantallas de la aplicación.
La App ENKI reconocerá automáticamente su objeto.

Descripción del producto

Coloque el sensor de fugas en el suelo de un cuarto de baño, de un lavadero, debajo de un fregadero, etc., y será avisado de inmediato en caso de fuga, de desbordamiento o de crecida de agua.

DESCRIPCIÓN DEL PRODUCTO

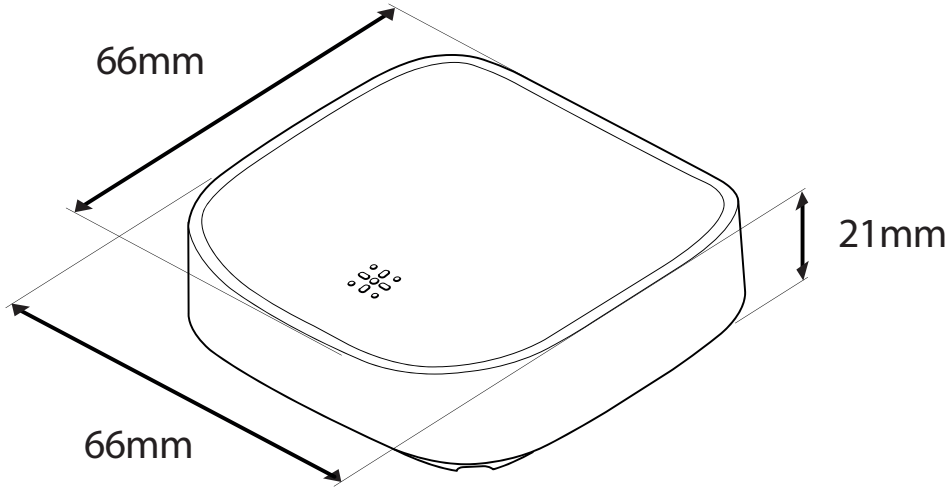

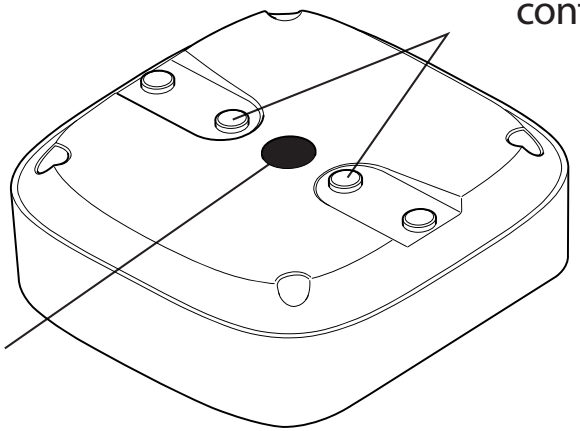

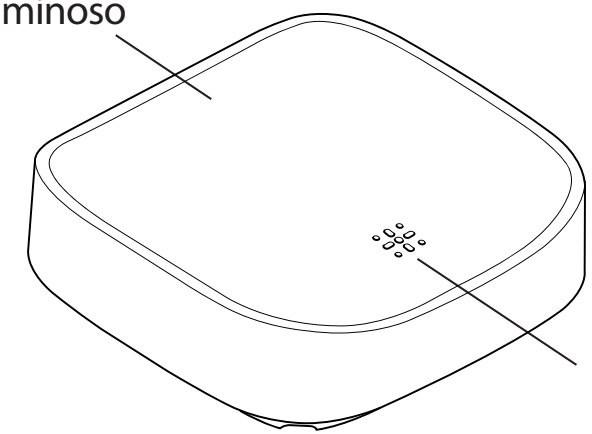

EMPAREJAMIENTO Y REINICIO

Emparejamiento

El sensor estará emparejado cuando se encienda por primera vez. Esto provocará un parpadeo por segundo durante 3 minutos. Si el sensor se empareja correctamente, el indicador dejará de parpadear y permanecerá encendido durante aproximadamente 10 segundos. Si el emparejamiento falla durante los 3 minutos, el indicador dejará de parpadear y se apagará.

Réinitialisation

1. Pulse el botón de reinicio y manténgalo pulsado durante 3 segundos, a continuación, el LED empezará a parpadear rápidamente.
2. Suelte el botón de reinicio y el sensor se reiniciará con la confi guración de fábrica. El LED parpadeará una vez por segundo: el producto está otra vez listo para el emparejamiento.

Alerta a través de la App, batería baja.

Coloque el sensor de fugas en el suelo.

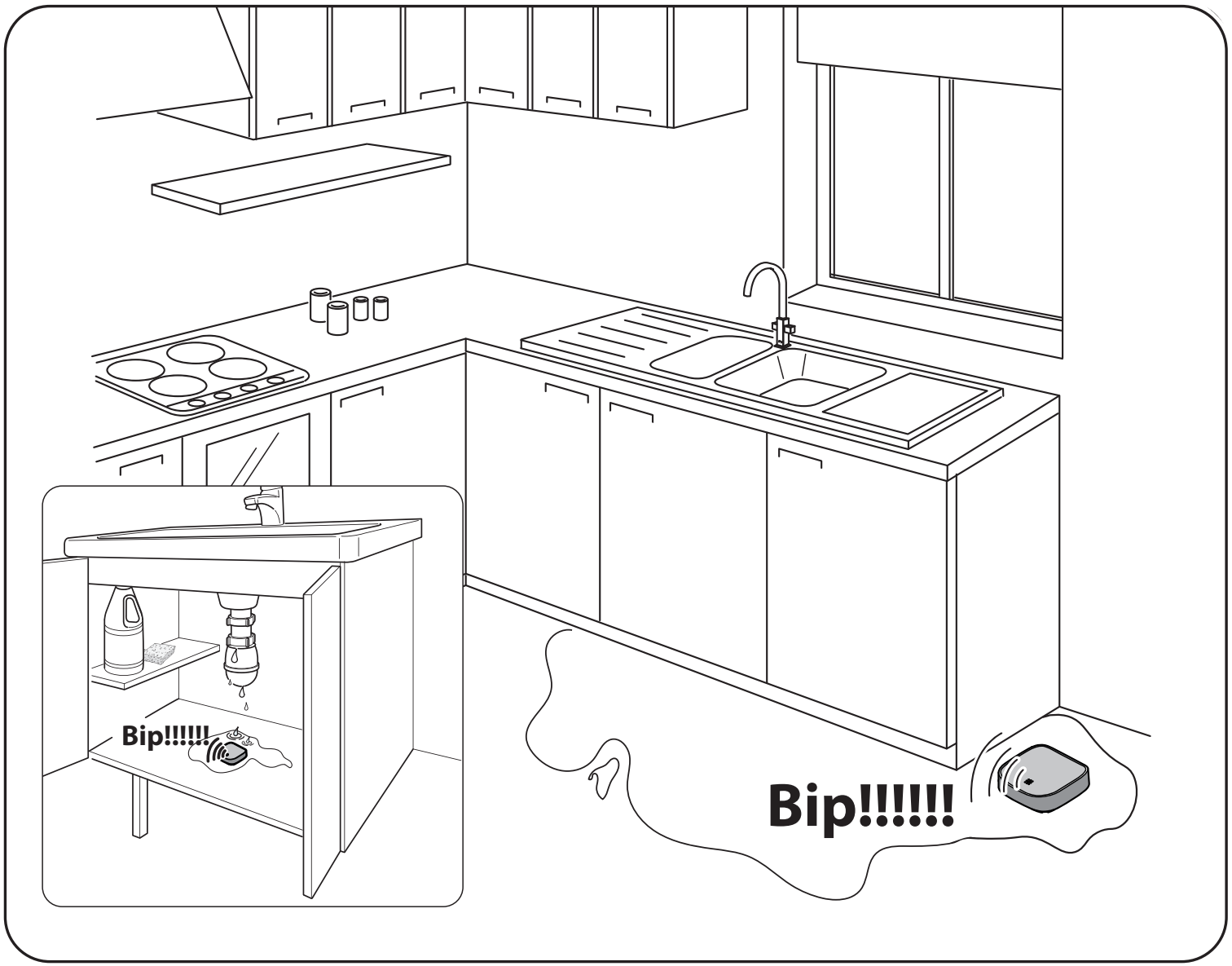

Coloque el sensor de fugas en el suelo.

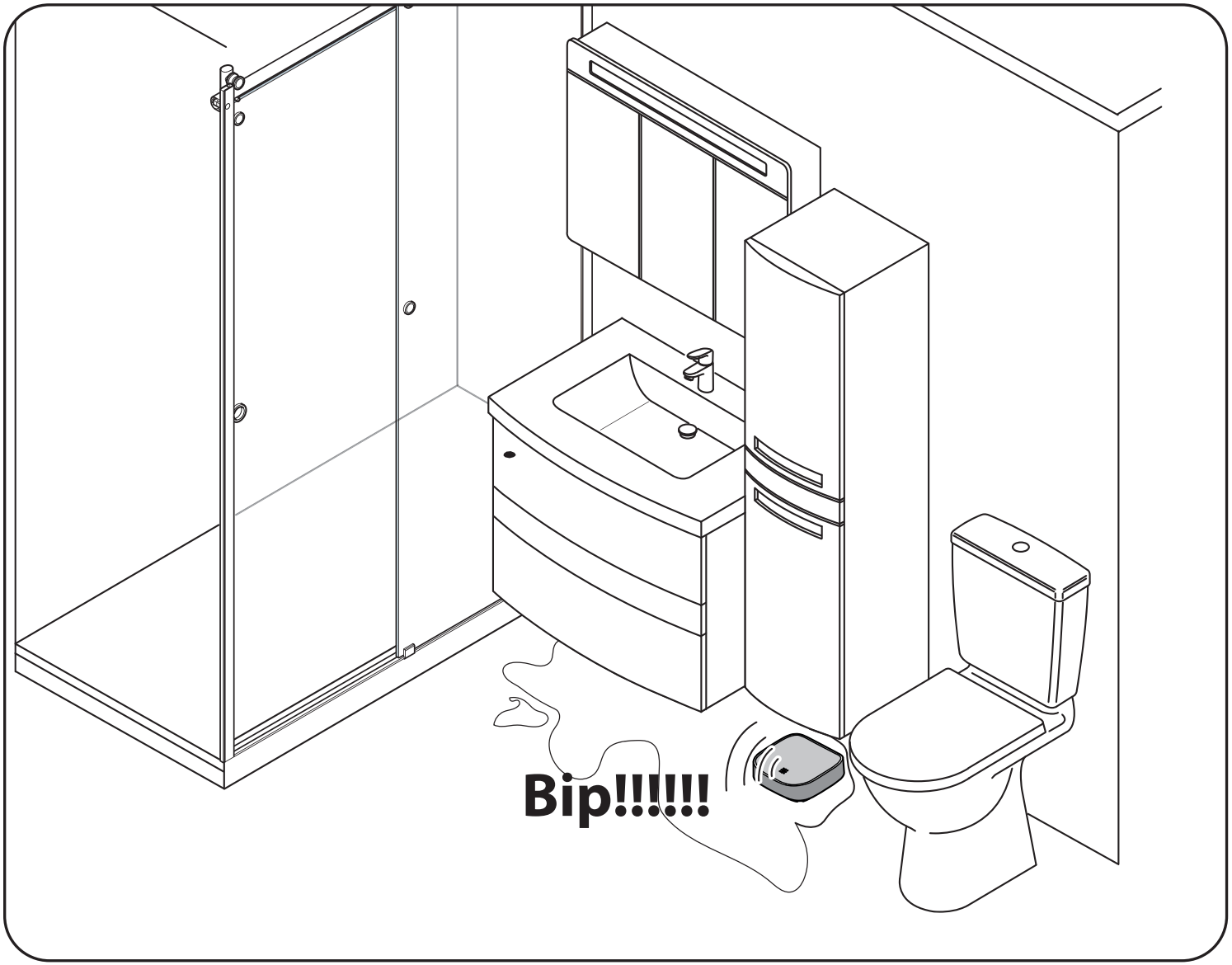

Especificaciones	
Banda de frecuencia	**2405 - 2480 MHz**
Vida útil de la pila	**5 años**
Temperatura de funcionamiento	**-10°C - 45°C**
Humedad de funcionamiento	**Hasta un 85 % sin condensación**
Temperatura de almacenamiento	**-20°C - 60°C**
Tipo de pila	**AAA**
Valor IP	**IP54**
Protocolo	**Zigbee 3.0**
Emisión de radio máxima	**20dBm**

– Este producto solamente se debe utilizar en el interior
– Este producto contiene una pila de litio.

Guarde las pilas nuevas y usadas fuera del alcance de los niños.
En caso de ingestión de la pila, ésta puede provocar graves quemaduras internas en solamente 2 horas y puede causar la muerte.
En caso de ingestión, consulte inmediatamente a un médico.

– Retire la pila y guárdela en un lugar seguro si no va a utilizar el producto durante un largo período de tiempo.
– Si el compartimento de pilas no funciona correctamente, deje de utilizar el producto.
– Riesgo de explosión si la pila está mal colocada.
– Sustituya la pila solamente por otra del mismo tipo.
– La pila no debe exponerse a un calor excesivo, como el del sol, de un fuego, etc.
– Para no afectar al rendimiento de la detección, no coloque ningún objeto cerca del producto.
– Cualquier material entre el producto y la caja ENKI reduce la distancia de funcionamiento (principalmente: muro de hormigón armado, muro de hormigón, superfi cies metálicas). Tenga esto en cuenta a la hora de defi nir el posicionamiento de su producto.
– Si tiene que limpiar el producto, utilice un paño suave.
– No exponga la batería a una presión de aire extremadamente baja que puede provocar una explosión o la fuga de líquido o gas inflamable.

SUSTITUCIÓN DE LA PILA

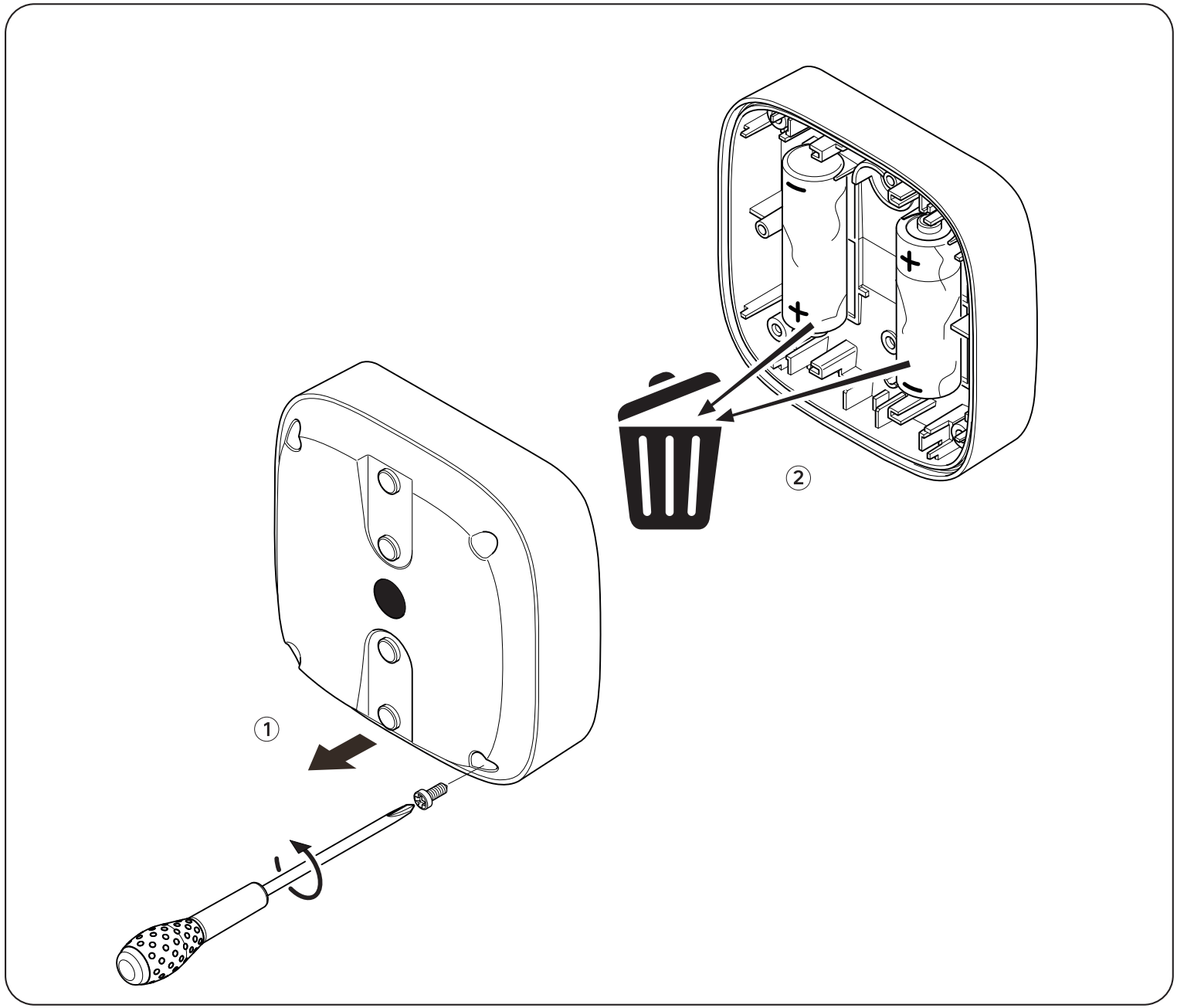

PT

IMPORTANTE: Este produto requer uma central ENKI para funcionar.

FUNCIONAMENTO

Etapa 1
Abra a aplicação ENKI e conecte-se.

Etapa 2
No separador «os meus objetos», clique no botão «+».

Etapa 3
Selecione a marca LEXMAN e escolha o produto a partir da lista.

Etapa 4
Siga as instruções descritas nos ecrãs da aplicação.
A aplicação ENKI reconhecerá automaticamente o seu objeto.

Descrição do produto

Coloque o detetor no chão, numa casa de banho, lavandaria, debaixo de um lavatório,etc. E seja imediatamente alertado em caso de fuga de água, transbordo ou subida de água.

DESCRIÇÃO DO PRODUTO

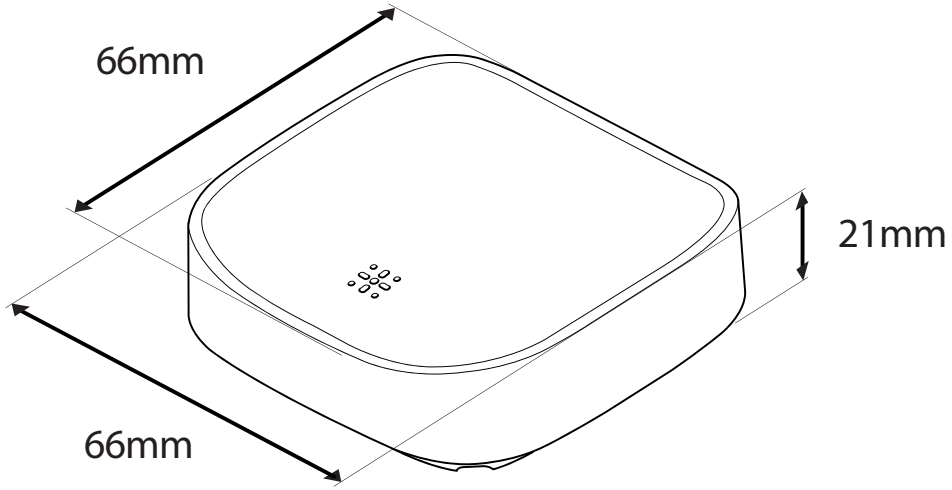

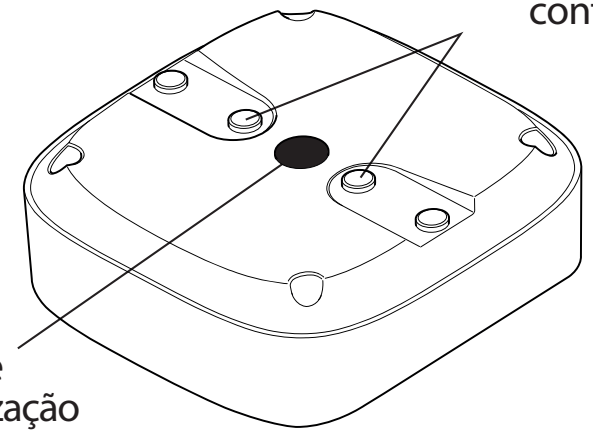

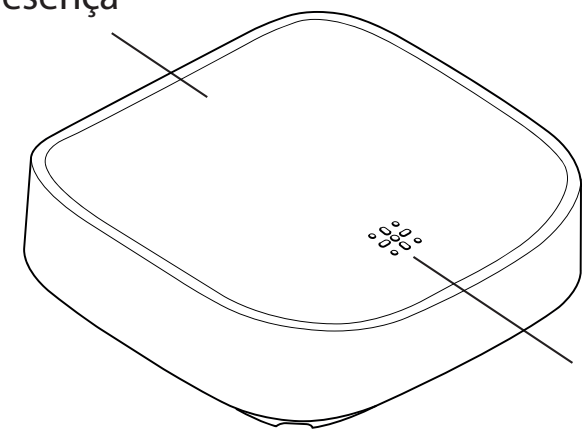

EMPARELHAMENTO E REINICIALIZAÇÃO

Emparelhamento

O sensor estará no estado de emparelhamento quando for ligado pela primeira vez. Isto resultará num piscar uma vez por segundo durante 3 minutos. Se o sensor for emparelhado com sucesso, a luz deixará de piscar e permanecerá acesa durante aproximadamente 10 segundos. Se o emparelhamento falhar no prazo de 3 minutos, a luz deixa de piscar e apaga-se.

Reinicialização

1. Mantenha premido o botão de reinicialização durante cerca de 3 segundos, depois o LED começa a piscar rapidamente.
2. Solte o botão de reinicialização e o sensor será reinicializado para as confi gurações de fábrica.

O LED pisca uma vez por segundo: o produto está novamente pronto para ser emparelhado.

Alerta através da aplicação, bateria fraca.

Coloque o detector no chão.

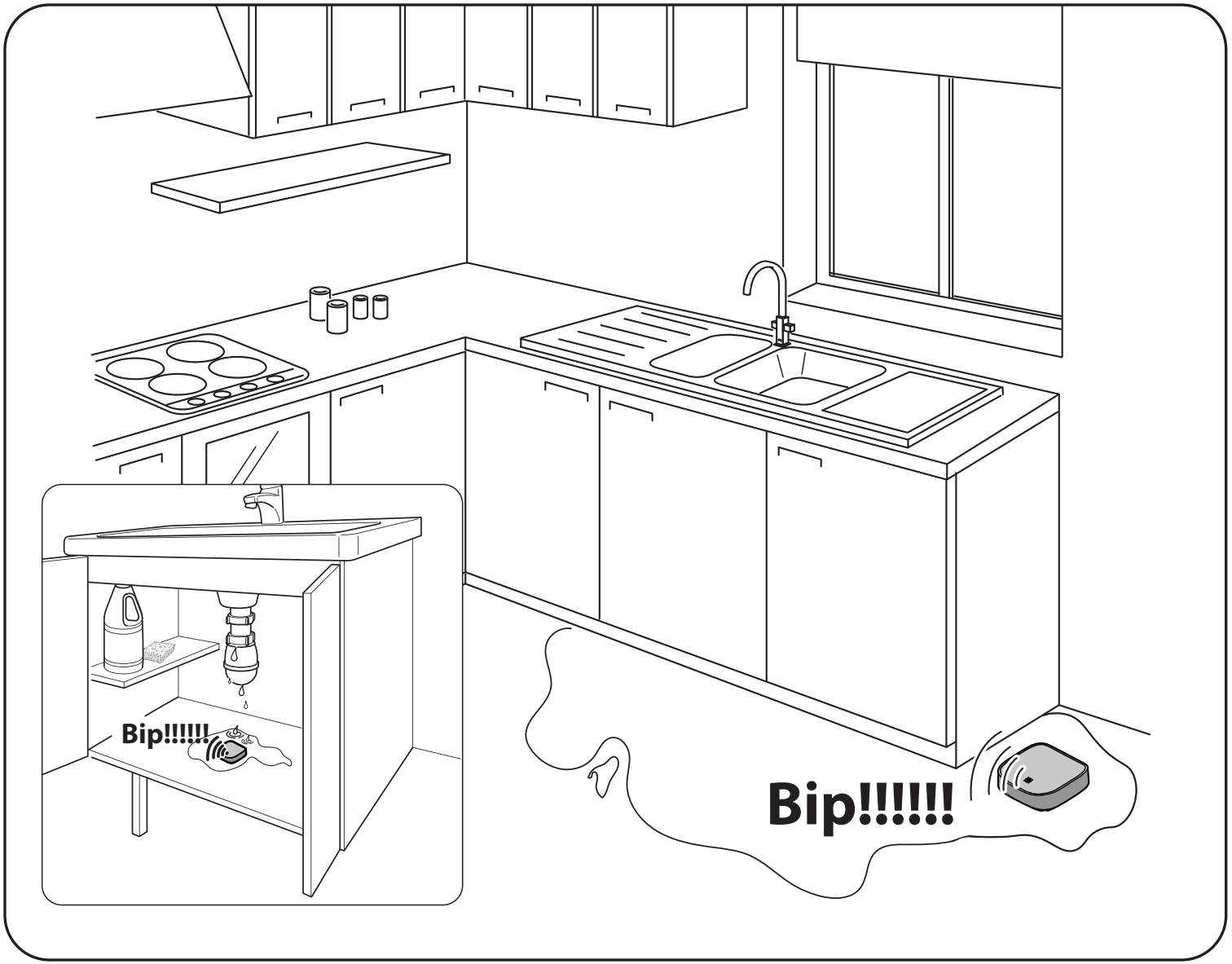

Coloque o detector no chão.

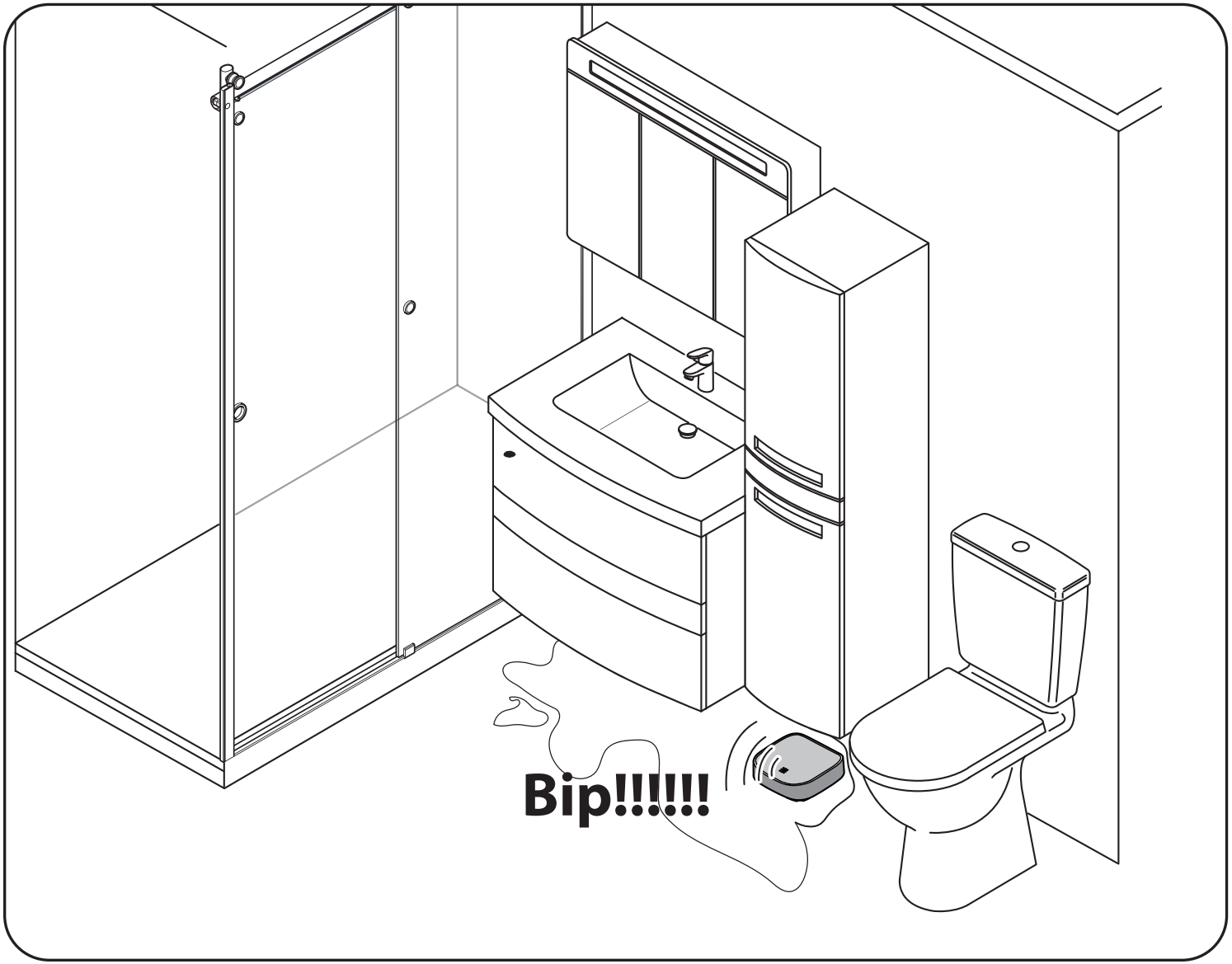

Especificações	
Banda de frequência	**2405 - 2480 MHz**
Vida útil da pilha	**5 anos**
Temperatura de funcionamento	**-10°C - 45°C**
Humidade de funcionamento	**Até 85% sem condensação**
Temperatura de armazenamento	**-20°C - 60°C**
Tipo de pilha	**AAA**
Valor IP	**IP54**
Protocolo	**Zigbee 3.0**
Emissão de rádio máxima	**20dBm**

– Este produto só deve ser utilizado dentro de casa.
– Este produto contém uma pilha de lítio.

Conserve as pilhas novas e usadas fora do alcance das crianças.
Se engolida, a pilha pode causar queimaduras internas graves em apenas 2 horas, e pode levar à morte.
Em caso de ingestão, consulte imediatamente um médico.

– Retire a pilha e conserve-a num local seguro, se não for utilizar o produto durante muito tempo.
– Se o compartimento da pilha não funcionar corretamente, deixe de utilizar o produto.
– Risco de explosão se a pilha for colocada incorretamente.
– Substitua a pilha, apenas por uma pilha de mesmo tipo.
– A pilha não deve ser exposta a calor excessivo, tal como a luz solar, fogo, etc.
– Para não afetar o desempenho da deteção, não coloque quaisquer objetos perto do produto.
– Qualquer material entre o produto e a caixa ENKI reduz a distância de funcionamento (principalmente: parede de betão armado, parede de betão, superfícies metálicas). Tenha isto em conta para defi nir o posicionamento do seu produto.
– Se precisar de limpar o produto, utilize um pano macio.
– Não exponha a bateria a pressão de ar extremamente baixa que pode resultar em uma explosão ou no vazamento de líquido ou gás inflamável.

SUBSTITUIÇÃO DA PILHA

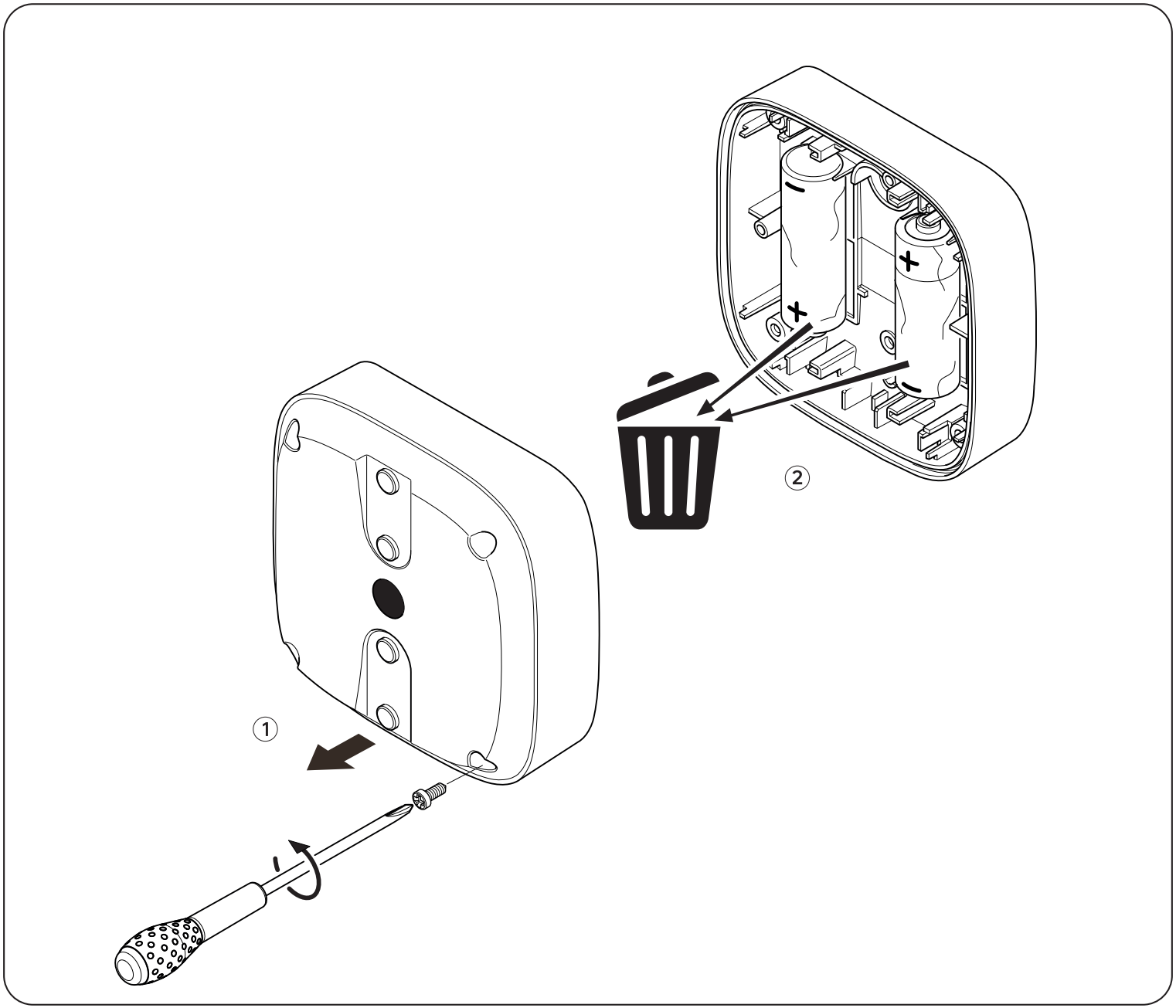

IT

IMPORTANTE: Questo prodotto ha bisogno della box ENKI per funzionare.

AVVIO

Fase 1
Aprire l'applicazione ENKI e connettersi.

Fase 2
Nella tendina "i miei oggetti" cliccare sul pulsante "+".

Fase 3
Selezionare la marca LEXMAN e selezionare il prodotto dalla lista.

Fase 4
Seguire le istruzioni date nelle schermate dell'applicazione.
L'Applicazione ENKI riconoscerà automaticamente il tuo oggetto.

Descrizione del prodotto

Mettere il sensore a terra in bagno, in un ripostiglio, sotto un lavandino, etc. e sarai immediatamente avvertito in caso di perdita d'acqua, di troppo pieno, di una risalita d'acqua.

DESCRIZIONE DEL PRODOTTO

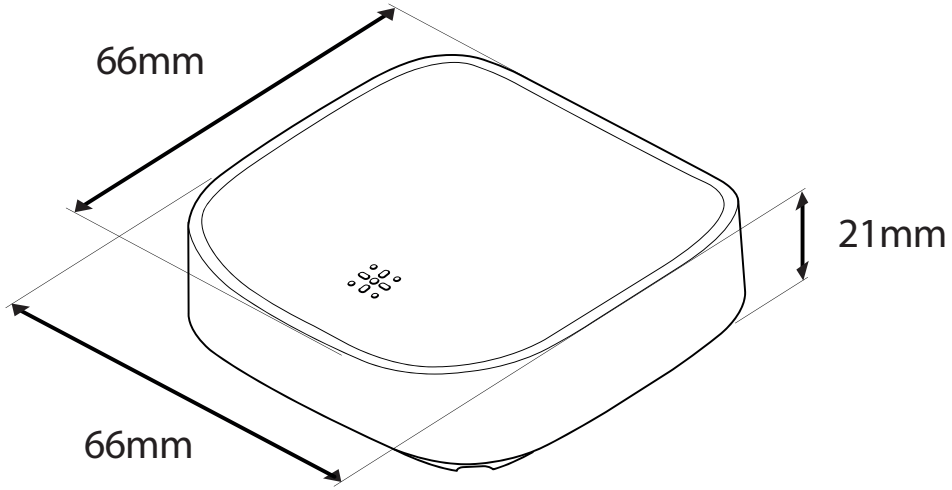

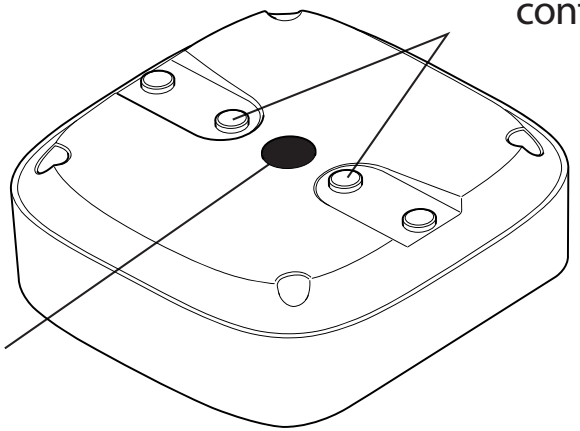

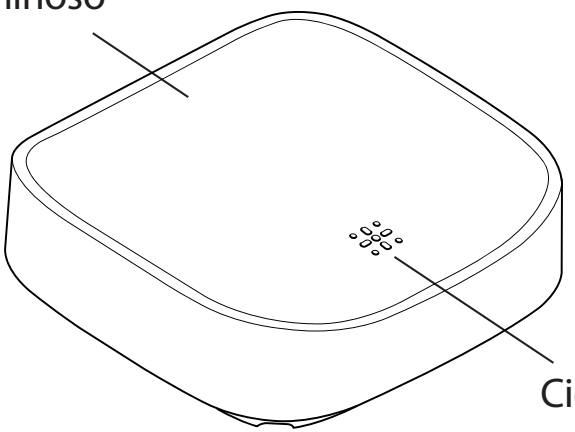

ACCOPPIAMENTO E RESET

Accoppiamento

Il sensore sarà in stato di accoppiamento la prima volta che viene attivato. Ciò avrà come conseguenza che una spia lampeggerà una volta al secondo per 3 minuti. Se il sensore viene associato con successo, la spia smetterà di lampeggiare e resterà accesa per circa 10 secondi. Se l'accoppiamento non si e ettua entro 3 minuti, la spia smetterà di lampeggiare e si spegnerà.

Reset

1. Premere sul pulsante di reset e mantenerlo pigiato per circa 3 secondi, poi il LED si mette a lampeggiare rapidamente.
2. Rilasciare il pulsante di reset e il sensore verrà ripristinato alle impostazioni originali di fabbrica.

Il LED lampeggia una volta al secondo: il prodotto è di nuovo pronto per l'abbinamento.

Allerta tramite l'app, batteria scarica.

Mettere il sensore a terra

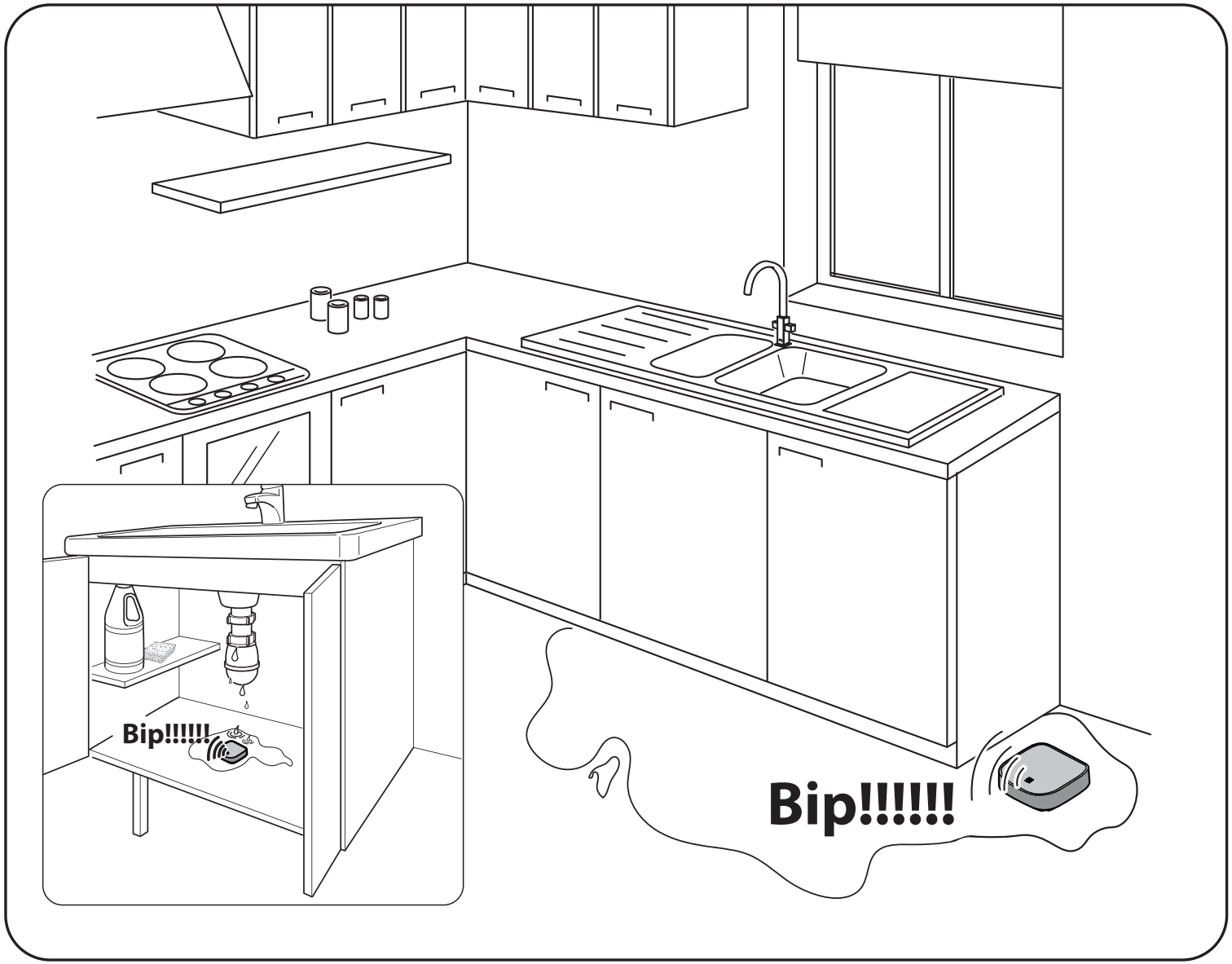

Mettere il sensore a terra

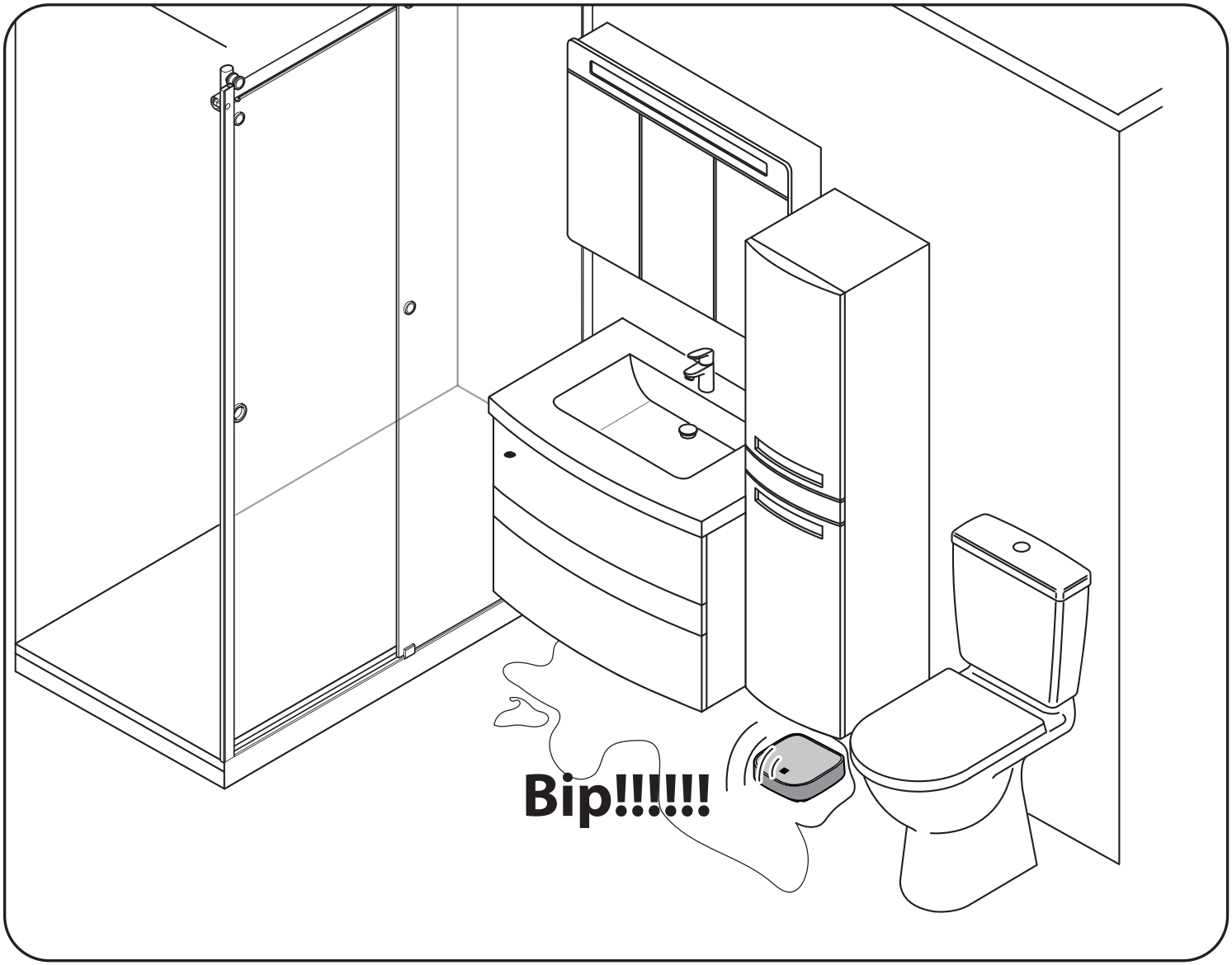

Specifiche	
Banda di frequenza	**2405 - 2480 MHz**
Durata della batteria	**5 anni**
Temperatura di funzionamento	**-10°C - 45°C**
Umidità di funzionamento	**Fino a 85% senza condensa**
Temperatura di conservazione	**-20°C - 60°C**
Tipo di batteria	**AAA**
Valore IP	**IP54**
Protocollo	**Zigbee 3.0**
Emissione radio max	**20dBm**

– Questo prodotto deve essere utilizzato solo in ambienti chiusi.
– Questo prodotto contiene una batteria al litio.

> Tenere le batterie lontano dalla portata dei bambini.
> Se viene ingoiata una batteria, questa può provocare delle gravi ustioni interne in solamente 2 ore e può causare la morte.
> In caso di ingestione, rivolgersi immediatamente a un medico.

– Rimuovere la batteria e conservarla in un luogo sicuro se non si intende utilizzare il prodotto per lungo tempo.
– Se il vano batteria non funziona bene, smettere di usare il prodotto.
– Rischio di esplosione in caso di posizionamento errato della batteria.
– Sostituire la batteria solo con una dello stesso tipo.
– La batteria non deve essere esposta a calore eccessivo, come la luce del sole, il fuoco, ecc.
– Per non infl uenzare negativamente le prestazioni di rilevamento, non posizionare alcun oggetto vicino al prodotto.
– Qualsiasi materiale interposto tra il prodotto e la box ENKI riduce la distanza di funzionamento (principalmente: parete in cemento armato, parete in calcestruzzo, superfi ci metalliche). Tenerne conto per defi nire la posizione del prodotto.
– Se si deve pulire il prodotto, usare un panno morbido.
– Non esporre la batteria a una pressione dell'aria estremamente bassa che può provocare un'esplosione o la perdita di liquido o gas infiammabile.

SOSTITUZIONE DELLE BATTERIE

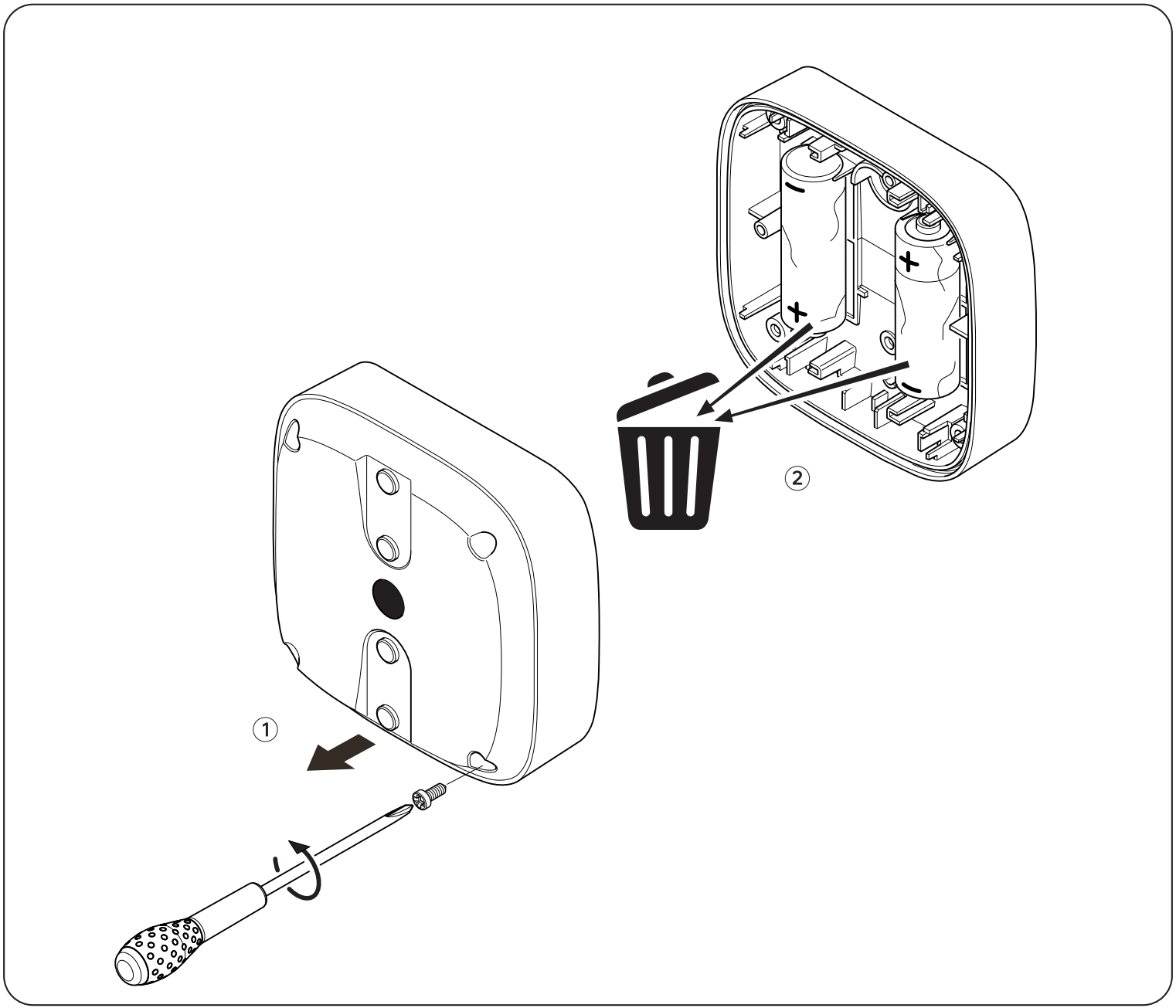

PL

WAZNE: Produkt ten wymaga do funkcjonowania box-a ENKI.

URUCHOMIENIE

Étape 1
Uruchom aplikacje ENKI i zaloguj sie.

Étape 2
W zakładce “moje obiekty”, kliknij na przycisk “+”.

Étape 3
Wybierz marke LEXMAN i wyselekcjonuj produkt z listy.

Étape 4
Postepuj zgodnie z instrukcjami opisanymi na kolejnych ekranach aplikacji.
Aplikacja ENKI App automatycznie rozpozna Twój obiekt.

Opis produktu

Umiesc czujnik na podłodze w łazience, pralni, pod zlewem itp. a otrzymasz natychmiastowe powiadomienie w przypadku wycieków, przelewów, pojawienia siewody.

OPISES PRODUKTU

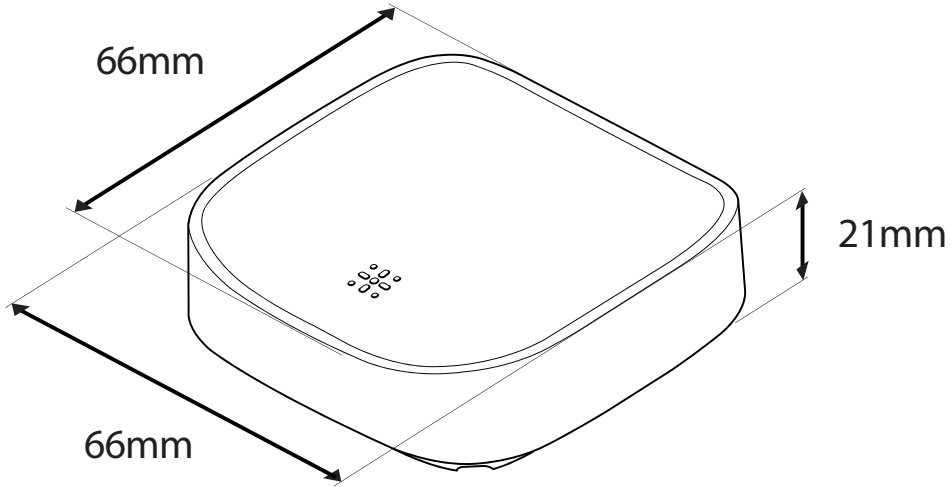

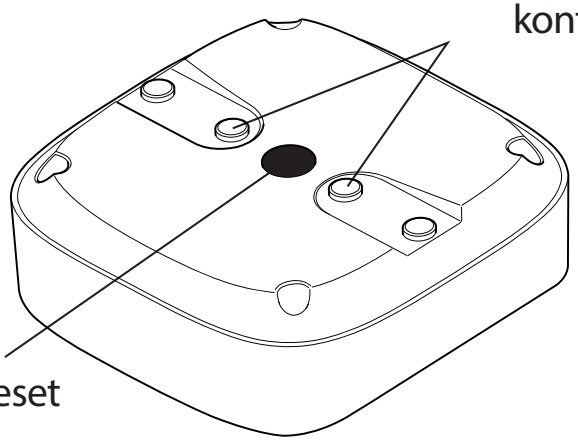

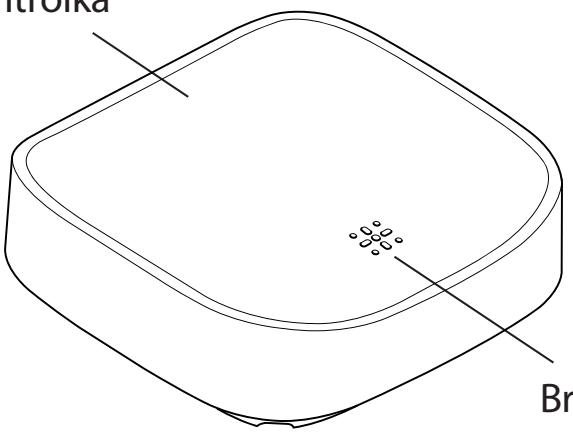

PAROWANIE I REINICJALIZACJA

Parowanie

Czujnik bedzie znajdował sie w stanie parowania po pierwszym właczeniu zasilania. Spowoduje to ze zamiga raz na sekunde przez 3 minuty. Jesli czujnik zostanie pomyslnie sparowany, kontrolka przestanie migac, a nastepnie pozostanie właczona przez około 10 sekund. Jesli parowanie nie powiedzie sie w ciagu 3 minut, kontrolka przestanie migac i zgasnie.

Reinicjalizacja

1. Nacisnij i przytrzymaj przycisk reset przez około 3 sekundy, po czym dioda LED zacznie szybko migac.
2. Zwolnij przycisk reset, a stan czujnika zostanie przywrócony do ustawien fabrycznych.

Dioda LED miga raz na sekunde: produkt jest ponownie gotowy do parowania.

Alarm za posrednictwem aplikacji, niski poziom baterii.

Umiesc czujnik na podłodze.

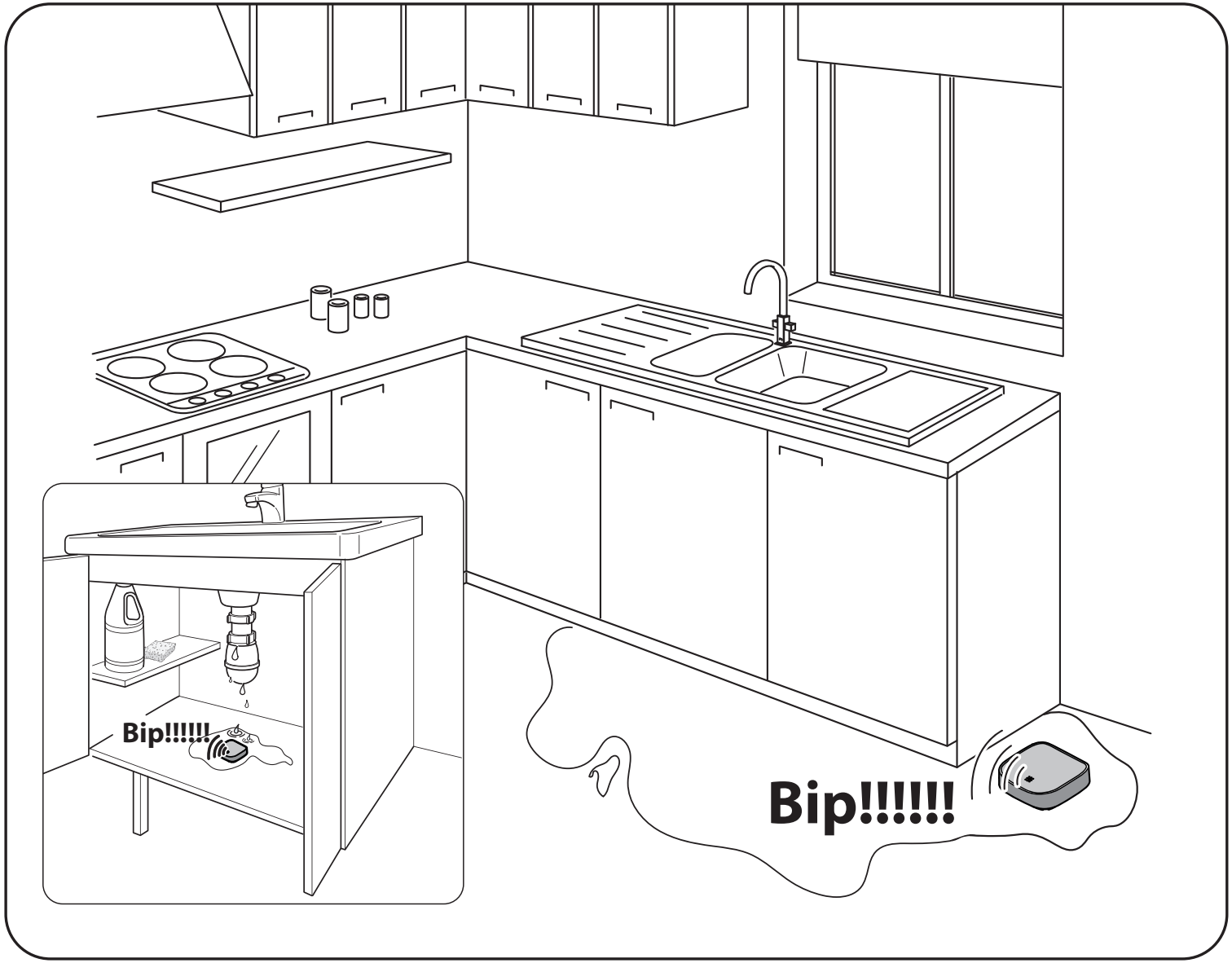

Umiesc czujnik na podłodze.

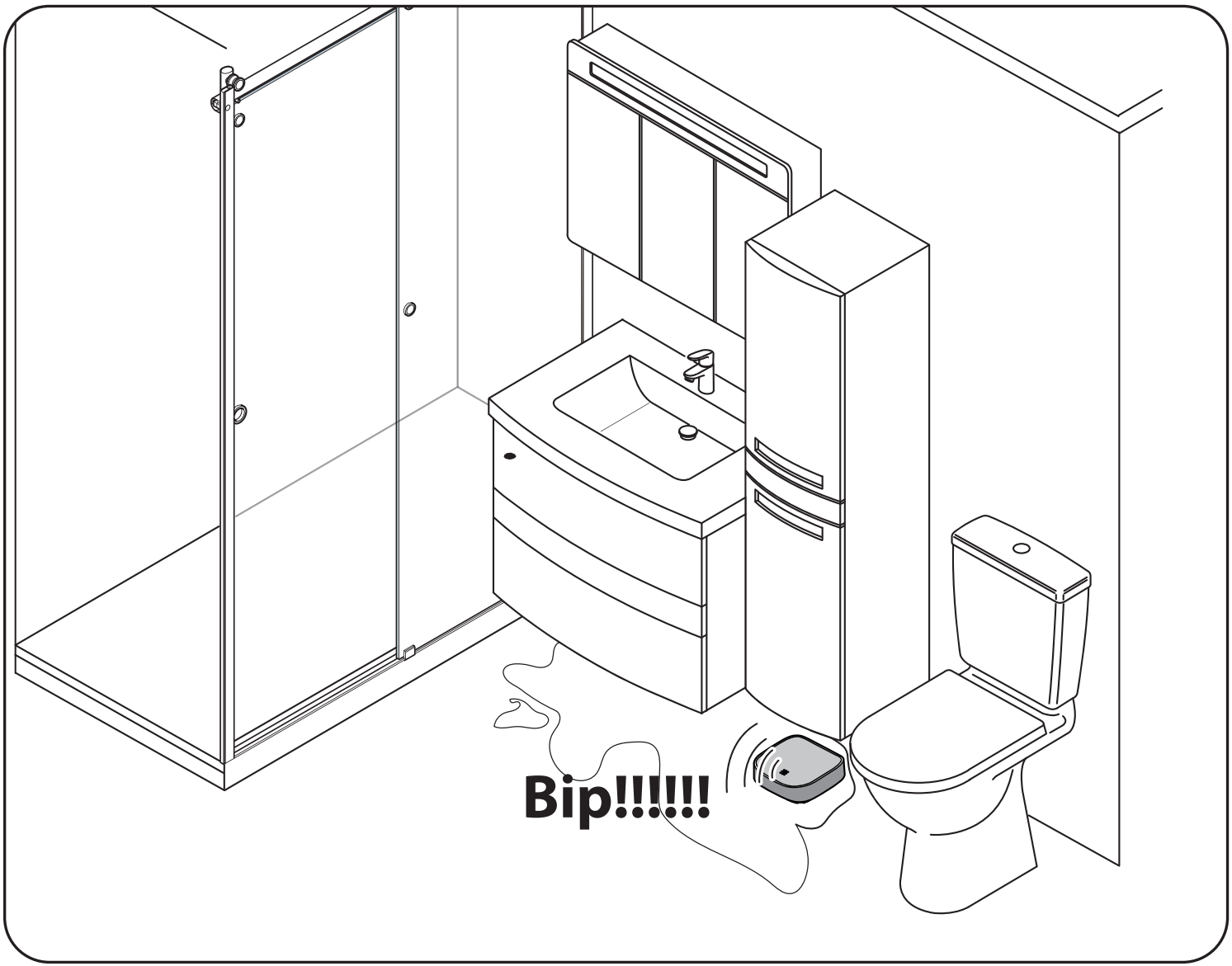

Specyfikacje	
Zakres czestotliwosci	**2405 - 2480 MHz**
Zywotnosc baterii	**5 anni**
Temperatura pracy	**-10°C - 45°C**
Wilgotnosc podczas pracy	**Fino a 85% senza condensa**
Temperatura przechowywania	**-20°C - 60°C**
Typ baterii	**AAA**
Stopien IP	**IP54**
Protokół	**Zigbee 3.0**
Maksymalna emisja fal radiowych	**20dBm**

– Ten produkt przeznaczony jest wyłacznie do uzytku wewnatrz pomieszczen.
– Produkt ten zawiera baterie litowa.

Nowe i zuzyte baterie nalezy przechowywac w miejscu niedostepnym dla dzieci. Połkniecie baterii moze spowodowac powazne oparzenia wewnetrzne w ciagu zaledwie 2 godzin i moze doprowadzic do smierci.
W przypadku połkniecia natychmiast zasiegnac porady lekarza.

– W przypadku, jesli nie bedziesz uzywac produktu przez dłuzszy czas wyjmij baterie
i przechowuj ja w bezpiecznym miejscu.
– Jesli komora baterii nie funkcjonuje prawidłowo, nalezy zaprzestac uzywania produktu.
– Ryzyko wybuchu w przypadku nieprawidłowego podłaczenia baterii.
– Wymieniaj baterie tylko na baterie tego samego typu.
– Baterii nie nalezy wystawiac na działanie nadmiernego ciepła, takiego jak swiatło słoneczne, ogien itp.
– Aby zapewnic skutecznosc wykrywania, nie nalezy umieszczac zadnych przedmiotów w poblizu produktu.
– Jakikolwiek element/ materiał pomiedzy produktem a box-em ENKI zmniejsza zasieg połaczenia (głównie: sciana zelbetowa, sciana betonowa, powierzchnie metalowe). Wez to pod uwage okreslajac umieszczenie twojego produktu.
– Jesli zachodzi potrzeba wyczyszczenia produktu, nalezy uzyc miekkiej szmatki.
– Nie narażaj akumulatora na wyjątkowo niskie ciśnienie powietrza, które może spowodować wybuch lub wyciek łatwopalnej cieczy lub gazu.

WYMIANA BATERII

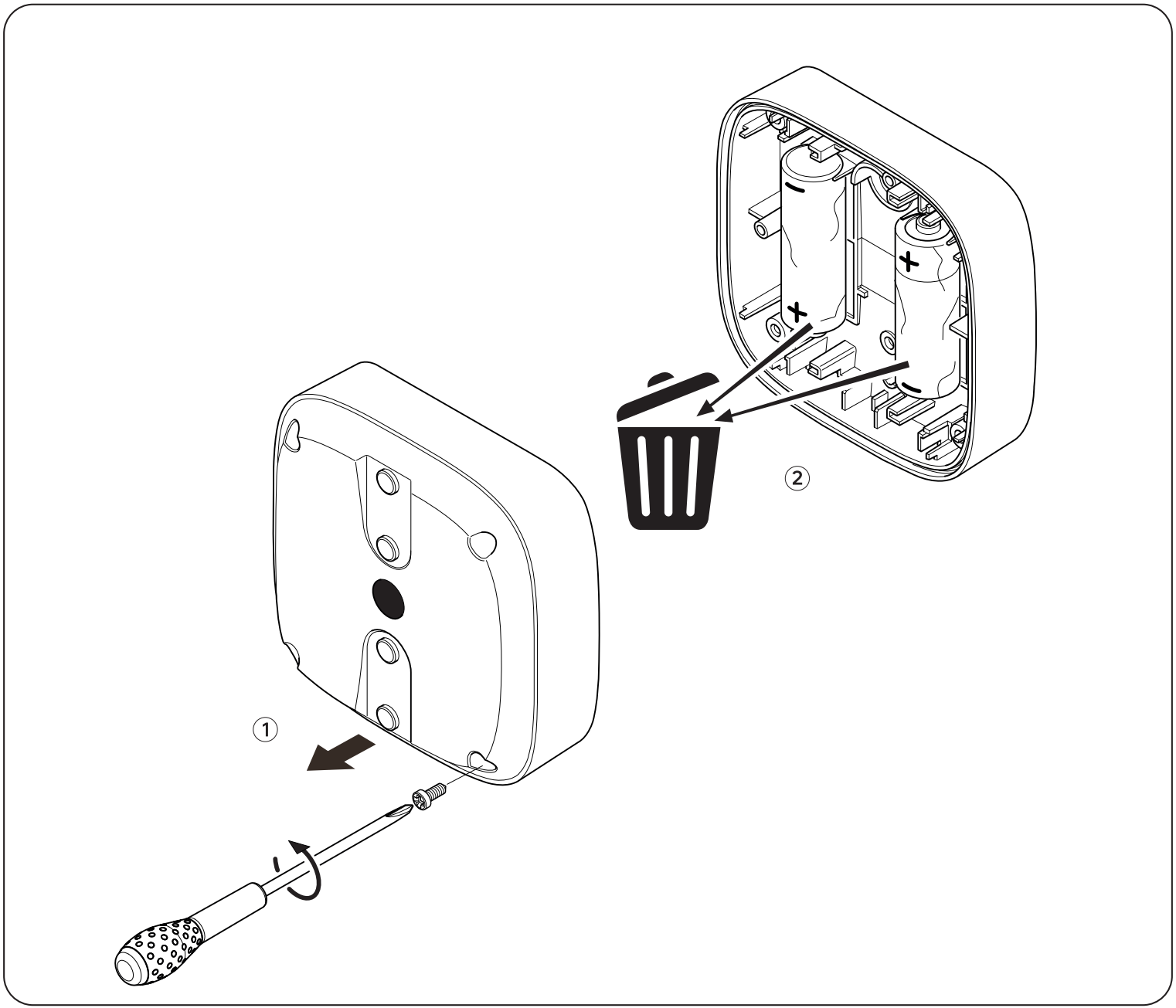

RO

IMPORTANT: Acest produs necesită o cutie ENKI pentru a funcționa

START-UP

Pasul 1
Deschideți aplicația ENKI și conectați-vă

Pasul 2
În fila "Articolele mele", faceți clic pe butonul "+".

Pasul 3
Selectați marca LEXMAN și alegeți produsul din listă.

Pasul 4
Urmați instrucțiunile descrise pe ecranele de aplicare.
Aplicația ENKI va recunoaște automat obiectul dvs.

Descrierea produsului

Așezați detectorul pe podea într-o baie, spălătorie, sub o chiuvetă etc. și fiți atent în caz de scurgere de apă, de revărsare, de creștere a apei.

DESCRIEREA PRODUSULUI

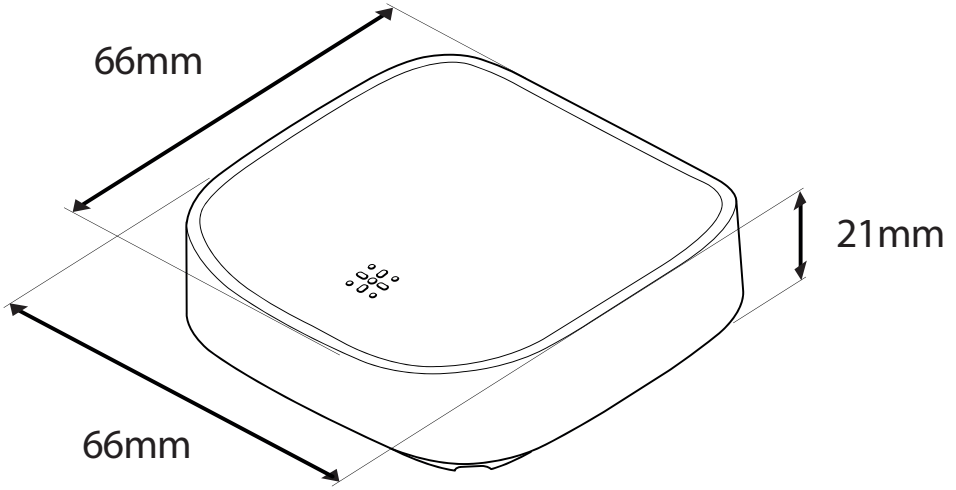

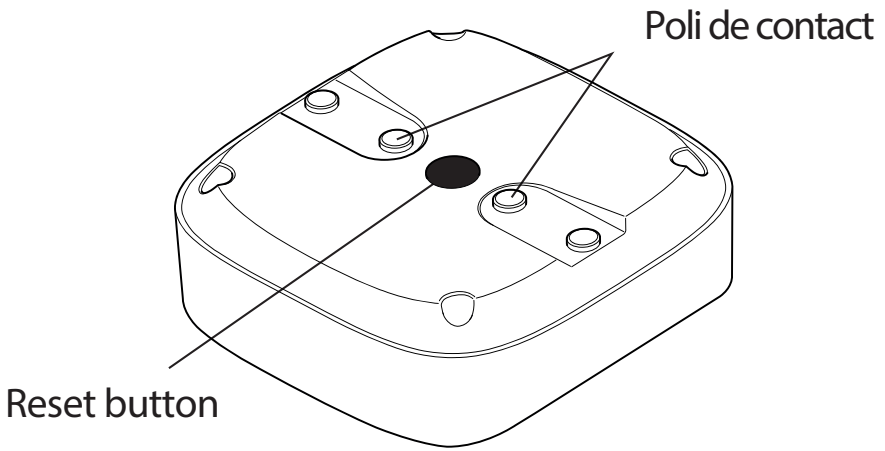

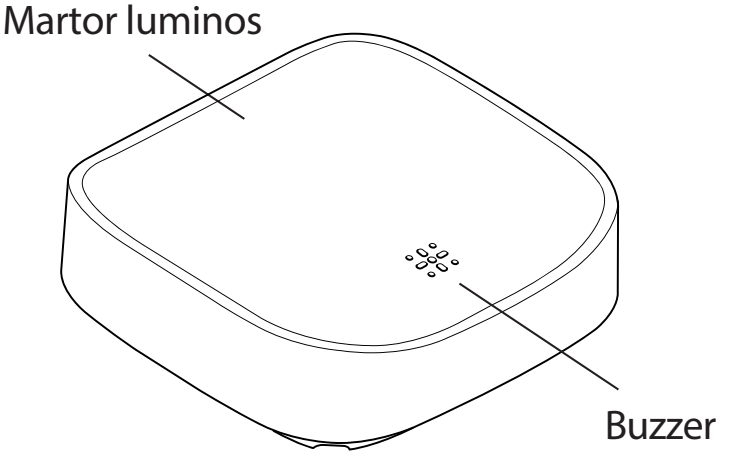

PEERING ȘI RESETARE

Peering

Senzorul va fi în stare de peering la prima pornire. Acesta va clipi o dată pe secundă timp de 3 minute. Dacă senzorul se asociază cu succes, lumina va înceta să clipească și apoi va rămâne aprinsă timp de aproximativ 10 secunde. Dacă asocierea eșuează în 3 minute, LED-ul se va opri din clipit și se va stinge

Resetare

1. Apăsați și mențineți apăsată tasta de resetare timp de aproximativ 3 secunde, apoi LED-ul va clipi rapid.
2. Eliberați tasta de resetare și senzorul va fi resetat la setările din fabrică.
LED-ul clipește o dată pe secundă: produsul este din nou gata pentru asociere.

Alertă prin aplicație, baterie slabă

Puneți detectorul pe sol.

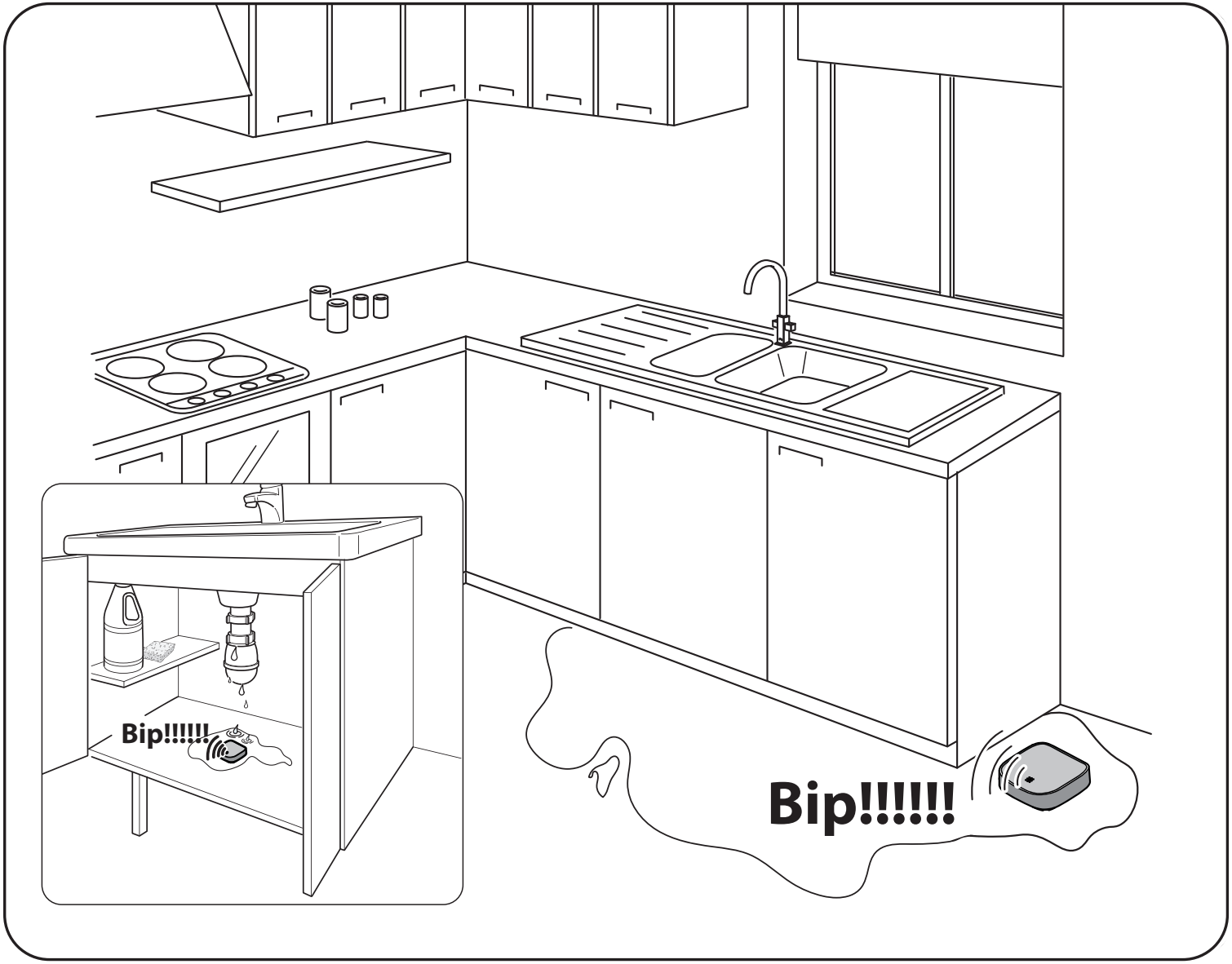

Puneți detectorul pe sol.

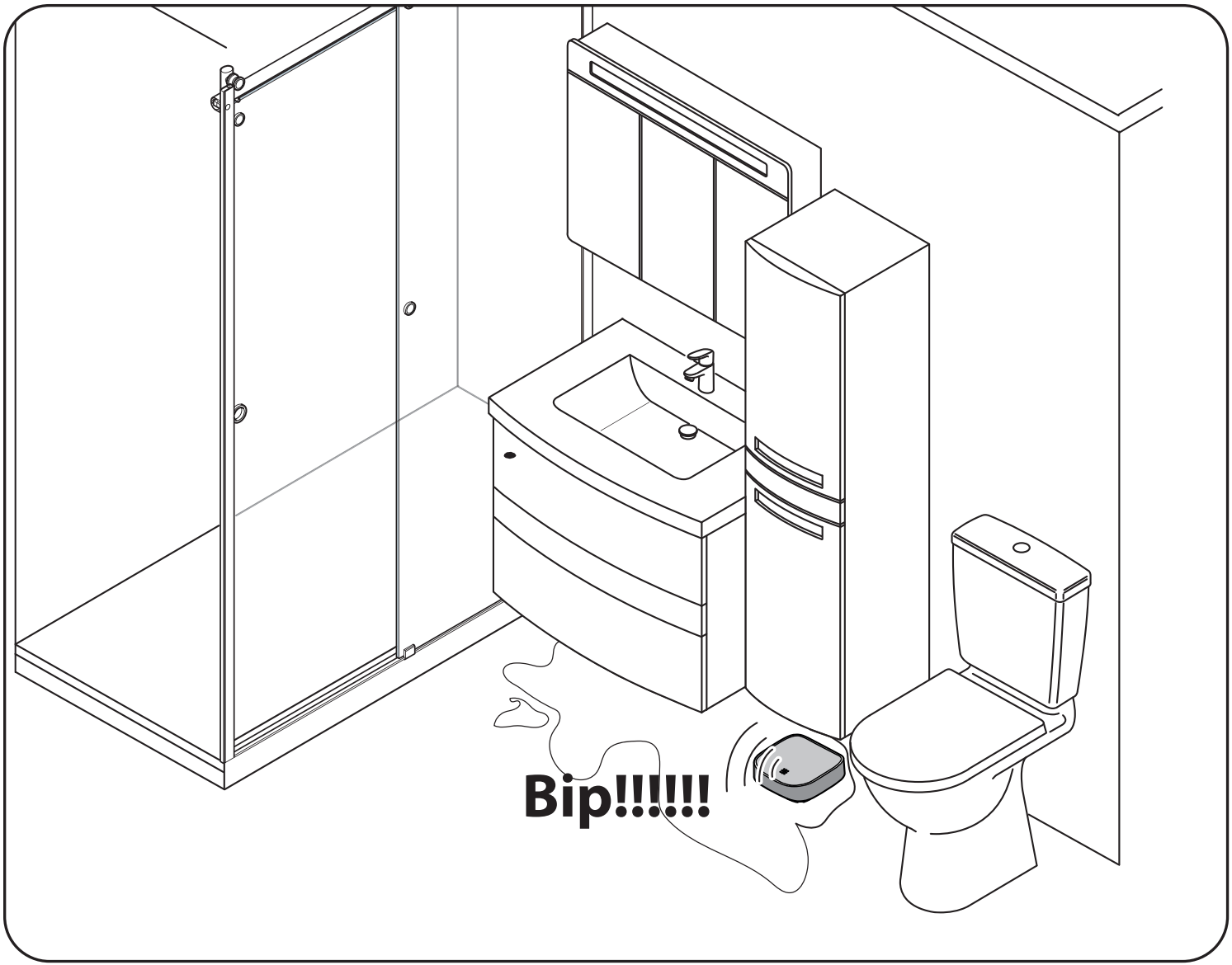

Specificații	
Banda de frecvență	**2405 - 2480 MHz**
Durata de viață a bateriei	**5 ani**
Temperatura de funcționare	**-10°C - 45°C**
Umiditatea de funcționare	**Până la 85% lipsa condensului**
Temperatura de depozitare	**-20°C - 60°C**
Tipul bateriei	**AAA**
Valoare IPt	**IP54**
Protocol	**Zigbee 3.0**
Emisie radio maximă	**20dBm**

– Acest produs trebuie folosit doar în interior.
– Acest produs conține o baterie din litiu.

Nu lăsați bateriile noi și uzate la îndemâna copiilor.
Dacă bateria este înghițită, poate provoca arsuri interne grave în doar 2 ore și poate cauza moartea.
Solicitați imediat asistență medicală dacă este înghițită.

– Scoateți bateria și păstrați-o într-un loc sigur dacă nu utilizați produsul pentru o perioadă lungă
i przechowuj ja w bezpiecznym miejscu.
– Dacă compartimentul bateriei nu funcționează corect, întrerupeți utilizarea produsului.
– Risc de explozie dacă bateria este greșit plasată.
– Înlocuiți bateria doar cu o baterie de același tip.
– Bateria nu trebuie expusă la căldură excesivă, cum ar fi soarele, focul etc.
– Pentru a nu afecta performanța de detectare, nu amplasați niciun obiect în apropierea produsului.
– Orice material între produs și modemul ENKI reduce distanța de operare (în principal: perete de beton armat, perete de beton, suprafețe metalice). Țineți cont de asta pentru a defini poziționarea produsului dumneavoastră.
– Folosiți o cârpă moale dacă trebuie să curățați produsul.
– Nu expuneți bateria la o presiune de aer extrem de scăzută, care poate duce la o explozie sau la scurgerea de lichid sau gaz inflamabil.

ÎNLOCUIREA BATERIEI

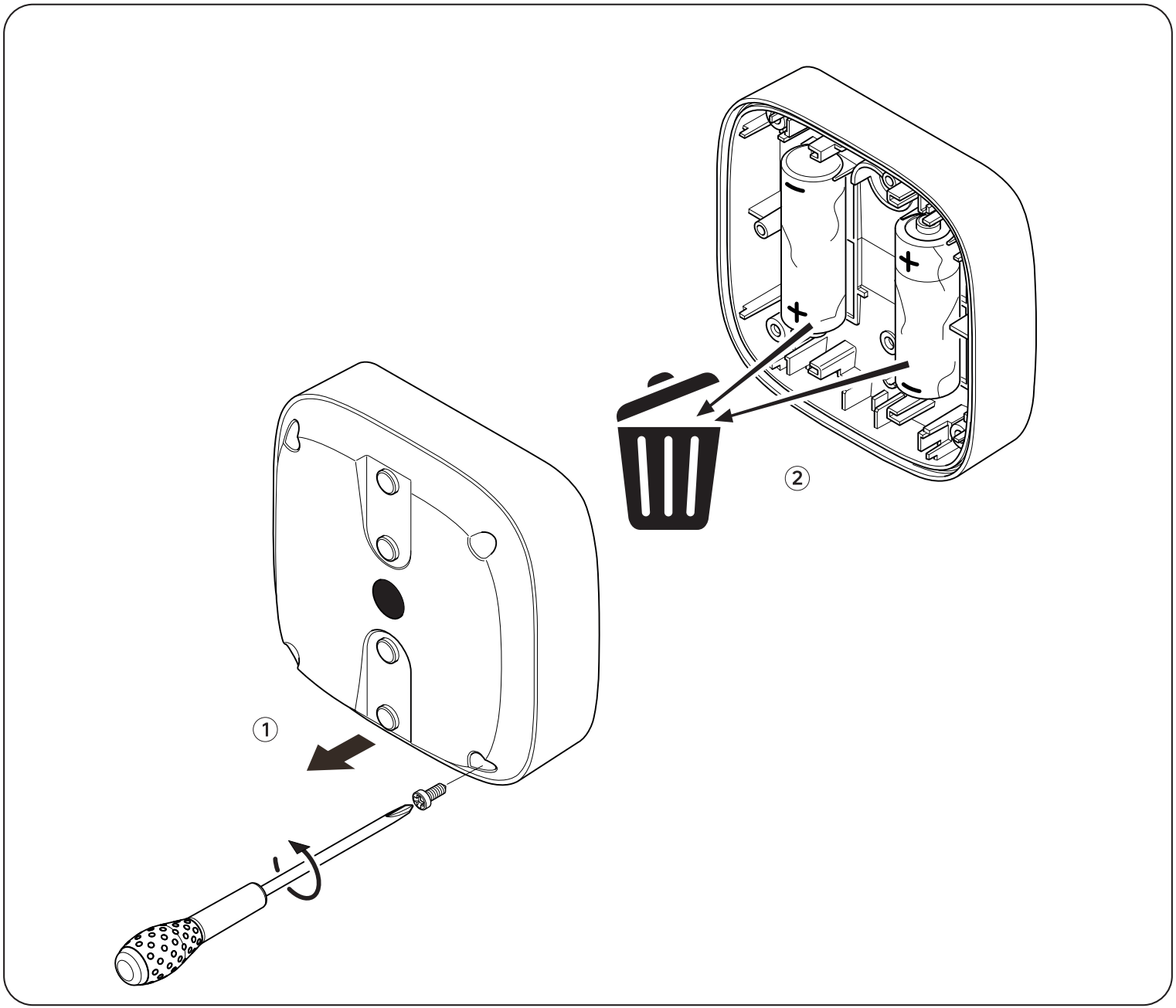

EL

ΣΗΜΑΝΤΙΚΟ: Αυτό το προϊόν χρειάζεταϊ ένα κουτί ENKI για να λειτουργήσει

ΕΝΕΡΓΟΠΟΙΗΣΗ

Βήμα 1
Ανοίξτε την εφαρμογή ENKI και συνδεθείτετ

Βήμα 2
Στην καρτέλα "Τα αντικείμενά μου", κάντε κλικ στο κουμπί "+".

Βήμα 3
Επιλέξτε την επωνυμία LEXMAN και διαλέξτε το προϊόν από τη λίστα.

Βήμα 4
Ακολουθήστε τις οδηγίες που περιγράφονται στις οθόνες της εφαρμογής.
Η εφαρμογή ENKI θα αναγνωρίσει αυτόματα το αντικείμενό σας.

Περιγραφή του προϊόντος

Τοποθετήστε τον ανιχνευτή στο πάτωμα ενός μπάνιου, ενός πλυσταριού, κάτω από έναν νεροχύτη κ.λπ. και θα ειδοποιηθείτε αμέσως για τυχόν διαρροή, υπερχείλιση ή ανάβλυση νερού.

ΠΕΡΙΓΡΑΦΉ ΤΟΥ ΠΡΟΪΌΝΤΟΣ

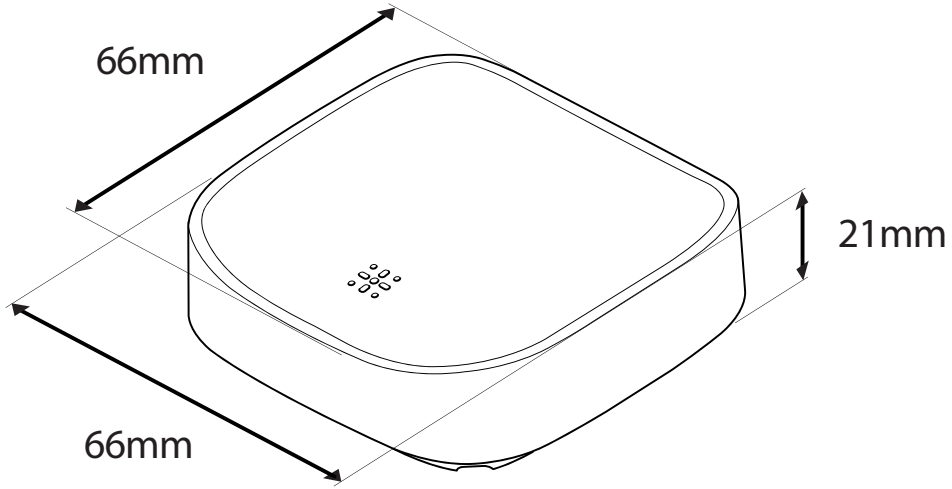

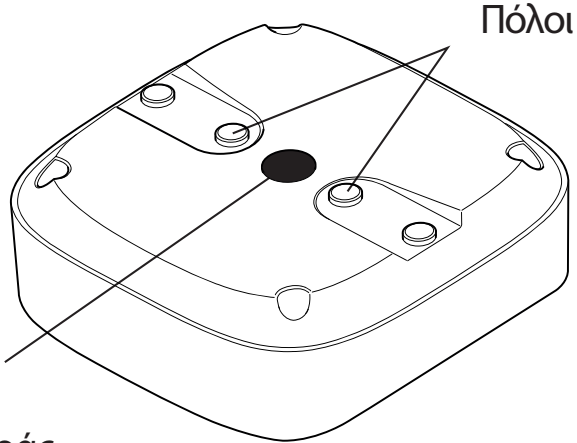

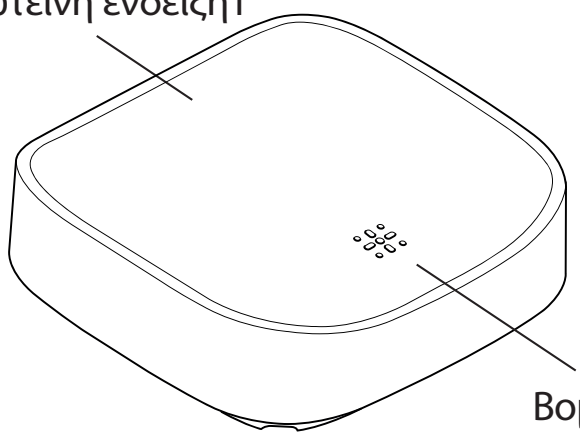

ΑΝΤΙΣΤΟΊΧΙΣΗ ΚΑΙ ΕΠΑΝΑΦΟΡΆ

Σύζευξη

Ο αισθητήρας πρέπει να βρίσκεται σε κατάσταση σύζευξης όταν ενεργοποιείται για πρώτη φορά. Αυτό θα έχει ως αποτέλεσμα να αναβοσβήνει μία φορά το δευτερόλεπτο επί 3 λεπτά. Εάν ο αισθητήρας συζευχθεί επιτυχώς, η λυχνία θα σταματήσει να αναβοσβήνει και στη συνέχεια θα παραμείνει αναμμένη για περίπου 10 δευτερόλεπτα. Εάν η σύζευξη αποτύχει εντός των 3 λεπτών, η λυχνία σταματά να αναβοσβήνει και σβήνει.

Επαναφορά

1. Πατήστε το πλήκτρο επαναφοράς και κρατήστε το πατημένο για περίπου 3 δευτερόλεπτα και, στη συνέχεια, η λυχνία LED αρχίζει να αναβοσβήνει γρήγορα.
2. Αφήστε το πλήκτρο επαναφοράς και ο αισθητήρας θα επανέλθει στις εργοστασιακές ρυθμίσεις.

Η λυχνία LED αναβοσβήνει μία φορά το δευτερόλεπτο: το προϊόν είναι και πάλι έτοιμο για σύζευξη.

Ειδοποίηση μέσω της εφαρμογής, χαμηλή μπαταρία.

Τοποθετήστε τον ανιχνευτή στο έδαφος.

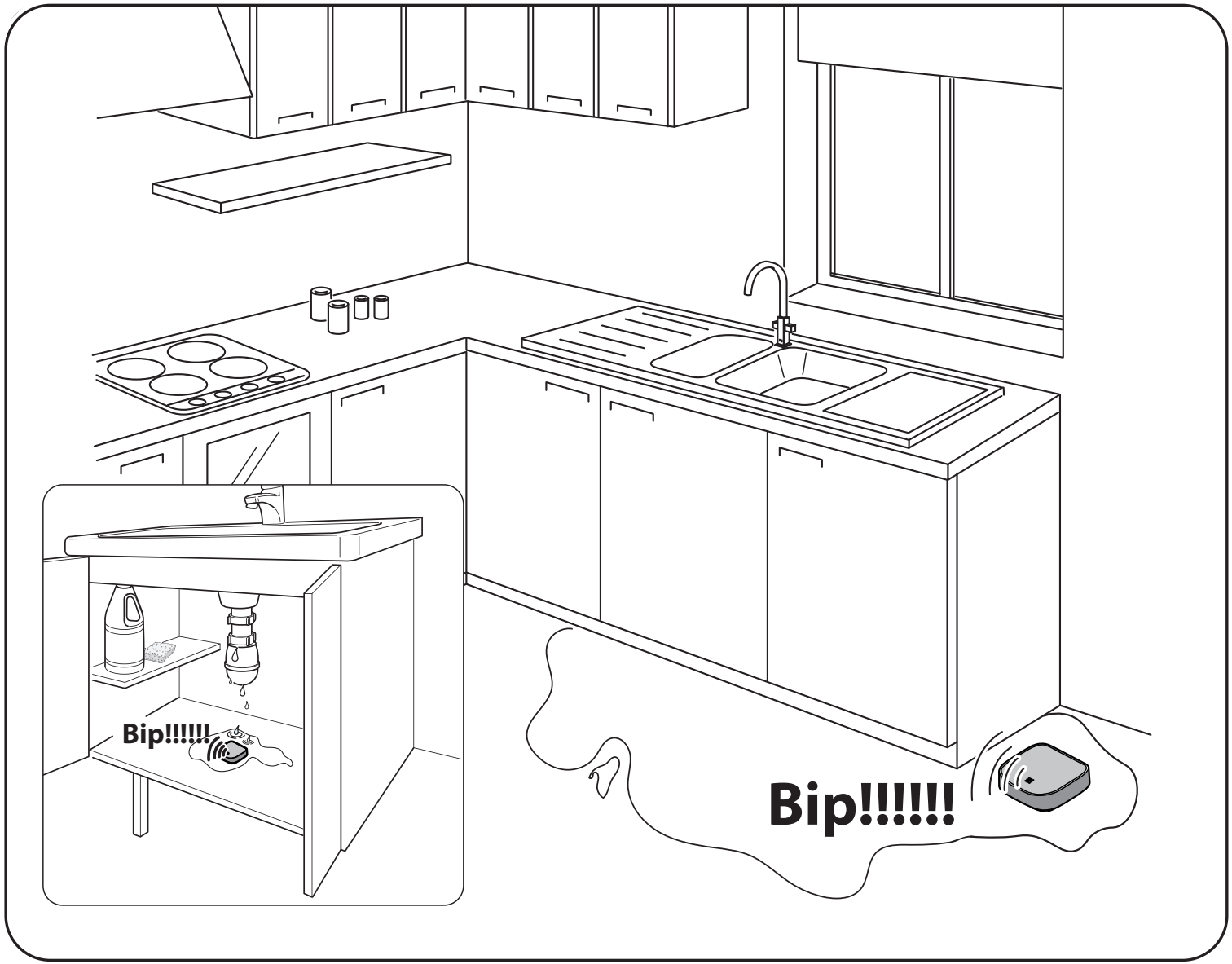

ΕΓΚΑΤΑΣΤΑΣΗ

Τοποθετήστε τον ανιχνευτή στο έδαφος.

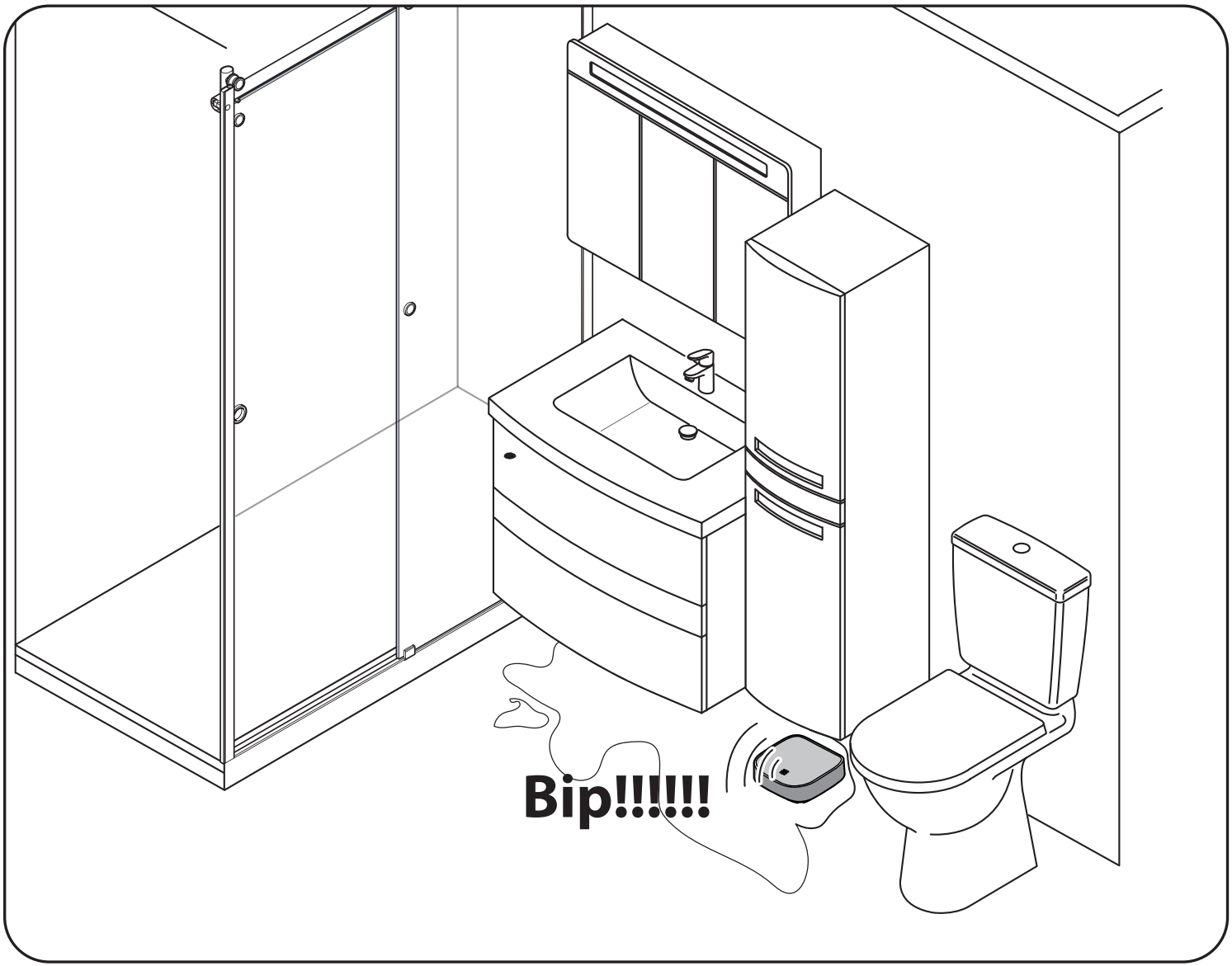

Προδιαγραφές	
Ζώνη συχνότητας	**2405 - 2480 MHz**
Διάρκεια ζωής της μπαταρίας	**5 έτη**
Θερμοκρασία λειτουργίας	**-10°C - 45°C**
Υγρασία λειτουργίας	**Μέχρι τη 85% μη συμπύκνωση**
Θερμοκρασία αποθήκευσης	**-20°C - 60°C**
Τύπος μπαταρίας	**AAA**
Τιμή IP	**IP54**
Πρωτόκολλο	**Zigbee 3.0**
Μέγιστη εκπομπή ασύρματης λειτουργίας	**20dBm**

– Αυτό το προϊόν πρέπει να χρησιμοποιείται μόνο σε εσωτερικούς χώρουςΤ
– Αυτό το προϊόν περιέχει μπαταρία λιθίου.

Φυλάξτε τις καινούριες και τις χρησιμοποιημένες μπαταρίες μακριά από παιδιά.
Εάν η μπαταρία καταποθεί, μπορεί να προκαλέσει σοβαρά εσωτερικά εγκαύματα σε μόλις 2 ώρες, κάτι το οποίο ενδέχεται να οδηγήσει σε θάνατο.
Ζητήστε αμέσως ιατρική βοήθεια σε περίπτωση κατάποσης.

– Αφαιρέστε την μπαταρία και φυλάξτε τη σε ασφαλές μέρος εάν δεν πρόκειται να χρησιμοποιήσετε το προϊόν για μεγάλο χρονικό διάστημα.
i przechowuj ja w bezpiecznym miejscu.
– Εάν η θήκη της μπαταρίας δε λειτουργεί σωστά, σταματήστε τη χρήση του προϊόντος.
– Υπάρχει κίνδυνος έκρηξης εάν η μπαταρία δεν έχει τοποθετηθεί σωστά.
– Αντικαθιστάτε την μπαταρία μόνο με μπαταρία ίδιου τύπου.
– Η μπαταρία δεν πρέπει να εκτίθεται σε υπερβολική θερμότητα, όπως ηλιοφάνεια, φωτιά κ.λπ.
– Για να μην επηρεαστεί η απόδοση της ανίχνευσης, μην τοποθετείτε κανένα αντικείμενο κοντά στο προϊόν.
– Οποιοδήποτε υλικό μεταξύ του προϊόντος και του κουτιού ENKI μειώνει την απόσταση λειτουργίας (ιδίως τοίχοι από οπλισμένο σκυρόδεμα, τοίχοι από σκυρόδεμα, μεταλλικές επιφάνειες). Να λαμβάνετε αυτό υπόψη όσον αφορά τον καθορισμό της θέσης του προϊόντος σας.
– Εάν πρέπει να καθαρίσετε το προϊόν, χρησιμοποιήστε ένα μαλακό πανί.
– Μην εκθέτετε την μπαταρία σε εξαιρετικά χαμηλή πίεση αέρα που μπορεί να οδηγήσει σε έκρηξη ή στη διαρροή εύφλεκτου υγρού ή αερίου.

ΑΝΤΙΚΑΤΑΣΤΑΣΗ ΤΗΣ ΜΠΑΤΑΡΙΑΣ

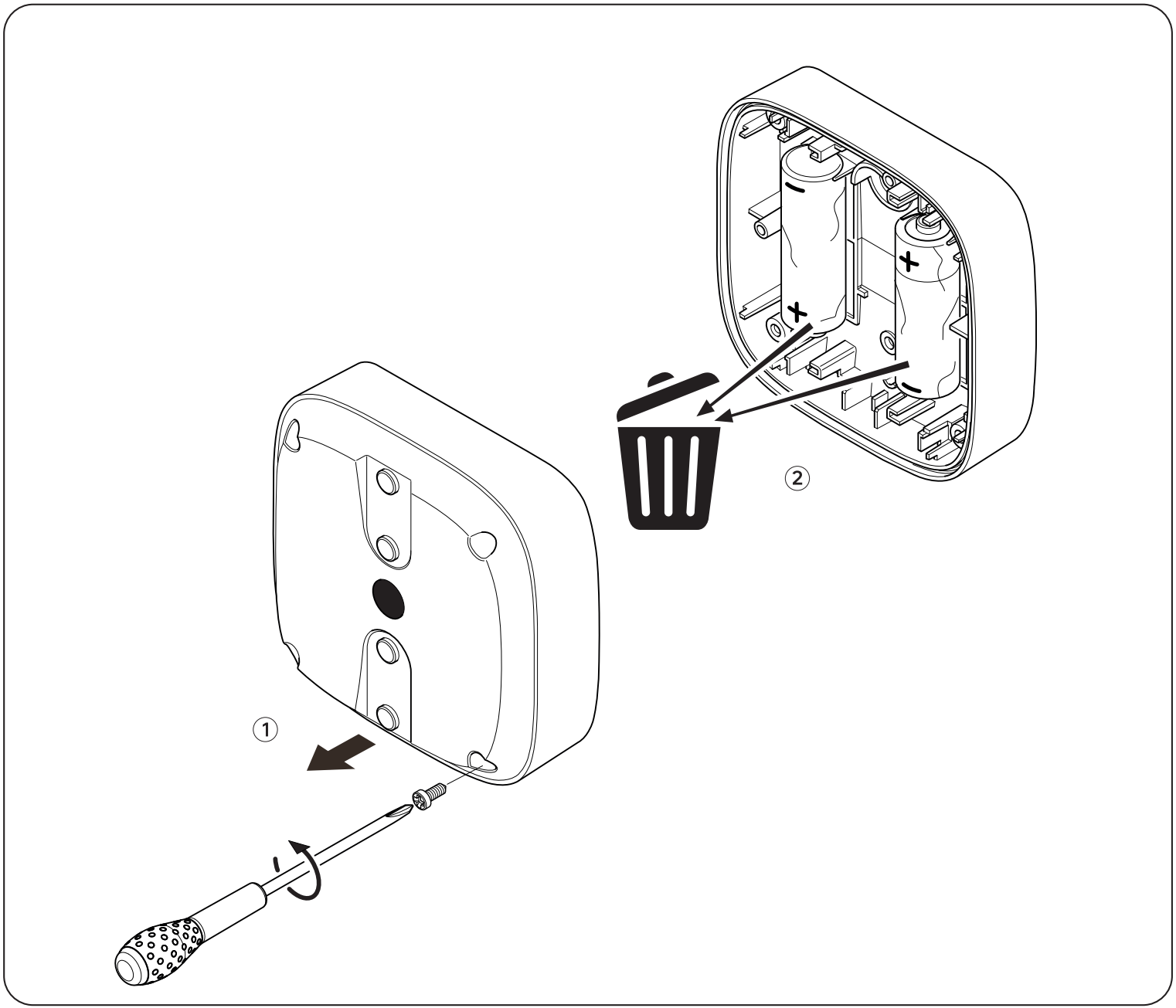

EN

IMPORTANT: This product requires an ENKI box to work.

GETTING STARTED

Step 1
Open the ENKI app and sign in.

Step 2
In the “my objects” tab, click the “+” button.

Step 3
Select the brand LEXMAN and choose the product from the list.

Step 4
Follow the instructions on the application screens.
THE ENKI App will automatically recognize your object.

Description of the product

Place the detector on the fl oor in a bathroom, laundry room, under a sink, etc., and be immediately notifi ed in case of water leakage, overfl ow, water rise.

DESCRIPTION OF THE PRODUCT

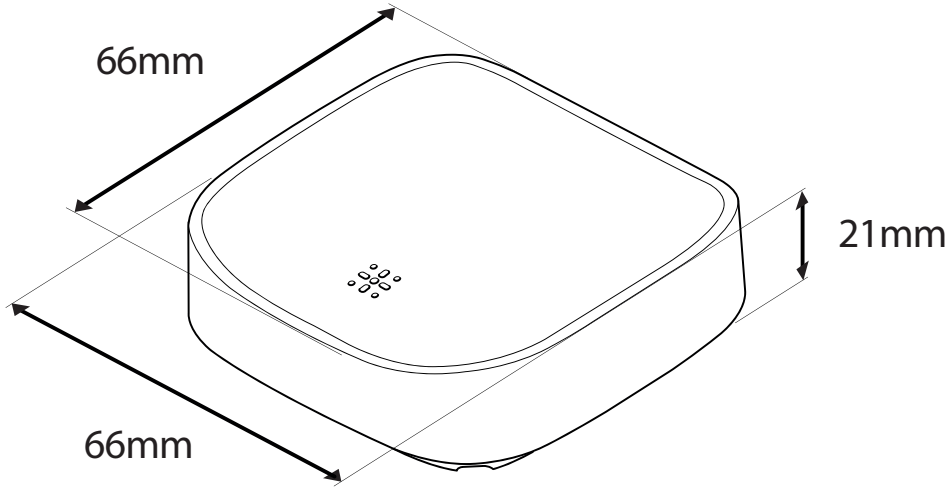

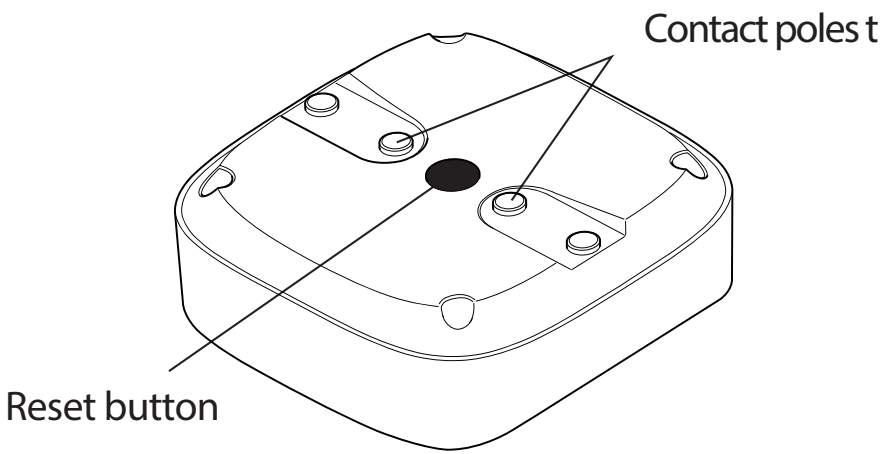

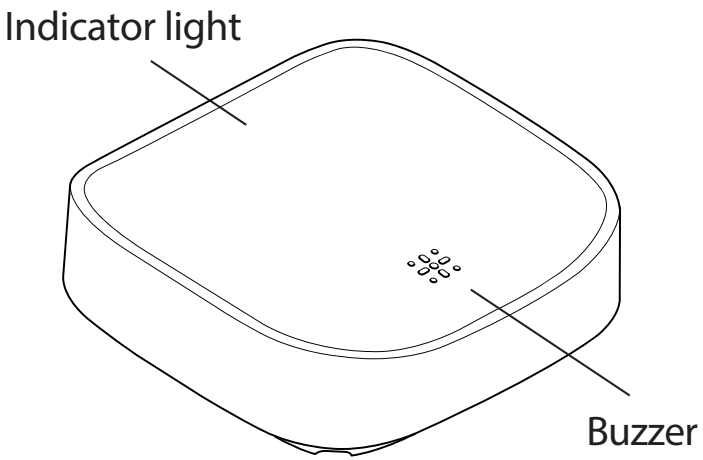

PAIRING AND RESETTING

Pairingt

The sensor will be in pairing state when the power is fi rst turned on. This will result in fl ashing once per second for 3 minutes. If the sensor is successfully paired, the LED will stop fl ashing and then remain on for about 10 seconds. If pairing fails within 3 minutes, the LED stops flashing and goes off.

Reset

1. Press and hold the reset button for about 3 seconds, then the LED will fl ash rapidly.
2. Release the reset button and the sensor will be reset to factory settings. The LED fl ashes once per second: The product is ready for pairing again.

Alert via the App, low battery

Place the detector on the ground.

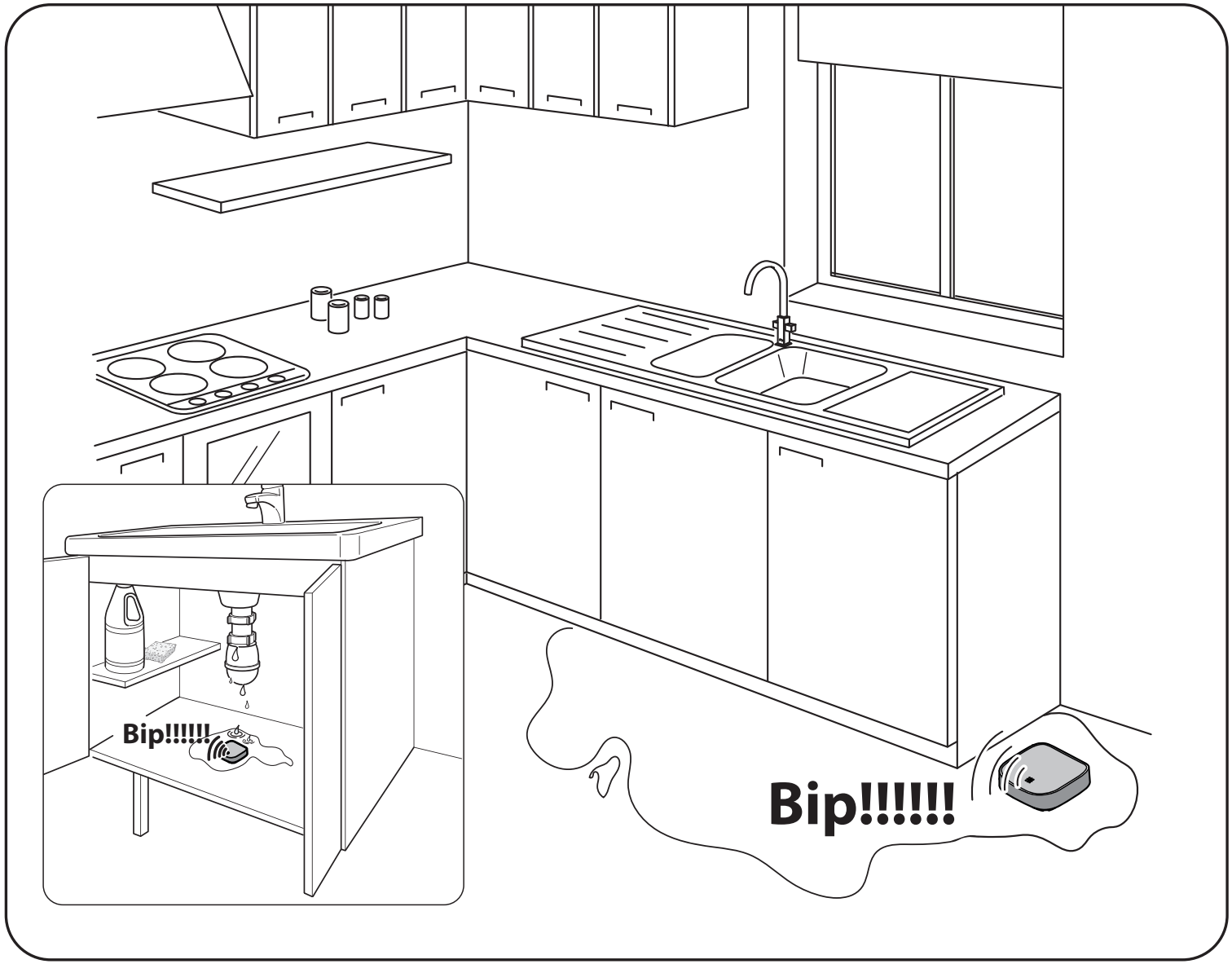

INSTALLATION

Place the detector on the ground.

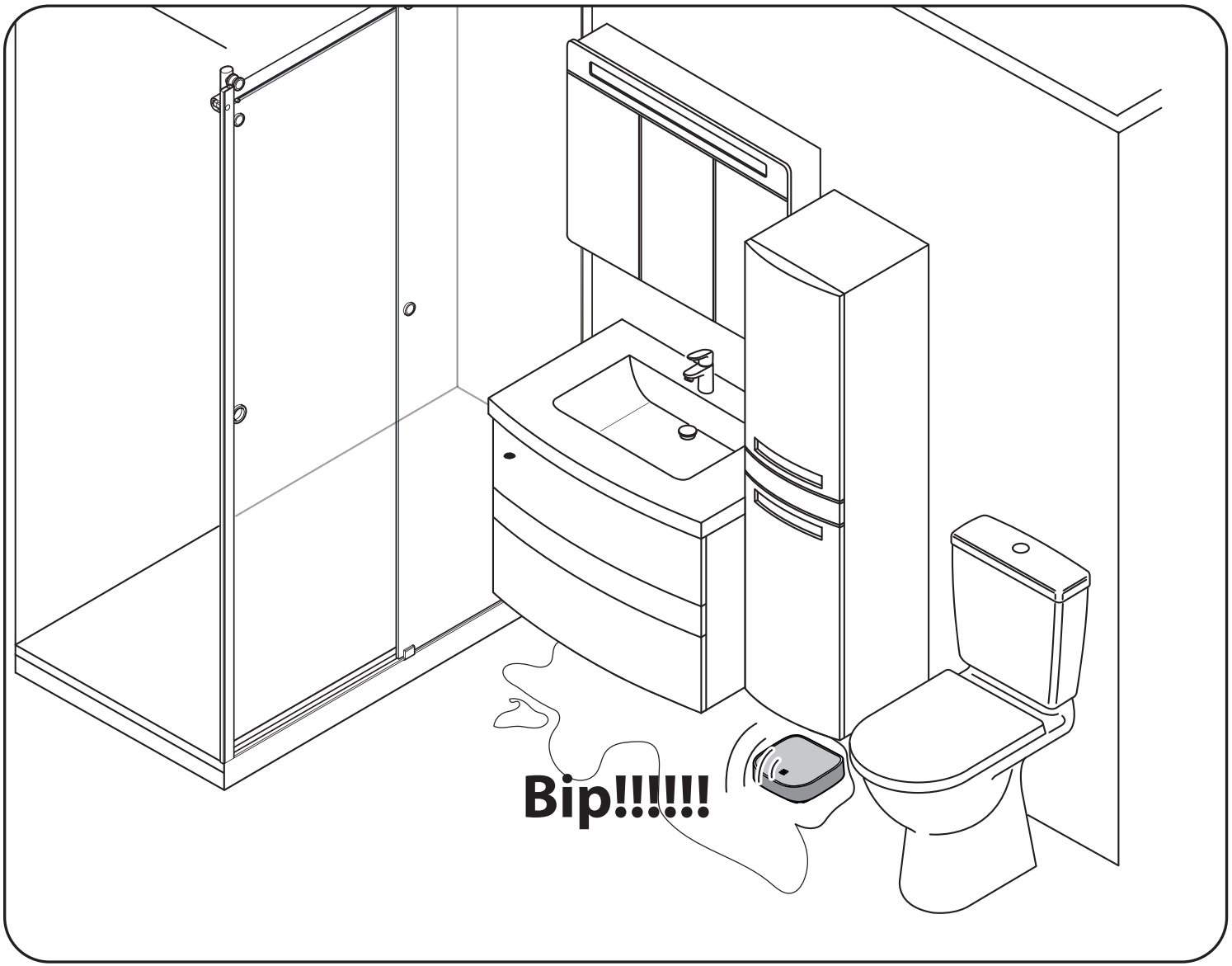

Specifications	
Frequency band	**2405 - 2480 MHz**
Battery life	**5 years**
Operating temperature	**-10°C - 45°C**
Operating humidity	**Up to 85% non-condensing**
Storage temperature	**-20°C - 60°C**
Battery type	**AAA**
IP value	**IP54**
Protocol	**Zigbee 3.0**
Maximum radio transmission	**20dBm**

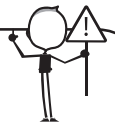

– This product should only be used indoors.
– This product contains a lithium battery.

> Keep new and used batteries out of the reach of children.
> If the battery is swallowed, it can cause severe internal burns in just 2 hours, and this can lead to death.
> Seek medical assistance immediately if swallowed

–Remove the battery and store it in a safe place if you do not use the product for a long time.
– If the battery compartment does not work properly, stop using the product.
– Risk of explosion if battery is placed incorrectly.
– Replace the battery, only with the same type.
– The battery must not be exposed to excessive heat, such as sun, fi re, etc.
– Do not place objects near the product to avoid altering detection performance.
– Any material between the product and the ENKI box reduces the operating distance
(mainly: Reinforced concrete wall, concrete wall, metal surfaces). Take this into account when picking the location for your product.
– If you need to clean the product, use a soft cloth.
– Do not expose the battery to extremely low air pressure that may result in an explosion or the leakage of flammable liquid or gas.

BATTERY REPLACEMENT

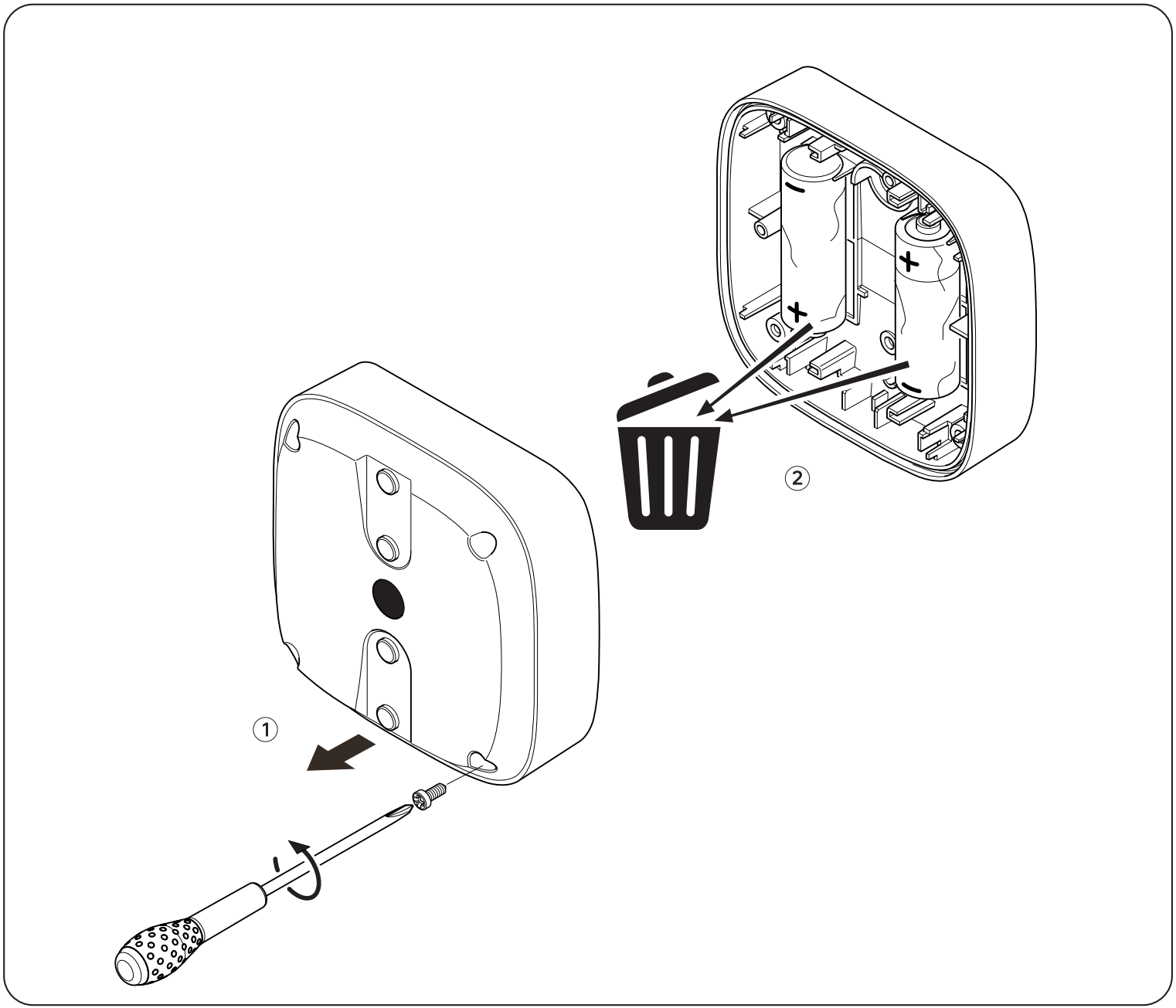

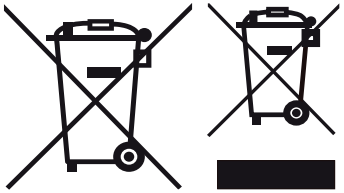

Les produits électriques ne doivent pas être jetés avec les déchets ménagers. Ils doivent être déposés dans un point de collecte dédié pour une élimination respectueuses de l'environnement conformément à laréglementation locale. Renseignez-vous auprès de votre collectivité locale ou de votre revendeur pour toute information sur le recyclage. Les matériaux d'emballage sont recyclages. Éliminez les matériaux d'emballage d'une manière respectueuse de l'environnement et mettez-les à la disposition du service de collecte de matériaux recyclabes.

Ne jetez pas les piles et les appareils hors d'usage avec les ordures ménagères. Les substances dangereuses qu'ils sont susceptibles de contenir peuvent nuire à la santé et à l'environnement . Faites reprendre ces appareils par votre distributeur ou utilisez les moyens de collecte sélective mise à votre disposition par votre commune.

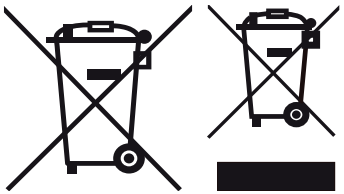

Los productos eléctricos no pueden tirarse con la basura. Hay que depositarlos en un punto de recogida dedicado para una eliminación respetuosa con el entorno conforme con la reglamentación local. Ponerse en contacto con su colectividad local o su revendedor para cualquier información sobre el reciclado. Los materiales de envase son reciclables. Eliminar los materiales de envaso de manera respetuosa con el entorno y ponerlos a disposición de los sectores de reciclado.

No deseche las baterías ni los electrodomésticos viejos junto con la basura doméstica. Las sustancias peligrosas que puedan contener pueden perjudicar la salud y el medio ambiente. Recicle estos productos a través de su distribuidor o utilice los contenedores selectivos a su disposición en su comunidad.

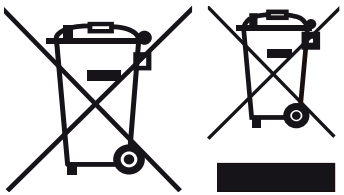

Os produtos elétricos não podem ser eliminados juntamente com os resíduos domésticos. Devem ser entregues num ponto de recolha para serem eliminados de forma ecológica, em conformidade com os regulamentos locais. Contacte as autoridades locais ou o seu distribuidor para obter conselhos sobre reciclagem. O material da embalagem é reciclável. Elimine a embalagem de forma ecológica e entregue-a no serviço de recolha de materiais recicláveis.

Não junte as pilhas e aparelhos antigos com o lixo doméstico. As substancias perigosas que possam conter podem prejudicar a sua saúde e o meio ambiente. Leve estes produtos de volta ao distribuidor ou use os meios de reciclagem à sua disposição na sua área de residência.

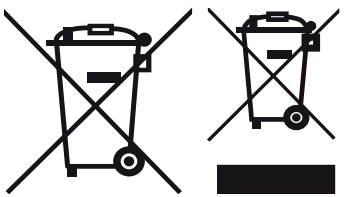

I prodotti elettrici non devono essere smaltiti come se fossero ria uti domestici. Essi devono essere portati ad un centro di raccolta per uno smaltimento differenziato, rispettoso dell'ambiente e delle normative locali. Contattare le autorità locali o il vostro distributore, per informazioni sul riciclaggio. Il materiale d'imballaggio è riciclabile. Smaltire il materiale d'imballaggio nel rispetto dell'ambiente e affidarlo al servizio di raccolta del materiale riciclabile.

Non gettare le pile e le apparecchiature fuori uso insieme al rifiuti domestici. Le sostanze dannose contenute in esse possono nuocere alla salute dell'ambiente. Restituire questo materiale al distributore o utilizzare la raccolta differenziata organizzata dal comune.

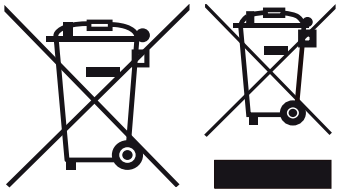

Urządzenia elektryczne nie mogą być wyrzucane razem z odpadami domowymi, Muszą zostać dostarczone do punktu zbiórki odpadów, celem przyjaznej dla środowiska utylizacj zgodnie z lokalnymi przepisami. Skontaktować się z władzami lokalnymi lub dystrybutorem w celu zasięgnięcia informacji na temat recyklingu. Materiały z którego wykonane jest opakowanie nadają się do recyklingu. Usuwać opakowanie w sposób przyjazny dla środowiska i dostarczyć je do punktu zbiórki i recyklingu materiałów.

Nie wyrzucać bateril i starych urązdzeń z odpadami domowymi. Niebezpieczne substancje mogą zawierać mogą szkodić zdrowiu i środowisku. Odebrać tych produktów dystrybutora lub w kolekcji oznacza, do Państwa dyspozycji wTwojej okolicy.

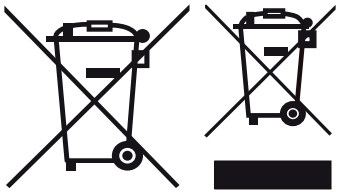

Τα ηλεκτρικά προϊόντα δεν πρέπει να απορρίπτο-νται μαζί με τα οικιακά απορρίμματα. Πρέπει να μεταφερθούν σε ένα κοινοτικό σημείο συλλογής για απόρριψη με τρόπο φιλικό προς το περιβάλλον σύμφωνα με τους τοπικούς κανονισμούς. Επικοινωνή-στε με τις τοπικές αρχές ή με τους κατόχους αποθεμά-των για συμβουλές σχετικά με την ανακύκλωση. Το υλικό της συσκευασίας είναι ανακυκλώσιμο. Απορρίψτε τη συσκευασία με τρόπο φιλικό προς το περιβάλλον και διοχετεύστε την στην υπηρεσία συλλογής ανακυκλώσι-μων υλικών. Μην πετάτε τις μπαταρίες και τις συσκευές τέλους κύκλου ζωής μαζί με τα οικιακά απορρίμματα. Οι επικίνδυνες ουσίες που μπορεί να περιέχουν μπορεί να βλάψουν την υγεία σας και το περιβάλλον. Ζητήστε από τον διανομέα σας να πάρει πίσω αυτές τις συσκευές ή χρησιμοποιήστε τα μέσα επιλεκτικής συλλογής που παρέχει ο δήμος σας.

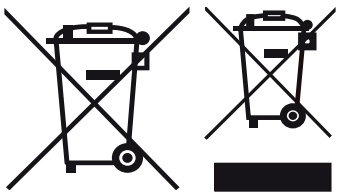

Produsele electrice nu trebuie eliminate împreună cu deșeurile menajere. Trebuie duse la un punct de colectare dedicat pentru eliminarea ecologică a deșeurilor în conformitate cu regulamen-tele locale. Contactați autoritățile locale sau comerciantul pentru sfaturi privind reciclarea. Ambalajul este produs din material reciclabil. Eliminați ambalajul într-un mod ecologic și puneți-l la dispoziția serviciului de colectare a materialelor reciclabile.
Nu aruncați bateriile și dispozitivele scoase din uz cu deșeurile menajere. Substanțele periculoase pe care le pot conține pot dăuna sănătății dumneavoastră și mediului. Solicitați distribuitorului dumneavoastră să preia aceste aparate sau utilizați mijloacele de colectare selectivă puse la dispoziție de municipalitatea dumneavoastră.

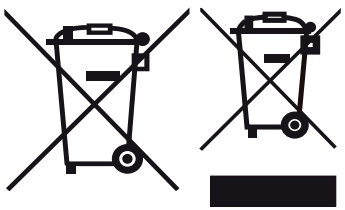

Electrical products must not disposed of out with domestic waste. They must be taken to a communal collecting point for environmentally friendly disposal in accordance with local regulations. Contact your local authorities or stockist for advice on recycling. The packaging material is recyclable. Dispose of the packaging in an environmentally friendly manner and make it available for the recyclable material collection-service.

Don’t throw batteries or out of order products with the household waste (garbage). The dangerous substances that they are likely to include may harm health or the environment. Make your retailer take back these products or use the selective collect of garbage proposed by your city.

EU/EC Declaration of conformity

Modèle du produit

83633206

Nom et adresse du fabricant ou de son mandataire

ADEO Services, 135 Rue Sadi Carnot - CS 00001 59790 Ronchin - France

La présente déclaration de conformité est établie sous la seule responsabilité du fabricant

Objet de la déclaration :

Type de produit - Description	**CONNECTED WATERLEAK SENSOR**
Référence produit	**83633206**
Industrial Type Design Reference	**8B-SS-ZF-H0**
Marque Produit	**LEXMAN**
EAN	**3276007394108**
Codification du numéro de série ou de lot	**SN SSSSSS XX DDMMYY nn PPPPPP (SN: Serial No., SSSSSS : Supplier code, XX : Factory ID, DDMMYY: Production date, nn: number of version of product, PPPPPP : The last 6 numbers of PO number). Manufactured from october2023**

L'objet de la déclaration décrit ci-dessus est conforme à la législation d'harmonisation de l'union applicable	Références des normes harmonisées pertinentes appliquées ou des spécifications par rapport auxquelles la conformité est déclarée	Le cas échéant, le nom et le numéro de l'organisme notifié
2014_53_EU_RED (Radio Equipment Directive (RED))	**EN 62479:2010 EN 50663:2017 EN 60730-1:2016 /A2:2022 EN 301 489-1 V2.2.3:2019 EN 301 489-17 V3.2.4:2020 EN 300 328 V2.2.2:2019**	
2011_65_EU_RoHS (Restriction of Hazardous Substances in Electrical and Electronic Equipment (RoHS) Directive)	**Directive 2011/65/EU Amended by (EU) 2015/863 EN IEC 63000:2018**	

Signé par et au nom de	LEMOINE ERIC International Projects Quality Leader
Lieu d'établissement	**Ronchin - FRANCE**
Date	**02/10/2023**

ADEO Services SAS
135 Rue Sadi Carnot
CS 00001
59790 RONCHIN

EU/EC Declaration of conformity

Modelo del producto

83633206

Nombre y dirección del fabricante o de su representante autorizado

ADEO Services, 135 Rue Sadi Carnot - CS 00001 59790 Ronchin - France

La presente declaración de conformidad se expide bajo la exclusiva responsabilidad del fabricante

Objeto de la declaración :

Tipo de producto	**CONNECTED WATERLEAK SENSOR**
Referencia del producto	**83633206**
Referencia Industrial de Tipo	**8B-SS-ZF-H0**
Marca	**LEXMAN**
EAN	**3276007394108**
Codificación del número de serie	**SN SSSSSS XX DDMMYY nn PPPPPP (SN: Serial No., SSSSSS : Supplier code, XX : Factory ID, DDMMYY: Production date, nn: number of version of product, PPPPPP : The last 6 numbers of PO number). Manufactured from october2023**

El objeto de la declaración descrita anteriormente es conforme a la legislación de armonización pertinente de la Unión	Referencias a las normas armonizadas pertinentes utilizadas, o referencias a las especificaciones respecto a las cuales se declara la conformidad	Cuando corresponda, el nombre y número de laboratorio notificado que haya emitido la certificación y la referencia al documento
2014_53_EU_RED (Radio Equipment Directive (RED))	**EN 62479:2010 EN 50663:2017 EN 60730-1:2016 /A2:2022 EN 301 489-1 V2.2.3:2019 EN 301 489-17 V3.2.4:2020 EN 300 328 V2.2.2:2019**	
2011_65_EU_RoHS (Restriction of Hazardous Substances in Electrical and Electronic Equipment (RoHS) Directive)	**Directive 2011/65/EU Amended by (EU) 2015/863 EN IEC 63000:2018**	

Firmado por y en nombre de	LEMOINE ERIC International Projects Quality Leader
Lugar	**Ronchin - FRANCE**
Fecha de expedición	**02/10/2023**

ADEO Services SAS
135 Rue Sadi Carnot
CS 00001
59790 RONCHIN

EU/EC Declaration of conformity

Modello di prodotto/prodotto

83633206

La presente dichiarazione di conformità è rilasciata sotto la responsabilità esclusiva del fabbricante

ADEO Services, 135 Rue Sadi Carnot - CS 00001 59790 Ronchin - France

La presente dichiarazione di conformità è rilasciata sotto la responsabilità esclusiva del fabbricante

Objeto de la declaración :

Tipologia di prodotto	**CONNECTED WATERLEAK SENSOR**
Riferimento del prodotto	**83633206**
Riferimento del Modello industriale di Tipo	**8B-SS-ZF-H0**
Marca del prodotto	**LEXMAN**
EAN	**3276007394108**
Codifica del numero di serie	**SN SSSSSS XX DDMMYY nn PPPPPP (SN: Serial No., SSSSSS : Supplier code, XX : Factory ID, DDMMYY: Production date, nn: number of version of product, PPPPPP : The last 6 numbers of PO number). Manufactured from october2023**

L'oggetto della dichiarazione di cui sopra è conforme alla pertinente normativa di armonizzazione dell'Unione	Riferimenti alle pertinenti norme armonizzate utilizzate o alle specifiche in relazione alle quali è dichiarata la conformità	Dove applicabile il nome e il numero del laboratorio notificato che ha rilasciato la certificazione e il riferimento al documento
2014_53_EU_RED (Radio Equipment Directive (RED))	**EN 62479:2010 EN 50663:2017 EN 60730-1:2016 /A2:2022 EN 301 489-1 V2.2.3:2019 EN 301 489-17 V3.2.4:2020 EN 300 328 V2.2.2:2019**	
2011_65_EU_RoHS (Restriction of Hazardous Substances in Electrical and Electronic Equipment (RoHS) Directive)	**Directive 2011/65/EU Amended by (EU) 2015/863 EN IEC 63000:2018**	

Firmato in vece e per conto di	LEMOINE ERIC International Projects Quality Leader
Luogo	**Ronchin - FRANCE**
data del rilascio	**02/10/2023**

ADEO Services SAS
135 Rue Sadi Carnot
CS 00001
59790 RONCHIN

EU/EC Declaration of conformity

Modelo do produto

83633206

Nome e endereço do fabricante ou do seu representante autorizado

ADEO Services, 135 Rue Sadi Carnot - CS 00001 59790 Ronchin - France

Esta declaração de conformidade é emitida sob a exclusiva responsabilidade do fabricante.

Objeto da declaração :

Tipo de producto	**CONNECTED WATERLEAK SENSOR**
Referência do produto:	**83633206**
Referência Industrial de Tipo	**8B-SS-ZF-H0**
Marca do produto	**LEXMAN**
EAN	**3276007394108**
Codificação do número de série	**SN SSSSSS XX DDMMYY nn PPPPPP (SN: Serial No., SSSSSS : Supplier code, XX : Factory ID, DDMMYY: Production date, nn: number of version of product, PPPPPP : The last 6 numbers of PO number). Manufactured from october2023**

O objeto da declaração acima descrita está em conformidade com a legislação de harmonização da União aplicável:	Referências às normas harmonizadas pertinentes utilizadas ou referências às especificações para as quais a conformidade é declarada	Quando aplicável o nome e número do laboratório notificado que emitiu a certificação e a referência ao documento
2014_53_EU_RED (Radio Equipment Directive (RED))	**EN 62479:2010 EN 50663:2017 EN 60730-1:2016 /A2:2022 EN 301 489-1 V2.2.3:2019 EN 301 489-17 V3.2.4:2020 EN 300 328 V2.2.2:2019**	
2011_65_EU_RoHS (Restriction of Hazardous Substances in Electrical and Electronic Equipment (RoHS) Directive)	**Directive 2011/65/EU Amended by (EU) 2015/863 EN IEC 63000:2018**	

Assinado por e em nome de:	LEMOINE ERIC International Projects Quality Leader
Local	**Ronchin - FRANCE**
data de emissão	**02/10/2023**

ADEO Services SAS
135 Rue Sadi Carnot
CS 00001
59790 RONCHIN

EU/EC Declaration of conformity

Model produktu/produkt

83633206

Niniejsza deklaracja zgodności wydana zostaje na wyłączną odpowiedzialność producenta.

ADEO Services, 135 Rue Sadi Carnot - CS 00001 59790 Ronchin - France

Niniejsza deklaracja zgodności wydana zostaje na wyłączną odpowiedzialność producenta.

Przedmiot deklaracji :

Rodzaj produktu	**CONNECTED WATERLEAK SENSOR**
Referencje produktu	**83633206**
Model/typ/numer fabryczny	**8B-SS-ZF-H0**
Marka produktu	**LEXMAN**
EAN	**3276007394108**
Kodowanie numeru seryjnego	**SN SSSSSS XX DDMMYY nn PPPPPP (SN: Serial No., SSSSSS : Supplier code, XX : Factory ID, DDMMYY: Production date, nn: number of version of product, PPPPPP : The last 6 numbers of PO number). Manufactured from october2023**

Wymieniony powyżej przedmiot niniejszej deklaracji jest zgodny z odnośnymi wymaganiami unijnego prawodawstwa harmonizacyjnego	Odwołania do odnośnych norm zharmonizowanych, które zastosowano, lub do specyfikacji, w odniesieniu do których deklarowana jest zgodność:	W stosownych przypadkach, notyfikowana nazwa i numer laboratorium, które wydało certyfikat oraz odniesienie do dokumentu
2014_53_EU_RED (Radio Equipment Directive (RED))	**EN 62479:2010 EN 50663:2017 EN 60730-1:2016 /A2:2022 EN 301 489-1 V2.2.3:2019 EN 301 489-17 V3.2.4:2020 EN 300 328 V2.2.2:2019**	
2011_65_EU_RoHS (Restriction of Hazardous Substances in Electrical and Electronic Equipment (RoHS) Directive)	**Directive 2011/65/EU Amended by (EU) 2015/863 EN IEC 63000:2018**	

Podpisano w imieniu	LEMOINE ERIC International Projects Quality Leader
miejsce	**Ronchin - FRANCE**
Data wydania	**02/10/2023**

ADEO Services SAS
135 Rue Sadi Carnot
CS 00001
59790 RONCHIN

EU/EC Declaration of conformity

Modelul de produs/produsul:

83633206

Denumirea și adresa producătorului sau a reprezentantului său autorizat:

ADEO Services, 135 Rue Sadi Carnot - CS 00001 59790 Ronchin - France

Declarația de conformitate este emisă pe răspunderea exclusivă a producătorului

Obiectul declarației :

Tip produs	**CONNECTED WATERLEAK SENSOR**
Referință produs	**83633206**
Referință de desing industrial	**8B-SS-ZF-H0**
Marcă a produsului:	**LEXMAN**
EAN	**3276007394108**
Cod de numere de serie	**SN SSSSSS XX DDMMYY nn PPPPPP (SN: Serial No., SSSSSS : Supplier code, XX : Factory ID, DDMMYY: Production date, nn: number of version of product, PPPPPP : The last 6 numbers of PO number). Manufactured from october2023**

Obiectul declarației descris mai sus este în conformitate cu legislația comunitară relevantă de armonizare a Uniunii	Referințele standardelor armonizate relevante folosite sau referințele specificațiilor în legătură cu care se declară conformitatea:	Unde este cazul numele și numărul de laborator notificat care a eliberat certificarea și trimiterea la document
2014_53_EU_RED (Radio Equipment Directive (RED))	**EN 62479:2010 EN 50663:2017 EN 60730-1:2016 /A2:2022 EN 301 489-1 V2.2.3:2019 EN 301 489-17 V3.2.4:2020 EN 300 328 V2.2.2:2019**	
2011_65_EU_RoHS (Restriction of Hazardous Substances in Electrical and Electronic Equipment (RoHS) Directive)	**Directive 2011/65/EU Amended by (EU) 2015/863 EN IEC 63000:2018**	

Semnat pentru și în numele	LEMOINE ERIC International Projects Quality Leader
Locație	**Ronchin - FRANCE**
Datat	**02/10/2023**

ADEO Services SAS
135 Rue Sadi Carnot
CS 00001
59790 RONCHIN

EU/EC Declaration of conformity

Μοντέλο προϊόντος/Προϊόν:

83633206

Επωνυμία και διεύθυνση του κατασκευαστή ή του εξουσιοδοτημένου αντιπροσώπου του

ADEO Services, 135 Rue Sadi Carnot - CS 00001 59790 Ronchin - France

Η παρούσα δήλωση συμμόρφωσης εκδίδεται με αποκλειστική ευθύνη του κατασκευαστή

Στόχος της δήλωσης :

Τύπος Προϊόντος	**CONNECTED WATERLEAK SENSOR**
Αναφορά προϊόντος	**83633206**
Αναφορά σχεδιασμού βιομηχανικού τύπου	**8B-SS-ZF-H0**
Μάρκα προϊόντος	**LEXMAN**
EAN	**3276007394108**
Κωδικοποίηση σειριακού αριθμού	**SN SSSSSS XX DDMMYY nn PPPPPP (SN: Serial No., SSSSSS : Supplier code, XX : Factory ID, DDMMYY: Production date, nn: number of version of product, PPPPPP : The last 6 numbers of PO number). Manufactured from october2023**

Ο στόχος της δήλωσης που περιγράφεται παραπάνω είναι σύμφωνος με τη σχετική ενωσιακή νομοθεσία εναρμόνισης:

Μνεία των σχετικών εναρμονισμένων προτύπων που χρησιμοποιούνται ή μνεία των προδιαγραφών σε σχέση με τις οποίες δηλώνεται η συμμόρφωση:

Όπου ισχύει το γνωστοποιημένο όνομα και τον αριθμό του εργαστηρίου που εξέδωσε την πιστοποίηση και την αναφορά στο έγγραφο

2014_53_EU_RED (Radio Equipment Directive (RED))	**EN 62479:2010 EN 50663:2017 EN 60730-1:2016 /A2:2022 EN 301 489-1 V2.2.3:2019 EN 301 489-17 V3.2.4:2020 EN 300 328 V2.2.2:2019**
2011_65_EU_RoHS (Restriction of Hazardous Substances in Electrical and Electronic Equipment (RoHS) Directive)	**Directive 2011/65/EU Amended by (EU) 2015/863 EN IEC 63000:2018**

Υπογραφή για και εξ ονόματος	LEMOINE ERIC International Projects Quality Leader
Τόπος	**Ronchin - FRANCE**
ημερομηνία έκδοσης	**02/10/2023**

ADEO Services SAS
135 Rue Sadi Carnot
CS 00001
59790 RONCHIN

EU/EC Declaration of conformity

Product Model

83633206

Name and address of the manufacturer or his authorised representative

ADEO Services, 135 Rue Sadi Carnot - CS 00001 59790 Ronchin - France

This declaration of conformity is issued under the sole responsibility of the manufacturer

Object of the declaration :

Product Type - Description	**CONNECTED WATERLEAK SENSOR**
Product Reference	**83633206**
Industrial Type Design Reference	**8B-SS-ZF-H0**
Product Brand	**LEXMAN**
EAN	**3276007394108**
Serial number coding or batch number	**SN SSSSSS XX DDMMYY nn PPPPPP (SN: Serial No., SSSSSS : Supplier code, XX : Factory ID, DDMMYY: Production date, nn: number of version of product, PPPPPP : The last 6 numbers of PO number). Manufactured from october2023**

The object of the declaration described above is in conformity with the relevant Union harmonization legislation	References to the relevant harmonised standards used or references to the specifications in relation to which conformity is declared	When applicable, the name and number of notified body number
2014_53_EU_RED (Radio Equipment Directive (RED))	**EN 62479:2010 EN 50663:2017 EN 60730-1:2016 /A2:2022 EN 301 489-1 V2.2.3:2019 EN 301 489-17 V3.2.4:2020 EN 300 328 V2.2.2:2019**	
2011_65_EU_RoHS (Restriction of Hazardous Substances in Electrical and Electronic Equipment (RoHS) Directive)	**Directive 2011/65/EU Amended by (EU) 2015/863 EN IEC 63000:2018**	

Signed for and on behalf of	LEMOINE ERIC International Projects Quality Leader
Place	**Ronchin - FRANCE**
Date of issue	**02/10/2023**

ADEO Services SAS
135 Rue Sadi Carnot
CS 00001
59790 RONCHIN

	Usage intérieur uniquement / Sólo para uso interior /Utilização exclusivamente interior / Solo per un uso interno / doar pentru utilizare în interior / Wyłącznie do użytku wewnątrz pomieszczeń / μόνο για χρήση σε εσωτερικούς χώρους / Indoor use only.
	Courant Continu (CC) / Corrente Contínua (CC) / Corrente continua (DC) / Prąd stały (DC) / Corrente continua (DC) / Curent continuu (DC) / Συνεχές ρεύμα (DC) / Direct current(DC)

FR Veuillez prêter attention aux avertissements de cette notice / **ES** Por favor preste atención a los puntos de precaución enumerados en el manual / **PT** Por favor, preste atenção aos pontos de cautela listados no aviso / **IT** Si prega di prestare attenzione ai punti di cautela elencati nell'avviso / **PL** Należy zwrócić uwagę na punkty przestrogi wymienione w tym powiadomieniu / **RO** Vă rugăm să fiți atenți la avertismentele din acest manual / **EL** Λάβετε υπόψη τις προειδοποιήσεις στο παρόν εγχειρίδιο / **EN** Please pay attention to the points of caution listed in the manual.

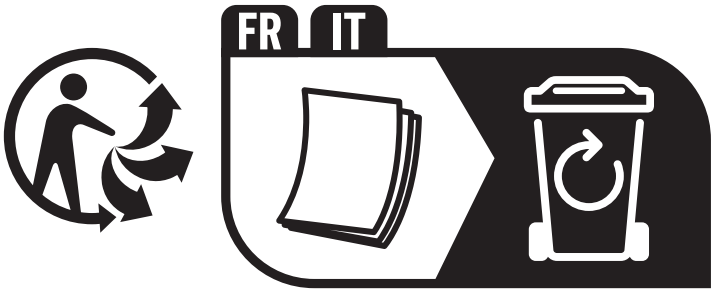

* Garantie 5 ans / 5 años de garantía / Garantia de 5 anos / Garanzia 5 Anni / Εγγύηση 5 ετών / Gwarancja 5-letnia / Garanţie 5 ani / 5-year guarantee

Made in China

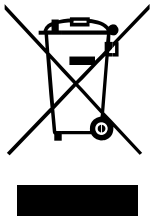

ADEO Services 135 rue Sadi Carnot - CS 00001 - 59790 RONCHIN - France