Sensea

10 YEAR Guarantee

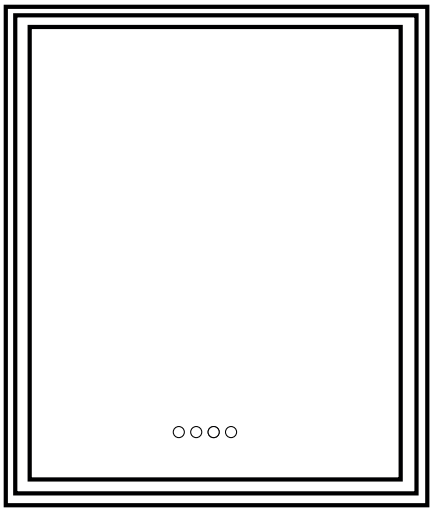

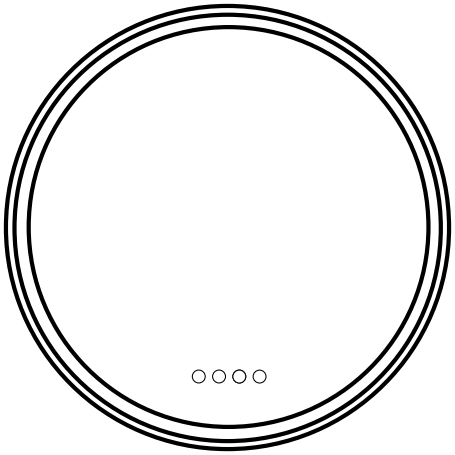

MIR 45/90 LED

MIR 60/90 LED

MIR 75/90 LED

MIR 90/90 LED

MIR 105/90 LED

MIR 120/90 LED

MIR 135/90 LED

MIR 150/90 LED

MIR 80/80 LED

MIR 100/100 LED

2023/10-V10

NEO FRAME

EAN CODE : 3276007648652 / 3276007648713 / 3276007648799 / 3276007648706 / 3276007648669 / 3276007648690 / 3276007648775 / 3276007648843 / 3276007648676 / 3276007648782 / 3276007648683 / 3276007648720 / 3276007648737 / 3276007648805 / 3276007648768 / 3276007648751 / 3276007648744 / 3276007648829 / 3276007648812 / 3276007648836

FR Nous vous remercions d'avoir acheté ce produit. Nous vous conseillons de lire attentivement la notice d'installation, d'utilisation et d'entretien. Nous avons conçu ce produit pour vous apporter entière satisfaction. Si vous avez besoin d'aide l'équipe de votre magasin est à votre disposition pour vous accompagner.

ES Le agradecemos haber comprado este producto. Le recomendamos leer atentamente el manual de instalación, uso y mantenimiento. Este producto ha sido diseñado para proporcionarle plena satisfacción. Si necesita alguna ayuda, el personal de la tienda estará a su disposición para guiarle.

PT Agradecemos a sua preferência por este produto . Aconselhamo-lo a ler o manual de instalação , utilização e manutenção com atenção. Criámos este produto para sua completa satisfação. Se precisar de ajuda, a equipa da sua loja está à sua disposição para o acompanhar.

IT Grazie per aver acquistato questo prodotto. Vi raccomandiamo di leggere attentamente il manuale di installazione, utilizzo e manutenzione. Questo prodotto è stato progettato per offrirvi la massima soddisfazione. Per ricevere assistenza, il personale del punto vendita è a vostra disposizione.

EL Ευχαριστούμε για την αγορά σας αυτού του προϊόντος. Σας συμβουλεύουμε να διαβάσετε προσεκτικά τις οδηγίες εγκατάστασης, χρήσης και συντηρησης. Σχεδιάσαμε αυτό το προϊόν για να σας προσφέρει πλήρη ικανοποίηση. Αν χρειάζεστε βοήθεια, η ομάδα του καταστήματος από το οποίο αγοράσατε το προϊόν είναι στη διάθεσή σας.

PL Dziękujemy za zakup produktu firmy. Zalecamy, aby uważanie przeczytać instrukcję instalacji, uzytkowania i konserwacji. Ten produkt marki zaprojekto walismy, aby spełnic wszystkie panstwa oczekiwania. W razie potrzeby pracownicy sklepu słuza Panstwu pomoca i sa do Panstwa dyspozycji.

UA Дякуємо за придбання цього продукту. Ми рекомендуємо вам уважно прочитати інструкції зі встановлення, використання та обслуговування. Ми розробили цей продукт, щоб забезпечити ваше повне задоволення. Якщо вам потрібна допомога, команда вашого продавця завжди готова допомогти вам.

RO Vă mulțumim pentru achiziționarea acestui produs . Vă sfatuim să citiți cu atenție instrucțiunile de instalare, de utilizare și de întreținere. Am conceput acest produs pentru a vă furniza satisfacție totala. Dacă aveți nevoie de ajutor, echipa magazinului de cumpărare este la dispoziția dumneavoastră pentru a vă asista.

EN Thank you for purchasing this product. We recommend that you read the installation, user and mainte nance instructions carefully. We have designed this product to ensure your complete satisfaction. If you require assistance, the team at your retailer is on hand to help you.

FR Les sources lumineuses de cet appareil d'éclairage ne peuvent pas être réparées ; lorsque les sources lumineuses atteignent la fin de leur cycle de vie, l'ensemble du meuble d'éclairage doit être remplacé.

ES Las fuentes luminosas de esta luminaria no pueden repararse; cuando las fuentes luminosas lleguen al fin de su vida útil, deberá sustituirse todo el armario de iluminación.

PT As fontes de luz desta luminária não podem ser reparadas; quando as fontes de luz atingem o fim do seu ciclo de vida, todo o armário de iluminação deve ser substituído.

IT Le sorgenti luminose di questo apparecchio non possono essere riparate; quando le sorgenti luminose raggiungono il termine del loro ciclo di vita, l'intero quadro elettrico deve essere sostituito.

EL Οι φωτεινές πηγές αυτού του φωτιστικού δεν μπορούν να επισκευαστούν- όταν οι φωτεινές πηγές φτάσουν στο τέλος του κύκλου ζωής τους, πρέπει να αντικατασταθεί ολόκληρο το φωτιστικό σώμα.

PL Źródła światła tej oprawy nie mogą być naprawiane; gdy źródła światła osiągną koniec swojego cyklu życia, cała obudowa oświetleniowa musi zostać wymieniona.

UA Джерела світла цього світильника не підлягають ремонту; коли джерела світла досягають кінця свого життєвого циклу, необхідно замінити всю освітлювальну шафу.

RO Sursele de lumină ale acestui corp de iluminat nu pot fi reparate; atunci când sursele de lumină ajung la finalul ciclului lor de viață, întregul corp de iluminat trebuie înlocuit.

EN The light sources of this luminaire cannot be repaired; when the light sources reach the finish of their life cycle, the entire lighting cabinet must be replaced.

FR AVERTISSEMENT : Pour éviter tout risque de basculement, ce meuble d'éclairage doit être solidement fixé au mur à l'aide du dispositif de fixation fourni. Vérifier la pertinence et la solidité du mur afin de s'assurer que le mur puisse supporter la charge du meuble d'éclairage et résister aux forces générées au niveau des fixations. Un montage mal effectué peut provoquer la chute du meuble d'éclairage et des blessures graves sur les personnes. En cas de doute concernant l'installation, demandez conseil à un vendeur spécialisé ou contactez un professionnel.
*Utiliser des vis, rondelles et chevilles adaptées au type de matériau de votre mur. Celles-ci ne sont pas incluses. Pour obtenir des conseils sur les vis et ferrures adaptées à votre mur, adressez-vous à un vendeur spécialisé.

ES ADVERTENCIA: Para evitar el riesgo de vuelco, este armario de luz debe fijarse firmemente a la pared mediante el dispositivo de fijación suministrado. Verifique la idoneidad y resistencia de la pared afin de garantizar que la pared pueda soportar la carga del armario de luz y resistir las fuerzas generadas en las fijaciones. Una instalación incorrecta puede provocar la caída de la luminaria y lesiones graves a las personas. En caso de duda sobre la instalación, consulte a un distribuidor especializado o póngase en contacto con un profesional.
*Utilice tornillos, arandelas y tacos adecuados al tipo de material de la pared. No están incluidos.
Para obtener asesoramiento sobre los tornillos y accesorios adecuados para su pared, póngase en contacto con un distribuidor especializado.

PT AVISO: Para evitar o risco de tombar, este armário luminoso deve ser colocado em segurança fixed na parede utilizando o dispositivo fixing fornecido. Verificar a adequação e resistência da parede afin garantir que a parede pode suportar a carga do armário luminoso e suportar as forças geradas nas fixações. Uma instalação incorrecta pode resultar na queda da fixação da luz e em ferimentos graves nas pessoas. Em caso de dúvida sobre a instalação, consulte um revendedor especializado ou contacte um profissional.
*Utilizar parafusos, anilhas e tampões adequados para o tipo de material da parede. Estes não estão incluídos. Para aconselhamento sobre quais os parafusos e acessórios adequados para a sua parede, por favor contacte um revendedor especializado.

IT AVVERTENZA: per evitare il rischio di ribaltamento, l'apparecchio deve essere fissato saldamente alla parete con il dispositivo di fissaggio in dotazione. Verificare l'idoneità e la resistenza della parete e assicurarsi che questa sia in grado di sostenere il carico dell'apparecchio e di sopportare le forze generate dai fissaggi. Un'installazione errata può provocare la caduta dell'apparecchio e gravi lesioni alle persone. In caso di dubbi sull'installazione, rivolgersi a un rivenditore specializzato o a un professionista.
*Utilizzare viti, rondelle e tasselli adatti al tipo di materiale della parete. Questi non sono inclusi. Per sapere quali viti e raccordi sono adatti alla vostra parete, rivolgetevi a un rivenditore specializzato.

EL ΠΡΟΕΙΔΟΠΟΙΗΣΗ: Για να αποφευχθεί ο κίνδυνος ανατροπής, αυτό το φωτιστικό σώμα πρέπει να στερεωθεί με ασφάλεια στον τοίχο χρησιμοποιώντας την παρεχόμενη διάταξη στερέωσης. Ελέγξτε την καταλληλότητα και την αντοχή του τοίχου afin βεβαιωθείτε ότι ο τοίχος μπορεί να υποστηρίξει το φορτίο του φωτιστικού θαλάμου και να αντέξει τις δυνάμεις που δημιουργούνται στις στερεώσεις. Η λανθασμένη εγκατάσταση μπορεί να έχει ως αποτέλεσμα την πτώση του φωτιστικού σώματος και τον σοβαρό τραυματισμό ατόμων. Εάν έχετε αμφιβολίες σχετικά με την εγκατάσταση, ζητήστε τη συμβουλή ενός ειδικού αντιπροσώπου ή επικοινωνήστε με έναν επαγγελματία.
*Χρησιμοποιήστε βίδες, ροδέλες και βύσματα που είναι κατάλληλα για τον τύπο του υλικού του τοίχου. Αυτά δεν περιλαμβάνονται. Για συμβουλές σχετικά με το ποιες βίδες και εξαρτήματα είναι κατάλληλα για τον τοίχο σας, επικοινωνήστε με έναν εξειδικευμένο έμπορο.

PL OSTRZEŻENIE: Aby uniknąć ryzyka przewrócenia się, ta szafa oświetleniowa musi być bezpiecznie fiksowana na ścianie za pomocą dostarczonego fiksera. Sprawdzić przydatność i wytrzymałość ściany afinalnej, czy ściana jest w stanie utrzymać obciążenie szafki oświetleniowej i wytrzymać siły powstające przy mocowaniach. Nieprawidłowy montaż może spowodować upadek oprawy oświetleniowej i poważne obrażenia osób. W razie wątpliwości co do montażu należy zapytać specjalistycznego sprzedawcę lub skontaktować się z fachowcem.
*Używaj śrub, podkładek i kołków odpowiednich do rodzaju materiału, z którego wykonana jest ściana.
Nie są one dołączone do zestawu. Aby uzyskać poradę, jakie śruby i złącza są odpowiednie dla danej ściany, należy skontaktować się ze specjalistycznym sprzedawcą.

UA ПОПЕРЕДЖЕННЯ: Щоб уникнути ризику перекидання, ця шафа повинна бути надійно закріплена на стіні за допомогою кріпильного пристрою, що входить до комплекту поставки. Перевірте придатність і міцність стіни, щоб переконатися, що стіна може витримати навантаження від світильника і витримати зусилля, що виникають при кріпленні. Неправильний монтаж може призвести до падіння світильника і серйозних травм. Якщо у вас є сумніви щодо монтажу, зверніться до спеціалізованого дилера або до професіонала.
*Використовуйте шурупи, шайби та дюбелі, які підходять для матеріалу стіни. Вони не входять до комплекту. За порадою щодо того, які шурупи та фітинги підходять для вашої стіни, зверніться до спеціалізованого дилера.

RO AVERTIZARE: Pentru a evita riscul de răsturnare, acest dulap de lumină trebuie să fie bine fixat la perete cu ajutorul dispozitivului de fixare furnizat. Verificați adecvarea și rezistența peretelui afin de a vă asigura că peretele poate suporta sarcina dulapului luminos și că poate rezista forțelor generate la dispozitivele de fixare. O instalare incorectă poate duce la căderea corpului de iluminat și la rănirea gravă a persoanelor. În cazul în care aveți îndoieli cu privire la instalare, adresați-vă unui distribuitor specializat sau contactați un profesionist.
*Utilizați șuruburi, șaibe și dopuri care sunt adecvate tipului de material al peretelui. Acestea nu sunt incluse. Pentru sfaturi cu privire la șuruburile și fitingurile potrivite pentru peretele dumneavoastră, contactați un distribuitor specializat.

EN WARNING: To avoid the risk of tipping, this light cabinet must be securely fixed to the wall using the fixing device provided. Verify the suitability and strength of the wall afin ensure that the wall can support the load of the light cabinet and withstand the forces generated at the fixings. Incorrect installation can result in the light fitting falling and serious injury to people. If in doubt about the installation, ask a specialist dealer for advice or contact a professional.
*Use screws, washers and plugs that are suitable for the type of wall material. These are not included. For advice on which screws and fittings are suitable for your wall, please contact a specialist dealer.

FR	Plan de la notice	**IT**	Piano delle istruzioni	**UA**	Огляд посібника
ES	Esquema del folleto	**EL**	Σχεδιο οδηγιων	**RO**	Planul instrucțiunilor
PT	Plano de instruções	**PL**	Plan instrukcji	**EN**	Overview of the guide

01 **FR :** Matériel - **ES :** Material - **PT :** Material - **IT :** Materiale - **EL :** Υλικό
PL : Materiał - **UA :** Обладнання - **RO :** Material - **EN :** Equipment 7

02 **FR :** Préparation - **ES :** Preparación - **PT :** Preparação - **IT :** Preparazione
EL : Προετοιμασία - **PL :** Przygotowanie - **UA :** Підготовка- **RO :** Pregătire
EN : Preparation 8

03 **FR :** Montage - **ES :** Montaje - **PT :** Montagem - **IT :** Montaggio
EL : Μοντάζ - **PL :** Montaż - **UA :** Збірка - **RO :** Montaj - **EN :** Montage 12

04 **FR :** Entretien - **ES :** Mantenimiento - **PT :** Manutenção - **IT :** Manutenzione
EL : Συντήρηση - **PL :** Konserwacja - **UA :** Обслуговування
RO : Întreținere - **EN :** Maintenance 18

05 **FR :** Documents - **ES :** Documentos - **PT :** Documentação - **IT :** Documenti
EL : Έγγραφα- **PL :** Dokumenty- **UA :** Документи
RO : Documente - **EN :** Documents 19

06 **FR :** Conseils d'utilisation- **ES :** Consejos de uso-
PT : Conselhos de utilização- **IT :** Consigli per l'uso- **EL :** Οδηγίες χρήσης-
PL : Wskazówki dotyczące użytkowania-
UA : Рекомендації щодо використання-
RO : Instrucțiuni de utilizare- **EN :** Guidance for use 31

FR IMPORTANT, à conserver pour consultation ultérieure : à lire attentivement

ES IMPORTANTE, conservar para consultar posteriormente : leer atentamente

PT IMPORTANTE, conservar para futuras consultas : por favor, leia com atenção

IT IMPORTANTE, da conservare per ulteriore consultazione : da leggere attentamente

EL ΣΗΜΑΝΤΙΚΟ, κρατηστε το για μελλοντικη αναφορα. Διαβαστε το προσεκτικα

PL WAŻNE, przeczytać uważnie I zachować na przyszłość

UA ВАЖЛИВО, щоб бути зберегти на майбутнє посилання: будь ласка уважно прочитайте

RO IMPORTANT, a se pastra pentru consultarea ulterioara: citiți cu atenție

EN IMPORTANT, to be retained for future reference: please read carefully

01

FR Matériel
IT Materiale
UA Обладнання
ES Material
EL Υλικό
RO Material
PT Material
PL Materiał
EN Equipment

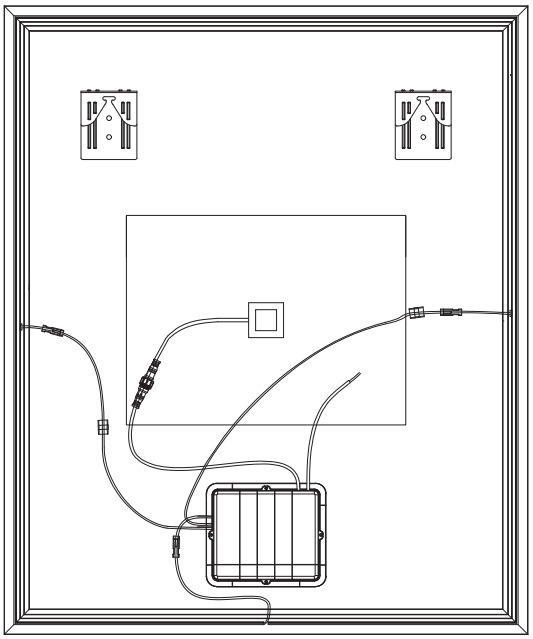

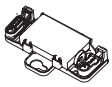

x1

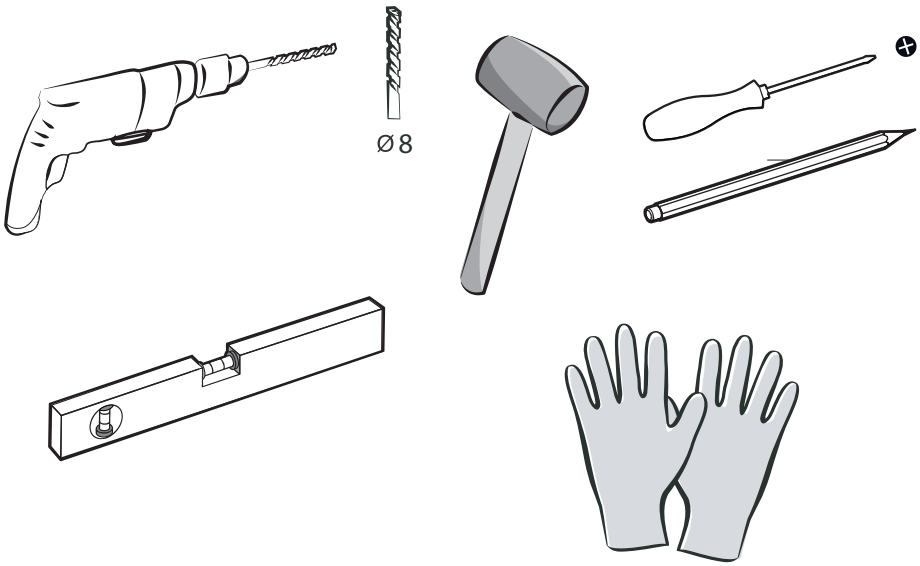

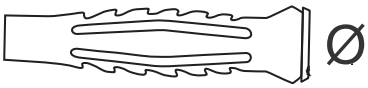

8mm

Ø

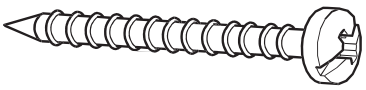

x2/x3

02

FR	Préparation	ES	Preparación	PT	Preparação
IT	Preparazione	EL	Προετοιμασία	PL	Przygotowanie
UA	Προετοιμασία	RO	Pregătire	EN	Preparation

MIR 45/90 LED

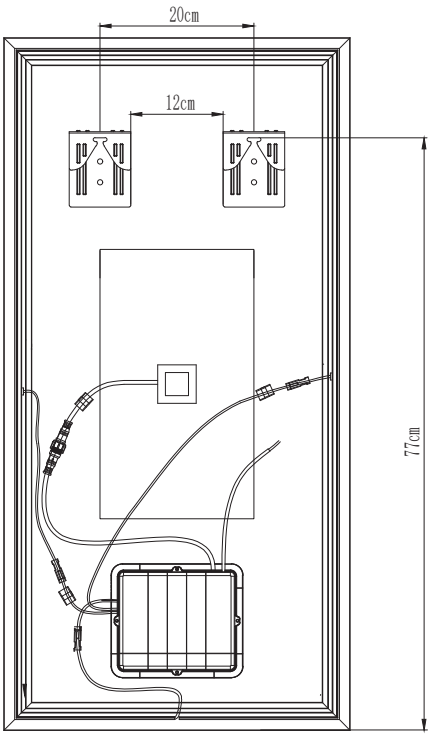

MIR 60/90 LED

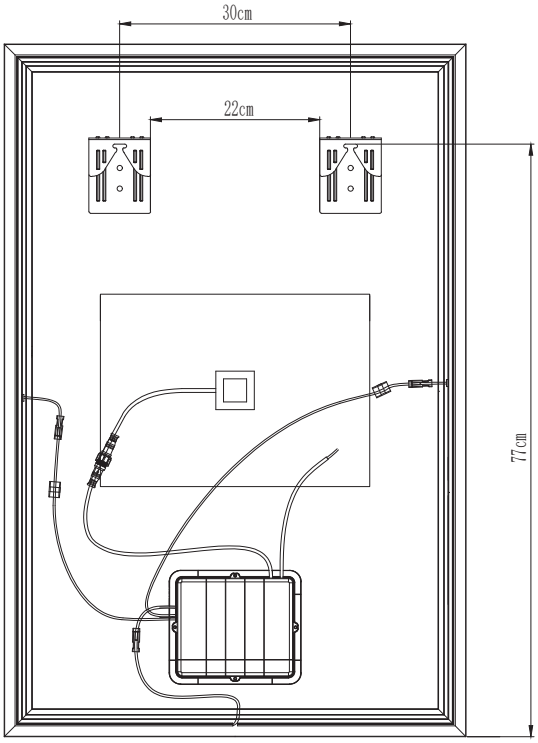

MIR 75/90 LED

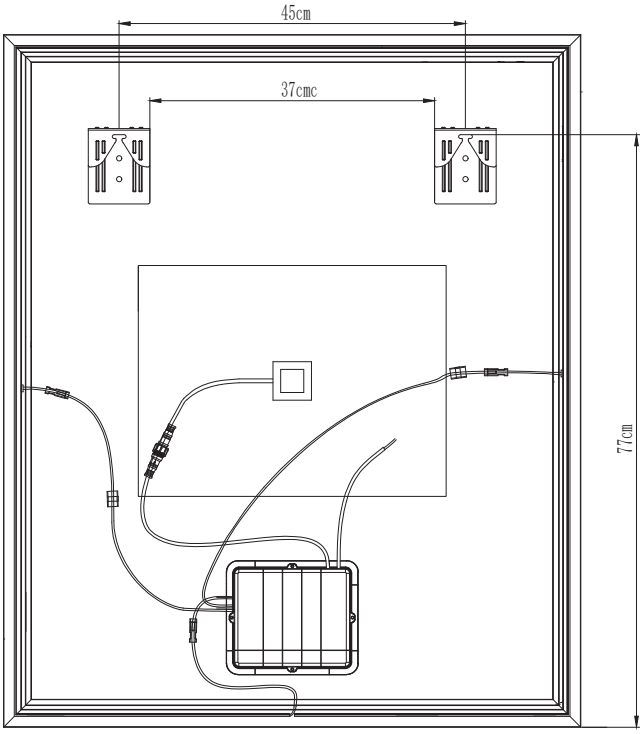

MIR 105/90 LED

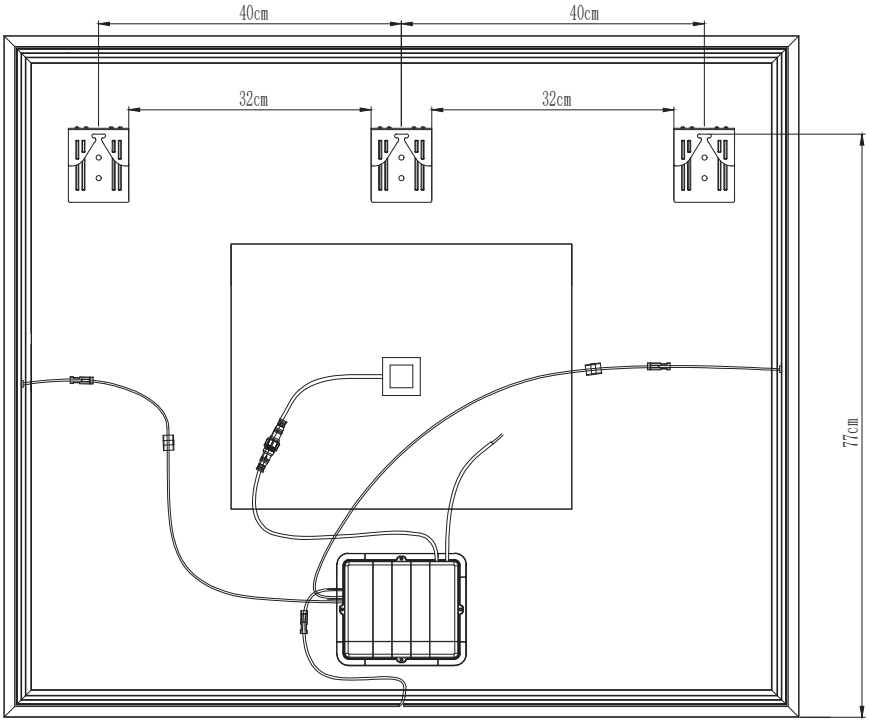

MIR 90/90 LED

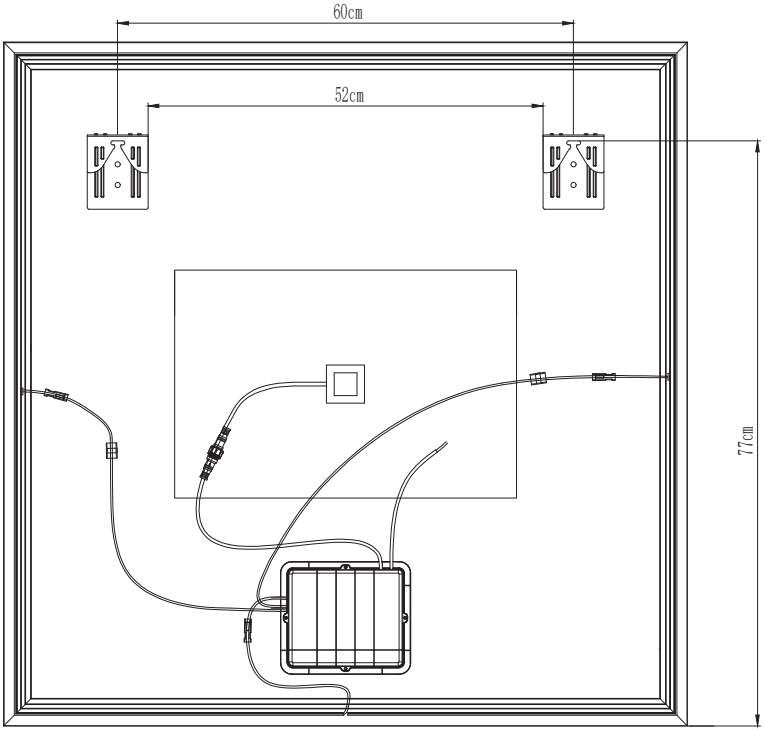

MIR 120/90 LED

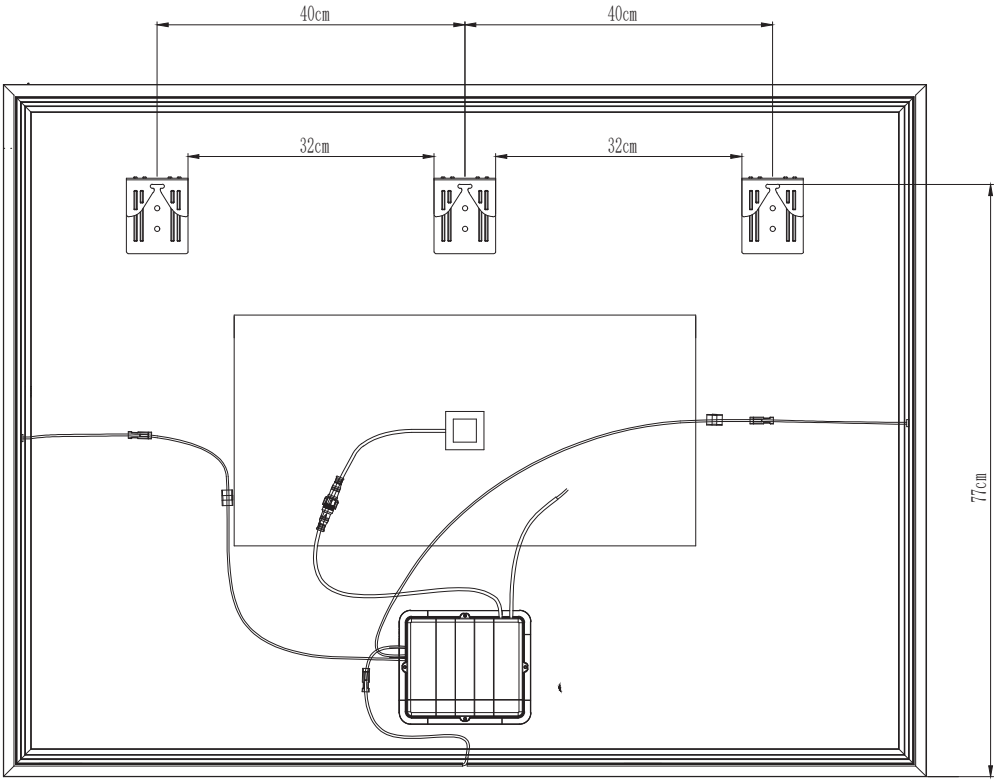

MIR 135/90 LED

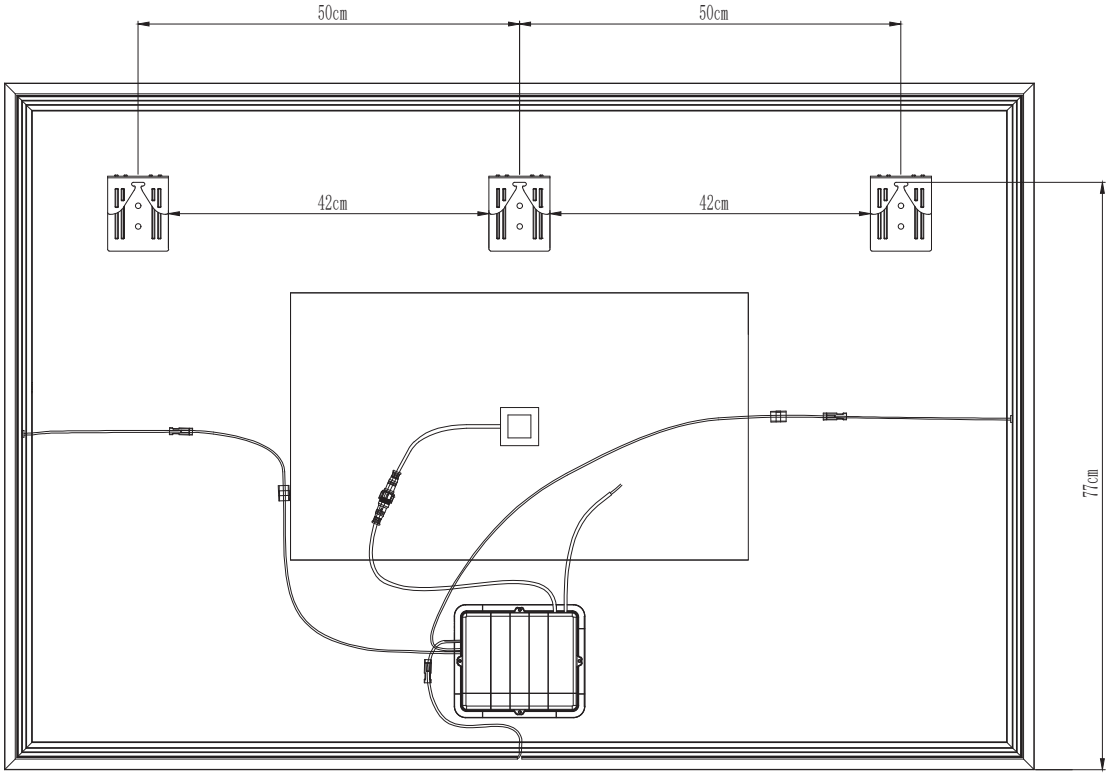

MIR 150/90 LED

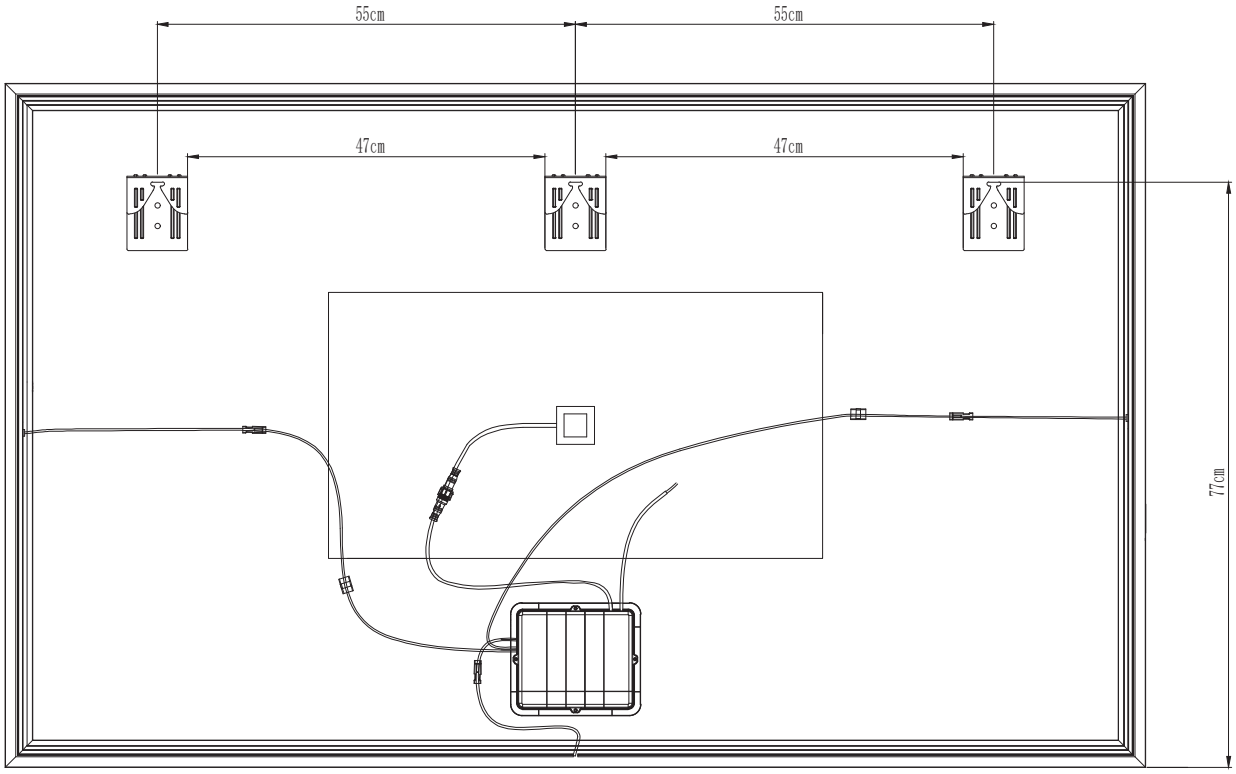

MIR 80/80 LED

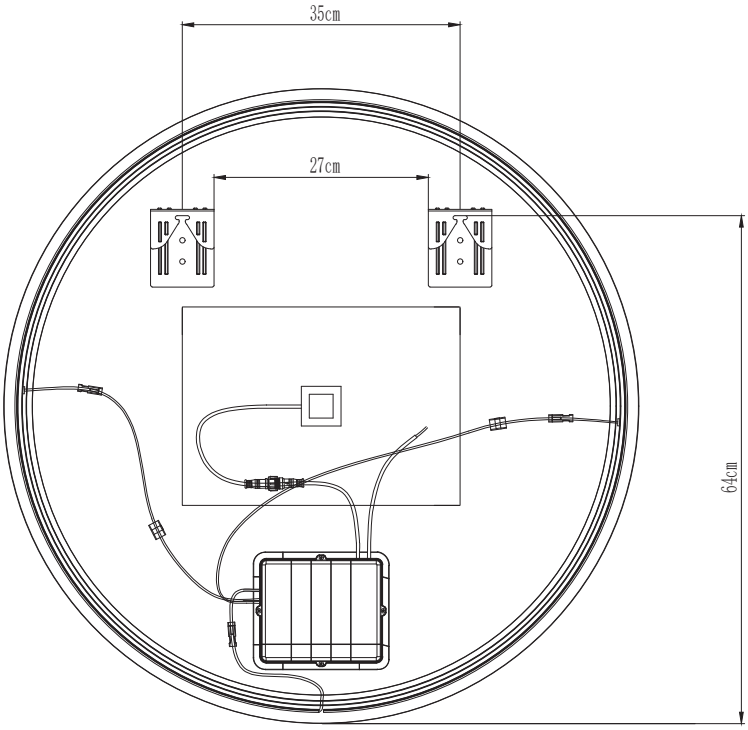

MIR 100/100 LED

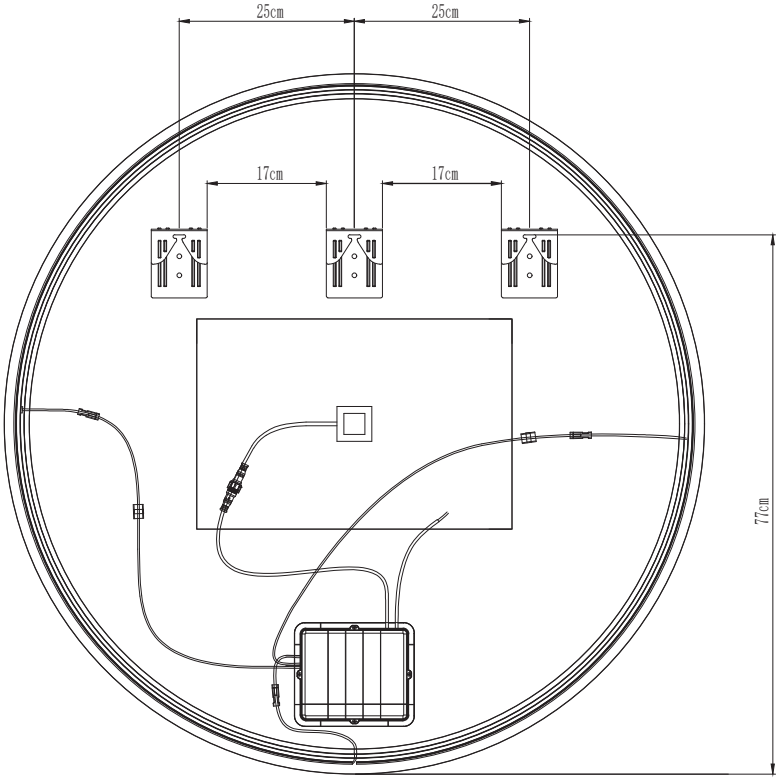

03

FR Montage
IT Montaggio
UA Збірка
ES Montaje
EL Μοντάζ
RO Montaj
PT Montagem
PL Montaż
EN Montage

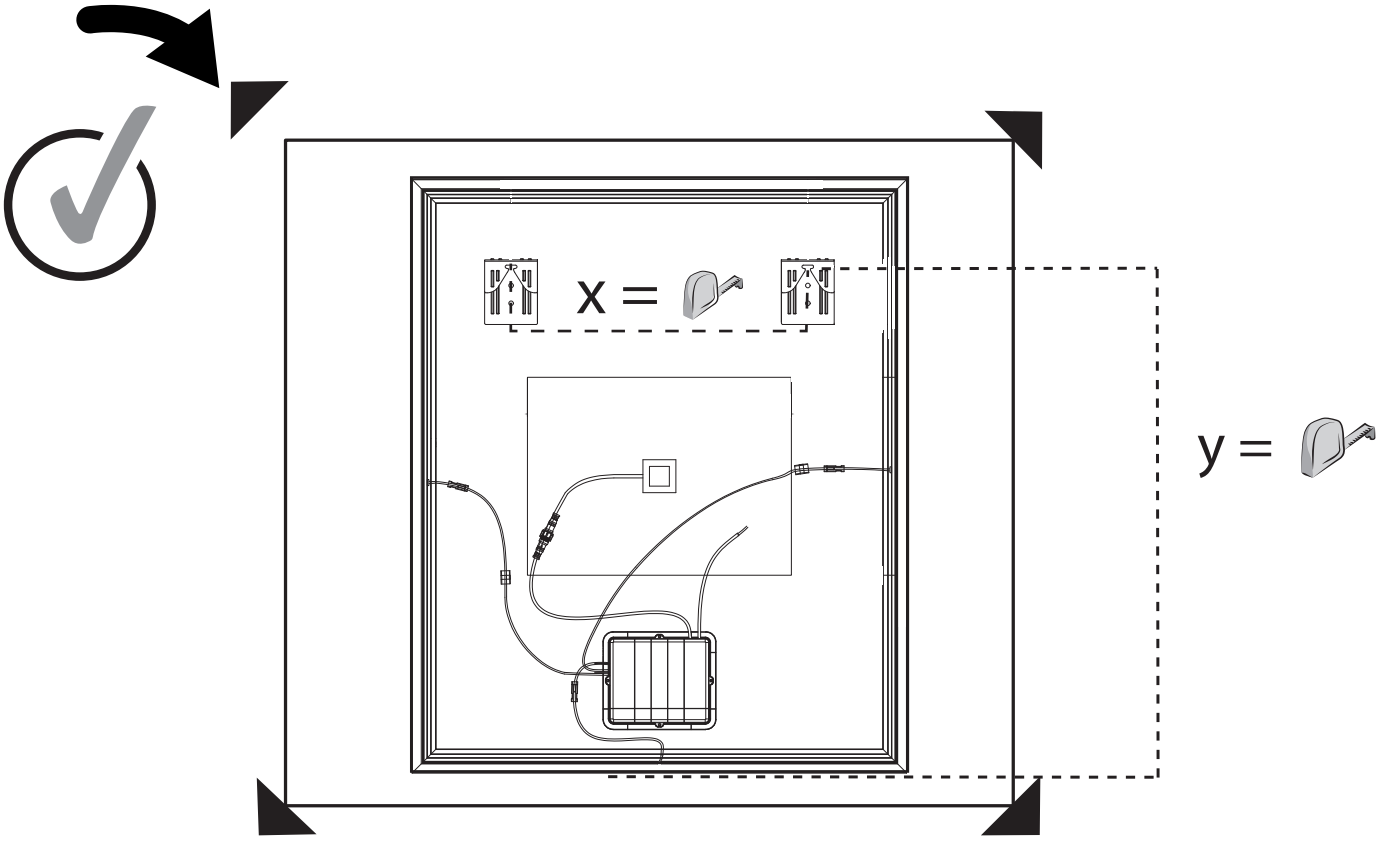

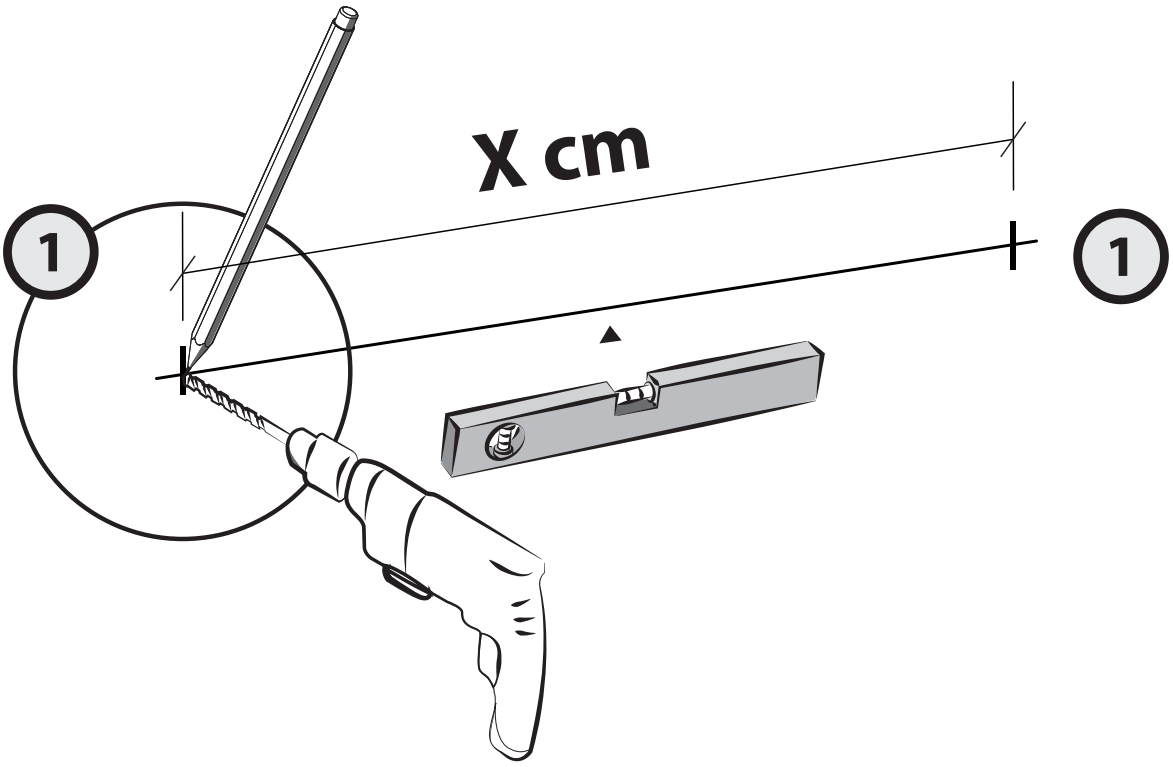

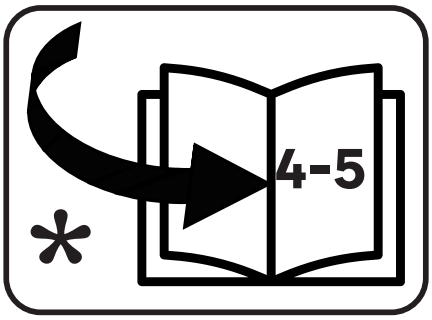
4-5
*

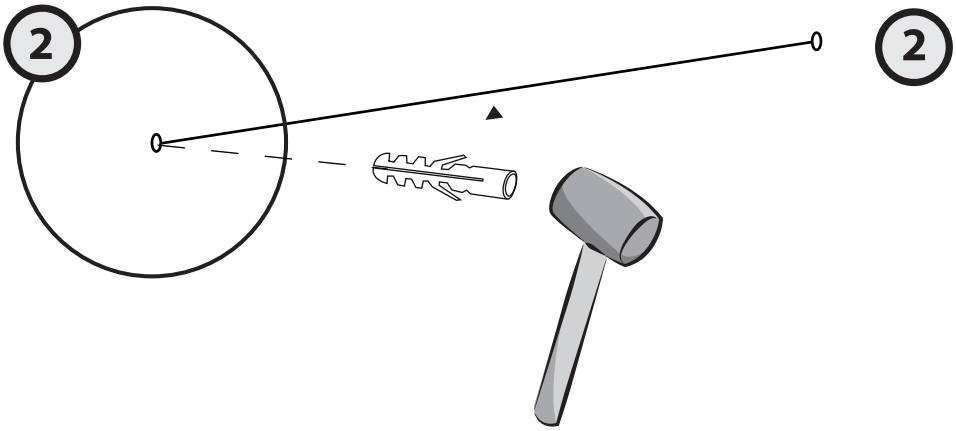
2
2

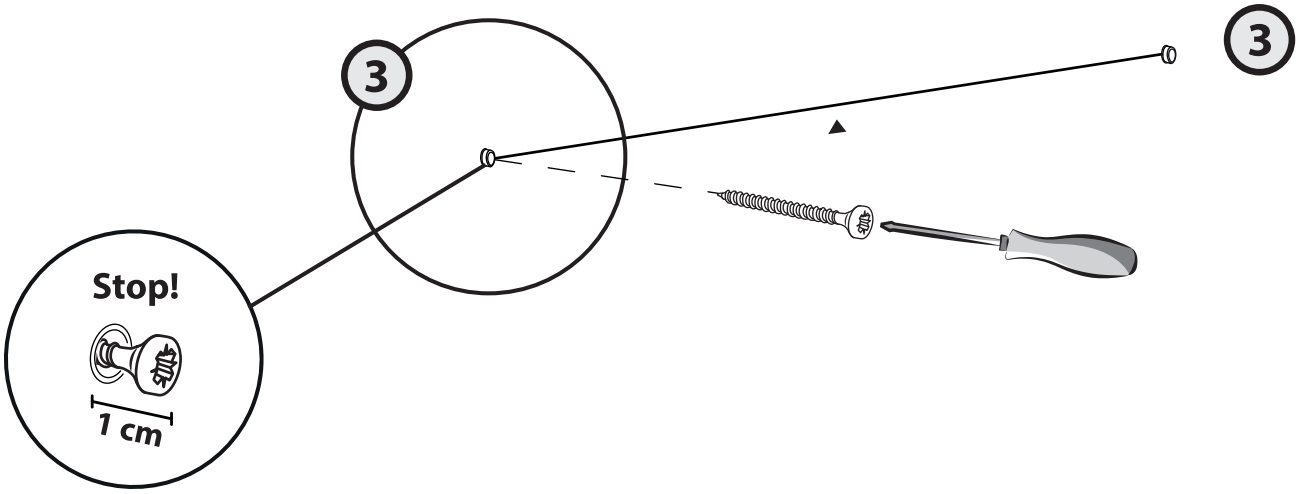
3
3
Stop!
1 cm

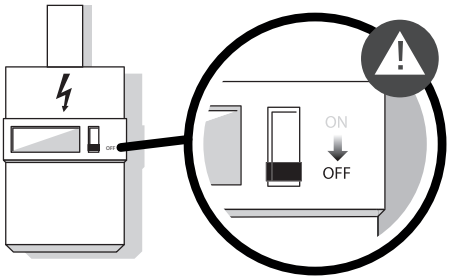

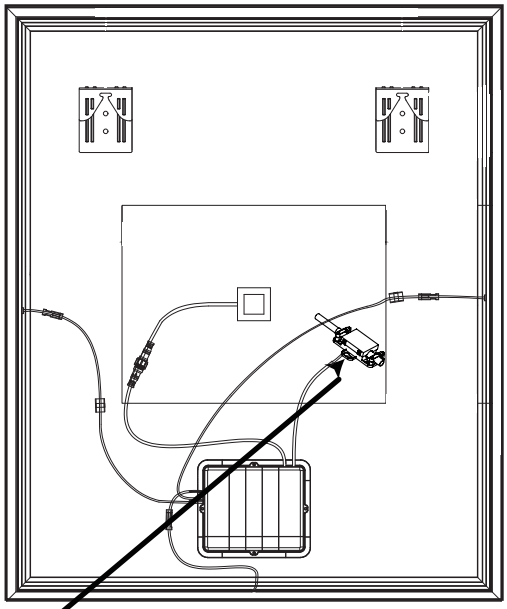

1

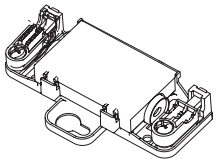

2

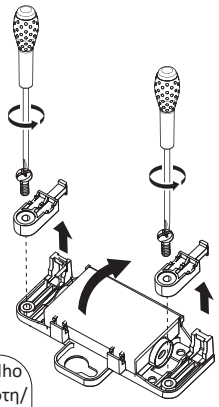

Câble miroir/Cable espejo/Cabo espelho
Cavo dello specchio/Καλώδιο καθρέφτη/
Kabel lustrzany/Дзеркальний кабель/
Cablu oglindă/Mirror cable

3

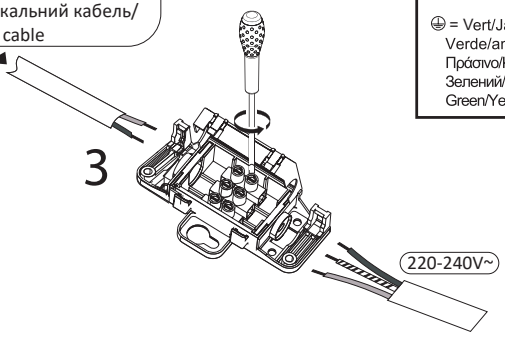

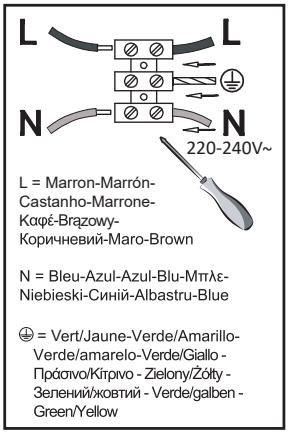

4

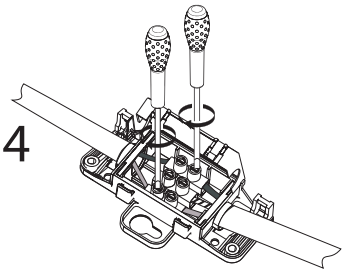

5

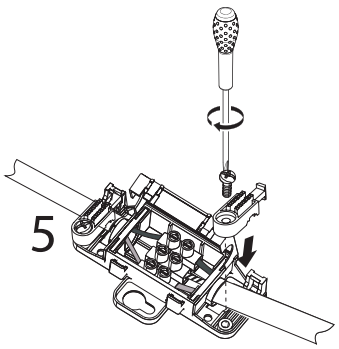

6

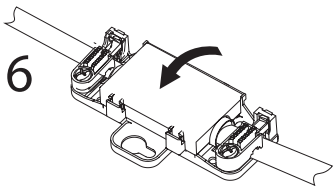

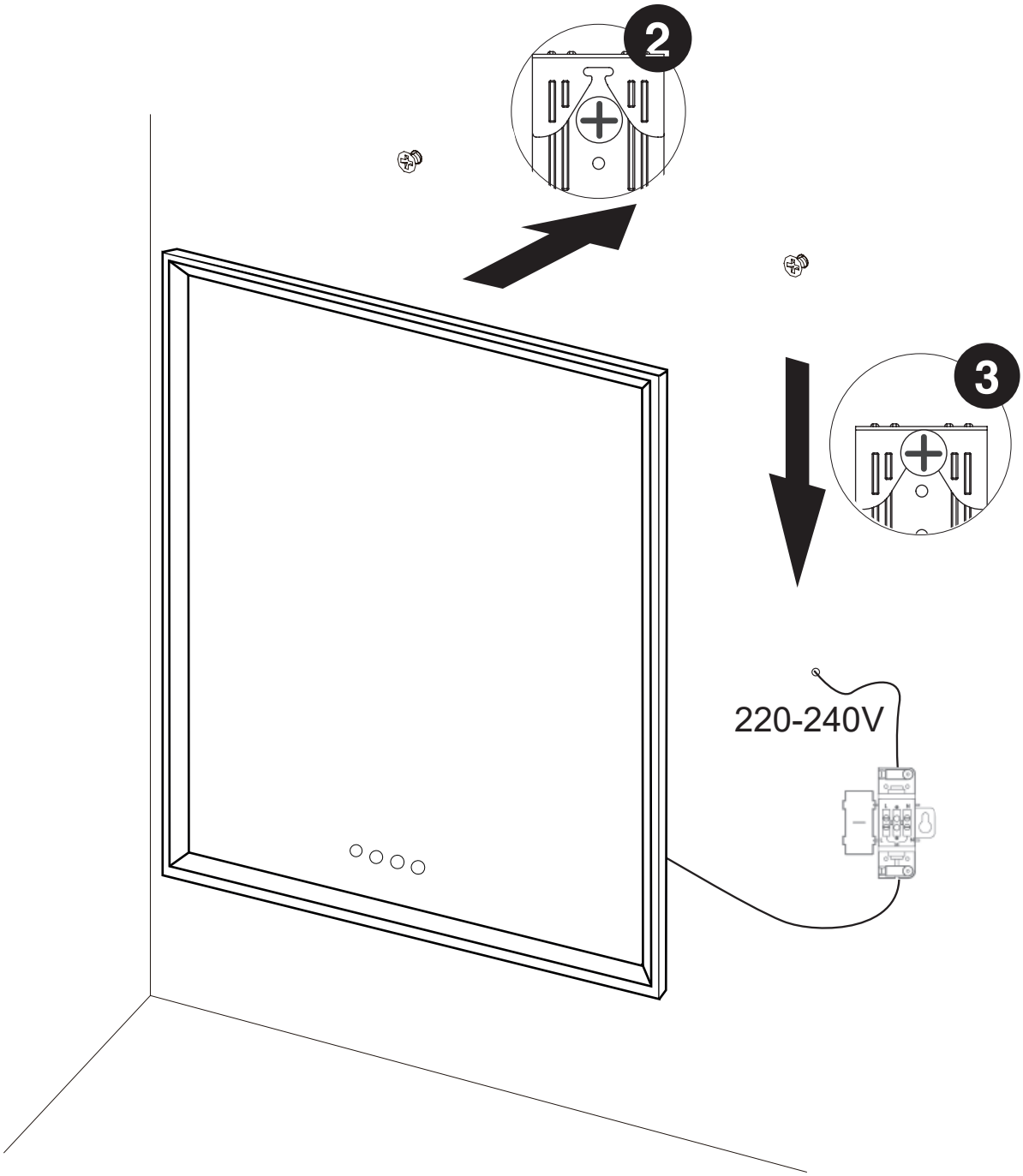
2
3
220-240V

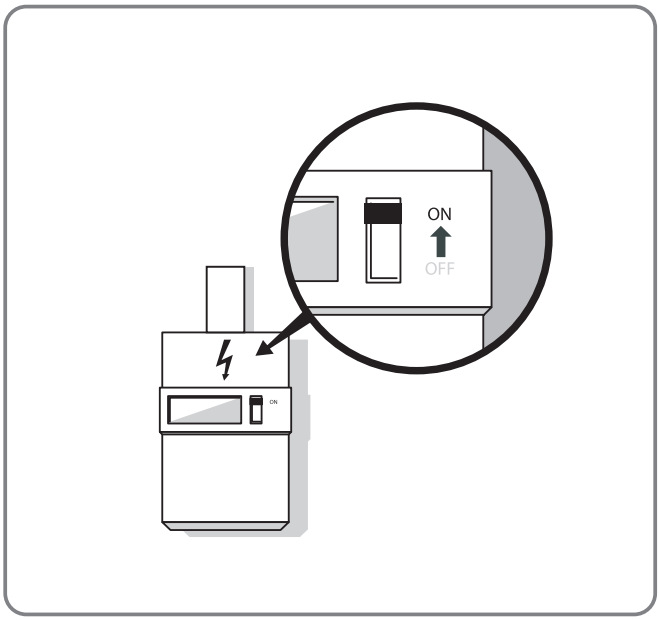
ON
OFF

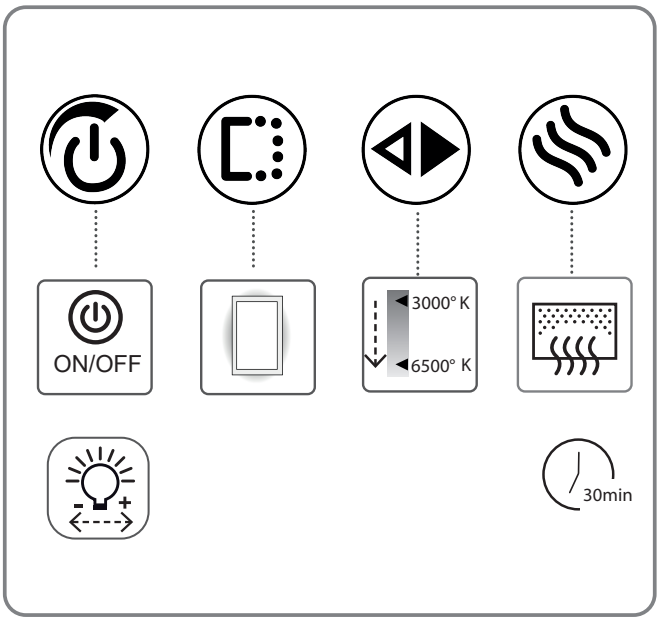
ON/OFF
3000° K
6500° K
30min

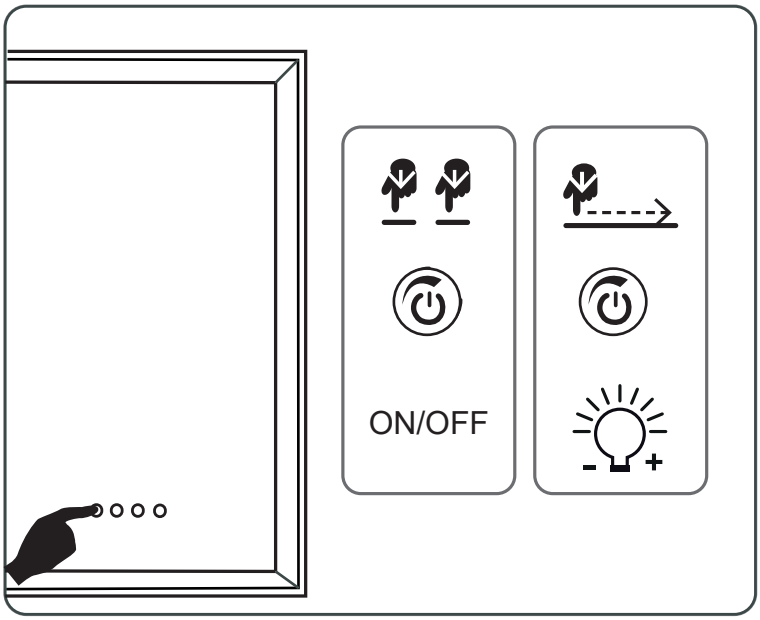
ON/OFF

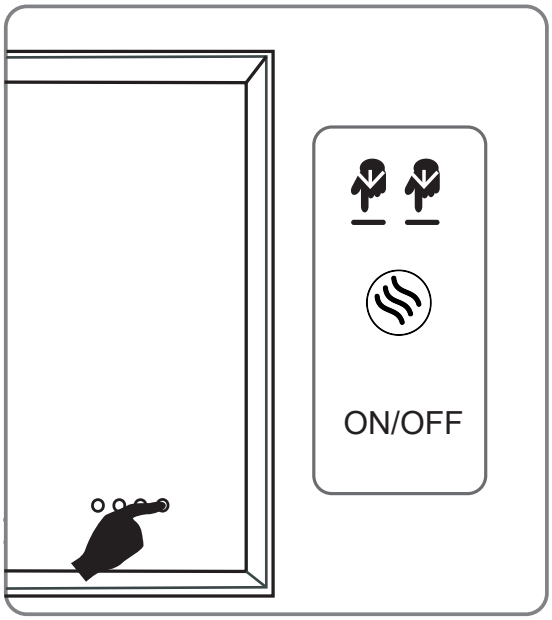
ON/OFF

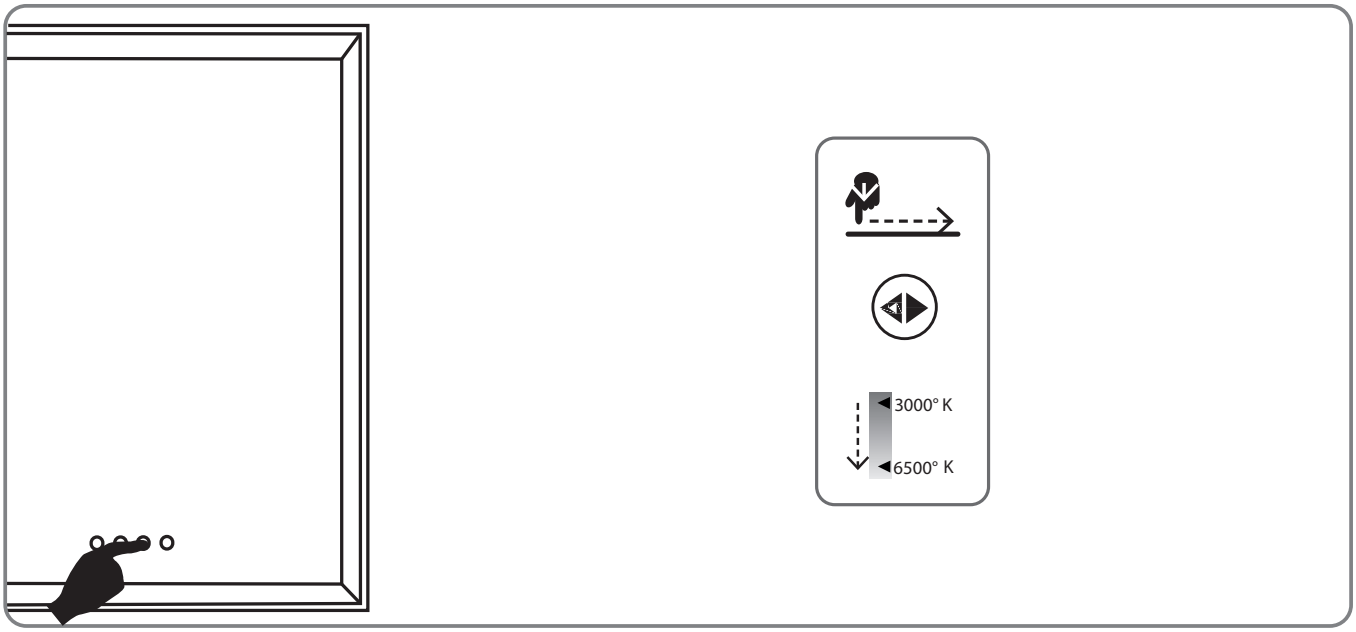
3000° K
6500° K

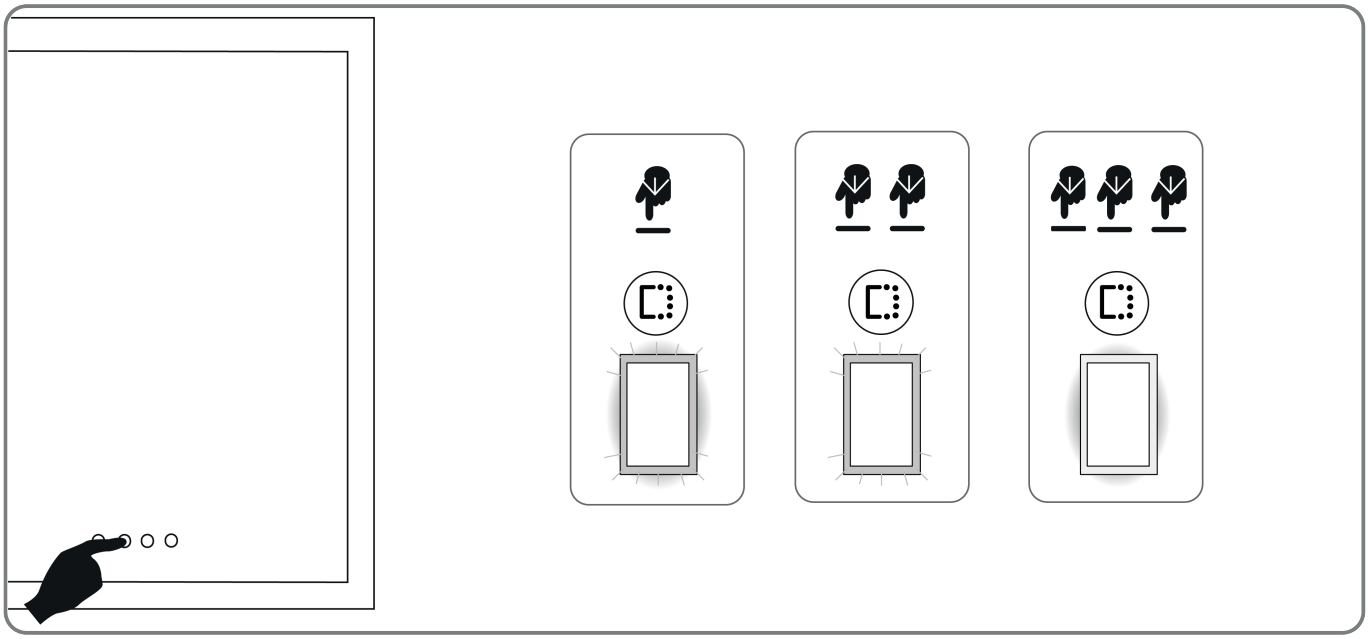

04

FR Entretien
IT Manutenzione
UA Обслуговування
ES Mantenimiento
EL Συντήρηση
RO Întreținere
PT Manutenção
PL Konserwacja
EN Maintenance

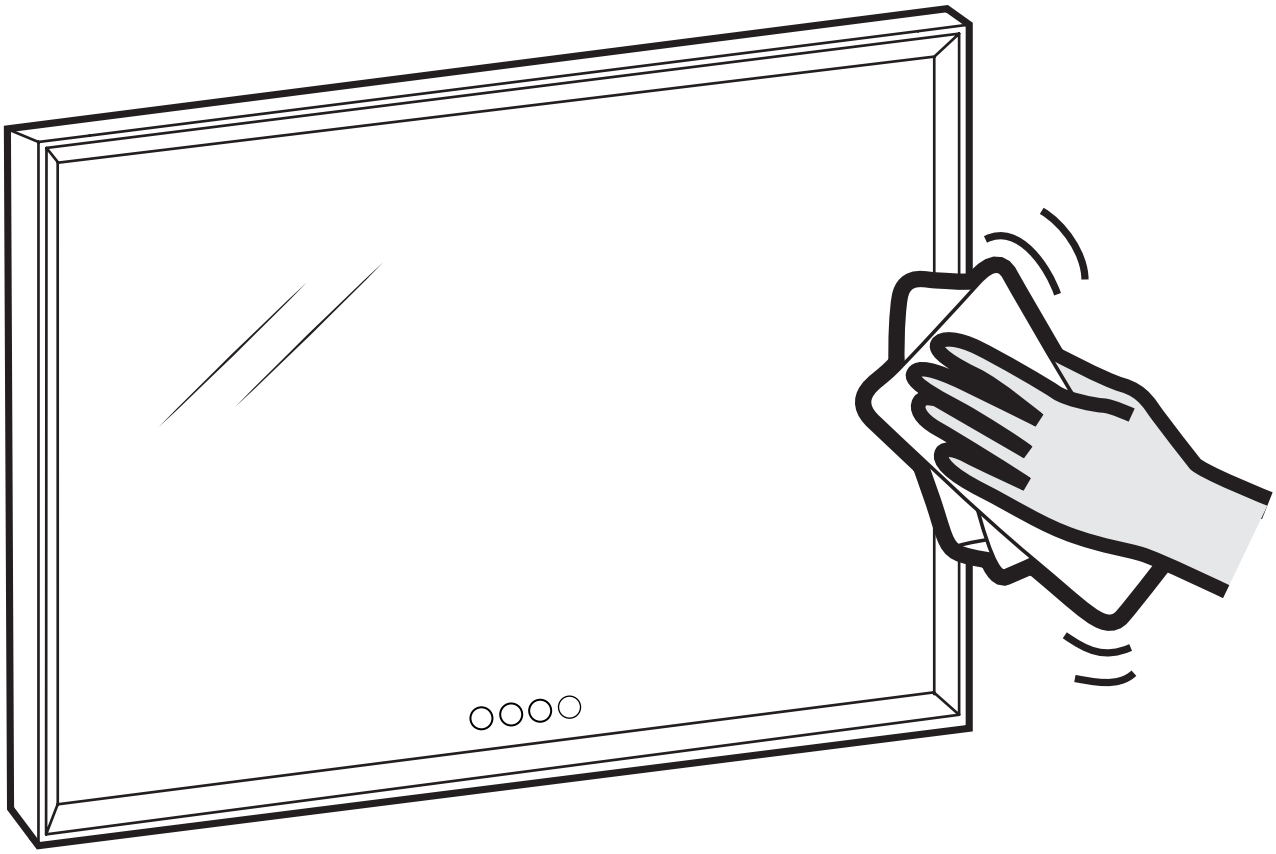

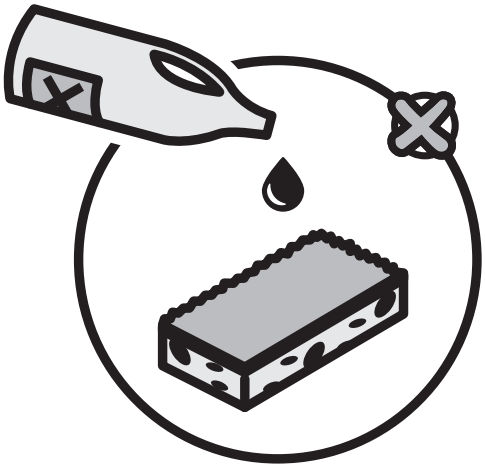

05

FR : Documents - **ES :** Documentos - **PT :** Documentação - **IT :** Documenti
EL : Έγγραφα- **PL :** Dokumenty- **UA :** Документи
RO : Documente - **EN :** Documents

FR

SYMBOLES D'AVERTISSSEMENT

Lisez attentivement les instructions.

Classe II. Double isolation. Ce miroir ne peut pas être raccordé à la terre.

IP44 Indice de protection : Protégé contre les corps solides supérieurs à 1 mm. Protégé contre les projectionsd'eau de toutes directions.

LED 220-240V
IRC 80
3000-6500°K

Conformément aux Exigences Réglementaires Européennes.

A↑G D — Ce produit contient une source lumineuse de classe d'efficacité énergétique "D"

V2 / hors volume
Installation dans les volumes 2 et hors volume.

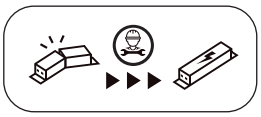

Le driver contenu dans ce luminaire ne doit être remplacé que par le fabricant ou son agent de maintenance ou une personne de qualification équivalente.
Danger, risque de chocs électriques.

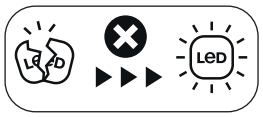

La source lumiére de ce luminaire n'est pas remplaçable; lorsque la source lumineuse atteint sa fin de sa vie, le luminaire entier doit être remplacé.

⚠ATTENTION

L'installation électrique ne doit être réalisée que par des professionnels selon les normes NFC15-100 et UTE C 15-801. Si le câble ou le cordon extérieur souple de ce luminaire est endommagé, il doit être remplacé exclusivement par le fabricant ou son agent de maintenance ou toute personne de qualification équivalente, cela afin d'éviter tout risque. Le câble ou le cordon extérieur souple ne doit être remplacé que par un câble ou un cordon souple ayant les mêmes caractéristiques .

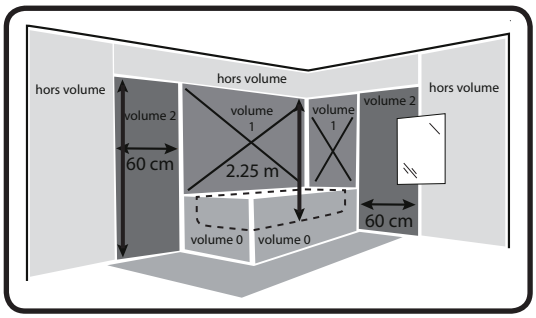

cf: NFC15-100

⚠ATTENTION

Ce miroir doit être installé uniquement dans les zones 2 et hors volume, conformément aux normes NFC15-100 et UTE C15-801. Si l'agencement de votre salle de bain est différent du schéma ci-dessus, contactez un expert pour l'installation. Le miroir doit être alimenté par un circuit protégé par un dispositif à courant différentiel-résiduel (DDR) inférieur ou égal à 30 mA. Ce miroir est fixe et il n'est pas mobile. Il doit être fixé à l'aide des éléments de fixation fournis. Cet appareil doit être raccordé à l'alimentation par l'intermédiaire d'une boîte de raccordement Classe II, IP44 conformément à la norme NFC 15-100 et UTE C 15-801, et dont les bornes ont une section nominale égale à 2,5 mm2. Une fois installé en position d'utilisation, les câbles de raccordement ne doivent être ni visibles, ni accessibles, ni contraints.

Tension nominale	220-240V~	
Fréquence nominale	50/60Hz	
Puissance nominale	MIR 45/90 LED / MAX 53W / LED 32W MIR 60/90 LED / MAX 62W / LED 36W MIR 75/90 LED / MAX 76W / LED 40W MIR 90/90 LED / MAX 83W / LED 43W MIR 105/90 LED / MAX 94W / LED 47W	MIR 120/90 LED / MAX 104W / LED 50W MIR 135/90 LED / MAX 117W / LED 54W MIR 150/90 LED / MAX 126W / LED 58W MIR 80/80 LED / MAX 66W / LED 40W MIR 100/100 LED / MAX 85W / LED 45W
Lampe	LED 3000-6500°K - IRC80	
Classe de protection	CLASSE II	
Indice de protection	IP 44	

⚠ATTENTION

Ce produit porte un symbole relatif à la mise au rebut des déchets deproduits électriques et électroniques. Cela signifie que ce produit ne doit pas être jeté avec les ordures ménagères, mais doit être remis à un système de récupération conforme à la directive européenne 2012/19/UE. Il signifie que ce produit doit être recyclé ou démonté afin de réduire son impact sur l'environnement. Les équipements électriques contiennent des substances dangereuses qui peuvent représenter un risque pour l'environnement et la santé humaine.

DIVERS (SERVICE APRÈS-VENTE, RÉPARATIONS, GARANTIE, ETC.)

Faites réparer cet appareil par une personne qualifiée.

Ce produit éléctrique est conforme aux normes de sécurité en vigueur. Les réparations ne devront être réalisées que par des techniciens qualifiés utilisant des pièces de rechange d'origine. Tout manquement à cette consigne peut s'avérer particulièrement dangereux pour les usagers.Le cas échéant, contactez le service après-vente du magasin où vous avez acheté ce produit.

Les informations concernant la boîte de connexion externe :

Mettre hors tension le réseau électrique.

Raccorder le réseau électrique au bornier en respectant le code couleur de raccordement suivant:

- Raccorder le fil Marron (Phase) à la borne correspondante marquée L sur le bornier.
- Raccorder le fil Bleu (Neutre) à la borne correspondante marquée N sur le bornier.
- Raccordez le fil vert/jaune (terre) à la borne correspondante marquée ⏚ sur le bornier.

Votre miroir est maintenant prêt à fonctionner.

Mettre sous tension le réseau électrique et allumer le miroir.

ES

SIMBOLOS DE ADVERTENCIA

Leer atentamente las instrucciones.

Classe II. Doble aislamiento. Este equipo de iluminación no se debe conectar a la toma de tierra.

IP44 Grado de protección:Protección frente a cuerpos sólidos mayores de 1 mm.Protección frente a salpicaduras de agua procedentes de cualquier dirección.

LED 220-240
VIRC 80
3000- 6500°K

CE De Conformidad Europea.

A↑G D Este produto contiene una fuente de luz da classe de eficiência energética "D"

El transformador en este aparato sólo debe ser sustituido por el fabricante o su agente de servicio o una persona de cualificación equivalente.
Peligro de descarga eléctrica.

La fuente lumínica de este luminaria no se puede cambiar. Cuando finalice la vida útil de la fuente lumínica, deberá cambiarse toda la luminaria.

CONSIGNAS GENERALES DE SEGURIDAD

Leer atentamente estas instrucciones antes de usar el aparato y conservarlas para consulta posterior y comunicarlas a un tercero si se necesita.

⚠ADVERTENCIA:

Cuando se usan aparatos eléctricos, respetar las precauciones de seguridad básicas a fin de reducir el riesgo de incendio, de choques eléctricos y de heridas corpóreas. Si el cable flexible externo de esta luminaria está dañado, debe ser sustituido por el fabricante, o su servicio de postventa, o cualquier persona de cualificación equivalente sólo para evitar cualquier riesgo. El cable flexible externo debe ser sustituido únicamente por un cable con las mismas características:

CONSIGNAS GENERALES

Nadie y sobre todo ningún niño debe encontrarse cerca del puesto de trabajo. Comprobar si las especificaciones eléctricas de este luminario son compatibles con la instalación.

⚠ADVERTENCIA:

- Antes de proceder al montaje, o a operaciones de mantenimiento o de limpieza, se debe cortar la alimentación eléctrica. Retirar el fusible o desconectarlo, y asegurarse de que no pueda volver a conectarse.
- Antes de taladrar un agujero, comprobar que no se pueda perforar un cableado o un tubo existente no visible.

El luminario lo debe instalar un electricista cualificado de conformidad a las normas de cableado vigentes en el país de instalación.

ESPECIFICACIONES TÉCNICAS - PROTECCIÓN DEL MEDIO AMBIENTE

Tension nominale	220-240V~
Fréquence nominale	50/60Hz
Puissance nominale	MIR 45/90 LED / MAX 53W / LED 32W MIR 60/90 LED / MAX 62W / LED 36W MIR 75/90 LED / MAX 76W / LED 40W MIR 90/90 LED / MAX 83W / LED 43W MIR 105/90 LED / MAX 94W / LED 47W MIR 120/90 LED / MAX 104W / LED 50W MIR 135/90 LED / MAX 117W / LED 54W MIR 150/90 LED / MAX 126W / LED 58W MIR 80/80 LED / MAX 66W / LED 40W MIR 100/100 LED / MAX 85W / LED 45W
Lampe	LED 3000-6500°K - IRC80
Classe de protection	CLASSE II
Indice de protection	IP 44

⚠ ¡CUIDADO!

Este producto lleva un símbolo que alude a la retirada de equipos eléctricos y electrónicos al final de su vida útil. Significa que el producto no se debe desechar con la basura doméstica, sino entregarse en un punto limpio, de conformidad con la directiva europea 2012/19/UE. El producto se debe reciclar o desmontar para reducir su impacto medioambiental. Los equipos eléctricos contienen sustancias peligrosas que pueden suponer un riesgo para el medio ambiente y para la salud de las personas.

VARIOS SERVICIO DE POSTVENTA, REPARACIONES, GARANTÍA, ETC.

Hacer reparar este aparato por una persona cualificada.

Les Este producto eléctrico es conforme a las normas de seguridad vigentes. Las reparaciones las podrán efectuar sólo técnicos cualicados que usan piezas de recambio genuinas. Cualquier incumplimiento a dicha consigna puede revelarse particularmente peligroso para los usuarios.Si llega el caso, ponerse en contacto con el servicio de postventa de la tienda donde se ha comprado el producto.

Datos referentes a la caja de conexión externa:

Desconecte la fuente de alimentación.

Conecte la fuente de alimentación al bloque de terminales de acuerdo con el siguiente código de colores de conexión:

- Conecte el cable marrón (Fase) al terminal correspondiente marcado con L en el bloque de terminales.
- Conecte el cable azul (neutro) al terminal correspondiente marcado con una N en el bloque de terminales.
- Conecte el cable verde/amarillo (tierra) al terminal correspondiente marcado ⏚ en la regleta de bornes.

El espejo ya está listo para funcionar.

Conecta la fuente de alimentación y enciende el espejo.

PT

SÍMBOLOS DE AVI

Leia atentamente as instruções.

Duplo isolamento. Duplo V2 isolamento. Esta luminária não pode ser ligada à terra.

IP44 Índice de proteção:Protegida contra corpos sólidos com dimensões superioresa 1 mm. Protegida contra projeções de água de todas as direções.

LED 220-240V
IRC 80
3000-6500°K

CE Conformidade Europeia

A↑G D Este producto contiene una fuente l uminoza de la clase de eficiencia energética "D"

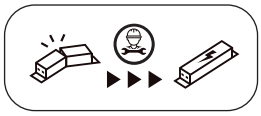

O condutor contido neste dispositivo só deve ser substituído pelo fabricante ou pelo seu agente de serviço ou por uma pessoa de qualificação equivalente. **Perigo de choque eléctrico.**

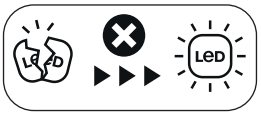

A fonte de iluminação desta luminária não pode ser substituída; quando a fonte de iluminação atinge o fim da sua vida útil, toda a luminária tem de ser substituída.

INSTRUÇÕES GERAIS DE SEGURANÇA

Leia atentamente este manual de utilização antes de usar o aparelho e guarde-o para poder consultá-lo posteriormente e, caso seja necessário, transmiti-lo a terceiros;

⚠AVISO:

Sempre que utiliza aparelhos elétricos, respeite as precauções de segurança de base para reduzir o risco de incêndio, de choques elétricos e de lesões corporais. Se o cabo flexível externo desta luminária for danificado, deve ser substituído pelo fabricante, ou pelo seu serviço pós-venda, ou por qualquer pessoa de qualificação equivalente, apenas para evitar qualquer risco. O fio flexível externo só deve ser substituído por um fio com a mesma característica

INSTRUÇÕES GERAIS

Ninguém e sobretudo nenhuma criança, deve estar próximo do local de trabalho. Verifique se as especificidades elétricas desta luminária são compatíveis com a sua instalação.

⚠AVISO:

- A alimentação elétrica deve ser desligada antes de iniciar a montagem ou fazer qualquer operação de manutenção ou limpeza. Retire o fusível ou desenganche-o e certifique-se que ele não pode voltar a engancharse.
- Antes de perfurar um buraco, assegure-se de que não há risco de perfuração de cablagem ou de tubo, não visíveis.

A luminária deve ser instalada por um eletricista qualificado de acordo com as normas de instalação elétrica em vigor no país de instalação.

ESPECIFICAÇÕES TÉCNICAS - PROTEÇÃO DO MEIO AMBIENTE

Tension nominale	220-240V~	
Fréquence nominale	50/60Hz	
Puissance nominale	MIR 45/90 LED / MAX 53W / LED 32W MIR 60/90 LED / MAX 62W / LED 36W MIR 75/90 LED / MAX 76W / LED 40W MIR 90/90 LED / MAX 83W / LED 43W MIR 105/90 LED / MAX 94W / LED 47W	MIR 120/90 LED / MAX 104W / LED 50W MIR 135/90 LED / MAX 117W / LED 54W MIR 150/90 LED / MAX 126W / LED 58W MIR 80/80 LED / MAX 66W / LED 40W MIR 100/100 LED / MAX 85W / LED 45W
Lampe	LED 3000-6500°K - IRC80	
Classe de protection	CLASSE II	
Indice de protection	IP 44	

⚠ATENÇÃO!

Este produto ostenta um símbolo relacionado com a eliminação de resíduos de produtos elétricos e eletrónicos. Isso significa que este produto não deve ser eliminado juntamente com os resíduos domésticos, e que deve ser entregue num centro de recolha e recuperação em conformidade com a diretiva europeia 2012/19/UE. Significa que este produto deve ser reciclado ou desmontado para reduzir o seu impacto sobre o meio ambiente. Os equipamentos elétricos contêm substâncias perigosas que podem constituir um risco para o meio ambiente e para a saúde humana.

DIVERSOS SERVIÇO PÓSVENDA, REPARAÇÕES, GARANTIA, ETC.

A reparação deste aparelho deve ser feita por uma pessoa qualifi cada.

A reparação deste aparelho deve ser feita por uma pessoa qualificada. Este produto está em conformidade com as normas de segurança em vigor. As reparações apenas poderão ser feitas por técnicos qualificados e utilizando as peças de substituição de origem. Todo e qualquer incumprimento destas instruções pode ser particularmente perigoso para os utilizadores.Se for caso disso, contacte o serviço pós-venda da loja onde adquiriu o produto.

As informações respeitantes à caixa de terminais externa :

Desligar a fonte de alimentação.

Ligue a fonte de alimentação ao bloco de terminais de acordo com o seguinte código de cores de ligação:

- Ligue o fio castanho (fase) ao terminal correspondente marcado com L no bloco de terminais.
- Ligue o fio azul (neutro) ao terminal correspondente marcado com N na placa de terminais.
- Ligue o fio verde/giallo (terra) al terminale corrispondente contrassegnato ⏚ sulla morsettiera.

O seu espelho está agora pronto a ser utilizado.

Ligar a alimentação eléctrica e ligar o espelho.

SÍMBOLOS DE AVI

Leggere attentamente le istruzioni

Classe II. Doppio isolamento. Questo apparecchio non può essere collegato a terra.

IP44 Grado di protezione: Protetto contro i corpi solidisuperiori a 1 mm.Protetto contro gli spruzzi d'acqua da tutte le direzioni.

LED 220-240V
IRC 80
3000-6500°K

Conforme ai Requisiti Regolamentari Europei.

A↑G D Questo prodotto contiene una sorgente luminosa di classe di efficienza energetica "D"

Il driver contenuto in questo apparecchio deve essere sostituito solo dal produttore o dal suo agente di servizio o da una persona con qualifica equivalente.
Pericolo di scosse elettriche.

La fonte di luce di questo apparecchio di illuminazione non è sostituibile; quando la fonte di luce si esaurisce, l'intero apparecchio di illuminazione deve essere sostituito.

ISTRUZIONI GENERALI DI SICUREZZA

Leggere attentamente questo manuale per l'uso prima di usare il prodotto e conservatelo per un'ulteriore consultazione o per comunicarlo a terzi.

⚠AVVERTENZA:

Quando usate degli apparecchi elettrici, rispettate le precauzioni di sicurezza di base per evitare rischi d'incendio, di shock elettrico o di danni corporali. Se il cavo fl essibile esterno di questo apparecchio è danneggiato, deve essere sostituito dal fabbricante, o dal suo servizio post-vendita, o da qualsiasi persona con qualifi ca equivalente solo per evitare qualsiasi rischio. Il cavo fl essibile esterno deve essere sostituito solo da un cavo con le stesse caratteristiche.

ISTRUZIONI GENERALI

Nessuno, soprattutto nessun bambino, deve trovarsi nelle vicinanze dell'area di lavoro. Verifi care se le caratteristiche elettriche di questa lampada siano compatibili con il vostro impianto

⚠AVVERTENZA:

- L'alimentazione deve essere scollegata prima di procedere all'installazione, alla manutenzione o alla pulizia. Ritirare il fusibile o staccare il salvavita, assicurarsi che non venga riattaccato.
- Prima di procedere al foraggio, verificare l'assenza di cablaggio o tubi preesistenti e non visibili per evitare danni

La lampada deve essere installata da un elettricista qualificato secondo le norme sul cablaggio in vigore nel paese d'installazione.

SPECIFICHE TECNICHE- PROTEZIONE DEL L'AMBIENTE

Tension nominale	220-240V~	
Fréquence nominale	50/60Hz	
Puissance nominale	MIR 45/90 LED / MAX 53W / LED 32W MIR 60/90 LED / MAX 62W / LED 36W MIR 75/90 LED / MAX 76W / LED 40W MIR 90/90 LED / MAX 83W / LED 43W MIR 105/90 LED / MAX 94W / LED 47W	MIR 120/90 LED / MAX 104W / LED 50W MIR 135/90 LED / MAX 117W / LED 54W MIR 150/90 LED / MAX 126W / LED 58W MIR 80/80 LED / MAX 66W / LED 40W MIR 100/100 LED / MAX 85W / LED 45W
Lampe	LED 3000-6500°K - IRC80	
Classe de protection	CLASSE II	
Indice de protection	IP 44	

⚠ATTENZIONE !

Questo prodotto reca un simbolo relativo allo smaltimento dei ri uti elettrici ed elettronici. Ciò signi ca che il prodotto non deve essere smaltito con i ri uti domestici, ma deve essere consegnato a un sistema di raccolta conforme alla Direttiva Europea 2012/19/UE. Questo signi ca che questo prodotto deve essere riciclato o smantellato per ridurne al minimo l'impatto ambientale. Le apparecchiature elettriche contengono sostanze pericolose, che possono rappresentare un rischio per l'ambiente e per la salute umana.

Fate riparare questo prodotto da una persona qualificata.

Questo prodotto elettrico è conforme alle norme di sicurezza in vigore. Le riparazioni devono essere e ettuate da tecnici quali cati che usino dei pezzi di ricambio originali. Qualsiasi mancamento a queste istruzioni, potrebbe rivelarsi particolarmente pericoloso per l'utente. In questo caso, contattare il servizio d'assistenza clienti del negozio in cui avete e ettuatol'acquisto di questo prodotto.

Le informazioni che riguardano l'armadietto di raccordo esterno:

Spegnere l'alimentazione.

Collegare l'alimentazione alla morsettiera secondo il seguente codice colore:

- Collegare il filo marrone (Fase) al terminale corrispondente contrassegnato con L sulla morsettiera.
- Collegare il filo blu (neutro) al terminale corrispondente contrassegnato con N sulla morsettiera.
- Collegare il filo verde/giallo (terra) al terminale corrispondente contrassegnato ⏚ sulla morsettiera.

Lo specchio è ora pronto per l'uso.

Inserire l'alimentazione e accendere lo specchio.

EL

ΠΡΟΕΙΔΟΠΟΙΗΤΙΚΑ ΣΥΜΒΟΛΑ

Διαβάστε προσεκτικάτις οδηγίες.

Κατηγορία II. Διπλή μόνωση. Αυτό το φωτιστικό δεν μπορεί να συνδεθεί στη γείωση.

IP44 Δείκτης προστασίας: Προστασία από στερεά σωματίδια μεγαλύτερα από 1 mm.Προστασία από την εκτόξευσηνερού από οποιαδήποτε κατεύθυνση.

LED 220-240V
IRC 80
3000-6500°K

Συμμόρφωση του προϊόντος με τις κανονιστικές ευρωπαϊκές απαιτήσεις.

A↑G D

Αυτό το προϊόν περιέχει μια πηγή φωτός κατηγορίας ενεργειακής απόδοσης "D"

Ο οδηγός που περιέχεται σε αυτό το φωτιστικό πρέπει να αντικαθίσταται μόνο από τον κατασκευαστή ή τον αντιπρόσωπο σέρβις του ή από άτομο με ισοδύναμα προσόντα.
Κίνδυνος ηλεκτροπληξίας.

Η πηγή φωτισμού αυτού του φωτιστικού δεν αντικαθίσταται. Όταν η πηγή φωτισμού καλύψει την ωφέλιμη διάρκεια ζωής της, θα πρέπει να αντικατασταθεί ολόκληρο το φωτιστικό.

ΓΕΝΙΚΕΣ ΟΔΗΓΙΕΣ ΑΣΦΑΛΕΙΑΣ

βάστε προσεκτικά αυτό το εγχειρίδιο προτού χρησιμοποιήσετε τη συσκευή και φυλάξτε το για να μπορείτε να το συμβουλευτείτε μελλοντικά εσείς ή, αν χρειαστεί, να το μεταβιβάσετε σε κάποιον τρίτο.

⚠ ΠΡΟΕΙΔΟΠΟΙΗΣΗ:

Όταν χρησιμοποιείτε ηλεκτρικές συσκευές, ακολουθήστε τις βασικές προφυλάξεις ασφάλειας για να μειώσετε τον κίνδυνο πυρκαγιάς, ηλεκτροπληξίας και τραυματισμού. Εάν το εξωτερικό εύκαμπτο καλώδιο αυτού του φωτιστικού έχει υποστεί ζημιά, πρέπει να αντικατασταθεί από τον κατασκευαστή, ή από το τμήμα εξυπηρέτησης μετά την πώληση, ή από οποιοδήποτε άτομο με ισοδύναμα προσόντα, μόνο για να αποφευχθεί οποιοσδήποτε κίνδυνος. Το εξωτερικό εύκαμπτο καλώδιο πρέπει να αντικαθίσταται μόνο με καλώδιο με τα ίδια χαρακτηριστικά .

Γενικές Οδηγίες

Κανείς, και ειδικά τα παιδιά, δεν πρέπει να είναι κοντά στο σημείο εργασίας. Ελέγξτε αν οι ηλεκτρικές προδιαγραφές του φωτιστικού είναι συμβατές με την εγκατάστασή σας.

⚠ ΠΡΟΕΙΔΟΠΟΙΗΣΗ:

- Κλείνετε την ηλεκτρική παροχή πριν από την τοποθέτηση, τη συντήρηση ή τον καθαρισμό. Αφαιρέστε την ασφάλεια ή απενεργοποιήστε την και βεβαιωθείτε ότι δεν μπορεί να ενεργοποιηθεί πάλι.
- Προτού ανοίξετε τρύπα, βεβαιωθείτε ότι δεν πρόκειται νατρυπήσετε κάποιο μη ορατό καλώδιο ή σωλήνα.

Το φωτιστικό πρέπει να τοποθετηθεί από εξειδικευμένο ηλεκτρολόγο σύμφωνα με τα πρότυπα καλωδίωσης που ισχύουν στη χώρα εγκατάστασης.

ΤΕΧΝΙΚΑ ΧΑΡΑΚΤΗΡΙΣΤΙΚΑ - ΠΡΟΣΤΑΣΙΑ ΤΟΥ ΠΕΡΙΒΑΛΛΟΝΤΟ

Tension nominale	220-240V~
Fréquence nominale	50/60Hz
Puissance nominale	MIR 45/90 LED / MAX 53W / LED 32W MIR 60/90 LED / MAX 62W / LED 36W MIR 75/90 LED / MAX 76W / LED 40W MIR 90/90 LED / MAX 83W / LED 43W MIR 105/90 LED / MAX 94W / LED 47W MIR 120/90 LED / MAX 104W / LED 50W MIR 135/90 LED / MAX 117W / LED 54W MIR 150/90 LED / MAX 126W / LED 58W MIR 80/80 LED / MAX 66W / LED 40W MIR 100/100 LED / MAX 85W / LED 45W
Lampe	LED 3000-6500°K - IRC80
Classe de protection	CLASSE II
Indice de protection	IP 44

⚠ ΠΡΟΣΟΧΗ!

Το προϊόν φέρει σύμβολο αναφορικά με την απόρριψη αποβλήτων ηλεκτρικού και ηλεκτρονικού εξοπλισμού. Αυτό σημαίνει ότι το προϊόν δεν πρέπει να απορρίπτεται με τα οικιακά απορρίμματα, αλλά να παραδίδεται σε σύστημα ανάκτησης σύμφωνα με την ευρωπαϊκή οδηγία 2012/19/ΕΕ. Σημαίνει ότι το προϊόν πρέπει να ανακυκλώνεται ή να αποσυναρμολογείται, προκειμένου να μειωθεί ο αντίκτυπός του στο περιβάλλον. Ο ηλεκτρικός εξοπλισμός περιέχει επικίνδυνες ουσίες που μπορούν να αποτελέσουν κίνδυνο για το περιβάλλον και την ανθρώπινη υγεία.

ΛΟΙΠΑ ΣΤΟΙΧΕΙΑ - ΣΕΡΒΙΣ ΚΑΤΟΠΙΝ ΑΓΟΡΑΣ, ΕΠΙΣΚΕΥΕΣ, ΕΓΓΥΗΣΗ Κ.ΛΠ.

Εμπιστευτείτε την επισκευή της συσκευής αυτής σε ειδικευμένο άτομο.

Το ηλεκτρικό προϊόν συμμορφώνεται με τους ισχύοντες κανονισμούς ασφαλείας. Επισκευές πρέπει να διεξάγονται μόνο από ειδικευμένους τεχνικούς, χρησιμοποιώντας γνήσια ανταλλακτικά. Η μη συμμόρφωση με την ανωτέρω οδηγία μπορεί να αποβεί ιδιαίτερα επικίνδυνη για τους χρήστες.Εάν είναι απαραίτητο, μετά την αγορά επικοινωνήστε με το κατάστημα όπου αγοράσατε το προϊόν

Πληροφορίες σχετικά με το κουτί εξωτερικής σύνδεσης:

Απενεργοποιήστε την παροχή ρεύματος.

Συνδέστε την παροχή ρεύματος στο μπλοκ ακροδεκτών σύμφωνα με τον ακόλουθο χρωματικό κώδικα σύνδεσης:

- Συνδέστε το καφέ καλώδιο (Φάση) στον αντίστοιχο ακροδέκτη με την ένδειξη L στο μπλοκ ακροδεκτών.
- Συνδέστε το μπλε καλώδιο (ουδέτερος) στον αντίστοιχο ακροδέκτη με την ένδειξη N στο μπλοκ ακροδεκτών.
- Συνδέστε το πράσινο/κίτρινο καλώδιο (γείωση) στον αντίστοιχο ακροδέκτη με την ένδειξη ⏚ στο μπλοκ ακροδεκτών.

Ο καθρέφτης σας είναι τώρα έτοιμος για χρήση.

Ενεργοποιήστε την παροχή ρεύματος και ενεργοποιήστε τον καθρέφτη.

PL

SÍMBOLOS DE AVI

Uważnie przeczytać instrukcję.

Klasa II. Podwójna izolacja. Ta oprawa oświetleniowa niemoże być podłączona douziemienia.

IP44 Klasa ochrony:Odporna na ciała stałe o średnicy większej lub równej 1 mm. Odporna na polanie wodą zdowolnego kierunku.

LED 220-240V
IRC 80
3000-6500°K

CE Zgodność produktu zprzepisami UE.

A↑G D Ten produkt zawiera źródło światła o klasie efektywności energetycznej "D"

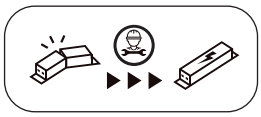

Sterownik zawarty w tym urządzeniu powinien być wymieniany wyłącznie przez producenta, jego przedstawiciela serwisowego lub osobę o równoważnych kwalifikacjach.
Niebezpieczeństwo porażenia prądem.

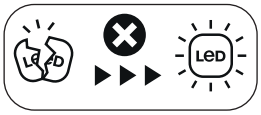

Zamontowane w tej oprawie oświetleniowej źródło światła nie może być wymieniane; po zakończeniu jego okresu eksploatacyjnego, cała oprawa oświetleniowa musi zostać wymieniona.

OGÓLNE ZALECENIA DOTYCZĄCE BEZPIECZEŃSTWA

Przeczytać poniższą instrukcję przed rozpoczęciem korzystania z urządzenia i zachować ją do wykorzystania w przyszłości, a w razie potrzeby przekazać ją osobie trzeciej.

⚠ OSTRZEŻENIE:
Podczas korzystania z urządzeń elektrycz nych, przestrzegać podstawowych zasad bezpieczeństwa, aby zmniejszyć ryzyko pożaru, porażenia prądem elektrycznym lub obrażeń ciała. W przypadku uszkodzenia zewnętrznego przewodu elastycznego oprawy oświetleniowej, musi on zostać wymieniony przez producenta, jego serwis posprzedażowy lub inną osobę o odpowiednich kwalifikacjach, aby uniknąć jakiegokolwiek ryzyka. Zewnętrzny przewód elastyczny może być zastąpiony wyłącznie przewodem o takich samych parametrach:

ZALECENIA OGÓLNE

Należy dopilnować, aby dzieci lub inne osoby nie znajdowały się w pobliżu stanowiska pracy. Sprawdzić, czy parametry elektryczne tej oprawy są zgodne z istniejącą instalacją.

⚠ OSTRZEŻENIE:
- Przed przystąpieniem do wykonywania jakichkolwiek prac dotyczących montażu, konserwacji lub czyszczenia należy odłączyć zasilanie elektryczne. Wyjąć bezpiecznik lub odłączyć go i upewnić się, że nie może się włączyć samoczynnie.
- Przed rozpoczęciem wiercenia, należy upewnić się, czy nie groziniebezpieczeństwo przewiercenia przewodu lub istniejącej niewidocznej rury

Lampa musi być zainstalowana przez wykwali fikowanego elektrykazgodnie z normami okablowania obowiązującymi w danym kraju.

SPECYFIKACJE TECHNICZNE - OCHRONA ŚRODOWISKA

Napięcie nominalne	220-240V~
Częstotliwość	50/60Hz
Moc znamionowa	MIR 45/90 LED / MAX 53W / LED 32W MIR 60/90 LED / MAX 62W / LED 36W MIR 75/90 LED / MAX 76W / LED 40W MIR 90/90 LED / MAX 83W / LED 43W MIR 105/90 LED / MAX 94W / LED 47W MIR 120/90 LED / MAX 104W / LED 50W MIR 135/90 LED / MAX 117W / LED 54W MIR 150/90 LED / MAX 126W / LED 58W MIR 80/80 LED / MAX 66W / LED 40W MIR 100/100 LED / MAX 85W / LED 45W
Lampa	LED 3000-65 00°K - IRC80
Klasa ochrony	CLASSE II
Wskaźnik ochrony IP	IP 44

⚠ UWAGA!
Produkt jest oznaczony symbolem dotyczącym utylizacji zużytych urządzeń elektrycznych i elektronicznych. Oznacza to, że zużyty produkt nie może być wyrzucany ze zwykłymi śmieciami domowymi, ale musi zostać przekazany do specjalnego punktu zbiórki, zgodnie z postanowieniami dyrektywy europejskiej 2012/19/UE. Oznacza to, że zużyty produkt musi zostać przeznaczony do recyklingu lub zdemontowany w celu ograniczenia niekorzystnych konsekwencji dla środowiska. Urządzenia elektryczne zawierają substancje niebezpieczne, które mogą stanowić zagrożenie dla środowiska i ludzkiego zdrowia.

RÓŻNE - SERWIS, NAPRAWA, GWARANCJE, ITP.

Ewentualną naprawę urządzenia należy zlecić wykwali fikowanej osobie.

Produkt ten jest zgodny z obowiązującymi normami bezpieczeństwa. Wszystkie naprawy muszą być wykonywane wyłącznie przez wykwalifi kowaną osobę przy użyciu oryginalnych części zamiennych. Niezastosowanie się do tego zalecenia może być szczególnie niebezpieczne dla użytkowników.W razie potrzeby, skontaktować się z obsługą klienta sklepu, w którym zakupionodany produkt.

Informacje dotyczące zewnętrznej skrzynki połączeniowej:

Wyłączyć zasilanie.

Podłączyć zasilanie do bloku zacisków zgodnie z poniższym kodem kolorów połączeń:

- Podłączyć Brązowy przewód (Faza) do odpowiedniego zacisku oznaczonego L na bloku zacisków.
- Podłączyć przewód niebieski (Neutralny) do odpowiedniego zacisku oznaczonego N na bloku zacisków.
- Podłącz zielony/żółty przewód (uziemienie) do odpowiedniego zacisku oznaczonego ⏚ na bloku zacisków.

Twoje lustro jest teraz gotowe do użycia.

Włączyć zasilanie i włączyć lustro.

ПОПЕРЕДЖУВАЛЬНІ СИМВОЛИ

Будь ласка, уважнопрочитайте інструкцію.

Клас захисту II. Подвійнаізоляція. Цей освітлювальнийпристрій не має засобівпідключення захисногозаземлення.

IP44 Ступінь захисту. Захист від потрапляння всередину твердих тіл розміром більше 1 мм. Захист від крапель води, щопадають під будь-яким кутом.

LED 220-240V
IRC 80
3000-6500°K

Відповідність Європейським Стандартам.

A↑G D Цей виріб містить джерело світла класу енергоефективності „D"

Водій, що міститься у цьому світильнику, повинен замінюватися лише виробником або його агентом з технічного обслуговування або особою, яка має еквівалентну кваліфікацію. **Небезпека, небезпека ураження електричним струмом.**

Джерело освітлення в цьому світильнику не замінюється. Після закінчення терміну служби джерела освітлення слід замінити весь світильник.

ЗАГАЛЬНІ ВКАЗІВКИ З БЕЗПЕКИ

Уважно прочитайте цю інструкцію користувача перед використанням апарату та зберігайте її для того, щоб перечитати пізніше та за потреби надати третій особі.

⚠ ПОПЕРЕДЖЕННЯ

При користуванні електроприладами, дотримуйтесь базових правил безпеки задля зниження ризику пожежі, ураження електричним струмом та поранень. Якщо зовнішній гнучкий шнур цього світильника пошкоджений, він повинен бути замінений виробником, його післяпродажним сервісом або будь-якою особою, що має еквівалентну кваліфікацію, лише для уникнення будь-якого ризику. Зовнішній гнучкий шнур повинен бути замінений лише на шнур, що має однакову характеристику.

ЗАГАЛЬНІ ВКАЗІВКИ

Ніхто, і тим більше дитина, не повинен знаходитись біля робочого місця. Перевірте, чи сумісні електричні характеристики даного освітлювального приладу з вашою мережею.

⚠ ПОПЕРЕДЖЕННЯ

- Перед встановленням, технічним обслуговуванням або чищенням виробу слід від'єднати джерело живлення.Зніміть або відімкніть запобіжник та переконайтеся в тому, що він не може випадково увімкнутися.
- Перед тим, як свердлити дірку, переконайтеся в тому, що немає ризику зачепити прихований провід або трубу.

Освітлювальний пристрій повинен встановлюватися кваліфікованим електриком згідно з чинними в країні нормами електропроводки.

ТЕХНІЧНІ ХАРАКТЕРИСТИКИ

Номінальна напруга	220-240V~	
Номінальна частота	50/60Hz	
Номінальна потужність	MIR 45/90 LED / MAX 53W / LED 32W MIR 60/90 LED / MAX 62W / LED 36W MIR 75/90 LED / MAX 76W / LED 40W MIR 90/90 LED / MAX 83W / LED 43W MIR 105/90 LED / MAX 94W / LED 47W	MIR 120/90 LED / MAX 104W / LED 50W MIR 135/90 LED / MAX 117W / LED 54W MIR 150/90 LED / MAX 126W / LED 58W MIR 80/80 LED / MAX 66W / LED 40W MIR 100/100 LED / MAX 85W / LED 45W
Лампа	LED 3000-6500°K - IRC80	
Клас захисту	Класса II	
Код захисту оболонки IP	IP 44	

⚠ATENŢIE!

може становити небезпеку для навколишнього середовища та здоров'я людини. Електрообладнання містить небезпечні речовини, які необхідно переробити або демонтувати, щоб зменшити вплив на систему відповідно до Директиви ЄС 2012/19/EU. Це означає, що це утилізується разом із побутовими відходами, але має бути збережено у смітнику для утилізації та електронних виробів. Це означає, що цей виріб не можна використовувати для утилізації відходів електричного обладнання

Даний прилад повинен ремонтуватися кваліфікованим спеціалістом.

Цей електричний прилад відповідає чинним нормам безпеки. Будь-який ремонт повинен проводитися кваліфікованим спеціалістом з використанням оригінальних запчастин. Невиконання даної вказівки може бути вкрай небезпечне для користувачів.За потреби, зверніться до сервісного центру магазину, в якому ви купили даний прилад.

Інформація стосовно коробки зовнішнього підключення:

Вимкніть джерело живлення.

Підключіть джерело живлення до клемної колодки відповідно до наведеного нижче кольорового коду з'єднань:

- Підключіть коричневий провід (фаза) до відповідної клеми, позначеної L на клемній колодці.
- Підключіть синій дріт (нейтраль) до відповідної клеми, позначеної N на клемній колодці.
- Підключіть зелений/жовтий провід (земля) до відповідної клеми з позначкою ⏚ на клемній колодці.

Тепер дзеркало готове до використання.

Увімкніть джерело живлення та увімкніть дзеркало.

RO

SIMBOLURI DE AVERTIZARE

Citiţi instrucţiunile cu atenţie.

Clasa a II-a. Izolaţie dublă. Acest corp de iluminat nu poatefi legat la pământ.

IP44 Indice de protecţie:Protejat contra corpurilor solide mai mari de 1 mm.Protejat contra stropirii cu apă din toate direcţiile.

LED 220-240V
IRC 80
3000-6500°K

Conformitate cu cerinţele dereglementare europene.

A↑G D Acest produs conține o sursă de lumină din clasa de eficiență energetică "D"

Conducătorul acestui corp de iluminat nu poate fi înlocuit; atunci când conducătorul ajunge la sfârșitul duratei sale de viață, **întregul corp de iluminat trebuie înlocuit.**

Sursa de lumină a acestui corp de iluminat nu se înlocuieşte; când atinge sfârşitul duratei de viaţă, trebuie înlocuit întregul corp de iluminat.

INSTRUCŢIUNI GENERALE DE SIGURANŢĂ

Citiţi cu atenţie acest manual înainte de utilizarea dispozitivului şi păstraţi-l pentru consultare ulterioară, iar dacă este cazul, transmiteţi-l unui terţ.

⚠ AVERTISMENT:

Când utilizaţi dispozitive electrice, respectaţimăsurile de siguraţă de bază pentru a reduce riscul de incendiu, electroşocuri şi de vătămare corporală. În cazul în care cablul flexibil extern al acestui corp de iluminat este deteriorat, acesta trebuie înlocuit de către producător sau de către serviciul său post-vânzare sau de către orice persoană cu calificare echivalentă, numai pentru a evita orice risc. Cablul flexibil extern trebuie înlocuit numai cu un cablu cu aceleași caracteristici:

INSTRUCȚIUNI GENERALE

Nimeni, şi mai cu seamă copiii, nu trebuie să stea în apropierea postului de lucru. Verificaţi dacă specificaţiile electrice ale acestui corp de iluminat sunt compatibile cu instalaţia dvs.

⚠ AVERTISMENT:

- Întrerupeţi alimentarea electrică înainte de montaj, întreţinere sau curăţare. Scoateţi siguranţa sau dezactivaţi-o şi asiguraţi-vă că nu se poate reactiva.
- Înainte de a face o gaură, verificaţi dacă nu riscaţi să găuriţi vreuncablu sau tub existent ascuns.

Corpul de iluminat trebuie instalat de un electrician calificat conform normelor de cablare în vigoare din ţara respectivă.

SPECIFICAŢII TEHNICE - PROTECŢIA MEDIULUI

Tensiune nominală	220-240V~
Frecvență nominală	50/60Hz
Putere nominală	MIR 45/90 LED / MAX 53W / LED 32W MIR 60/90 LED / MAX 62W / LED 36W MIR 75/90 LED / MAX 76W / LED 40W MIR 90/90 LED / MAX 83W / LED 43W MIR 105/90 LED / MAX 94W / LED 47W MIR 120/90 LED / MAX 104W / LED 50W MIR 135/90 LED / MAX 117W / LED 54W MIR 150/90 LED / MAX 126W / LED 58W MIR 80/80 LED / MAX 66W / LED 40W MIR 100/100 LED / MAX 85W / LED 45W
Lampă	LED 3000-6500°K - IRC80
Clasa de protecție	Clasa II
Indice de protecție IP	IP 44

⚠ATENŢIE!

Acest produs este marcat cu un simbol privind eliminarea deşeurilor electrice şi electronice. Semnificaţia lui este că produsul nu poate fieliminat împreună cu gunoiul menajer, ci trebuie inclus într-un sistem de recuperare, conform directivei europene 2012/19/UE. El trebuie reciclat sau demontat pentru a-i reduce impactul asupra mediului. Echipamentele electrice conţin substanţe periculoase care pot reprezenta un risc pentru mediu şi sănătatea oamenilor.

DIVERSE- SERVICE POST VÂNZARE, REPARAŢII, GARANŢIE, ETC.

Daţi dispozitivul la reparat de către o persoană calificată.

Acest dispozitiv electric se conformează normelor de siguraţă în vigoare. Reparaţiile originale. Nerespectarea acestei recmandări poate fi deosebit de periculoasă pentru utilizatori.Dacă este cazul, luaţi legătura cu departamentul post-vânzare al magazinului de unde aţi achiziţionat produsul.

Informaţii privind cutia de conexiuni externă:

Întrerupeți alimentarea cu energie electrică.

Conectați sursa de alimentare la blocul de borne în conformitate cu următorul cod de culori de conectare:

- Conectați firul maro (fază) la borna corespunzătoare marcată L de pe blocul de borne.
- Conectați firul albastru (neutru) la borna corespunzătoare marcată N de pe blocul de borne.
- Conectați cablul verde/galben (pământ) la borna corespunzătoare marcată cu ⏚ de pe blocul de borne.

Oglinda dvs. este acum gata de utilizare.

Porniți sursa de alimentare și porniți oglinda.

EN

WARNING SYMBOLS

Read the instructions carefully.

Class II. Double insulation. This miroir cannot beearthed.

IP44 Protection rating:Protected against solid objects greater than 1 mm.Protected against splashingwater from all directions.

LED 220-240V
IRC 80
3000-6500°K

CE Compliance with European Regulatory Requirements.

A↑G D This product contains a light source of energy efficiency class "D"

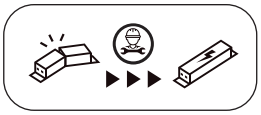

The driver contained in this luminaire should only be replaced by the manufacturer or his service agent or a person of equivalent qualification. **Danger of electric shock.**

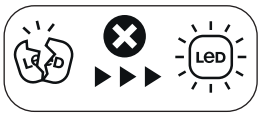

The light source of this luminaire is not replaceable; when the light source reaches its end of life the whole luminaire shall be replaced.

GENERAL SAFETY INSTRUCTIONS

Read this user manual carefully before using the appliance, and keep it for future reference and pass it on to a third party if necessary.

⚠ WARNING:

When using electrical appliances, comply with basic safety precautions in order to reduce the risk of fire, electric shocks and personal injury. If the external flexible cord of this luminaire is damaged, it must be replaced by the manufacturer, or his after sale service, or any person of equivalent qualification only to avoid any risk. The external flexible cord must only be replaced by a cord having the same characteristic .

GENERAL INSTRUCTIONS

No-one, and in particular no child, must be in the vicinity of the workplace. Check that the electrical specifications of this miroir are compatible with your installation.

⚠ AVERTISMENT:

- The power supply must be switched off before installation, maintenance or cleaning. Remove the fuse or de-activate it, and make sure that it cannot be re-activated.
- Before drilling a hole, make sure that there is no risk of drilling through an existing non-visible cable or pipe.

The miroir must be installed by a qualified electrician in accordance with the wiring standards in force in the country where the installation takes place.

TECHNICAL SPECIFICATIONS - ENVIRONMENTAL PROTECTION

Nominal voltage	220-240V~	
Nominal frequency	50/60Hz	
Nominal output power	MIR 45/90 LED / MAX 53W / LED 32W MIR 60/90 LED / MAX 62W / LED 36W MIR 75/90 LED / MAX 76W / LED 40W MIR 90/90 LED / MAX 83W / LED 43W MIR 105/90 LED / MAX 94W / LED 47W	MIR 120/90 LED / MAX 104W / LED 50W MIR 135/90 LED / MAX 117W / LED 54W MIR 150/90 LED / MAX 126W / LED 58W MIR 80/80 LED / MAX 66W / LED 40W MIR 100/100 LED / MAX 85W / LED 45W
Lamp	LED 3000-6500°K - IRC80	
Protection class	Class II	
IP Protection rating	IP 44	

⚠ WARNING!

This product bears a symbol relating to the disposal of waste of electrical and electronic products. This means that this product must not be disposed of with household waste, but must be deposited in a recovery system in accordance with EU Directive 2012/19/EU. It means that this product must be recycled or dismantled in order to reduce its impact on the environment. The electrical equipment contains hazardous substances which may pose a risk to the environment and human health.

MISCELLANEOUS AFTERSALES SERVICE, REPAIRS, GUARANTEE, ETC.

Have this appliance repaired by a qualifi ed professional.

This electrical product complies with the safety standards in force. Repairs must only be carried out by qualified technicians using original spare parts. Any failure to follow these instructions can be particularly dangerous to users.If necessary, contact the after-sales service of the store where you purchased this product.

Information for the external connection box:

Switch off the power supply.

Connect the power supply to the terminal block according to the following connection colour code:

- Connect the Brown wire (Phase) to the corresponding terminal marked L on the terminal block.
- Connect the Blue wire (Neutral) to the corresponding terminal marked N on the terminal block.
- Connect the green/yellow wire (earth) to the corresponding terminal marked ⏚ on the terminal block.

Your mirror is now ready for use.

Switch on the power supply and switch on the mirror.

06

FR Conseils d'utilisation **ES** Consejos de uso **PT** Conselhos de utilização
IT Consigli per l'uso **EL** Οδηγίες χρήσης **PL** Wskazówki dotyczące użytkowania
UA Рекомендації щодо використання **RO** Instrucțiuni de utilizare **EN** Guidance for use

FR Lumière fonctionnelle

Il s'agit d'un éclairage optimisé pour votre routine de soins basiques : se brosser les dents, se coiffer, se démaquiller, etc... N'importe quel paramètre de couleur lumineuse combiné à une luminosité suffisante pour avoir une bonne visibilité de votre visage est adapté et dépend de vos préférences. Nous préconisons une lumière neutre se rapprochant de la lumière naturelle.

Réglage : Afin d'obtenir les réglages précédemment préconisés, appuyez sur le bouton jusqu'à allumer le bandeau led biseauté présent sur la face avant du miroir. Maintenez ensuite le bouton jusqu'à trouver l'intensité souhaitée. Répétez l'opération sur le bouton jusqu'à atteindre la couleur de lumière désirée.

ES Luz funcional

Se trata de una iluminación optimizada para su rutina de cuidados básicos: cepillarse los dientes, peinarse, desmaquillarse, etc... Cualquier parámetro de color luminoso combinado con una luminosidad suficiente para tener una perfecta visibilidad de su rostro será adecuado, y podrá elegir en función de sus preferencias. Se recomienda utilizar una luz neutra que se acerque a la luz natural.

Ajuste:Para obtener los ajustes recomendados anteriormente, encienda el espejo y pulse el botón hasta que se encienda la banda de LEDs biselada de la parte delantera del espejo. A continuación, mantenga presionado el botón hasta encontrar la intensidad deseada. Repita la operación con el botón hasta alcanzar el color de luz deseado.

PT Iluminação funcional

Trata-se de uma iluminação otimizada para a sua rotina de cuidados básicos: escovar os dentes, pentear-se, desmaquilhar-se etc... Qualquer definição de cor luminosa combinada com uma luminosidade suficiente para obter uma boa visibilidade do seu rosto é adequada e deve ser escolhida de acordo com as suas preferências. Recomendamos uma luz neutra que se aproxime da luz natural.

Ajuste: Para obter os ajustes indicados acima, ligue o seu espelho e pressione o botão até que a faixa de LED biselada que se encontra à frente do espelho se acenda. Em seguida, mantenha o botão pressionado até encontrar a intensidade desejada. Repita a operação com o botão até atingir a cor de luz desejada.

IT Luce funzionale

Si tratta di un'illuminazione ottimizzata per la routine di bellezza quotidiana: lavarsi i denti, pettinarsi, struccarsi, ecc. Qualunque parametro di definizione del colore d'illuminazione, combinato a sufficiente luminosità in modo da avere una corretta visione del volto, è adattato e selezionabile secondo le proprie preferenze. Consigliamo di utilizzare un'illuminazione neutra che si avvicini il più possibile a quella naturale.

Regolazione: Per ottenere la giusta regolazione consigliata, accendere lo specchio e tenere premuto il pulsante fino a quando la striscia led smussata posizionata sulla parte anteriore dello specchio non si accende. Mantenere premuto il pulsante fino a ottenere l'intensità desiderata. Ripetere, quindi, l'operazione con il pulsante fino a ottenere il colore di illuminazione ricercato.

EL Λειτουργικό φωτιστικό

Το προϊόν διαθέτει φωτισμό που έχει βελτιστοποιηθεί για τη βασική σας ρουτίνα περιποίησης: βούρτσισμα των δοντιών, χτένισμα, ντεμακιγιάζ κ.λπ. Η ρύθμιση χρώματος φωτισμού και η φωτεινότητα για καλή ορατότητα του προσώπου μπορούν να προσαρμοστούν και να επιλεγούν ανάλογα με τις προτιμήσεις σας. Συνιστάται ένα ουδέτερο φως που προσεγγίζει το φυσικό.

Ρυθμίσεις: Για τις προεπιλεγμένες ρυθμίσεις, ενεργοποιήστε τον καθρέφτη και πατήστε το κουμπί μέχρι να ανάψει η ταινία LED του πλαισίου στην πρόσοψη του καθρέφτη. Στη συνέχεια, πατήστε παρατεταμένα το κουμπί μέχρι να βρείτε την επιθυμητή ένταση. Επαναλάβετε τη χρήση του κουμπιού μέχρι να βρείτε το επιθυμητό χρώμα φωτός.

PL Funkcjonalne oświetlenie

Zapewnia optymalne natężenie światła, ułatwiając wykonywanie codziennych czynności: mycie zębów, czesanie i układanie włosów, demakijaż itp. Oświetla równomiernie całą twarz dzięki możliwości ustawienia barwy i natężenia w zależności od potrzeb. Zalecamy stosowanie neutralnego światła, którego barwa jest zbliżona do naturalnej.

Ustawienia światła: Aby zastosować zalecane ustawienia, włącz lustro i naciśnij przycisk , aż zaświeci się taśma LED znajdująca się z przodu lustra. Następnie przytrzymaj przycisk do uzyskania potrzebnego natężenia światła. Powtarzaj czynność, naciskając przycisk do momentu uzyskania żądanej barwy światła.

UA Функціональне освітлення

Дане освітлення є оптимальним для виконання основних процедур з догляду: чищення зубів, укладання волосся, зняття макіяжу і т.д. Будь-яка кольорова гама освітлення у поєднанні з достатньою яскравістю, що дозволяє добре бачити обличчя, є підходящою і має обиратися відповідно до ваших уподобань. Ми рекомендуємо використовувати нейтральне освітлення, наближене до природного.

Налаштування: Для отримання рекомендованих вище налаштувань увімкніть дзеркало та утримуйте кнопку , доки не загориться світлодіодна стрічка, розташована по периметру передньої панелі дзеркала. Потім утримуйте кнопку , доки не буде досягнута потрібна інтенсивність. Повторюйте операцію з кнопкою , доки не буде досягнутий бажаний колір освітлення.

RO Lumină funcțională

Acest produs este un sistem de iluminat optimizat pentru rutina dvs. de îngrijire de bază: spălatul pe dinți, aranjarea părului, demachiere etc... Orice setare de culoare luminoasă combinată cu o luminozitate suficientă pentru a avea o bună vizibilitate a feței este adaptată și poate fi aleasă în funcție de preferințele dvs. Recomandăm o lumină neutră, cât mai apropiată de lumina naturală.

Reglaj: Pentru a obține reglajele indicate anterior, aprindeți lumina de la oglindă și apăsați pe butonul pentru a aprinde banda de leduri curbată de pe partea din față a oglinzii. Mențineți apoi apăsat butonul pentru a ajunge la intensitatea dorită. Repetați operația pe butonul până când selectați culoarea de lumină dorită.

EN Functional light

This is an optimised lighting system for your daily care routine: brushing your teeth, doing your hair, removing your make-up, etc. Any light colour setting, combined with a sufficient brightness for good visibility of your face, is suitable and can be selected according to your own preferences. We recommend a neutral light similar to natural light.

Adjustment: In order to obtain the settings recommended above, switch on your mirror and press button until the bevelled LED strip on the front of the mirror lights up. Then hold button until you obtain your desired brightness. Repeat the same operation with button until you reach your desired light colour.

06

FR Conseils d'utilisation **ES** Consejos de uso **PT** Conselhos de utilização
IT Consigli per l'uso **EL** Οδηγίες χρήσης **PL** Wskazówki dotyczące użytkowania
UA Рекомендації щодо використання **RO** Instrucțiuni de utilizare **EN** Guidance for use

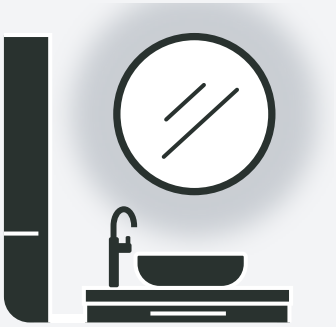

FR Lumière d'ambiance

Il s'agit d'un rétro-éclairage décoratif qui se règle selon la préférence de l'utilisateur. Afin de créer une ambiance des plus relaxantes, nous préconisons l'intensité la plus faible combinée à la lumière la plus chaude (sous-tons jaune).

Réglage : Afin d'obtenir les réglages précédemment préconisés, appuyez sur le bouton jusqu'à allumer le bandeau led présent à l'arrière du miroir. Maintenez ensuite le bouton jusqu'à trouver l'intensité souhaitée ou jusqu'à ce qu'il clignote 2 fois. Celà signifie qu'il est paramétré au réglage minimum/maximum (préférez l'intensité minimum pour ce type d'utilisation). Répétez l'opération sur le bouton jusqu'à atteindre le ton désiré ou jusqu'à ce qu'il clignote 2 fois (préférez la couleur la plus chaude pour ce type d'utilisation).

ES Luz ambiental

Se trata de una retroiluminación decorativa que se ajusta en función de las preferencias del usuario. Para crear un ambiente relajante, se recomienda utilizar la intensidad más baja combinada con la luz más cálida (subtonos de amarillo).

Ajuste: Para obtener los ajustes recomendados anteriormente, presione el botón hasta que se encienda la banda de LEDs de la parte trasera del espejo. A continuación, mantenga presionado el botón hasta encontrar la intensidad deseada o hasta que parpadee 2 veces. Esto significará que está configurado en el ajuste mínimo/máximo (priorice la intensidad mínima para este tipo de uso). Repita la operación con el botón hasta encontrar el tono deseado o hasta que parpadee 2 veces (priorice el color más cálido para este tipo de uso).

PT Iluminação ambiente

Trata-se de uma retroiluminação decorativa que pode ser ajustada de acordo com as preferências do utilizador. Para criar um ambiente mais relaxante, recomendamos a intensidade mais fraca combinada com a luz mais quente (em tons de amarelo).

Ajuste: Para obter os ajustes recomendados acima, pressione o botão até que a faixa de LED que se encontra na parte traseira do espelho se acenda. Em seguida, mantenha o botão pressionado até encontrar a intensidade desejada ou até que pisque 2 vezes. Isso significa que está definido no ajuste mínimo/máximo (escolha a intensidade mínima para este tipo de utilização). Repita a operação com o botão até atingir o tom desejado ou até que pisque 2 vezes (escolha a cor mais quente para este tipo de utilização).

IT Luce d'atmosfera

Si tratta di una retroilluminazione decorativa che può essere regolata in base alle preferenze dell'utente. Per ricreare un'atmosfera di pieno relax, consigliamo un'intensità luminosa più bassa possibile combinata a un'illuminazione più calda possibile (dominante gialla).

Regolazione: Per ottenere la regolazione consigliata, tenere premuto il pulsante fino a quando la striscia led posizionata sulla parte posteriore dello specchio non si accende. Mantenere premuto il pulsante fino a ottenere l'intensità desiderata o fino a quando non avrà lampeggiato 2 volte. Ciò significa che la regolazione impostata ha raggiunto il valore minimo/massimo (per questo tipo di utilizzo, preferire il valore minimo di intensità). Ripetere l'operazione con il pulsante fino a ottenere il tono ricercato o fino a quando lo stesso non avrà lampeggiato 2 volte (per questo tipo di utilizzo, preferire il colore più caldo).

EL Φωτιστικό χώρου

Πρόκειται για διακοσμητικό οπισθοφωτισμό που μπορεί να ρυθμιστεί ανάλογα με τις προτιμήσεις του χρήστη. Για να δημιουργήσετε χαλαρωτική ατμόσφαιρα, συνιστάται η χαμηλότερη ένταση σε συνδυασμό με πιο θερμή απόχρωση φωτός (κίτρινοι υποτόνοι).

Ρυθμίσεις: Για να λάβετε τις προεπιλεγμένες ρυθμίσεις, πατήστε το κουμπί μέχρι να ανάψει η ταινία LED του πλαισίου στο πίσω μέρος του καθρέφτη. Στη συνέχεια, πατήστε παρατεταμένα το κουμπί μέχρι να βρείτε την επιθυμητή ένταση ή μέχρι να αναβοσβήσει 2 φορές. Αυτό σημαίνει ότι έχει ρυθμιστεί στην ελάχιστη/μέγιστη ρύθμιση (προτιμήστε την ελάχιστη ένταση για αυτόν τον τύπο χρήσης). Επαναλάβετε τη χρήση του κουμπιού μέχρι να βρείτε τον επιθυμητό τόνο ή μέχρι να αναβοσβήσει 2 φορές (προτιμήστε το πιο θερμό χρώμα για αυτόν τον τύπο χρήσης).

PL Nastrojowe światło

Podświetlane lustro stanowi również subtelny element dekoracyjny, który można w łatwy sposób regulować w zależności od potrzeb. Aby uzyskać przytulną i relaksującą atmosferę, zalecamy ustawienie niskiego natężenia w połączeniu z ciepłą barwą światła (np. w żółtym odcieniu).

Ustawienia światła: Aby uzyskać zalecane ustawienia, naciśnij przycisk , aż zaświeci się taśma LED znajdująca się z przodu lustra. Następnie przytrzymaj przycisk do momentu uzyskania żądanego natężenia światła albo dwukrotnego mignięcia diody. Oznacza to, że natężenie światła jest ustawione na minimalną/maksymalną wartość (do tego typu zastosowań zalecane jest minimalne natężenie światła). Powtórz czynność, naciskając przycisk do momentu uzyskania żądanej barwy światła albo dwukrotnego mignięcia diody (do tego typu zastosowań zalecana jest ciepła barwa światła).

UA Загальне освітлення

Це декоративне підсвічування, яке може бути відрегульовано відповідно до уподобань користувача. Для створення найбільш розслаблюючої атмосфери ми рекомендуємо використовувати найменшу інтенсивність у поєднанні з найбільш теплим світлом (жовті напівтони).

Налаштування: Для отримання рекомендованих вище налаштувань утримуйте кнопку , доки не загориться світлодіодна стрічка, розташована по периметру задньої панелі дзеркала. Потім утримуйте кнопку , доки не буде досягнута потрібна інтенсивність або доки вона не блимне двічі. Це означає, що прилад встановлено на мінімальне/максимальне значення (рекомендується надавати перевагу мінімальній інтенсивності для даного типу використання). Повторюйте операцію з кнопкою , доки не буде досягнуто бажаного тону або доки вона не блимне двічі (рекомендується надавати перевагу найтеплішому кольору для даного типу використання).

RO Lumină ambientală

Acest produs furnizează o lumină de fundal decorativă, care se reglează în funcție de preferința utilizatorului. Pentru a crea o atmosferă foarte relaxantă, recomandăm intensitatea cea mai redusă combinată cu lumina cea mai caldă (subtonuri de galben).

Reglaj: Pentru a obține reglajele indicate anterior, apăsați pe butonul până când aprindeți banda de leduri de pe spatele oglinzii. Mențineți apoi apăsat butonul până când ajungeți la intensitatea dorită sau până când clipește de 2 ori. Aceasta înseamnă că este setată la reglajul minim/maxim (alegeți intensitatea minimă pentru acest tip de utilizare). Repetați operația pe butonul până când ajungeți la nuanța dorită sau până când clipește de 2 ori (alegeți culoarea cea mai caldă pentru acest tip de utilizare).

EN Ambient light

This is a decorative back-lighting that can be adjusted according to user preference. In order to create the most relaxing atmosphere, we recommend the lowest brightness combined with the warmest light (yellow undertones).

Adjustment: In order to obtain the settings recommended above, press button until the LED strip on the back of the mirror lights up. Then hold button until you obtain your desired brightness, or until it flashes twice. This means it is set to the minimum/maximum setting (the minimum brightness is preferable for this type of use). Repeat the same operation with button until you reach your desired tone, or until it flashes twice (the warmest colour is preferable for this type of use).

06

FR Conseils d'utilisation **ES** Consejos de uso **PT** Conselhos de utilização
IT Consigli per l'uso **EL** Οδηγίες χρήσης **PL** Wskazówki dotyczące użytkowania
UA Рекомендації щодо використання **RO** Instrucțiuni de utilizare **EN** Guidance for use

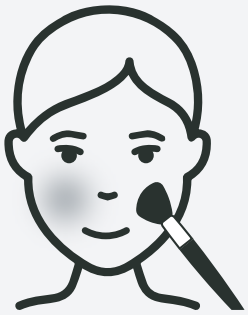

FR Lumière maquillage

Il s'agit de l'éclairage le plus optimisé pour se maquiller. C'est une lumière frontale ayant le rendu couleur le plus conforme à la réalité afin d'éviter les différences de rendu avec la lumière extérieure.

Réglage : Afin d'obtenir les réglages précédemment préconisés, appuyez sur le bouton jusqu'à allumer le bandeau led biseauté présent sur la face avant du miroir. Maintenez ensuite le bouton jusqu'à trouver l'intensité souhaitée (préférez une intensité aux 3/4 du réglage maximum). Répétez l'opération sur le bouton jusqu'à atteindre le ton de lumière se rapprochant le plus de la lumière naturelle (environ à mi-chemin du réglage).

ES Luz para maquillaje

Se trata de la iluminación óptima para desmaquillarse. Es una luz frontal que tiene la representación cromática más parecida a la realidad para evitar las diferencias con la luz exterior.

Ajuste: Para obtener los ajustes recomendados anteriormente, encienda el espejo y pulse el botón hasta que se encienda la banda de LEDs biselada de la parte delantera del espejo. A continuación, mantenga presionado el botón hasta encontrar la intensidad deseada (priorice una intensidad de luz a 3/4 del ajuste máximo). Repita la operación con el botón hasta alcanzar el tono de luz que más se acerque a la luz natural (aproximadamente a la mitad del ajuste).

PT Iluminação para maquilhagem

Trata-se da luz mais otimizada para se maquilhar. É uma luz frontal que apresenta a reprodução de cores mais próxima da realidade para evitar as diferenças de reprodução com a luz externa.

Ajuste: Para obter os ajustes indicados acima, ligue o seu espelho e pressione o botão até que a faixa de LED biselada que se encontra à frente do espelho se acenda. Em seguida, mantenha o botão pressionado até encontrar a intensidade desejada (escolha uma intensidade em 3/4 do ajuste máximo). Repita a operação com o botão até atingir o tom de luz desejado que mais se aproxime da luz natural (aproximadamente a meio do ajuste).

IT Luce per il trucco

Sono le impostazioni più adatte per un'illuminazione da make-up. Si tratta di un'illuminazione frontale dall'effetto più simile alla realtà, in modo da evitare differenze cromatiche con la luce esterna.

Regolazione: Per ottenere la giusta regolazione consigliata, accendere lo specchio e tenere premuto il pulsante fino a quando la striscia led smussata posizionata sulla parte anteriore dello specchio non si accende. Mantenere premuto il pulsante fino a ottenere l'intensità desiderata (preferire un'intensità impostata ai 3/4 del valore massimo di regolazione). Ripetere l'operazione con il pulsante fino a ottenere il tono di luce ricercato più simile possibile a un'illuminazione naturale (impostato a metà circa del valore di regolazione).

EL Φωτιστικό για μακιγιάζ

Αυτός είναι ο καλύτερος φωτισμός για μακιγιάζ. Είναι ένα πρόσθιο φως με το χρώμα να προσεγγίζει το φυσικό φως προκειμένου να αποφευχθεί η διαφορά με το εξωτερικό φως.

Ρυθμίσεις: Για τις προεπιλεγμένες ρυθμίσεις, ενεργοποιήστε τον καθρέφτη και πατήστε το κουμπί μέχρι να ανάψει η ταινία LED του πλαισίου στην πρόσοψη του καθρέφτη. Στη συνέχεια, πατήστε παρατεταμένα το κουμπί μέχρι να βρείτε την επιθυμητή ένταση (προτιμήστε μια ένταση στα 3/4 της μέγιστης ρύθμισης). Επαναλάβετε τη χρήση του κουμπιού μέχρι τον τόνο φωτός που προσεγγίζει περισσότερο το φυσικό φως (περίπου στα μισά της ρύθμισης).

PL Oświetlenie do makijażu

Jest to najbardziej optymalne oświetlenie do nakładania makijażu. Ponadto światło to jest najbardziej zbliżone do naturalnego światła dziennego, co pozwala uzyskać jak najlepszy efekt makijażu.

Ustawienia światła: Aby zastosować zalecane ustawienia, włącz lustro i naciśnij przycisk , aż zaświeci się taśma LED znajdująca się z przodu lustra. Następnie przytrzymaj przycisk do uzyskania potrzebnego natężenia światła (zalecane ustawienie 3/4 maksymalnego natężenia światła). Powtórz czynność, naciskając przycisk do momentu uzyskania barwy światła najbardziej zbliżonej do naturalnej (mniej więcej w połowie ustawień).

UA Освітлення для макіяжу

Це найбільш оптимальне освітлення для нанесення макіяжу. Це фронтальне освітлення з найбільш реалістичною передачею кольорів, що дозволяє уникнути відмінностей в передачі кольорів, що може виникати за зовнішнього освітлення.

Налаштування: Для отримання рекомендованих вище налаштувань увімкніть дзеркало та утримуйте кнопку , доки не загориться світлодіодна стрічка, розташована по периметру передньої панелі дзеркала. Потім утримуйте кнопку , доки не буде досягнута потрібна інтенсивність (рекомендується надавати перевагу значенню інтенсивності 3/4 від максимального налаштування). Повторюйте операцію з кнопкою , доки не буде досягнуто світлового тону, найближчого до природного освітлення (значення приблизно на середині від максимального налаштування).

RO Lumină machiaj

Acest produs furnizează o iluminare cu cel mai mare nivel de optimizare pentru machiere. Este o lumină frontală, care redă culoarea cea mai aproape de realitate, pentru a evita diferențele de aparență față de lumina zilei.

Reglaj: Pentru a obține reglajele indicate anterior, aprindeți lumina de la oglindă și apăsați pe butonul pentru a aprinde banda de leduri curbată de pe partea din față a oglinzii. Mențineți apoi apăsat butonul pentru a ajunge la intensitatea dorită (alegeți intensitatea la 3/4 din reglajul maxim). Repetați operația pe butonul până când ajungeți la tonul de lumină care se apropie cel mai mult de lumina naturală (aproximativ la jumătatea reglajului).

EN Makeup light

This is the most optimised lighting for putting on make-up. It is a face-on light with the colour rendering that is most natural, in order to avoid colour differences when you go outside.

Adjustment: In order to obtain the settings recommended above, switch on your mirror and press button until the bevelled LED strip on the front of the mirror lights up. Then hold button until you obtain your desired brightness (a brightness at 3/4 of the maximum setting is preferable). Repeat the same operation with button until you reach the light tone which is the closest to natural light (about halfway through the adjustment range).

06

FR Conseils d'utilisation ES Consejos de uso PT Conselhos de utilização
IT Consigli per l'uso EL Οδηγίες χρήσης PL Wskazówki dotyczące użytkowania
UA Рекомендації щодо використання RO Instrucțiuni de utilizare EN Guidance for use

FR Lumière de précision

Il s'agit d'un type de lumière intense et aux sous-tons bleus qui fait ressortir tous les petits détails. C'est donc le type de lumière le plus adapté aux tâches de précision. Il est conseillé notamment pour le rasage de précision ou l'épilation des zones du visage.

Réglage : Afin d'obtenir les réglages précédemment préconisés, appuyez sur le bouton jusqu'à allumer le bandeau led biseauté présent sur la face avant du miroir. Maintenez ensuite le bouton jusqu'à ce qu'il clignote 2 fois. Celà signifie qu'il est paramétré au réglage minimum/maximum (préférez l'intensité maximum pour ce type d'utilisation). Répétez l'opération sur le bouton jusqu'à ce qu'il clignote 2 fois (préférez la couleur la plus froide pour ce type d'utilisation).

ES Luz de precisión

Se trata de un tipo de luz intensa y con subtonos azules que hace destacar todos los pequeños detalles. Por tanto, es el tipo de luz más adecuado para las tareas de precisión. Se recomienda especialmente para el afeitado de precisión o para la depilación de las zonas de la cara.

Ajuste: Para obtener los ajustes recomendados anteriormente, encienda el espejo y pulse el botón hasta que se encienda la banda de LEDs biselada de la parte delantera del espejo. A continuación, mantenga presionado el botón hasta encontrar la intensidad deseada o hasta que parpadee 2 veces. Esto significará que está configurado en el ajuste mínimo/máximo (priorice la intensidad máxima par a este tipo de uso). Repita la operación con el botón hasta encontrar el tono deseado o hasta que parpadee 2 veces (priorice el color más cálido para este tipo de uso).

PT Iluminação de precisão

Trata-se de um tipo de luz intensa com subtons azuis que fazem sobressair todos os pequenos detalhes. Consequentemente, é o tipo de luz mais adequado às tarefas que exigem precisão. Recomendamos este tipo de luz principalmente para fazer a barba ou depilar zonas do rosto.

Ajuste: Para obter os ajustes indicados acima, ligue o seu espelho e pressione o botão até que a faixa de LED biselada que se encontra à frente do espelho se acenda. Em seguida, mantenha o botão pressionado até encontrar a intensidade desejada ou até que pisque 2 vezes. Isso significa que está definido no ajuste mínimo/máximo (escolha a intensidade máxima para este tipo de utilização). Repita a operação com o botão até atingir o tom desejado ou até que pisque 2 vezes (escolha a cor mais fria para este tipo de utilização).

IT Luce di precisione

Si tratta di un tipo di luce intensa con dominante blu, che fa risaltare ogni più piccolo dettaglio. È, quindi, il tipo di illuminazione più adatta ai tocchi di precisione. Se ne consiglia l'uso, in particolare, per le rasature più accurate o per l'epilazione di parti del volto.

Regolazione: Per ottenere la giusta regolazione consigliata, accendere lo specchio e tenere premuto il pulsante fino a quando la striscia led smussata posizionata sulla parte anteriore dello specchio non si accende. Mantenere premuto il pulsante fino a ottenere l'intensità desiderata o fino a quando non avrà lampeggiato 2 volte. Ciò significa che la regolazione impostata ha raggiunto il valore minimo/massimo (per questo tipo di utilizzo, preferire il valore massimo di intensità). Ripetere l'operazione con il pulsante fino a ottenere il tono ricercato o fino a quando lo stesso non avrà lampeggiato 2 volte (per questo tipo di utilizzo, preferire il colore più freddo).

EL Φωτιστικό ακριβείας

Είναι ένα έντονο είδος φωτός με μπλε υποτόνους που αναδεικνύει όλες τις μικρολεπτομέρειες. Είναι επομένως ο καταλληλότερος τύπος φωτός για εργασίες ακριβείας. Συνιστάται ιδιαίτερα για ξύρισμα ακριβείας ή αποτρίχωση του προσώπου.

Ρυθμίσεις: Για τις προεπιλεγμένες ρυθμίσεις, ενεργοποιήστε τον καθρέφτη και πατήστε το κουμπί μέχρι να ανάψει η ταινία LED του πλαισίου στην πρόσοψη του καθρέφτη. Στη συνέχεια, πατήστε παρατεταμένα το κουμπί μέχρι να βρείτε την επιθυμητή ένταση ή μέχρι να αναβοσβήσει 2 φορές. Αυτό σημαίνει ότι έχει ρυθμιστεί στην ελάχιστη/μέγιστη ρύθμιση (προτιμήστε τη μέγιστη ένταση για αυτόν τον τύπο χρήσης). Επαναλάβετε τη χρήση του κουμπιού μέχρι να βρείτε τον επιθυμητό τόνο ή μέχρι να αναβοσβήσει 2 φορές (προτιμήστε το πιο ψυχρό χρώμα για αυτόν τον τύπο χρήσης).

PL Precyzyjne oświetlenie

Jest to intensywne światło z niebieskim odcieniem, które eksponuje wszystkie drobne szczegóły. Sprawdzi się więc idealne w przypadku czynności wymagających precyzji, takich jak golenie czy usuwanie włosków z okolic twarzy.

Ustawienia światła: Aby zastosować zalecane ustawienia, włącz lustro i naciśnij przycisk , aż zaświeci się taśma LED znajdująca się z przodu lustra. Następnie przytrzymaj przycisk do momentu uzyskania żądanego natężenia światła albo dwukrotnego mignięcia diody. Oznacza to, że natężenie światła jest ustawione na minimalną/maksymalną wartość (do tego typu czynności zalecane jest maksymalne natężenie światła). Powtórz czynność, naciskając przycisk do momentu uzyskania żądanej barwy światła albo dwukrotnego mignięcia diody (do tego typu czynności zalecana jest chłodna barwa światła).

UA Точкове освітлення

Це інтенсивне освітлення з блакитним напівтоном, яке дозволяє виявити усі дрібні деталі. Тому таке освітлення найкраще підходить для виконання завдань, які потребують точності. Воно особливо рекомендоване для точного гоління або видалення волосся з певних ділянок обличчя.

Налаштування: Для отримання рекомендованих вище налаштувань увімкніть дзеркало та утримуйте кнопку , доки не загориться світлодіодна стрічка, розташована по периметру передньої панелі дзеркала. Потім утримуйте кнопку , доки не буде досягнута потрібна інтенсивність або доки вона не блимне двічі. Це означає, що прилад встановлено на мінімальне/максимальне значення (рекомендується надавати перевагу максимальній інтенсивності для даного типу використання). Повторюйте операцію з кнопкою , доки не буде досягнуто бажаного тону або доки вона не блимне двічі (рекомендується надавати перевагу найхолоднішому кольору для даного типу використання).

RO Lumină de precizie

Acest produs emite un tip de lumină intensă cu subtonuri albastre, care scoate în evidență toate detaliile mărunte. Este, așadar, tipul de lumină cel mai adaptat pentru sarcinile de precizie. Se recomandă mai ales pentru bărbierit de precizie sau epilarea zonelor feței.

Reglaj: Pentru a obține reglajele indicate anterior, aprindeți lumina de la oglindă și apăsați pe butonul pentru a aprinde banda de leduri curbată de pe partea din față a oglinzii. Mențineți apoi apăsat butonul până când ajungeți la intensitatea dorită sau până când clipește de 2 ori. Aceasta înseamnă că este setată la reglajul minim/maxim (alegeți intensitatea maximă pentru acest tip de utilizare). Repetați operația pe butonul până când ajungeți la nuanța dorită sau până când clipește de 2 ori (alegeți culoarea cea mai rece pentru acest tip de utilizare).

EN Precision light

It is a bright type of light with blue undertones, which brings out all the small details. It is therefore the most suitable type of light for precision tasks. It is particularly recommended for precision shaving or for the removal of facial hair.

Adjustment: In order to obtain the settings recommended above, switch on your mirror and press button until the bevelled LED strip on the front of the mirror lights up. Then hold button until you obtain your desired brightness, or until it flashes twice. This means it is set to the minimum/maximum setting (the maximum brightness is preferable for this type of use). Repeat the same operation with button until you reach your desired tone, or until it flashes twice (the coldest colour is preferable for this type of use).

Made in China

Garantie 10 ans / 10 años de garantía / Garantia de 10 anos / Garanzia 10 Anni / Εγγύηση 10 ετών / Gwarancja 10-letnia / Гарантія 10 років / Garanţie 10 ani / 10-year guarantee

ADEO Services - 135 Rue Sadi Carnot - CS 00001- Ronchin 59 790 - France

Виробник: ТОВ "Адео Сервісез С.А.", вул. Саді Карно, CS 00001, 59790 Роншен, Франція.
Імпортер: ТОВ "Леруа Мерлен Україна", 04201 Україна, м.Київ, вул. Полярна 17А,
+380 44 498 46 00. Імпортер приймає претензії від споживачів щодо товару,
а також проводить його ремонт, технічне і гарантійне обслуговування.

Imported by Adeo South Africa (PTY) LTD T/A Leroy Merlin,
Hosted in Leroy Merlin Fourways Store 35 Roos Street, Witkoppen Ext 97, Sandton, 2191
Johannesburg, Gauteng, South Africa
Tel: +27 10 493 8000 Email: contact@leroymerlin.co.za