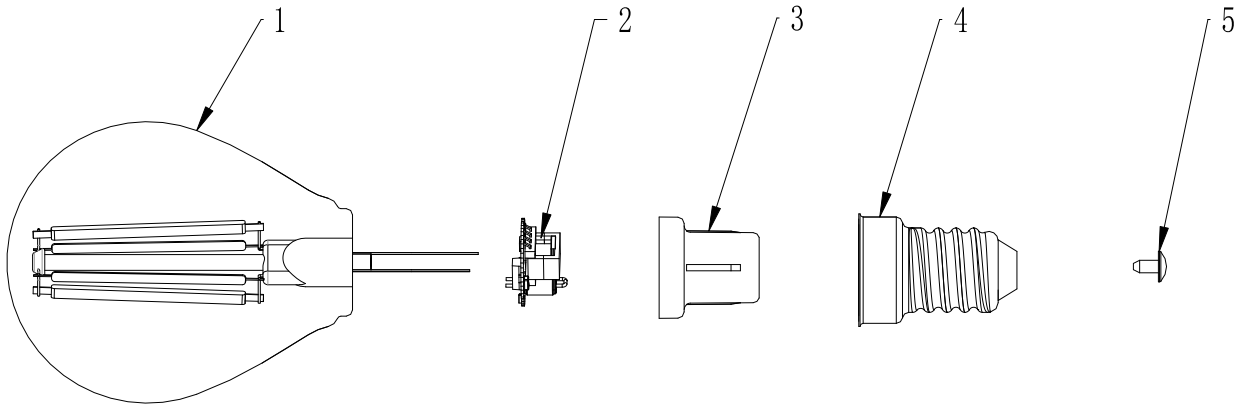

序号	零件编号	零件名称	规格及材料	数量	备注
12					
11					
10					
9					
8					
7					
6					
5		铆钉	铝镀镍	1	
4		灯头	E14铝镀镍	1	
3		灯头护套	PBT\3080-G10	1	
2		驱动		1	
1		泡壳灯丝组件		1	

借(通)用件登记
描图
描校
旧底图总号
底图总号
签名
日期

标记	处数	更改文件号	签 名	日 期

设 计		标 准 化	
校 对		审 定	
审 核		制 图	
工 艺		日 期	

4线 V型

图样标记	数 量	净重(Kg)	比 例
S			

第 1 张　　共 1 张

浙江凯耀照明股份有限公司

G45-1 E14 爆炸图