Lexman

5 YEARS GUARANTEE*

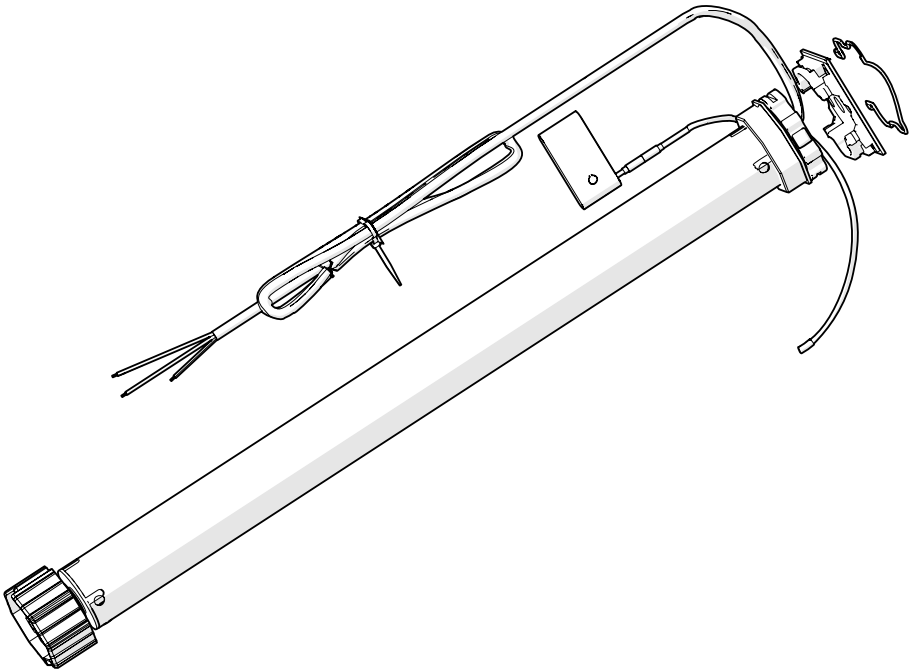

FR MOTEUR DE REMPLACEMENT CONNECTÉ POUR VOLET ROULANT

ES MOTOR DE SUSTITUCIÓN CONECTADO PARA PERSIANA ENROLLABLE

IT MOTORE DI RICAMBIO CONNESSO PER TAPPARELLA

PT MOTOR DE SUBSTITUIÇÃO CONECTADO PARA PERSIANA DE CORRER

PL PODŁĄCZONY INTELIGENTNY SILNIK ZASTĘPCZY DO ROLETY

RO MOTOR DE ÎNLOCUIRE CONECTAT PENTRU OBLON RULANT

EL ΣΥΝΔΕΔΕΜΕΝΟ ΜΟΤΕΡ ΑΝΤΙΚΑΤΑΣΤΑΣΗΣ ΓΙΑ ΡΟΛΟ

EN CONNECTED REPLACEMENT MOTOR FOR ROLLER SHUTTER

87554451
EAN : 3276007640571

FR Manuel d'Instructions
ES Manual de Instrucciones
IT Manuale di Istruzioni
PT Manual de Instruções
PL Instrukcją Obsługi
RO Manual de Instrucţiuni
EL Εγχειρίδιο Οδηγιών
EN Instructions Manual

2023-12/V17

Traduction de la version originale du mode d'emploi / Traducción de las Instrucciones originales / Traduzione delle istruzioni originali / Tłumaczenie instrukcji oryginalnej / Tradução das Instruções Originais Traducerea instrucţiunilor originale / Μετάφραση των πρωτότυπων οδηγιών / Original Instructions

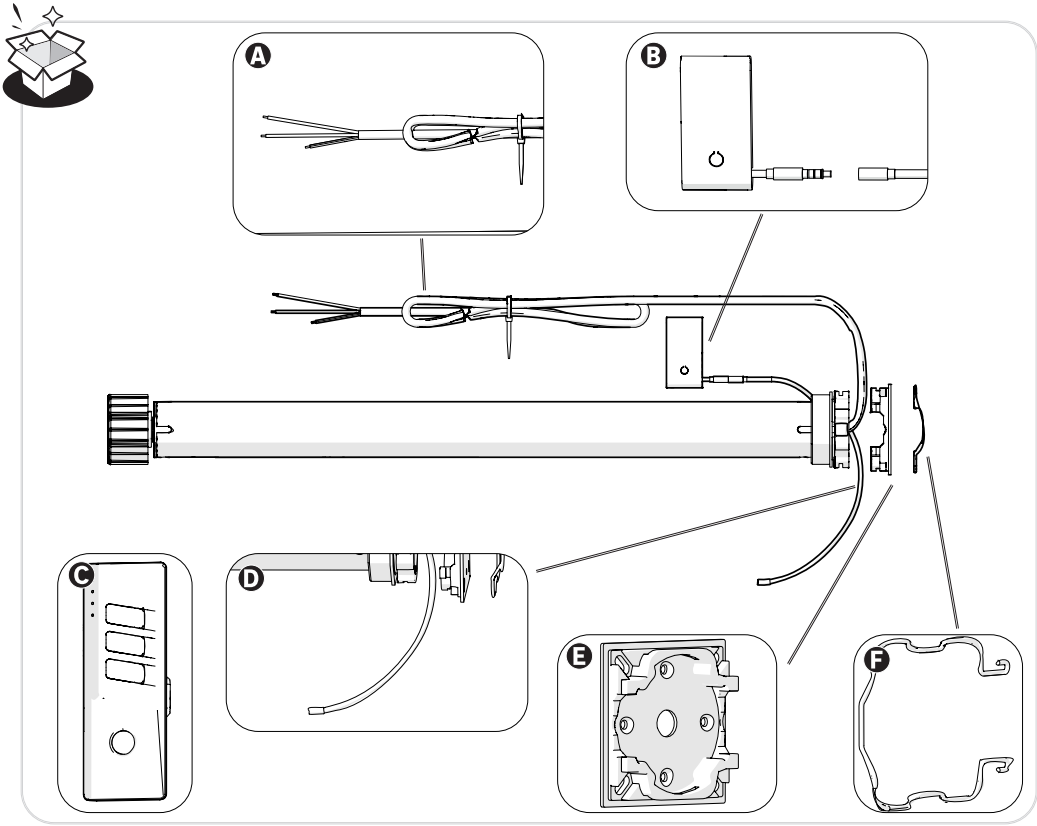

A
FR - Câble alimentation secteur
ES - Cable de alimentación
IT - Cavo di alimentazione di rete
PT - Cabo de alimentação elétrica
PL - Przewód zasilania sieciowego
RO - Cablu de alimentare sector
EL - Καλώδιο τροφοδοσίας δικτύου
EN - Mains power cable

B
FR - Module pour connexion à la box ENKI
ES - Módulo de conexión a la caja ENKI
IT - Modulo per il collegamento alla box ENKI
PT - Módulo de ligação à caixa ENKI
PL - Moduł do podłączenia do box-a ENKI
RO - Modul pentru conexiunea la modemul ENKI
EL - Μονάδα για σύνδεση με το κουτί ENKI
EN -Module for connection to the ENKI box

C
FR - Télécommande 433 MHz
ES - Mando a distancia 433 MHz
IT - Telecomando a 433MHz
PT - Controlo remoto de 433 MHz
PL - Pilot zdalnego sterowania 433 MHz
RO - Telecomandă 433MHz
EL - Τηλεχειριστήριο 433 MHz
EN - 433MHz remote control

D
FR - Antenne pour la télécommande
ES - Antena para el Mando a distancia
IT - Antenna per telecomando
PT - Antena para controlo remoto
PL - Antena dla pilota zdalnego sterowania
RO - Antentă pentru telecomanda
EL - Κεραία για τηλεχειριστήριο
EN - Antenna for remote control

E
FR - Support de fixation
ES - Soporte de fijación
IT - Staffa di montaggio
PT - Suporte de fixação
PL - Uchwyt montażowy
RO - Suport de fixare
EL - Βάση στήριξης
EN - Mounting bracket

F
FR - Clip de tenue
ES - Clip de fijación
IT - Clip di supporto
PT - Grampo de fixação
PL - Klamra mocująca
RO - Agrafă de prindere
EL - Κλιπ συγκράτησης
EN - Holding clip



FR 1. AVERTISSEMENTS/SPÉCIFICATIONS TECHNIQUES

-Si vous avez des doutes sur l'installation du moteur par vous-même, afin d'éviter tout risque de sécurité, de blessure ou de dommage, nous vous recommandons de faire installer le produit par un professionnel.
-Ne laissez pas les enfants jouer avec la télécommande. Gardez la télécommande hors de portée des enfants.
-Surveillez le volet en mouvement et tenez les personnes éloignées jusqu'à ce que le volet soit complètement fermé.
-Si le cordon d'alimentation est endommagé, ne plus utiliser le produit et faire intervenir un professionnel pour effectuer un remplacement.
- Le réglage peut échouer en raison de l'interférence du signal. Si dans ce cas, veuillez réinitialiser.
- Veuillez ne pas appuyer sur les boutons trop longtemps dans le cas où la pile est faible. La pression sur le bouton doit être d'environ 0,5 s avec l'intervalle 1s. Si la pile est faible, veuillez remplacer la pile.
- Veuillez ne pas placer le produit dans une atmosphère humide.
- Les enfants doivent être supervisés pour s'assurer qu'ils ne jouent pas avec l'appareil.
- Le cordon d'alimentation des entraînements destinés à l'extérieur doit être gaîné de polychlorure et ne doit pas être plus léger que du polyéthylène ordinaire.
- AVERTISSEMENT : Consignes de sécurité importantes. Il est important pour la sécurité des personnes de suivre ces consignes. Conservez ces consignes.
- AVERTISSEMENT : Consignes de sécurité importantes. Suivez toutes les consignes car une installation incorrecte peut provoquer des blessures graves.
- Ne pas faire fonctionner l'appareil lorsque des travaux d'entretien, tels que le nettoyage des vitres, sont effectués à proximité.
- Cet appareil peut être utilisé par des enfants âgés de 8 ans et plus et par des personnes dont les capacités physiques, sensorielles ou mentales sont réduites ou qui manquent d'expérience et de connaissances, à condition qu'ils aient reçu une surveillance ou des instructions concernant l'utilisation de l'appareil en toute sécurité et qu'ils comprennent les risques encourus.
- Les enfants ne doivent pas jouer avec l'appareil.
- Le nettoyage et l'entretien ne doivent pas être effectués par des enfants sans surveillance.
- Examinez régulièrement l'installation pour vérifier qu'elle n'est pas déséquilibrée et qu'elle ne présente pas de signes d'usure ou d'endommagement des câbles, des ressorts et des fixations. Ne pas utiliser l'appareil si une réparation ou un réglage est nécessaire.

NOTE IMPORTANTE:

Le moteur est équipé d'une protection thermique. En cas d'usage répété, la protection thermique peut s'activer suite à l'échauffement normal du moteur. Dans ce cas, le moteur s'arrête et ne peut être commandé ni en montée, ni en descente le temps que sa température interne redescende. Ce temps d'attente, peut durer de quelques minutes à plusieurs dizaines de minutes.

GARANTIE

Conditions Générales de garantie constructeur Adeo Services :

Adeo Services offre une garantie constructeur pour ses produits.

Champ d'application de la garantie constructeur Adeo Services :

FR

Les produits Adeo Services sont conçus et construits pour offrir des performances qualitatives destinées à un usage normal. Si un produit s'avère défectueux au cours de la période de garantie dans des conditions d'utilisation normales, il incombe à Adeo Services de le réparer ou de le remplacer.

La garantie Adeo Services couvre la réparation ou le remplacement (à la discrétion d'Adeo services) de votre appareil mis sur le marché par Adeo Services s'il s'avère défectueux en raison d'un défaut matériel ou de fabrication pendant la période de garantie.

En cas d'indisponibilité d'une pièce nécessaire au bon fonctionnement du produit, Adeo Services s'engage à la remplacer par une pièce aux caractéristiques et niveaux de performance équivalents.

La mise en œuvre de cette garantie ne remet pas en cause l'exercice de vos droits au titre des garanties légales prévues par le code civil et le code de la consommation.

Les cas exclus de la garantie constructeur Adeo Services :

La garantie constructeur Adeo Services n'a pas vocation à s'appliquer dans les cas listés ci-dessous : :

- Usure normale du produit et/ou de ses composants
- Dommages accidentels (liés à une chute du produit, à un choc ou à une mauvaise pose du produit)
- Dommages résultant d'une utilisation non conforme aux informations présentes dans la notice d'utilisation et/ou packaging (ex: mauvaise tension d'alimentation)
- Dommages causés par le non-respect des recommandations d'entretien du produit.
- Dommages causés par des sources externes telles que le transport, les intempéries, les pannes d'électricité ou les surtensions.
- Dommages cosmétiques, y compris, mais sans s'y limiter, les rayures, les éraflures ou les bris d'éléments en plastique,
- Les défaillances causées par des cas de forces majeures (événement échappant au contrôle d'Adeo Services, imprévisible au moment de la vente du produit et dont les effets n'ont pu être évités par des mesures appropriées (ex : catastrophes naturelles)).
- Les défaillances causées par :
  - Une utilisation négligente, une mauvaise utilisation, la mauvaise manipulation ou l'utilisation imprudente du produit
  - une utilisation non conforme au manuel d'utilisation du produit
  - Une utilisation du produit à des fins autres que des fins domestiques normales dans le pays où il a été acheté.
  - L'utilisation de pièces qui ne sont pas assemblées ou installées conformément aux instructions de montage Adeo Services
  - L'utilisation de pièces et d'accessoires qui ne sont pas des Composants Adeo Services authentiques.
  - Une installation ou un assemblage défectueux

- Des réparations ou modifications effectuées par des parties autres que celles autorisées par Adeo Services ou ses agents autorisés.

- La garantie ne sera également pas valide si le numéro de série ou la plaque signalétique du produit (si le produit possède une plaque signalétique) est retiré ou dégradé
- Si Adeo Services reçoit de la part d'autorités publiques compétentes des informations indiquant que le produit a été volé.
- **Quelles sont les modalités de mise en oeuvre de la garantie ?**

Les modalités de mise en oeuvre de la garantie Adeo Services sont les suivantes :

- La garantie prend effet à la date d'achat (ou à la date de livraison si celle-ci est ultérieure).
- La production préalable d'un justificatif de livraison/d'achat avant toute intervention sur votre appareil sous garantie. Veuillez noter que sans cette preuve, tout travail à effectuer fera l'objet de l'émission d'un devis, qui devra être accepté par le client avant toute intervention. Veuillez conserver votre reçu d'achat ou votre bon de livraison.
- Toutes les interventions seront effectuées par Adeo Services ou ses prestataires agréés.
- Toute pièce remplacée devient la propriété d'Adeo Services
- La réparation ou le remplacement de votre appareil sous garantie ne prolonge pas la période de garantie.
- La garantie ne remet pas en cause l'exercice de vos droits au titre des garanties légales prévues par le code civil et le code de la consommation..
- Pour faire valoir cette garantie, vous devez vous rapprocher de l'enseigne auprès de laquelle vous avez acheté votre produit.

Date d'entrée en vigueur de la garantie :

La garantie Adeo Services entre en vigueur à la date d'achat ou à la date de livraison de votre produit, la date la plus tardive étant retenue.

Périmètre géographique de la garantie Adeo Services :

La garantie est valable dans le pays d'achat du produit

Si vous utilisez votre appareil dans un pays autre que celui dans lequel vous l'avez acheté, la garantie peut être invalidée. Dans ce cas, veuillez vous rapprocher de l'enseigne du pays d'origine dans laquelle vous avez acheté le produit qui étudiera au cas par cas la demande de garantie.

Sort de la garantie Adeo Services en cas de revente du produit :

En cas de revente du produit au cours de sa période de garantie, celle-ci demeure valable au bénéfice de l'acheteur et peut être mise en oeuvre par ce dernier sous réserve toutefois :

Que le justificatif d'achat d'origine du produit soit apporté,

Que la preuve du bon fonctionnement du produit au moment de la revente soit apportée,

Que les conditions de mise en œuvre de la garantie exposées au sein des présentes soient rassemblées.

Il est précisé que la revente du produit n'a aucune incidence sur la durée de garantie restant à courir à la date de la revente. Ainsi, l'acheteur du produit revendu peut réclamer le bénéfice de la garantie Adeo Services dans la limite de la durée de validité restant à courir de ladite garantie à la date de la revente.

Couple nominal	Nm	50
Diamètre de l'axe du tube	mm	60
Tension d'alimentation	V~	230
Puissance du moteur	Watts	244
Longueur du fil	Mètres	2
Vitesse nominale	Rpm	13
Diamètre du corps du moteur	mm	45
Longueur du corps principal	mm	600
Niveau sonore en mouvement	dB	48
Charge maximale	Kg	105
Plage de température dans les conditions de fonctionnement	°C	-20 / +40
Plage d'humidité dans les conditions de fonctionnement	RH	80% RH max
Bande de fréquence du module connecté	MHz	2405-2480
Bande de fréquence de la télécommande	MHz	433,075 -434,755
Puissance radio émise sur moteur	dBm	20
Puissance radio émise sur la télécommande	dBm	10
Type de pile pour la télécommande	CR2032	3V
Portée de la télécommande (En champ libre)	Mètres	40
Temps nominal de fonctionnement	Minutes	4

2. DÉMONTAGE

Baissez le volet puis couper le courant avant toute action de démontage.

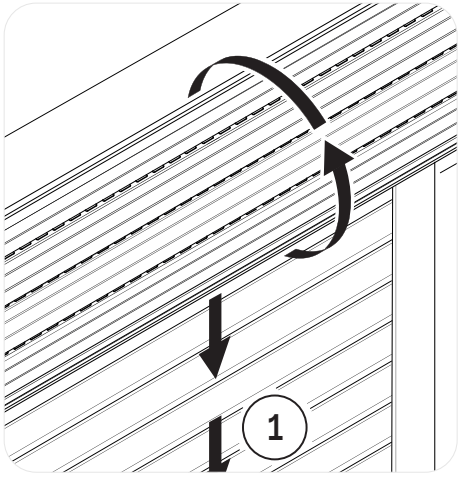

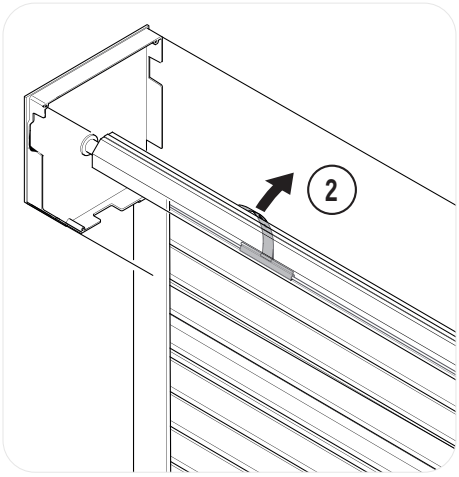

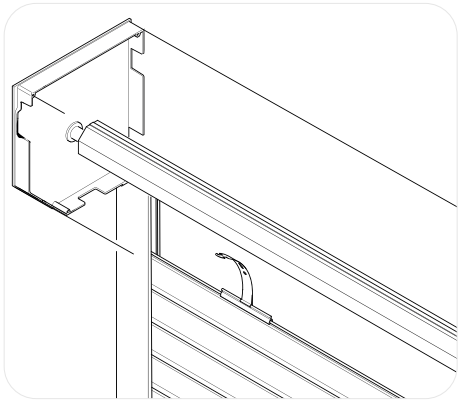

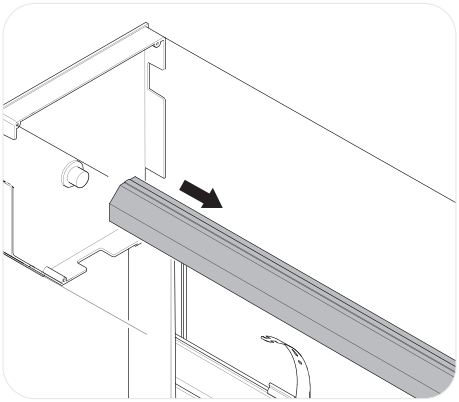

Lors du remplacement du moteur, durant le retrait et l'insertion du moteur dans l'axe du volet, veillez à protéger le câble électrique pour éviter de l'endommager.

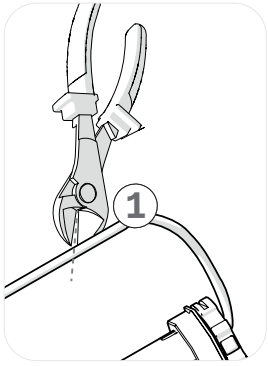

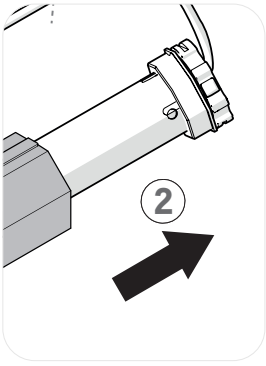

Attention : N'oubliez pas de couper le disjoncteur avant d'effectuer cette étape, le non-respect de la recommandation ci-dessus peut entraîner des risques pour la vie et l'intégrité physique.

1 - A l'aide d'une pince, coupez les câbles du moteur à remplacer, ou déconnectez-le s'il est connecté via connecteurs/ jonction.

2 - Retirez complètement le moteur actuel de l'axe pour pouvoir positionner le nouveau moteur.

3. FIXATION

Attention : Les extrémités de fixation du volet peuvent être différentes selon le modèle de volet roulant. Ce modèle de moteur convient aux extrémités plates ou avec une extrémité circulaire jusqu'à 2,4 cm. Selon les exemples ci-dessous.

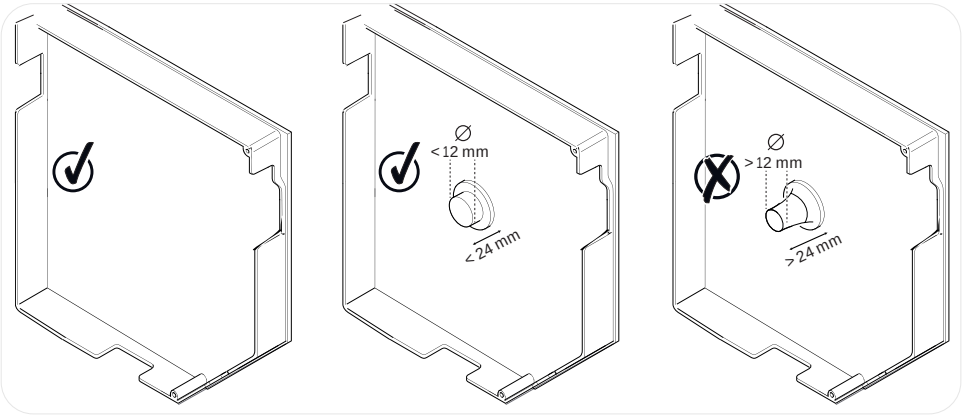

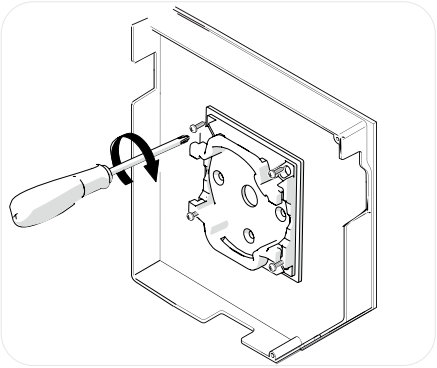

À l'aide de vis, installez le support de fixation avant d'installer le moteur de volet roulant. (Les vis de fixation ne sont pas incluses, veuillez utiliser les vis appropriées pour votre type de fixation.)

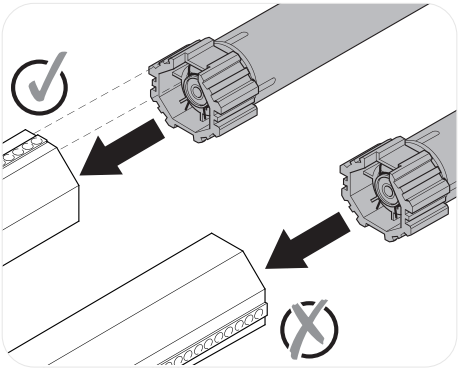

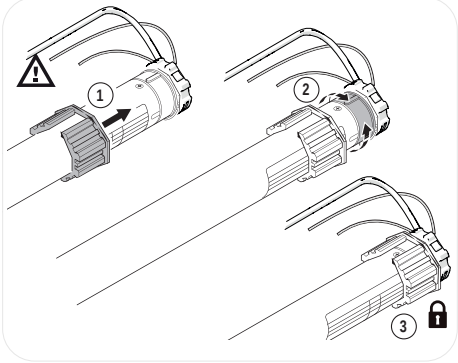

Attention : respectez le positionnement de l'axe du volet roulant, il doit être aligné avec le moteur électrique, comme le montre l'illustration ci-dessus.

Insérez complètement le moteur dans l'axe métallique, en l'alignant à l'aide de l'exemple ci-dessus.

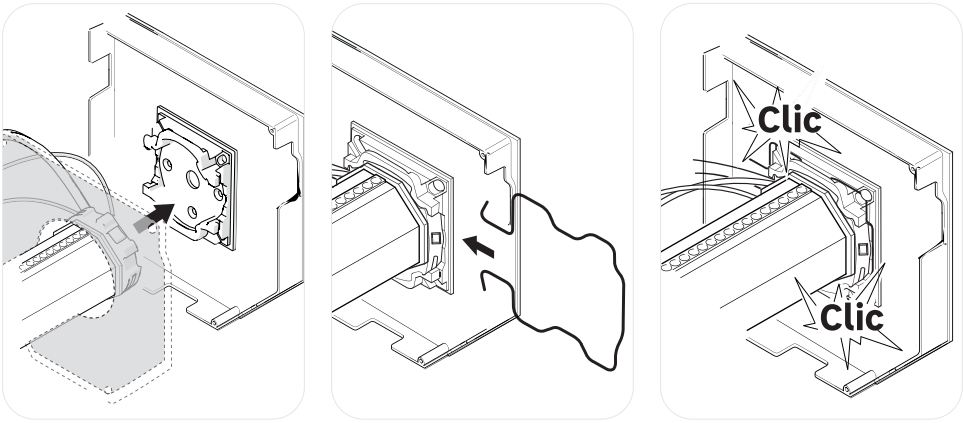

Insérez l'extrémité du produit en contenant les câbles d'alimentation et de communication dans la base de fixation livrée, puis insérez le clip de tenue jusqu'à ce que vous l'entendiez s'enclencher «clic».

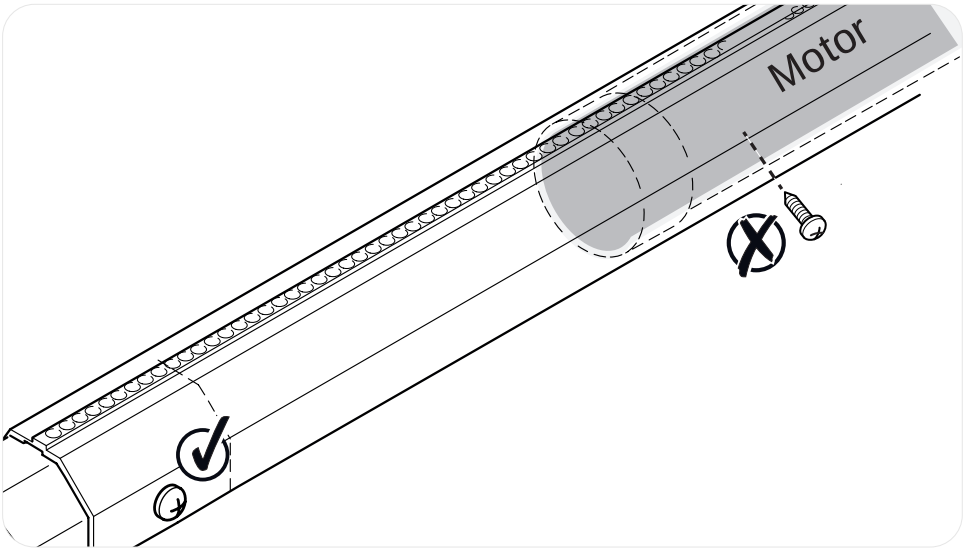

Attention : *de ne pas visser de vis dans l'axe du volet sur toute la longueur où il y a le moteur afin d'éviter tout risque d'endommagement du moteur et risque électrique.*

Si votre volet est basé sur un roulant à sangle, fixez l'axe métallique sur l'axe de la roue/poulie afin qu'il puisse monter et descendre.

4. RACCORDEMENT ELECTRIQUE

FR

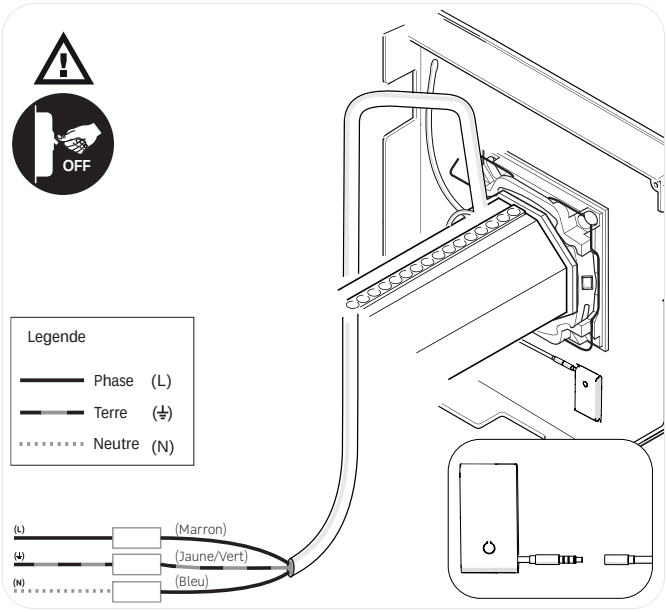

Attention : N'oubliez pas de couper le disjoncteur avant d'effectuer cette étape, le non-respect de la recommandation ci-dessus peut entraîner des risques pour la vie et l'intégrité physique.

Effectuez le raccordement électrique en vous basant sur le schéma suivant.

Pour faciliter votre branchement électrique, vous pouvez déconnecter le module pour connexion à la box ENKI (Ⓑ) et le reconnecter.

Faites attention afin que la longueur du câble électrique fourni avec le moteur (200 cm) soit capable d'accéder jusqu'au point d'alimentation réseau.

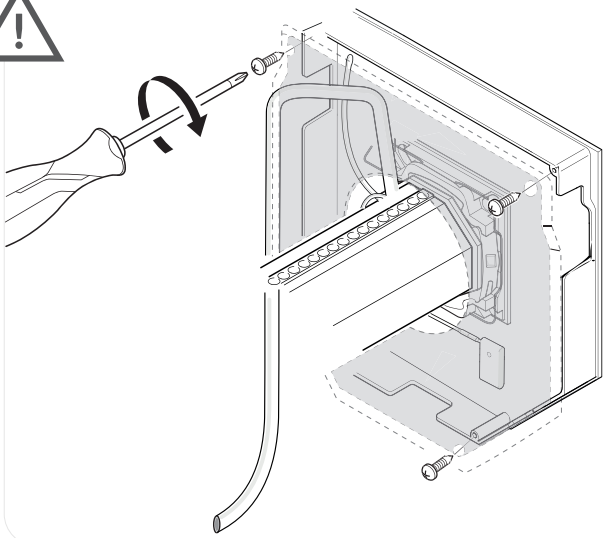

Le passage des câbles derrière le cache est important afin qu'il soit protégé et éviter tout risque d'entraînement lors de la monter et descente du volet roulant. Une mauvaise installation du câble et donc son endommagement est une exclusion de garantie.

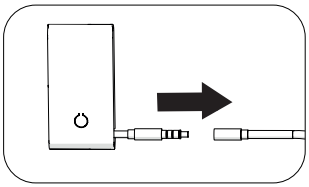

Veuillez passer les câbles électriques, l'antenne et de l'émetteur à l'intérieur de la plaque (cache) disponible sur votre volet, ensuite, fixez-les à l'aide de vis.

(Plaque existante dans le caisson. Elle n'est pas founie dans ce kit moteur.)

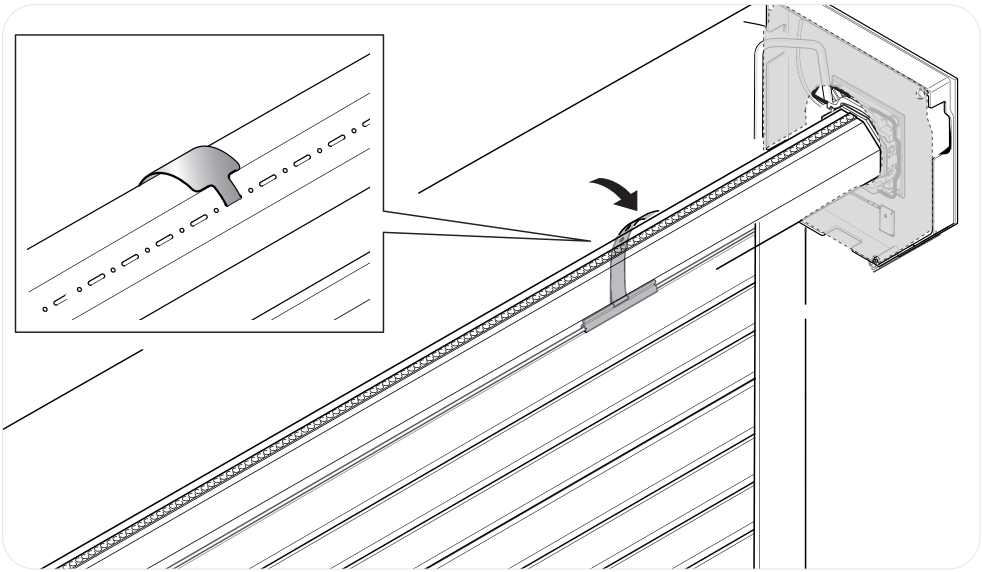

Fixez les lames du volet à l'axe, en respectant les distances telles qu'elles étaient avant le démontage.

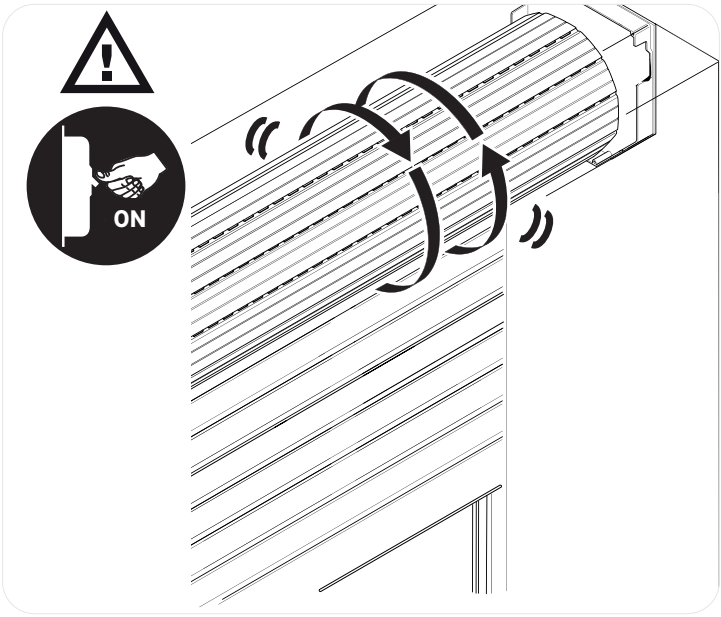

Vérifiez que le branchement a été effectué correctement. Un mauvais branchement peut rendre le moteur inopérant et l'étape précédente ne sera pas réalisée.

Suite au raccordement électrique. Allumez le disjoncteur et à ce moment le moteur fera un petit mouvement de ***va-et-vient***.

à l'aide de la télécommande ou de l'application ENKI, placer le moteur en position basse.

Appairez le moteur avec l'application ENKI ou la télécommande selon les instructions suivantes :

IMPORTANT : ce produit nécessite une box ENKI ou ENKI Connect pour être intégré dans l'app ENKI, assurez-vous d'avoir une box appairée chez vous.

Le moteur peut également être utilisé indépendamment via la télécommande.

FR

5. MISE EN ROUTE PAR L'APPLICATION ENKI

Assurez-vous que le Wi-fi de votre routeur internet est en 2,4 Ghz.

Etape 1

Ouvrez l'application ENKI et connectez-vous.

Etape 2

Dans l'onglet «mes objets», cliquez sur le bouton «+».

Etape 3

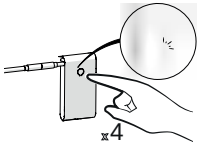

Appuyez quatre fois sur la touche du module, le voyant clignote rapidement. Il indique que le moteur entre dans la phase d'appairage. Le voyant disparaît lorsque l'adaptation du module est terminée.

Etape 4

Suivez les instruction décrites sur les écrans de l'application.
L'app ENKI reconnaîtra automatiquement votre objet.

works with enki

ANDROID APP ON Google play

Download on the App Store

works with enki

works with alexa

works with Google Home

Amazon, Alexa and all related logos are trademarks of Amazon.com, Inc. or its affiliates. Google and the Google logo are trademarks of Google Inc.

6. FIXATION DE LA TÉLÉCOMMANDE

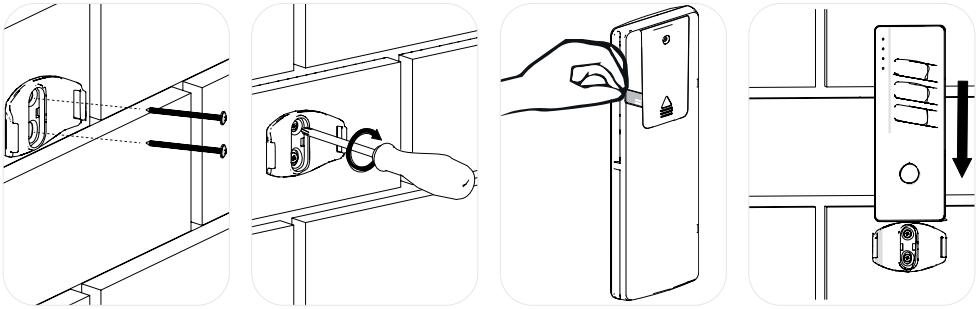

Les vis ne sont pas incluses, veuillez les adapter en fonction du type de mur auquel vous l'accrochez .
Retirez la languette en plastique pour le fonctionnement de la télécommande.

6.1 REMPLACEMENT DE LA PILE

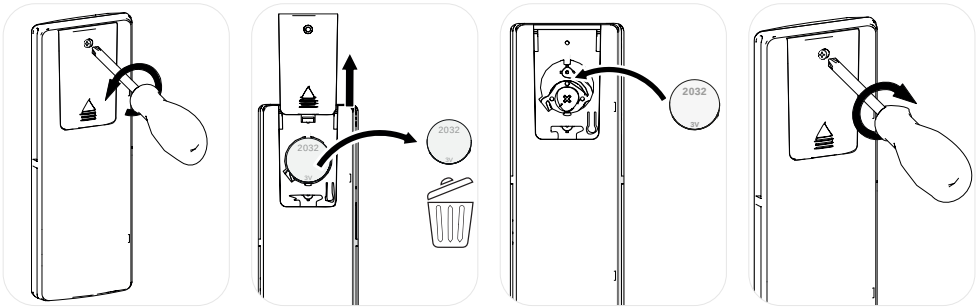

Avec l'aide d'un tournevis cruciforme, retirez le cache de la pile, remplacez la pile usagée par une pile de même type, glissez le couvercle et ensuite vissez pour le fermer.



Attention : *Cette opération doit être realisée sans présence d'un enfant qui risquerait d'ingérer la pile.*

7. MISE EN ROUTE PAR LA TÉLÉCOMMANDE

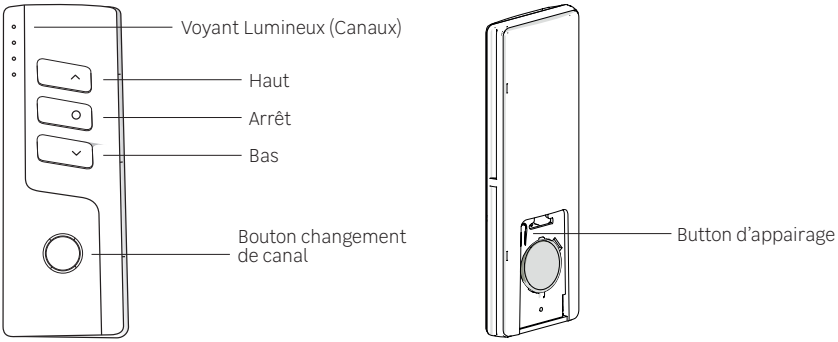

APPAIRAGE DE LA TELECOMMANDE

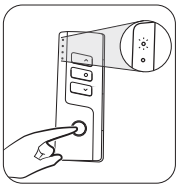

1) Appuyez sur le bouton de changement de canal. Choisissez le canal souhaité, l'indicateur associé s'allume.

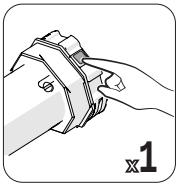

2) Appuyez sur le bouton de la tête du moteur une fois.

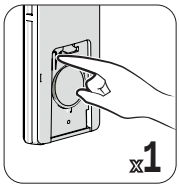

3) Appuyez une fois sur le bouton d'appairage.

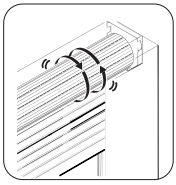

4) Le moteur vibre.

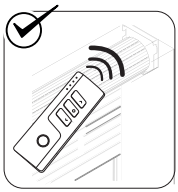

5) Vous pouvez piloter le moteur avec la télécommande

Remarque : *vous pouvez coupler et piloter jusqu'à 8 volets roulants par canal de la télécommande.*

Baissez le volet et confirmez/finalisez le réglage de la butée basse.

REGLAGE DE LA LIMITE BASSE

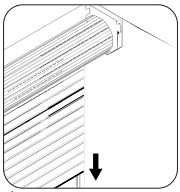

1) Positionnez le volet selon la limite basse souhaité.

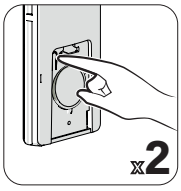

2) Appuyez deux fois sur le bouton d'appairage.

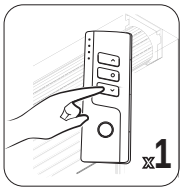

3) Appuyez deux fois sur le bouton bas de la télé-commande.



4) Le moteur vibre.

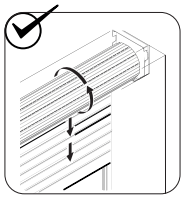

5) La limite basse est définie.

Montez le volet dans sa position haute (soit via l'application ENKI ou la télécommande), pour régler la butée haute.

REGLAGE DE LA LIMITE HAUTE

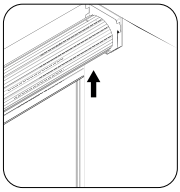

1) Positionnez le volet selon la limite haute souhaité.

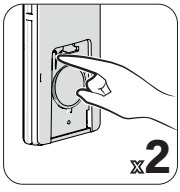

2) Appuyez deux fois sur le bouton d'appairage.



3) Appuyez deux fois sur le bouton haut de la télé-commande.



4) Le moteur vibre.

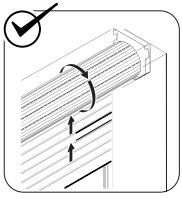

5) La limite haute est définie.

Maintenant, votre moteur de volet est installé avec les réglages de base. Pour les autres réglages, suivez les indications ci-dessous :

SUPRESSION DE LA LIMITE HAUTE

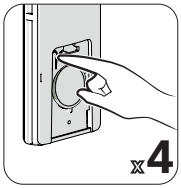

1) Appuyez quatre fois sur le bouton d'appairage.

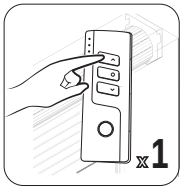

2) Appuyez une fois sur le bouton haut de la télécom-mande.



3) Le moteur vibre.

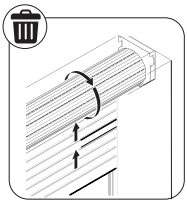

4) La limite haute est supprimée.

FR

SUPRESSION DE LA LIMITE BASSE

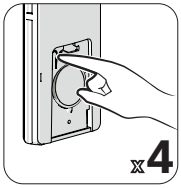

1) Appuyez quatre fois sur le bouton d'appairage.

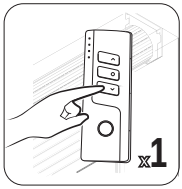

2) Appuyez une fois sur le bouton bas de la télé-commande.

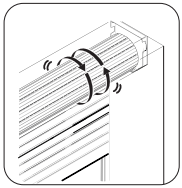

3) Le moteur vibre.

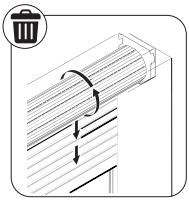

4) La limite basse est supprimée.

COPIE



TÉLÉCOMMANDE APPAIREÉ



1) Appuyez huit fois sur le bouton d'appairage.



NOUVELLE TÉLÉCOMMANDE

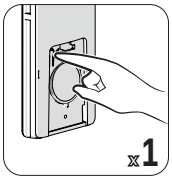

2) Appuyez une fois sur le bouton d'appairage.



3) Le moteur vibre.

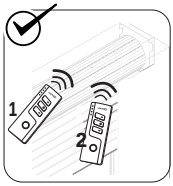

4) Le deux télécommandes peuvent contrôler le moteur.

CHANGEMENT DIRECTION



1) Appuyez six fois sur le bouton d'appairage.

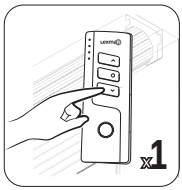

2) Appuyez une fois sur le bouton bas de la télécommande.



3) Le moteur vibre.

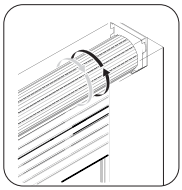

4) La direction du moteur est modifiée.

FR

SUPRESSION DE LA TÉLÉLCOMMANDE

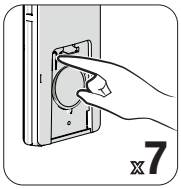

1) Appuyez sept fois sur le bouton d'appairage.

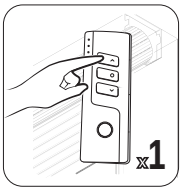

2) Appuyez une fois sur le bouton haut de la télécommande.

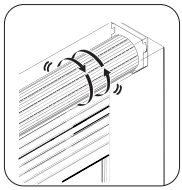

3) Le moteur vibre.



4) La télécommande actuelle est supprimée, mais la 2ème télécommande fonctionne toujours si elle a déjà jumelé une 2ème télécommande

SUPRESSION DE TOUTES LES TÉLÉCOMMANDES



1) Appuyez six fois sur le bouton d'appairage.

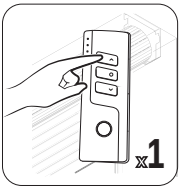

2) Appuyez six fois sur le bouton haut de la télécommande.



3) Le moteur vibre.

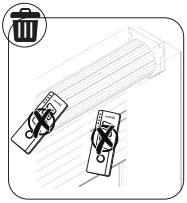

4) Toutes les télécommandes qui ont déjà appris le code du moteur ne pilotent plus le moteur.

LA TROISIÈME LIMITE

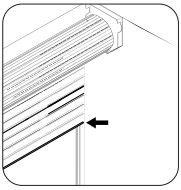

1) Positionnez le volet selon la troisième limite souhaité.



2) Après avoir configuré la limite haute et baisse. Appuyez quatre fois sur le bouton d'arrêt de la télécommande.

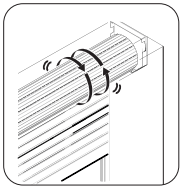

3) Le moteur vibre, cela signifie que la position d'arrêt est définie comme troisième limite.

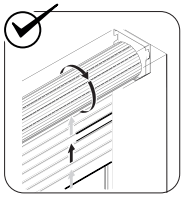

4) La troisième limite intermédiaire est configuré.

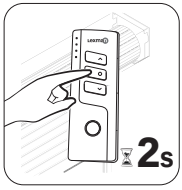

5) Appuyez sur le bouton arrêt de la télécommande pendant 2s, le moteur tournera vers la troisième limite.

REINITIALISATION DE LA TROISIÈME LIMITE



1) Appuyez quatre fois sur le bouton d'arrêt de la télécommande.

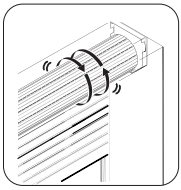

2) Le moteur vibre.

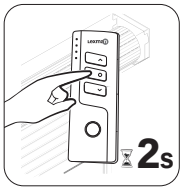

3) Appuyez sur le bouton arrêt de la télécommande pendant 2s, le moteur tournera vers la troisième limite.

Remarque: 1- La troisième limite est également nommée la limite intermédiaire, elle est disponible à n'importe quelle position entre la limite haute et basse.

2- La troisième limite est supprimée automatiquement si la limite haute/basse est supprimée.

FONCTION PAS A PAS

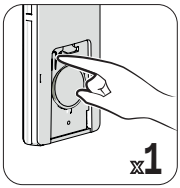

1) Appuyez une fois sur le bouton d'appairage.

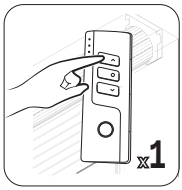

2) Appuyez une fois sur le bouton haut de la télécom-mande.



3) Le moteur vibre.

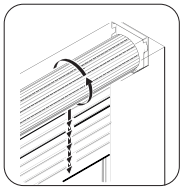

4) Le moteur tournera pas à pas.

FR

Remarque: *Si le moteur tourne pas à pas, appuyez sur le bouton télécommande haut ou bas pour 3 secondes. Le moteur fonctionnera de manière constante.*

SUPRESSION FONCTION PAS A PAS

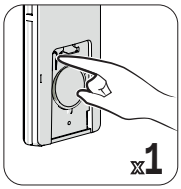

1) Appuyez une fois sur le bouton d'appairage.

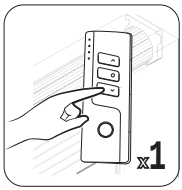

2) Appuyez une fois sur le bouton bas de la télécommande.

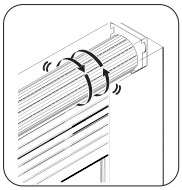

3) Le moteur vibre.

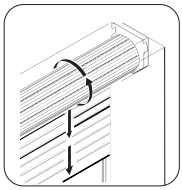

4) Le moteur tournera en continu.

ES 1. ADVERTENCIA/ESPECIFICACIONES TÉCNICAS

⚠ - El ajuste puede fallar por interferencias en la señal. En ese caso, reinicie el aparato.
- Por favor, no pulse los botones durante mucho tiempo si la batería está descargada. La presión del botón debe durar aproximadamente 0,5 s con un intervalo de 1 s. Si la pila está descargada, sustitúyala.
- No lo coloque en un ambiente húmedo.
- Los niños deben estar supervisados para asegurarse de que no juegan con el aparato.
- Si tiene dudas sobre cómo instalar usted mismo el motor, para evitar cualquier riesgo de seguridad, lesiones o daños, le recomendamos que le encargue la instalación del producto a un profesional.
- No deje que los niños jueguen con el mando a distancia. Mantenga el mando a distancia fuera del alcance de los niños.
- Vigile la persiana en movimiento y mantenga alejadas las personas hasta que la persiana esté completamente cerrada
- Si el cable de alimentación está dañado, no utilice el producto y solicite su sustitución a un profesional.
- La ingestión puede provocar quemaduras químicas, perforación de tejidos blandos y la muerte. Se pueden producir graves quemaduras en las 2 horas siguientes a la ingestión. Busque inmediatamente atención médica.
-El cable de alimentación de los motores para utilizar en el exterior deberá estar revestido de neopreno (policloropreno) y no deberá ser más ligero que el plástico normal.
-ADVERTENCIA: Instrucciones de seguridad importantes. Es importante seguir estas instrucciones para la seguridad de las personas. Guarde estas instrucciones.
-ADVERTENCIA: Instrucciones de seguridad importantes. Siga todas las instrucciones, ya que una instalación incorrecta puede provocar graves lesiones.
-No lo utilice cuando se estén realizando cerca trabajos de mantenimiento, como la limpieza de cristales.
-Este aparato puede ser utilizado por niños de más de 8 años y por personas con capacidades físicas, sensoriales o mentales reducidas o con falta de experiencia y conocimientos, si han recibido supervisión o instrucciones sobre el uso del aparato de forma segura y entienden el peligro que implica
-Los niños no deben jugar con el aparato.
-La limpieza y el mantenimiento no deben ser realizados por niños sin supervisión.
-Revise la instalación, con frecuencia, para detectar desequilibrios y signos de desgaste o daños en los cables, en los muelles y en las fijaciones. No utilizar en caso de que sea necesario reparar o ajustar

i **NOTA IMPORTANTE:**

el motor está equipado con una protección térmica. En caso de uso repetido, la protección térmica puede activarse debido al calentamiento normal del motor. En ese caso, el motor se detendrá y no podrá ser controlado ni hacia arriba ni hacia abajo hasta que la temperatura interna vuelva a descender. Ese tiempo de espera puede durar desde unos minutos hasta varias decenas de minutos.

Par nominal	Nm	50
Diámetro del eje del tubo	mm	60
Tensión de alimentación	V~	230
Potencia del motor	Watts	244
Longitud del cable	Metros	2
Velocidad nominal	Rpm	13
Diámetro del cuerpo del motor	mm	45
Longitud del cuerpo principal	mm	600
Nivel sonoro en movimiento	dB	48
Carga máxima	Kg	105
Intervalo de temperatura en condiciones de funcionamiento	°C	-20 / +40
Rango de humedad en condiciones de funcionamiento	RH	80% RH max
Banda de frecuencia del módulo conectado	MHz	2405-2480
Banda de frecuencia del mando a distancia	MHz	433,075 -434,755
Potencia de radio emitida por el motor	dBm	20
Potencia de radio emitida por el mando a distancia	dBm	10
Tipo de pila del mando a distancia	CR2032	3V
Alcance del mando a distancia (campo libre)	Metros	40
Tiempo nominal de funcionamiento	Minutos	4

GARANTÍA

Condiciones generales de garantía del fabricante de Adeo Services:

Adeo Services ofrece una garantía del fabricante para sus productos.

Campo de aplicación de la garantía del fabricante de Adeo Services:

Los productos de Adeo Services están diseñados y construidos para ofrecer unas prestaciones de calidad destinadas a un uso normal. Si un producto resultara defectuoso durante el período de garantía en las condiciones de uso normales, corresponderá a Adeo Services repararlo o sustituirlo.

La garantía de Adeo Services cubre la reparación o la sustitución (a discreción de Adeo Services) de su aparato comercializado por Adeo Services si este resultara defectuoso en razón de un defecto de materiales o de fabricación durante el período de la garantía.

En caso de indisponibilidad de una pieza necesaria para el buen funcionamiento del producto, Adeo Services se compromete a sustituirla por una pieza con unas características y unos niveles de prestaciones equivalentes.

La aplicación de la presente garantía no socava el ejercicio de sus derechos a título de las garantías legales previstas en la legislación civil y de consumo nacional que pudieran corresponderle legalmente.

Casos de exclusión de la garantía del fabricante de Adeo Services:

La garantía del fabricante de Adeo Services no podrá aplicarse en los casos que se presentan a continuación :

- Desgaste normal del producto y/o sus componentes
- Daños accidentales (vinculados a caídas del producto, golpes o instalación inapropiada del producto).
- Daños resultantes del uso no conforme con la información presente en el manual del usuario y/o en el embalaje (p. ej.: tensión de alimentación inadecuada).
- Daños causados por el incumplimiento de las recomendaciones de mantenimiento del producto.
- Daños causados por fuentes externas, como pueden ser el transporte, la intemperie, los cortes de electricidad o las sobretensiones.
- Daños cosméticos, incluidos pero sin limitarse a arañazos, rozaduras o roturas de elementos de plástico.
- Fallos causados por casos de fuerza mayor (acontecimiento que escape al control de Adeo Services, imprevisible en el momento de la venta del producto y cuyos efectos no puedan evitarse mediante medidas apropiadas (ej. catástrofes naturales)).
- Fallos causados por:
  - Uso negligente, utilización inapropiada, manipulación inadecuada o uso imprudente del producto.
  - Utilización no conforme con el manual del usuario del producto.
  - Uso del producto para fines distintos de los fines domésticos normales en el país de venta.
  - Empleo de piezas no montadas o instaladas en conformidad con las instrucciones de montaje de Adeo Services
  - Utilización de piezas y de accesorios no originales de Adeo Services.
  - Instalación o montaje defectuosos.
  - Reparaciones o modificaciones efectuadas por personas distintas de las autorizadas por Adeo Services o sus agentes autorizados.
- La garantía tampoco será válida si se retirara el número de serie o la placa de características técnicas del producto (si el producto dispusiera de una placa de características técnicas) o estuvieran degradados.

- Si Adeo Services recibiera de las autoridades públicas competentes informaciones que indicaran que el producto ha sido robado.
- **¿Cuáles son las modalidades de aplicación de la garantía?**

Las modalidades de aplicación de la garantía de Adeo Services son las siguientes:

- La garantía entrará en vigor en la fecha de la compra (o en la fecha de entrega si esta fuera posterior).
- La entrega previa de un justificante de entrega/compra antes de cualquier intervención en su aparato cubierto por la garantía. Tenga en cuenta que sin dicha prueba, cualquier trabajo a efectuar será objeto de la emisión de un presupuesto, que deberá ser aceptado por el cliente antes de cualquier intervención. Conserve su recibo de compra o su albarán de entrega.
- Todas las intervenciones serán efectuadas por Adeo Services o sus prestatarios autorizados.
- Cualquier pieza sustituida pasará a ser propiedad de Adeo Services
- La reparación o sustitución de su aparato en garantía no prolongará el período de la garantía.
- La garantía no socava el ejercicio de sus derechos a título de las garantías legales previstas en la legislación civil y de consumo nacional que pudieran corresponderle legalmente.
- Para validar la garantía, deberá acercarse a la tienda en la que compró el producto.

Fecha de entrada en vigor de la garantía:

La garantía de Adeo Services entrará en vigor en la fecha de compra o en la fecha de entrega de su producto, la que sea posterior.

Perímetro geográfico de la garantía de Adeo Services:

La garantía será válida en el país de compra del producto.

Si utilizara el aparato en un país distinto de aquel en el que realizó la compra, la garantía podría quedar invalidada. En dicho caso, acérquese a la tienda del país de origen en la que compró el producto, que estudiará caso por caso la solicitud de garantía.

Validez de la garantía de Adeo Services en caso de reventa del producto:

En caso de reventa del producto durante el período de vigencia de la garantía, esta seguirá siendo válida en beneficio del comprador y podrá ser implementada por este último a condición de:

Que se aporte el justificante de compra original del producto.

Que se aporte una prueba de perfecto funcionamiento del producto en el momento de la reventa.

Que se reúnan las condiciones de aplicación de la garantía expuestas en el presente documento.

Es necesario precisar que la reventa del producto no afectará en modo alguno al período de validez de la garantía que aún quede por transcurrir en la fecha de la reventa. Así pues, el comprador del producto revendido podrá reclamar el beneficio de la garantía de Adeo Services dentro del límite del período de validez que quede por transcurrir de dicha garantía en la fecha de la reventa.

2. DESMONTAJE

Baje la persiana y, después, corte la alimentación eléctrica antes de proceder con el desmontaje.

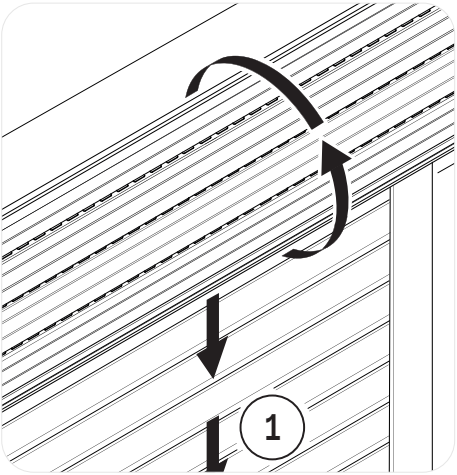

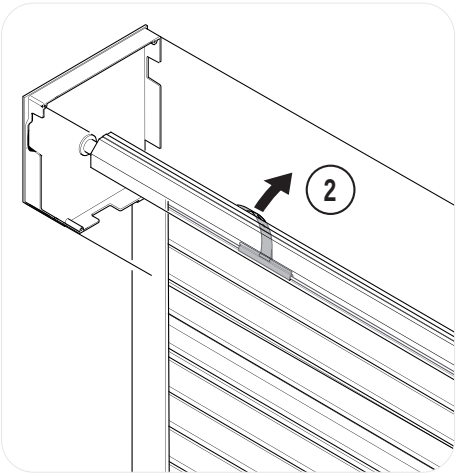

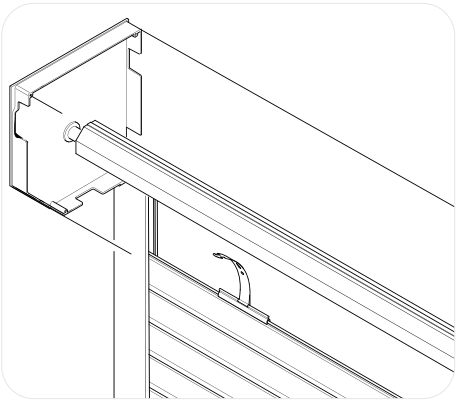

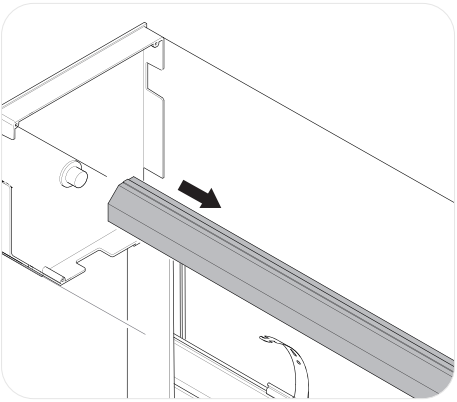

Al sustituir el motor, proteja el cable eléctrico para evitar dañarlo al desmontar e insertar el motor en el eje de la persiana.

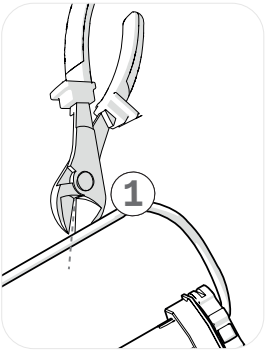

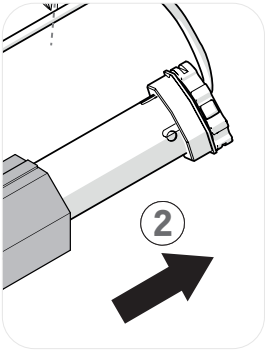

Atención: No se olvide de desconectar el disyuntor antes de realizar este paso, ya que el incumplimiento de la recomendación anterior puede provocar riesgos para la vida y la integridad física.

1 - Utilice unos alicates para cortar los cables del motor que va a sustituir, o desconéctelo si está conectado mediante conectores/uniones.

2 - Retire completamente el motor actual del eje para poder colocar el nuevo motor.

3. FIJACIÓN

Atención: Los extremos de fijación de la persiana pueden ser diferentes según el modelo de persiana. Este modelo de motor es adecuado para puntas planas o circulares de hasta 2,4 cm. Véanse los siguientes ejemplos.

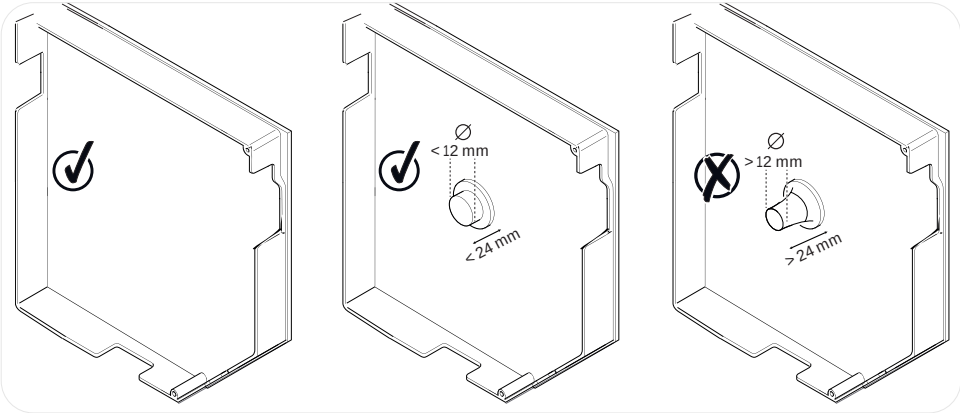

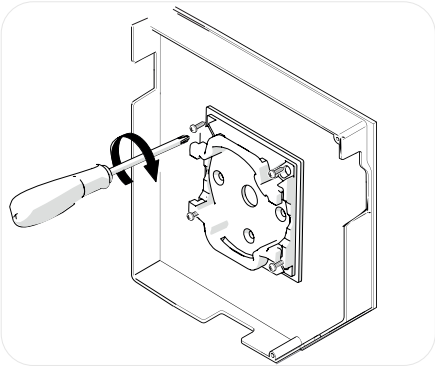

Coloque el soporte de fijación con tornillos antes de instalar el motor de la persiana. (Los tornillos de fijación no están incluidos, por favor, utilice tornillos adecuados al tipo de montaje.)

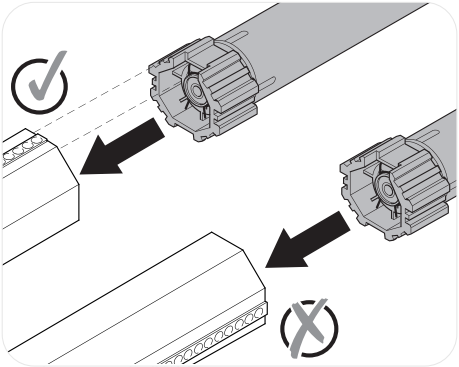

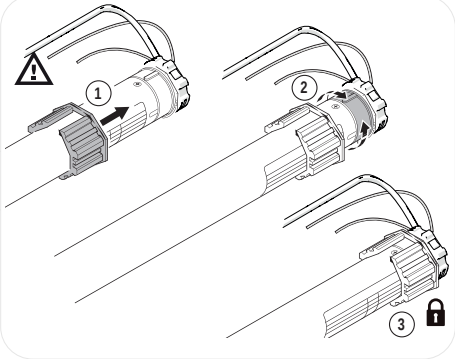

Atención: respete la posición del eje de la persiana, ya que debe estar alineado con el motor eléctrico, tal y como se muestra en la imagen anterior.

Inserte por completo el motor en el eje metálico, alineándolo tal y como se muestra en el ejemplo anterior.

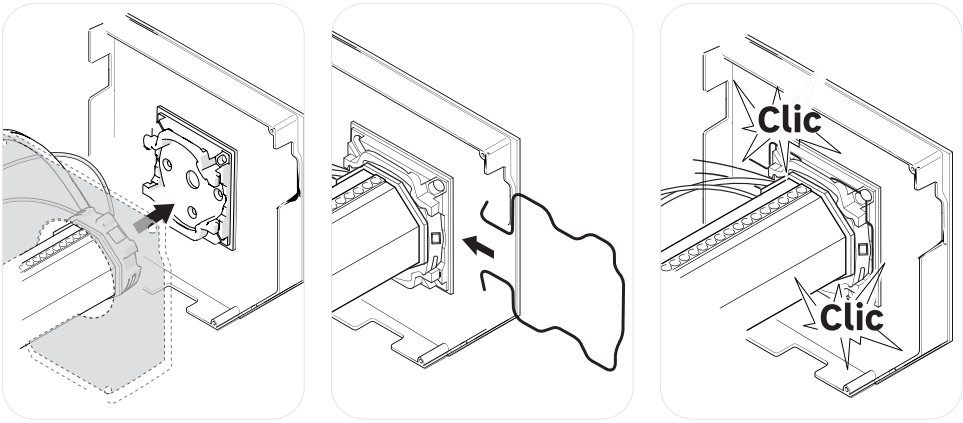

Inserte la parte del producto en la que se encuentran los cables de alimentación y de comunicaciones en la base de fijación suministrada y, a continuación, inserte el clip de sujeción hasta que oiga un clic.

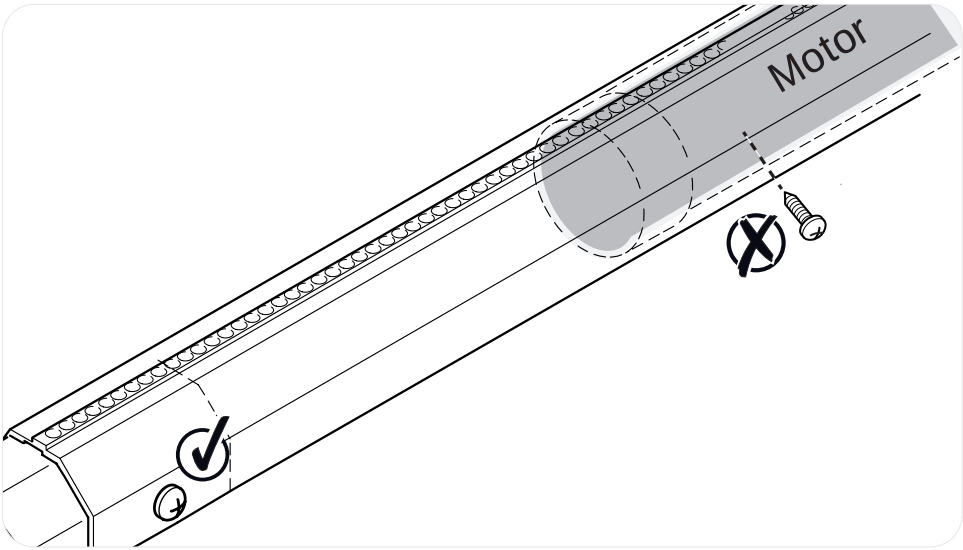

Atención: no atornille ningún tornillo al eje de la persiana en toda la longitud del motor, para evitar cualquier riesgo de daños en el motor y de peligro eléctrico.

Si la persiana tiene correa, fije el eje metálico al eje de la rueda/polea para que pueda subir y bajar.

4. CONEXIÓN ELÉCTRICA

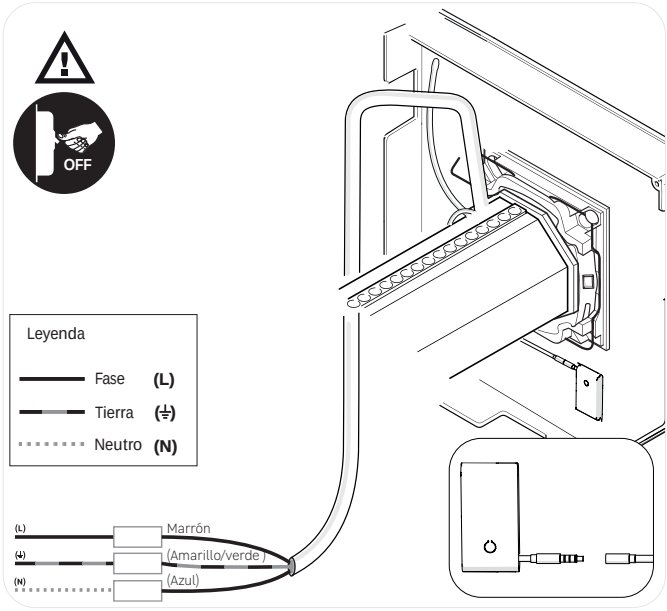

Atención: No se olvide de desconectar el disyuntor antes de realizar este paso, ya que el incumplimiento de la recomendación anterior puede provocar riesgos para la vida y la integridad física.

Realice las conexiones eléctricas tal y como se indica en el siguiente esquema.

Para facilitar la conexión eléctrica, puede desconectar el módulo para conectarlo a la caja ENKI (Ⓑ) y volver a conectarlo.

ES

Asegúrese de que la longitud del cable eléctrico suministrado con el motor (200 cm) es suficiente para llegar al punto de alimentación de la red eléctrica.

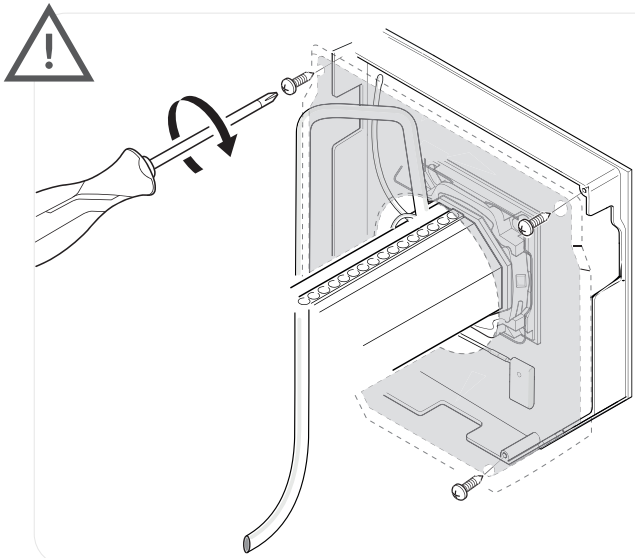

Es importante pasar los cables por detrás de la protección para evitar que puedan ser arrastrados al subir o bajar la persiana. La instalación incorrecta del cable, y los consiguientes daños, invalidarán la garantía.

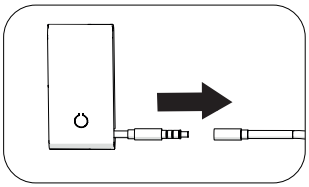

Pase los cables eléctricos, la antena y el emisor por la tapa (protección) de la persiana y, después, fíjelos con tornillos.

(Tapa de la caja de persiana. No se incluye en este kit de motor).

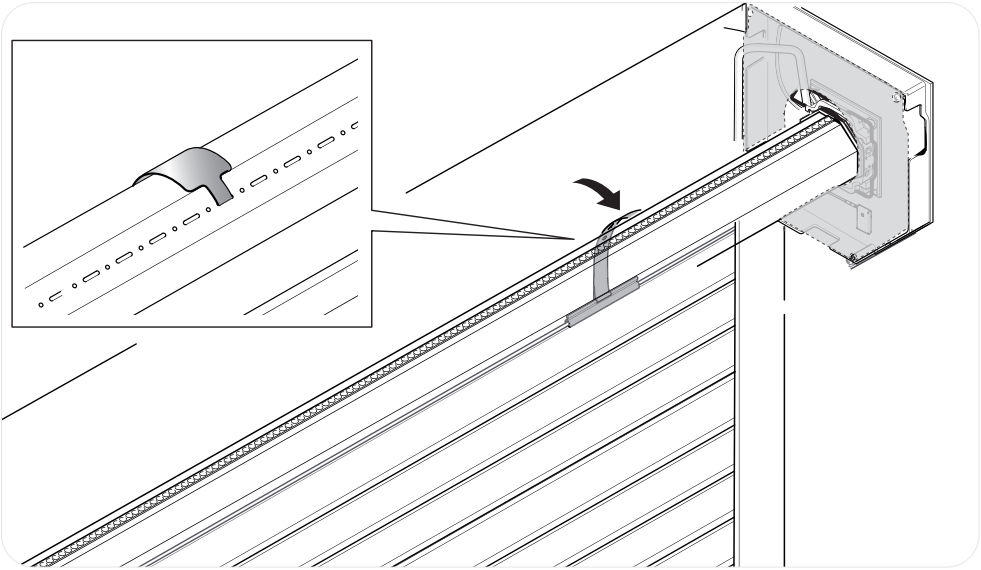

Fije las lamas de la persiana al eje, manteniendo la misma distancia que antes del desmontaje.

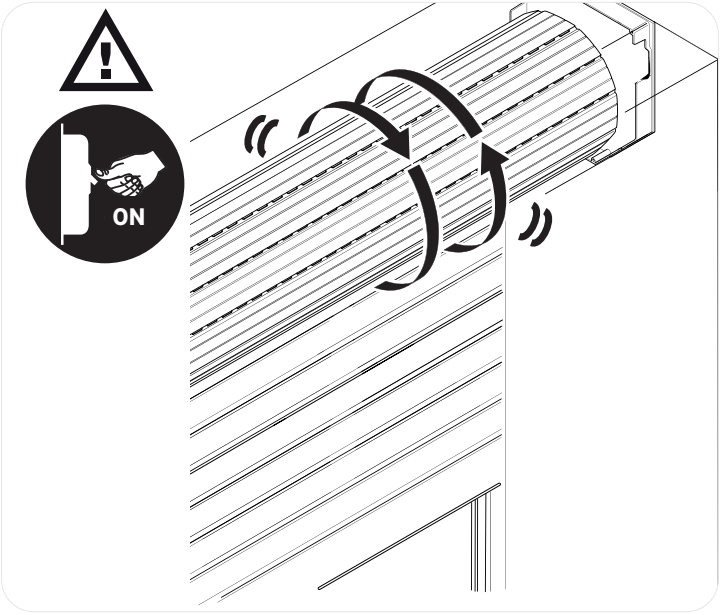

Compruebe que la conexión se ha realizado correctamente. Una mala conexión puede hacer que el motor no funcione y que no se pueda realizar el paso anterior.

Después de la conexión eléctrica. Conecte el disyuntor y, en ese momento, el motor realizará un pequeño movimiento de vaivén.

con el mando a distancia o la aplicación ENKI, sitúe el motor en la posición inferior.

Empareje el motor con la aplicación ENKI o el mando a distancia según las instrucciones siguientes:

IMPORTANTE: Este producto necesita una caja ENKI ou ENKI Connect para integrarse en la aplicación ENKI, asegúrate de tener una caja emparejada en casa.
también se puede utilizar de forma independiente con el mando a distancia.

5. PUESTA EN MARCHA CON LA APLICACIÓN ENKI

Asegúrese de que el wifi de su rúter de internet es de 2,4 GHz.

ES

Paso 1

Abra la aplicación ENKI y conéctese.

Paso 2

En la pestaña “mis objetos”, haga clic sobre el botón “+”.

Paso 3

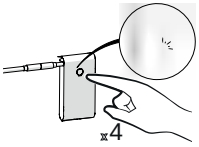

Pulse la tecla del módulo cuatro veces, la luz parpadeará rápidamente. Indica que el motor entra en estado de emparejamiento. La luz desaparecerá una vez que el módulo se haya emparejado.

Paso 4

Siga las instrucciones descritas en las pantallas de la aplicación.
La App ENKI reconocerá automáticamente su objeto.

works with enki

ANDROID APP ON Google play

Download on the App Store

works with enki

works with alexa

works with Google Home

Amazon, Alexa y todos los logotipos son marcas registradas de Amazon.com, Inc. o de sus filiales. Google y el logotipo de Google son marcas registradas de Google Inc.

6. FIJACIÓN DEL MANDO A DISTANCIA

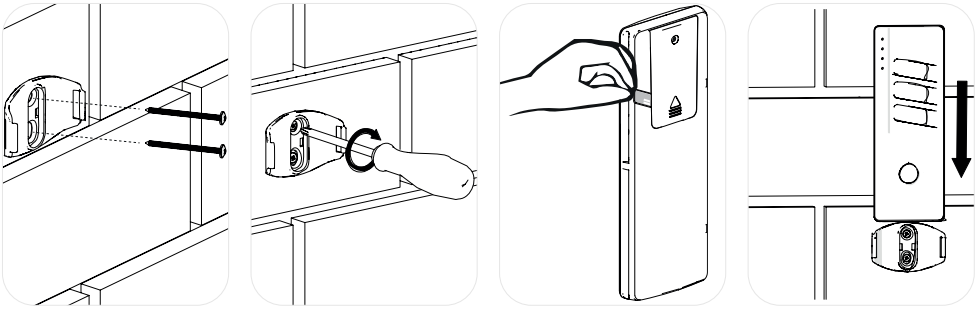

ES

Los tornillos no están incluidos, así que, por favor, adáptelos al tipo de pared en la que lo vaya a colgar.
Retire la lengüeta de plástico para activar la pila del mando a distancia.

6.1 SUSTITUCIÓN DE LA PILA

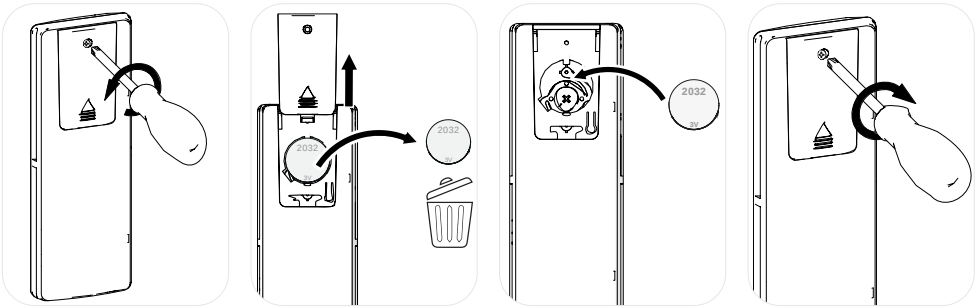

Con un destornillador de estrella, retire la tapa de la pila, sustituya la pila usada por otra del mismo tipo, deslice la tapa y, a continuación, atornníllela para cerrarlo.

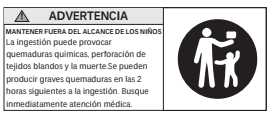

Atención: Esta operación no debe realizarse en presencia de un niño que podría tragarse la pila.

7. PUESTA EN MARCHA CON EL MANDO A DISTANCIA

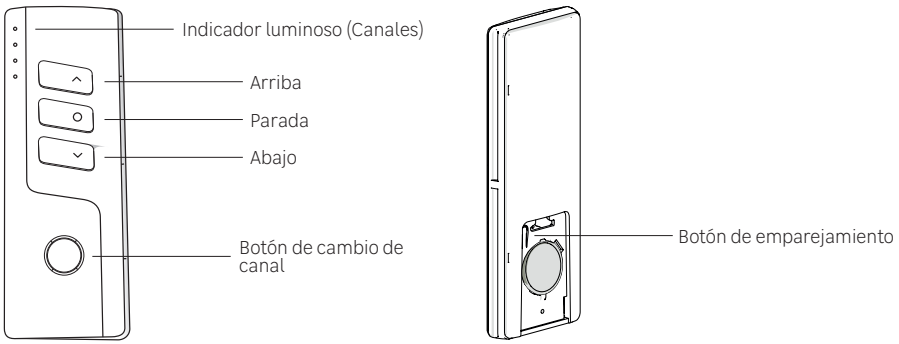

EMPAREJAMIENTO DEL MANDO A DISTATNCIA

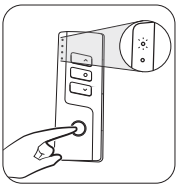

1) Pulse el botón de cambio de canal. Seleccione el canal deseado y se encenderá el indicador asociado.

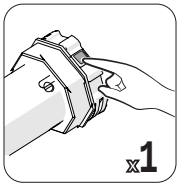

2) Pulse una vez el botón del cabezal del motor.

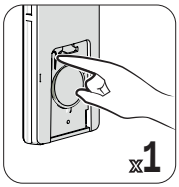

3) Pulse una vez sobre el botón de emparejamiento.

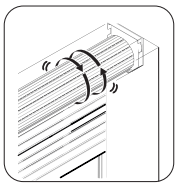

4) El motor vibra.



5) Puede controlar el motor con el mando a distancia

ES

Observación: puede vincular y controlar hasta 8 persianas por canal de mando a distancia.

Baje la persiana y confirme/finalice el ajuste del tope inferior.

AJUSTE DEL LÍMITE INFERIOR

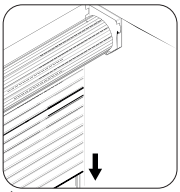

1) Sitúe la persiana en el límite inferior deseado.



2) Pulse dos veces sobre el botón de emparejamiento.

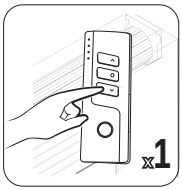

3) Pulse una vez sobre el botón abajo del mando a distancia.

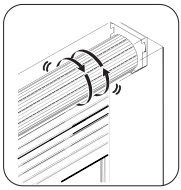

4) El motor vibra.

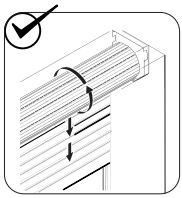

5) El límite inferior estará definido.

Suba la persiana a la posición más alta (tanto con la aplicación ENKI como con el mando a distancia), para ajustar el tope superior.

AJUSTE DEL LÍMITE SUPERIOR

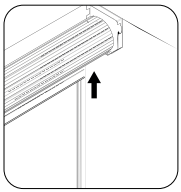

1) Sitúe la persiana en el límite superior deseado.



2) Pulse dos veces sobre el botón de emparejamiento.

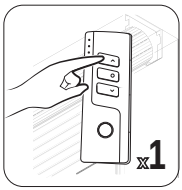

3) Pulse una vez sobre el botón arriba del mando a distancia.



4) El motor vibra.

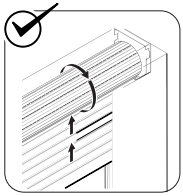

5) El límite superior estará definido.

Ahora, el motor de la persiana ya está instalado con los ajustes básicos. Para realizar otros ajustes, siga las instrucciones que se indican a continuación:

ELIMINAR EL LÍMITE SUPERIOR



1) Pulse cuatro veces sobre el botón de emparejamiento.

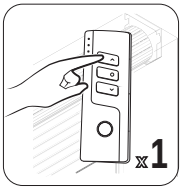

2) Pulse una vez sobre el botón arriba del mando a distancia.



3) El motor vibra.

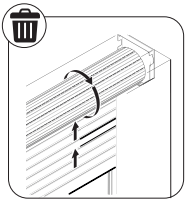

4) El límite superior se elimina.

ELIMINAR EL LÍMITE INFERIOR



1) Pulse cuatro veces sobre el botón de emparejamiento.

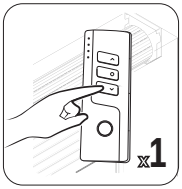

2) Pulse una vez sobre el botón abajo del mando a distancia.

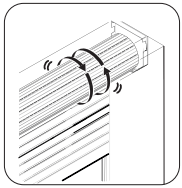

3) El motor vibra.

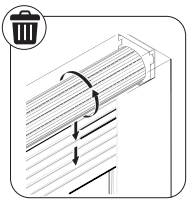

4) El límite inferior se elimina.

COPIAR



MANDO A DISTANCIA EMPAREJADO



1) Pulse ocho veces sobre el botón de emparejamiento.



NUEVO MANDO A DISTANCIA

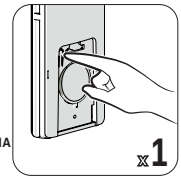

2) Pulse una vez sobre el botón de emparejamiento.



3) El motor vibra.

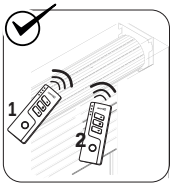

4) Los dos mandos a distancia pueden controlar el motor.

CAMBIO DE DIRECCIÓN



1) Pulse seis veces sobre el botón de emparejamiento.

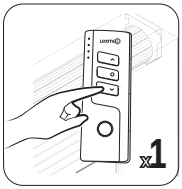

2) Pulse una vez sobre el botón abajo del mando a distancia.



3) El motor vibra.

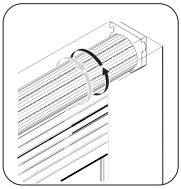

4) Se ha cambiado la dirección del motor.

ELIMINAR EL MANDO A DISTANCIA



1) Pulse siete veces sobre el botón de emparejamiento.

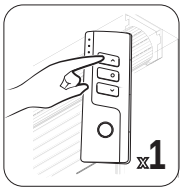

2) Pulse una vez sobre el botón arriba del mando a distancia.



3) El motor vibra.

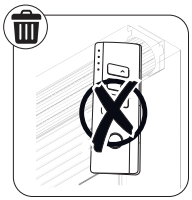

4) Se elimina el mando a distancia actual, pero si ya se ha vinculado un 2º mando a distancia, éste sigue funcionando.

ES

ELIMINAR TODOS LOS MANDOS A DISTANCIA



1) Pulse seis veces sobre el botón de emparejamiento.

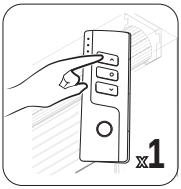

2) Pulse una vez el botón arriba del mando a distancia.

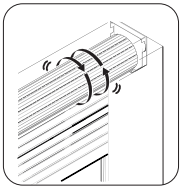

3) El motor vibra.

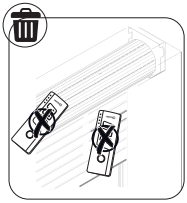

4) Todos los mandos a distancia, que tengan memorizado el código del motor, dejarán de controlarlo.

TERCER LÍMITE

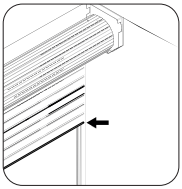

1) Sitúe la persiana en el tercer límite deseado.

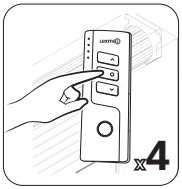

2) Después de haber configurado el límite superior e inferior. Pulse cuatro veces sobre el botón de parada del mando a distancia.



3) El motor vibra, lo que significa que la posición de parada está fijada como tercer límite.

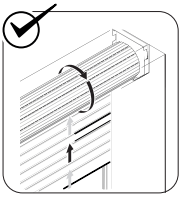

4) El tercer límite, intermedio, está configurado.

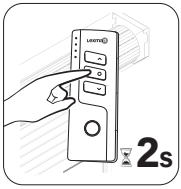

5) Pulse durante 2 segundos el botón de parada del mando a distancia y el motor girará hasta el tercer límite.

REINICIO DEL TERCER LÍMITE

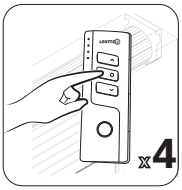

1) Pulse cuatro veces sobre el botón de parada del mando a distancia.



2) El motor vibra.

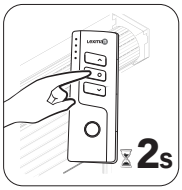

3) Pulse durante 2 segundos el botón de parada del mando a distancia y el motor girará hasta el tercer límite.

Observación: 1- El tercer límite también se conoce como límite intermedio, y está disponible en cualquier posición entre el límite superior y el inferior.

2- El tercer límite se borra automáticamente al eliminar el límite superior/inferior.

FUNCIÓN PASO A PASO

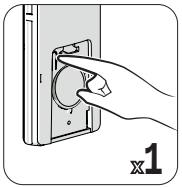

1) Pulse una vez sobre el botón de emparejamiento.

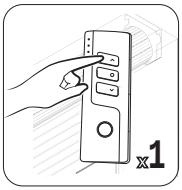

2) Pulse una vez sobre el botón arriba del mando a distancia.

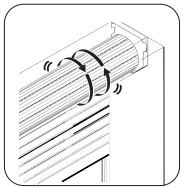

3) El motor vibra.

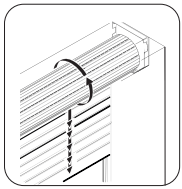

4) El motor funcionará de forma continua.

ES

Observación: Si el motor funciona paso a paso, pulse el botón del mando a distancia arriba o abajo durante 3 segundos. El motor funcionará de manera constante.

ELIMINAR LA FUNCIÓN PASO A PASO

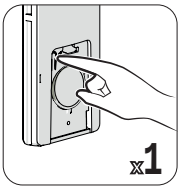

1) Pulse una vez sobre el botón de emparejamiento.

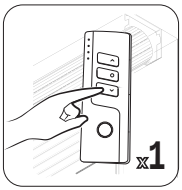

2) Pulse una vez sobre el botón abajo del mando a distancia.



3) El motor vibra.

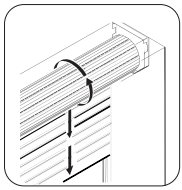

4) El motor funcionará de forma continua.

IT 1. AVVERTENZE/SPECIFICHE TECNICHE

⚠ - L'impostazione potrebbe non funzionare a causa di un'interferenza del segnale. Se ciò dovesse accadere, resettare.
- Se la batteria è scarica, non premere i pulsanti per troppo tempo. I pulsanti devono essere premuti per circa 0,5 secondi con un intervallo di 1 secondo. Se la batteria è scarica, bisogna sostituirla.
- Non posarlo in un ambiente umido.
- I bambini devono essere sorvegliati per evitare che giochino con il prodotto.
- Se si avessero dei dubbi se si volesse installare il motore da soli, per evitare rischi di sicurezza, infortuni o danni, si consiglia di far installare il prodotto da un professionista.
- Non lasciare giocare i bambini con il telecomando. Tenere i telecomandi lontano dalla portata dei bambini.
- Sorvegliare la tapparella in movimento e tenere lontane le persone fino a quando la tapparella non sia completamente chiusa.
-Se il cavo di alimentazione fosse danneggiato, smettere di usare il prodotto e rivolgersi a un professionista per sostituirlo.
- L'ingestione può provocare ustioni chimiche, perforazione dei tessuti molli e morte. Le ustioni gravi possono verificarsi entro 2 ore dall'ingestione. Rivolgersi a un medico immediatamente.
-Il cavo di alimentazione delle unità per uso esterno deve essere rivestito in policloroprene e non deve essere più leggero del normale polietilene.
-AVVERTENZA: Importanti istruzioni di sicurezza. È importante per la sicurezza delle persone seguire queste istruzioni. Conservare queste istruzioni.
-AVVERTENZA: Importanti istruzioni di sicurezza. Seguire le istruzioni poiché un'installazione errata può causare gravi infortuni.
-Non mettere in funzione il dispositivo quando nelle sue vicinanze sono in corso operazioni di manutenzione, come ad esempio la pulizia delle finestre.
-Questo apparecchio può essere utilizzato da bambini a partire dagli 8 anni di età e da persone con ridotte capacità fisiche, sensoriali o mentali o con scarsa esperienza e conoscenza, a condizione che abbiano ricevuto supervisione o istruzioni sull'uso in modo sicuro del dispositivo e che comprendano i rischi connessi.
-I bambini non devono giocare con il dispositivo.
-La pulizia e la manutenzione da parte dell'utente non devono essere effettuate da bambini senza supervisione.
-Esaminare frequentemente l'installazione per verificare che non ci siano squilibri e segni di usura o danni alle molle dei cavi e ai fissaggi. Non utilizzare il dispositivo se sono necessarie riparazioni o regolazioni

i **NOTA IMPORTANTE:**

il motore è dotato di protezione termica. In caso di uso ripetuto, la protezione termica può attivarsi a causa del normale riscaldamento del motore. In questo caso, il motore si ferma e non può essere controllato né in salita né in discesa il tempo che la sua temperatura interna scenda. Questo tempo di attesa può durare da pochi minuti a diverse decine di minuti.

GARANZIA

Condizioni generali di garanzia del fabbricante Adeo Services:

Adeo Services offre una garanzia del fabbricante per i propri prodotti.

Condizioni di validità della garanzia del fabbricante Adeo Services:

i prodotti Adeo Services sono progettati e costruiti per offrire performance qualitative destinate a un uso normale. Nel caso in cui un prodotto dovesse presentare difetti durante il periodo di validità della garanzia, in condizioni di uso normale, la sua riparazione o la sua sostituzione spetteranno ad Adeo Services.

La garanzia fornita da Adeo Services copre la riparazione o la sostituzione (a discrezione di Adeo Services) dell'apparecchio acquistato, che sia stato immesso sul mercato dalla stessa Adeo Services, nel caso in cui questo dovesse presentare difetti dovuti a difetti materiali o di fabbricazione, durante il periodo di validità della garanzia.

In caso di indisponibilità di un elemento necessario al corretto funzionamento del prodotto, Adeo Services si impegna a sostituirlo con un pezzo dalle caratteristiche e qualità di performance equivalenti.

L'applicazione della garanzia non compromette l'esercizio dei diritti dell'acquirente a titolo delle garanzie legali previste dal Codice Civile e dal Codice del Consumo.

Casi di esclusione della garanzia del fabbricante Adeo Services:

la garanzia del fabbricante Adeo Services non sarà applicata nei seguenti casi:

- normale usura del prodotto e/o dei suoi componenti
- danni accidentali (dovuti a caduta del prodotto, a urti o a installazione non conforme dello stesso)
- danni dovuti a un utilizzo non conforme alle informazioni comunicate nelle avvertenze per l'uso e/o nel packaging (ad esempio, errata tensione di alimentazione)
- danni dovuti al mancato rispetto delle istruzioni di manutenzione del prodotto
- danni dovuti a fattori esterni quali trasporto, intemperie, blackout elettrici o sovratensioni
- danni estetici, compresi, e non solo, rigature, graffi o rottura di elementi in plastica
- malfunzionamenti causati da casi di forza maggiore: eventi che sfuggono dal controllo di Adeo Services, imprevedibili al momento della vendita del prodotto e i cui effetti non possano essere evitati da misure appropriate (ad esempio, catastrofi naturali)
- malfunzionamenti dovuti a:
  - uso negligente o scorretto, uso non conforme, scorretta manipolazione o uso imprudente del prodotto;
  - uso non conforme al manuale d'uso del prodotto;
  - uso del prodotto per scopi diversi da quello di normale uso domestico, per il Paese in cui è stato acquistato;
  - uso di componenti che non sono stati assemblati o montati conformemente alle istruzioni di montaggio di Adeo Services;
  - uso di componenti e di accessori che non sono quelli originali Adeo Services;
  - installazione o assemblaggio difettosi;
  - riparazioni o modifiche effettuate da personale non autorizzato da Adeo Services o non effettuate dai propri tecnici abilitati.
- La garanzia non avrà, inoltre, validità nel caso in cui il numero di serie o la targhetta identificativa del prodotto (se il prodotto dovesse esserne provvisto) dovessero essere stati asportati o deteriorati.

- Nel caso in cui Adeo Services dovesse ricevere da parte delle autorità pubbliche competenti la comunicazione che il prodotto in questione risultasse rubato.
- **Quali sono le modalità di applicazione della garanzia?**

Le modalità di applicazione della garanzia Adeo Services sono le seguenti:

- la garanzia entrerà in vigore dalla data di acquisto (o dalla data di consegna, nel caso in cui essa dovesse essere posteriore).
- La preliminare produzione di un giustificativo di consegna/acquisto prima di qualunque intervento da doversi effettuare sul proprio apparecchio in garanzia. Facciamo notare che, in mancanza di tale prova, qualunque intervento sarà oggetto di presentazione di un preventivo, il quale dovrà essere accettato dal cliente prima dell'inizio dell'intervento stesso. Conservare la ricevuta di acquisto o la bolla di consegna.
- Tutti gli interventi saranno effettuati da Adeo Services o da suoi fornitori autorizzati.
- Qualunque componente sostituito diverrà di proprietà di Adeo Services.
- La riparazione o la sostituzione dell'apparecchio acquistato in garanzia, non prolungherà il periodo di garanzia.
- La garanzia non compromette l'esercizio dei diritti dell'acquirente a titolo delle garanzie legali previste dal Codice Civile e dal Codice del Consumo.
- Affinché la garanzia abbia validità, sarà necessario rivolgersi al negozio nel quale il prodotto è stato acquistato.

Data di entrata in vigore della garanzia:

La garanzia Adeo Services entrerà in vigore dalla data di acquisto o da quella di consegna del prodotto; sarà considerata sempre la data più tardiva.

Perimetro geografico della garanzia Adeo Services:

la garanzia avrà validità nel Paese in cui il prodotto è stato acquistato.

Nel caso in cui l'apparecchio venisse utilizzato in un Paese diverso da quello di acquisto, la garanzia potrebbe non essere più valida. In questo caso, rivolgersi al negozio del Paese in cui il prodotto è stato acquistato, per studiare nello specifico una soluzione alla richiesta di garanzia.

Fruibilità della garanzia Adeo Services in caso di rivendita del prodotto:

in caso di rivendita del prodotto nel periodo in cui la garanzia sia ancora in corso di validità, essa resterà in vigore a beneficio del nuovo acquirente e potrà essere applicata da quest'ultimo, a condizione, tuttavia, che:

sia mostrato il giustificativo di acquisto originario;

sia apportata la prova del buon funzionamento del prodotto al momento della rivendita;

siano riunite tutte le condizioni di applicazione della garanzia esposte nel presente documento.

Si precisa che la rivendita del prodotto non influirà in nulla sulla durata rimanente della garanzia al momento della rivendita. L'acquirente del prodotto rivenduto, quindi, potrà reclamare il beneficio della garanzia Adeo Services entro i limiti di durata della validità restante, a datare dal momento della rivendita stessa.

Coppia nominale	Nm	50
Diametro dell'asse del tubo	mm	60
Tensione di alimentazione	V~	230
Potenza del motore	Watts	244
Lunghezza del filo	Metri	2
Velocità nominale	Rpm	13
Diametro del corpo motore	mm	45
Lunghezza del corpo principale	mm	600
Livello di rumorosità in movimento	dB	48
Carico massimo	Kg	105
Fascia di temperatura in condizioni operative	°C	-20 / +40
Fascia di umidità in condizioni operative	RH	80% RH max
Banda di frequenza del modulo connesso	MHz	2405-2480
Banda di frequenza del telecomando	MHz	433,075 -434,755
Potenza radio trasmessa al motore	dBm	20
Potenza radio trasmessa al telecomando	dBm	10
Tipo di batteria per il telecomando	CR2032	3V
Portata del telecomando (campo libero)	Metri	40
Tempo nominale di funzionamento	Minuti	4

2. SMONTAGGIO

Abbassare la tapparella e staccare la corrente prima di smontare.

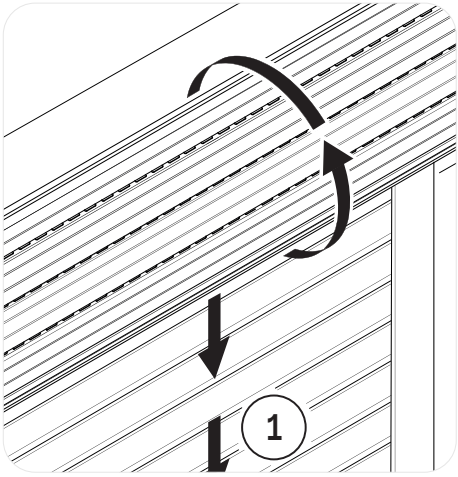

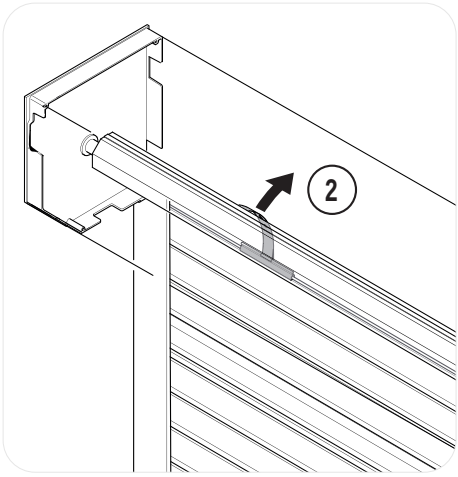

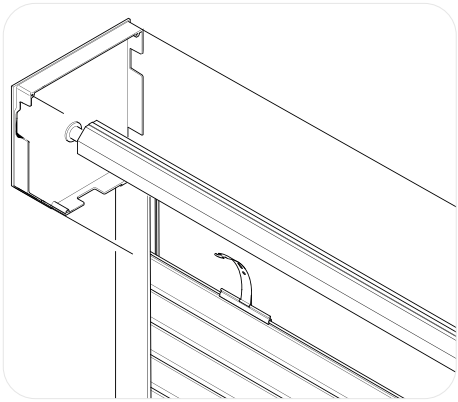

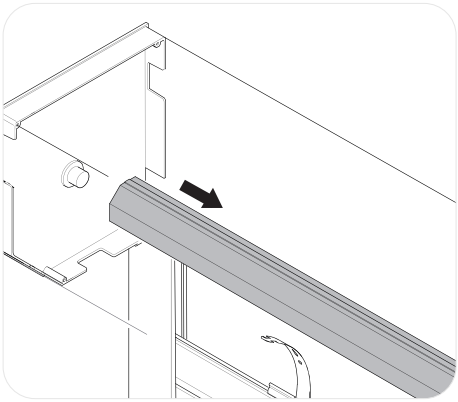

Quando si sostituisce il motore, prestare attenzione a proteggere il cavo elettrico per evitare di danneggiarlo durante la rimozione e l'inserimento del motore nell'albero della tapparella.

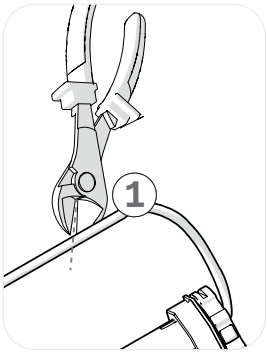

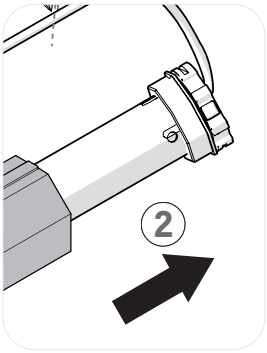

Attenzione: Non dimenticare di spegnere l'interruttore salvavita prima di eseguire questa operazione, poiché la mancata osservanza di questa raccomandazione può comportare rischi per la vita e l'incolumità delle persone.

1 - Con una pinza, tagliare i cavi del motore da sostituire o scollegarlo se è collegato tramite connettori/giunti.

2 - Rimuovere completamente il motore attuale dall'albero in modo da poter posizionare il nuovo motore.

3. MONTAGGIO

Attenzione: Le estremità di fissaggio della tapparella possono essere diverse a seconda del modello di tapparella. Questo modello di motore è adatto a estremità piatte o con un'estremità circolare fino a 2,4 cm. Vedere gli esempi qui di seguito:

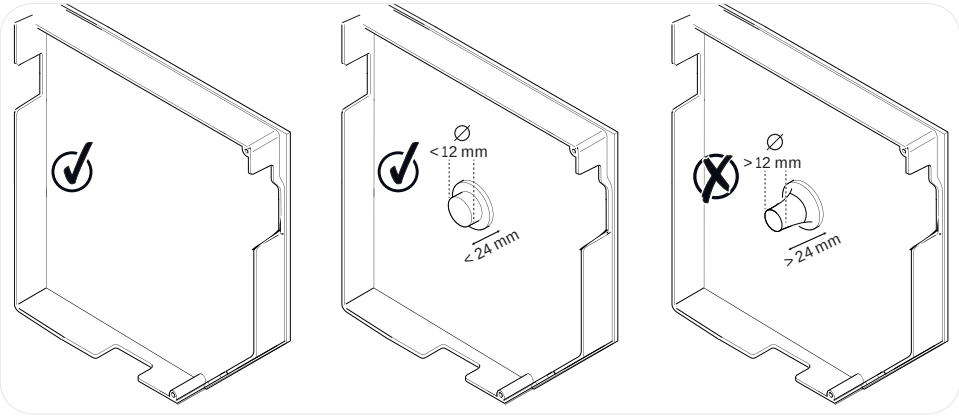

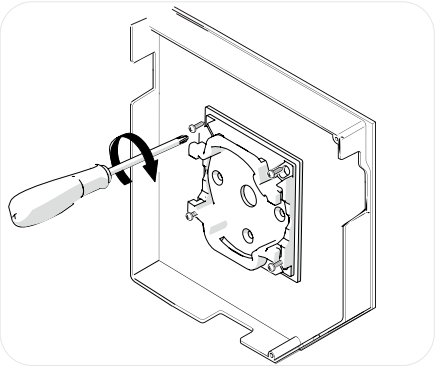

Prima di installare il motore della tapparella, installare la staffa di fissaggio con le viti (le viti di fissaggio non sono incluse, utilizzare le viti appropriate per il tipo di fissaggio).

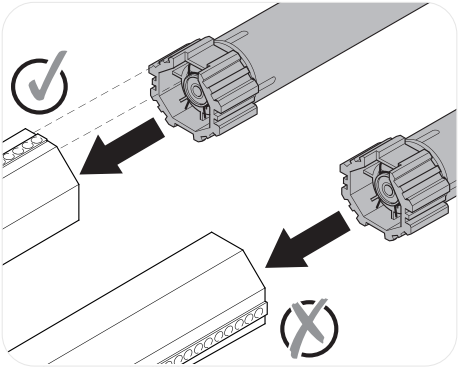

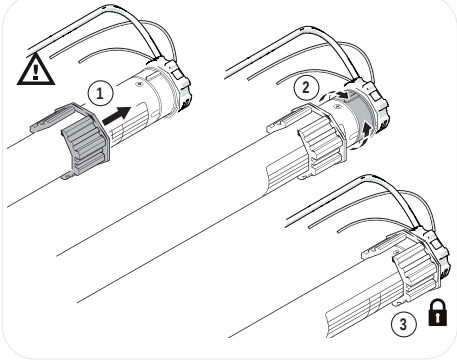

Attenzione: assicurarsi che l'albero della tapparella sia allineato con il motore elettrico, come mostrato nell'illustrazione precedente.

Inserire il motore completamente nell'albero metallico, allineandolo come mostrato nell'esempio precedente.

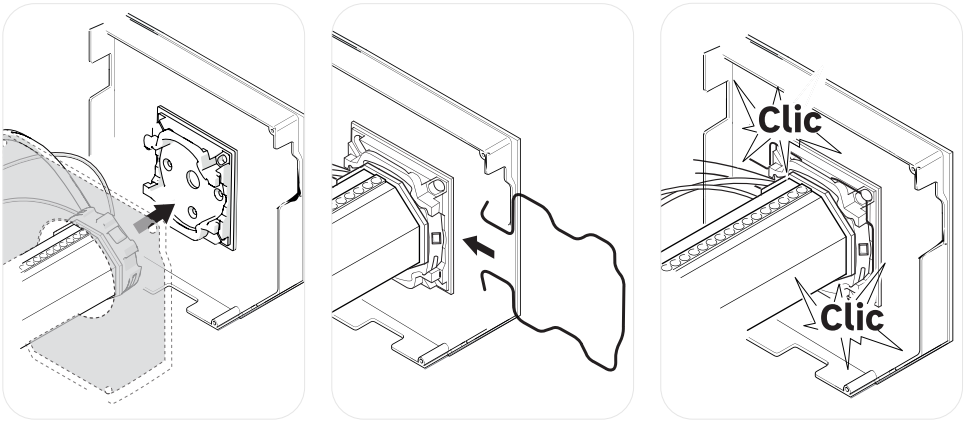

Inserire l'estremità del prodotto contenente i cavi di alimentazione e di comunicazione nella base di fissaggio in dotazione, quindi inserire la clip di supporto fino a sentire un «clic» di messa in posizione.

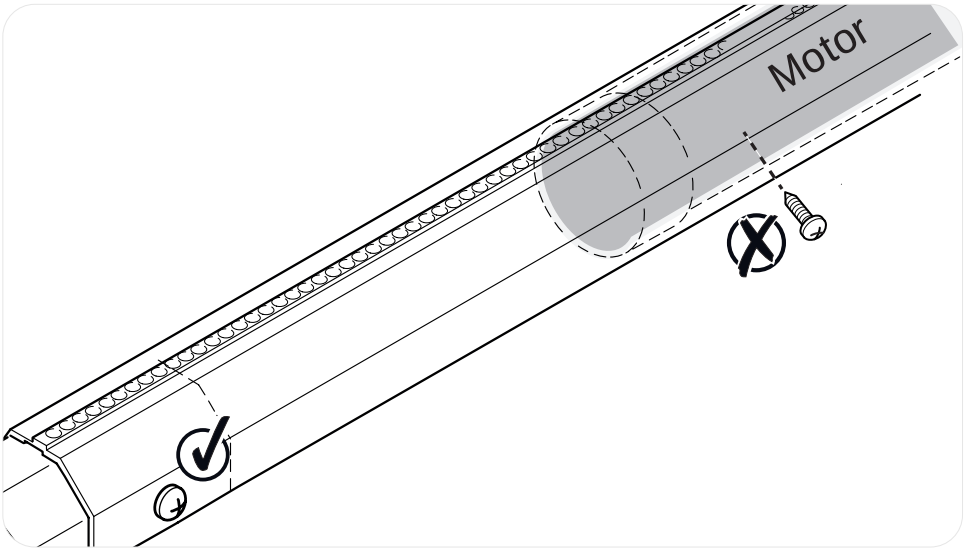

Attenzione: non avvitare le viti nell'albero della tapparella su tutta la lunghezza del motore, per evitare il rischio di danni al motore e rischi elettrici.

Se la tapparella è basata su un rullo a cinghia, fissare l'albero metallico all'albero della ruota/puleggia in modo che possa muoversi su e giù.

4. COLLEGAMENTO ELETTRICO

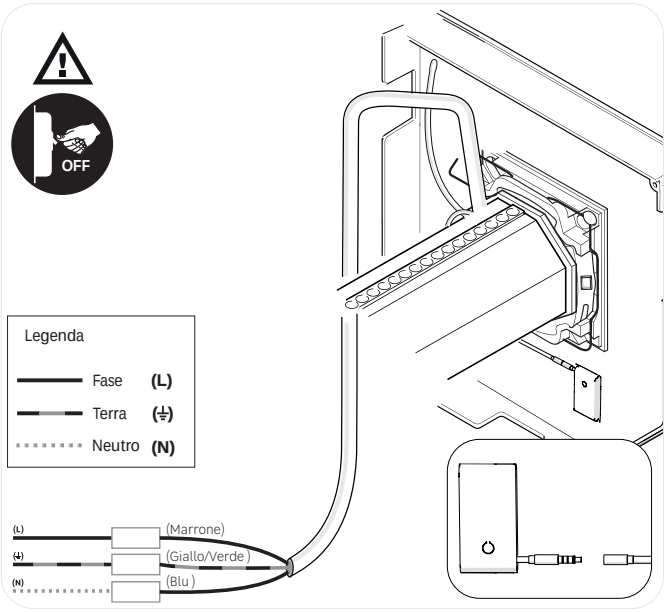

Attenzione: Non dimenticare di spegnere l'interruttore salvavita prima di eseguire questa operazione, poiché la mancata osservanza di questa raccomandazione può comportare rischi per la vita e l'incolumità delle persone.

Effettuare il collegamento elettrico seguendo il seguente schema.

Per facilitare il collegamento elettrico, è possibile scollegare il modulo da collegare alla box ENKI (Ⓑ) e ricollegarlo.

Assicurarsi che la lunghezza del cavo elettrico fornito con il motore (200 cm) sia in grado di raggiungere la presa di corrente.

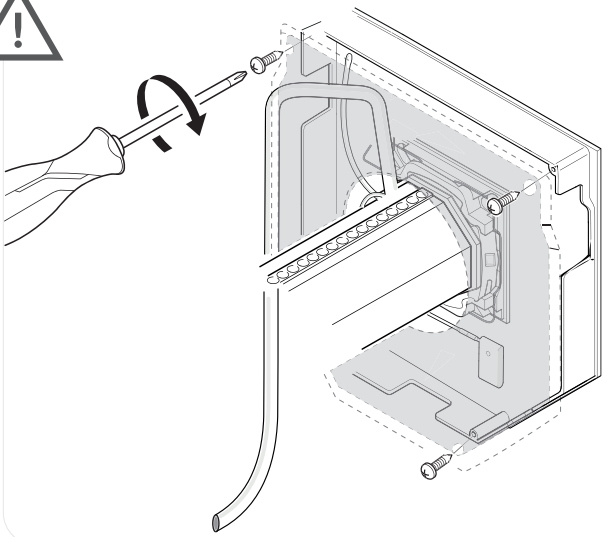

È importante far passare i cavi dietro il coperchio per proteggerli ed evitare il rischio che vengano tirati quando la tapparella viene alzata o abbassata. L'installazione errata del cavo e i conseguenti danni invalideranno la garanzia.

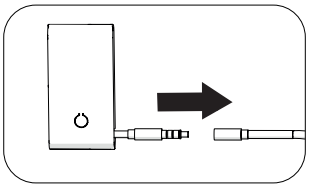

Far passare i cavi elettrici, l'antenna e il trasmettitore all'interno della piastra (coperchio) disponibile sulla tapparella e fissarli con viti.

(La piastra è già presente nel cassonetto. Non è inclusa nel kit motore).

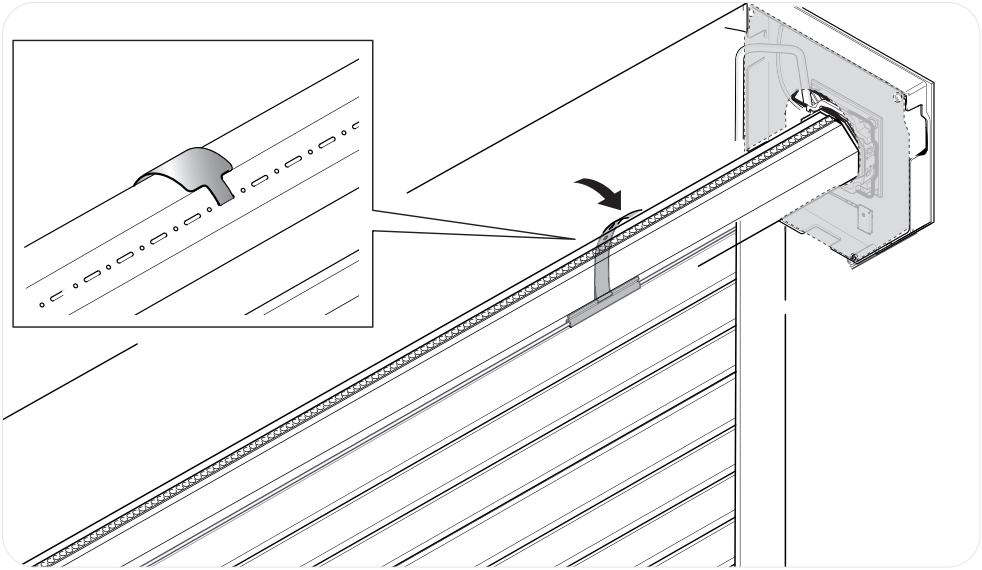

Fissare le lamelle della tapparella all'albero, mantenendo la stessa distanza di prima dello smontaggio.

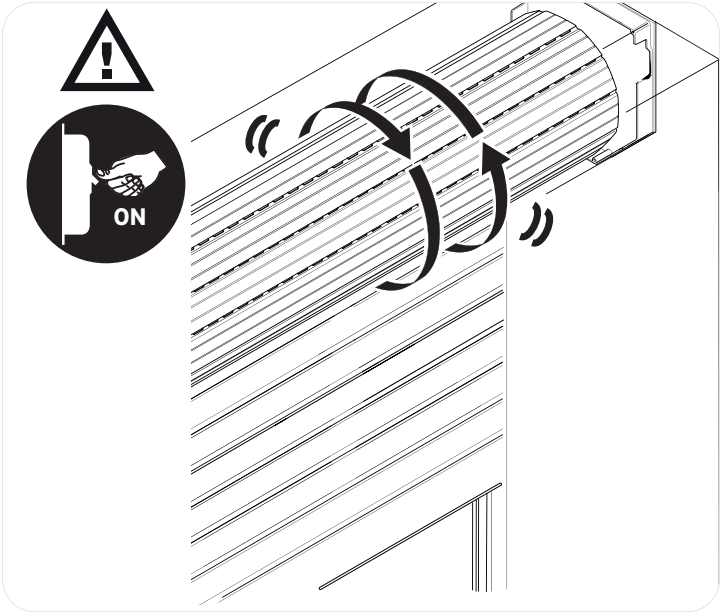

Controllare che il collegamento sia stato effettuato correttamente. Un collegamento errato potrebbe rendere il motore non funzionante e il passaggio precedente non potrà essere eseguito.

Continuare con il collegamento elettrico. Accendere l'interruttore e il motore farà un piccolo movimento avanti e indietro.

Utilizzando il telecomando o l'applicazione ENKI, mettere il motore in posizione bassa.

Accoppiare il motore all'applicazione ENKI o al telecomando seguendo le seguenti istruzioni:

IMPORTANTE: questo prodotto richiede una box ENKI o ENKI Connect per essere integrato nell'app ENKI. Assicuratevi di avere a casa una BOX accoppiata.

Può essere utilizzato anche in modo indipendente tramite il telecomando.

5. AVVIO CON L'APPLICAZIONE ENKI

Assicurarsi che il Wi-Fi del tuo router internet sia a 2.4GHz.

Fase 1

Aprire l'applicazione ENKI e connettersi.

Fase 2

Nella tendina "i miei oggetti" cliccare sul pulsante "+".

Fase 3

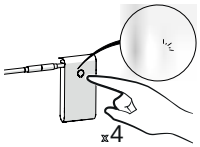

Premere quattro volte il tasto del modulo, la luce lampeggerà rapidamente. Indica che il motore entra nello stato di abbinamento. La luce scompare una volta terminato l'abbinamento del modulo.

Fase 4

Seguire le istruzioni date nelle schermate dell'applicazione
L'Applicazione ENKI riconoscerà automaticamente il tuo oggetto.

works with enki

ANDROID APP ON Google play

Download on the App Store

works with enki

works with alexa

works with Google Home

Amazon, Alexa e tutti i relativi loghi sono marchi di Amazon.com, Inc. o delle sue affiliate. Google e il logo Google sono marchi di Google Inc.

6. FISSAGGIO DEL TELECOMANDO

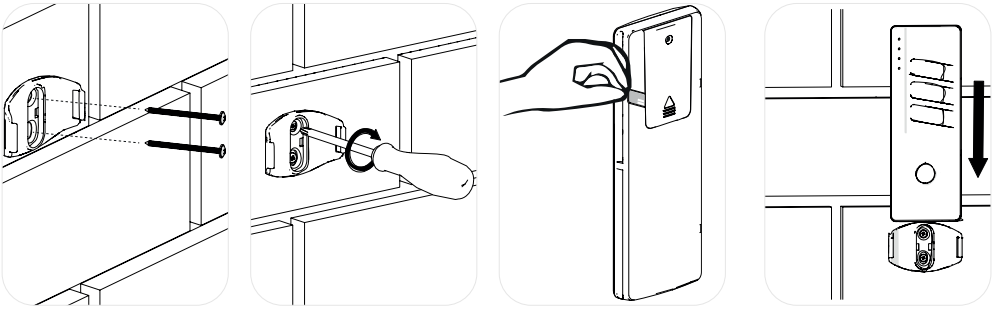

Le viti non sono incluse; adattarle in base al tipo di parete a cui lo si attacca.

Rimuovere la linguetta di plastica per far funzionare il telecomando.

6.1 SOSTITUZIONE DELLE BATTERIE

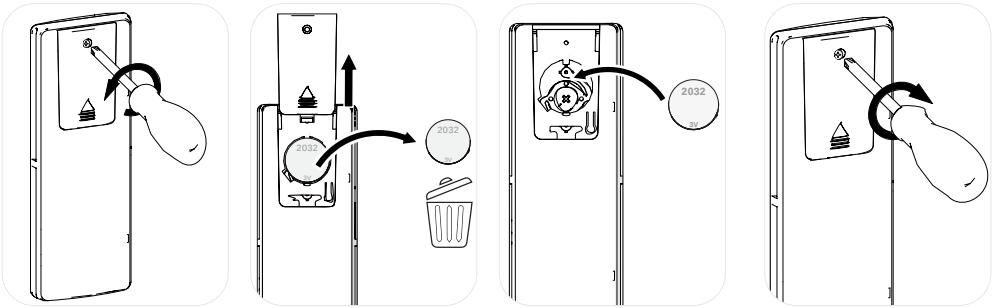

Servendosi di un cacciavite a croce, rimuovere il coperchio della batteria, sostituire la vecchia batteria con una dello stesso tipo, far scorrere il coperchio e poi riavvitarlo.



Attenzione: Questa operazione non deve essere eseguita in presenza di bambini, che potrebbero ingerire la batteria.

7. AVVIO CON IL TELECOMANDO

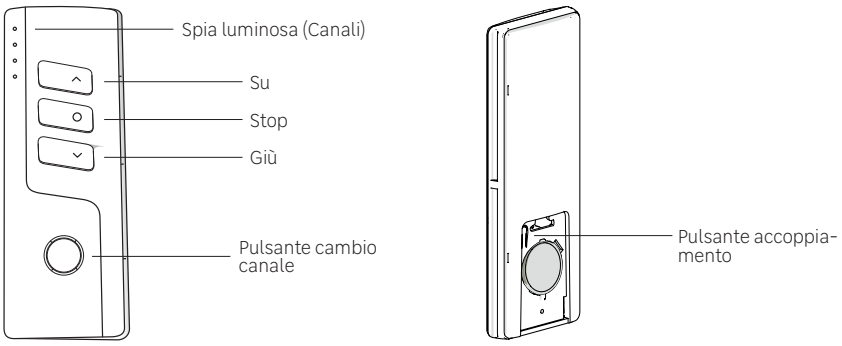

ACCOPPIAMENTO TELECOMANDO

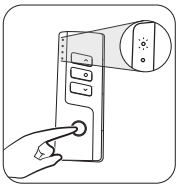

1) Premere il pulsante di cambio canale. Selezionare il canale desiderato e l'indicatore associato si accende.

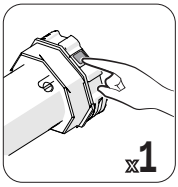

2) Premere una volta il pulsante sulla testa del motore.



3) Premere una volta il pulsante di accoppiamento.



4) Il motore vibrerà.



5) Si può controllare il motore utilizzando il telecomando.

IT

Nota: è possibile accoppiare e controllare fino a 8 tapparelle per canale di telecomando.

Abbassare la tapparella e confermare/finalizzare l'impostazione del finecorsa inferiore.

REGOLAZIONE DEL FINECORSA INFERIORE

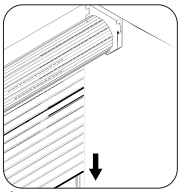

1) Posizionare la tapparella al finecorsa inferiore desiderato.

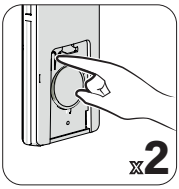

2) Premere due volte il pulsante di accoppiamento.

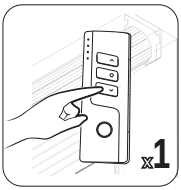

3) Premere il tasto Giù del telecomando.



4) Il motore vibrerà.

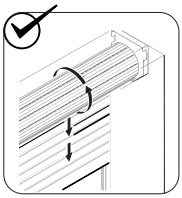

5) Il finecorsa inferiore è impostato.

Alzare la tapparella nella sua posizione superiore (tramite l'applicazione ENKI o il telecomando) per impostare il finecorsa superiore.

IMPOSTAZIONE DEL FINECORSA SUPERIORE

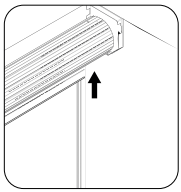

1) Posizionare la tapparella sul finecorsa alto desiderato.

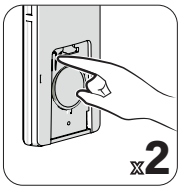

2) Premere due volte il pulsante di accoppiamento.

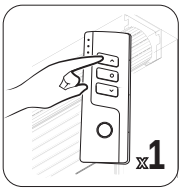

3) Premi il tasto Su del telecomando.

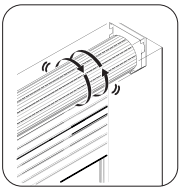

4) Il motore vibrerà.

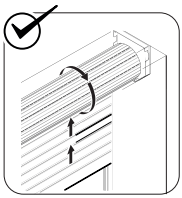

5) Il finecorsa superiore è impostato.

Il motore della tapparella è ora installato con le impostazioni di base. Per le altre impostazioni, seguire le istruzioni riportate di seguito:

CANCELLARE IL FINECORSA ALTO

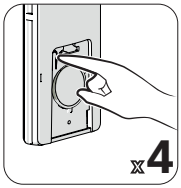

1) Premere quattro volte il pulsante di accoppiamento.

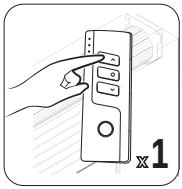

2) Premere una volta il tasto Su del telecomando.



3) Il motore vibrerà.

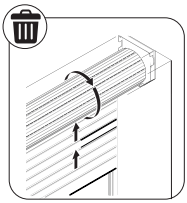

4) Il finecorsa alto viene cancellato.

CANCELLARE IL FINECORSA BASSO

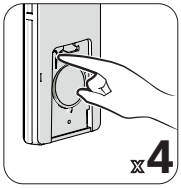

1) Premere quattro volte il pulsante di accoppiamento.

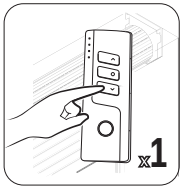

2) Premere una volta il tasto Giù del telecomando.

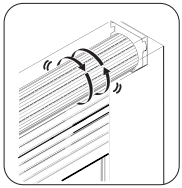

3) Il motore vibrerà.

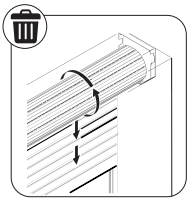

4) Il finecorsa inferiore viene cancellato.

COPIA CODICE



TELECOMANDO ACCOPPIATO



1) Premere il pulsante di accoppiamento otto volte.



NUOVO TELECOMANDO

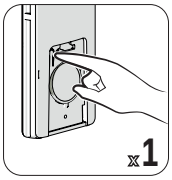

2) Premere il pulsante di accoppiamento una volta.



3) Il motore vibrerà.

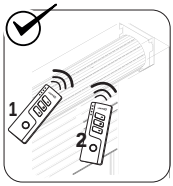

4) Entrambi i telecomandi possono controllare il motore.

CAMBIO DI DIREZIONE



1) Premere il pulsante di accoppiamento sei volte.

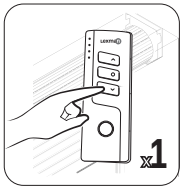

2) Premi una volta il tasto Giù del telecomando.



3) Il motore vibrerà.

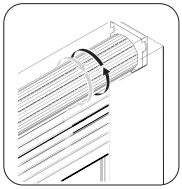

4) La direzione del motore viene modificata.

CANCELLARE TELECOMANDO

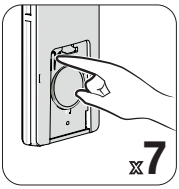

1) Premere il pulsante di accoppiamento sette volte.

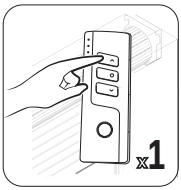

2) Premere una volta il tasto Su del telecomando.



3) Il motore vibrerà.



4) Ill telecomando attuale viene cancellato, ma il secondo telecomando continua a funzionare se c'è già accoppiato un secondo telecomando.

CANCELLARE TUTTI I TELECOMANDI

IT



1) Premere il pulsante di accoppiamento sei volte.

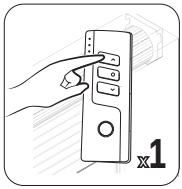

2) Premere il tasto Su del telecomando.



3) Il motore vibrerà.

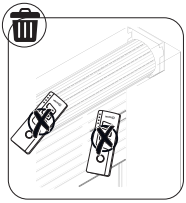

4) Tutti i telecomandi che hanno già registrato il codice del motore non controlleranno più il motore.

TERZO LIMITE

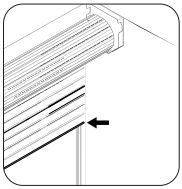

1) Posizionare la tapparella in base al terzo finecorsa desiderato.

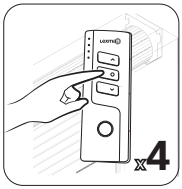

2) Dopo aver configurato il finecorsa alto e basso. Premere quattro volte il pulsante di stop sul telecomando.



3) Il motore vibrerà: ciò significa che la posizione di arresto è stata impostata come terzo finecorsa.

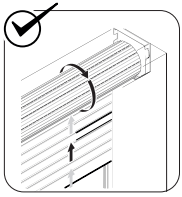

4) Il terzo finecorsa intermedio è impostato.

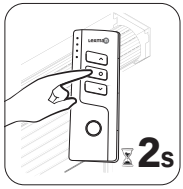

5) Premere il pulsante di arresto del telecomando per 2 secondi, il motore passerà al terzo limite..

RESET TERZO LIMITE



1) Premere quattro volte il pulsante di stop sul telecomando.

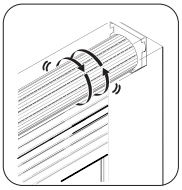

2) Il motore vibrerà.

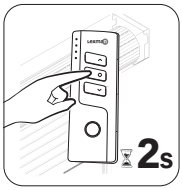

3) Premere il pulsante di arresto del telecomando per 2 secondi, il motore passerà al terzo limite..

Nota: 1- Il terzo finecorsa è chiamato anche finecorsa intermedio ed è disponibile in qualsiasi posizione tra il finecorsa alto e quello basso.

2- Il terzo finecorsa viene cancellato automaticamente se viene cancellato il finecorsa alto/basso.

FUNZIONE AVANZAMENTO A SCATTI

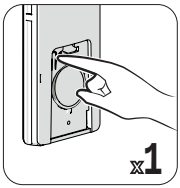

1) Premere il pulsante di accoppiamento una volta.

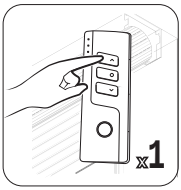

2) Premere una volta il tasto Su del telecomando.



3) Il motore vibrerà.

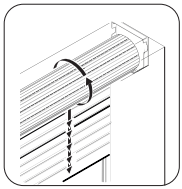

4) Il motore gira a scatti.

Nota: se il motore gira a scatti, premere il tasto Su o Giù del telecomando per 3 secondi. Il motore girerà in modo costante.

IT

CANCELLARE FUNZIONE AVANZAMENTO A SCATTI

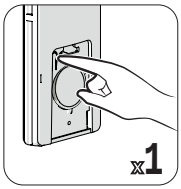

1) Premere il pulsante di accoppiamento una volta.

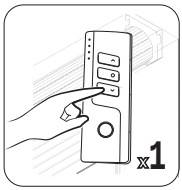

2) Premi una volta il tasto Giù del telecomando.

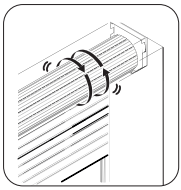

3) Il motore vibrerà.

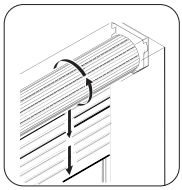

4) Il motore funzionerà in modo continuo.

PT 1. AVISO/ESPECIFICAÇÕES TÉCNICAS

⚠ - A definição pode falhar devido a interferências de sinal. Se for esse o caso, reinicie.
- Não prima os botões durante muito tempo se a pilha estiver fraca. O botão deve ser premido durante aproximadamente 0,5 seg. com um intervalo de 1 seg.. Se a pilha estiver fraca, substitua-a.
- Não colocar num ambiente húmido.
- As crianças devem ser supervisionadas para garantir que não brincam com o equipamento.
- Se tiver dúvidas quanto à instalação do motor, para evitar qualquer risco de segurança, ferimentos ou danos, recomendamos que a instalação do produto seja efetuada por um profissional.
- Não deixe que as crianças brinquem com o controlo remoto. Mantenha o controlo remoto fora do alcance das crianças.
- Controle o movimento da persiana e mantenha as pessoas afastadas até que a mesma esteja completamente fechada.
- Se o cabo de alimentação estiver danificado, não utilize o produto e mande-o substituir por um profissional.
- Engolir algum destes elementos pode provocar queimaduras químicas, a perfuração de tecidos moles e
a morte. Queimaduras graves podem ocorrer no prazo de 2 horas após a ingestão. Procure assistência médica
imediata.
-O cabo de alimentação da unidade para utilização exterior deve ter revestimento de neopreno e não deve ser mais leve do que o poli comum.
-ADVERTÊNCIA: Instruções de segurança importantes. Para segurança do operador, é importante seguir estas instruções. Guarde estas instruções.
-ADVERTÊNCIA: Instruções de segurança importantes. Siga todas as instruções, uma vez que uma instalação incorreta pode levar a lesões graves.
-Não utilizar quando existem manutenções, tais como limpeza de janelas, nas proximidades
-Caso haja supervisão ou sejam dadas instruções de utilização da ferramenta e sejam percebidos os riscos envolvidos, esta ferramenta pode ser utilizada por crianças com idade superior a 8 anos e por pessoas com capacidades motoras ou mentais reduzidas ou sem experiência ou conhecimento da ferramenta
-As crianças não devem brincar com a ferramenta
-A limpeza e manutenção não devem ser realizadas por crianças sem supervisão
-Verifique regularmente a instalação para possíveis desequilíbrio ou sinais de desgaste ou danos nos cabos e fixação da fonte. Não utilizar em caso de necessidade de reparação ou ajuste

i OBSERVAÇÃO IMPORTANTE:

o motor está equipado com uma proteção térmica. No caso de utilização repetida, a proteção térmica pode ativar-se devido ao aquecimento normal do motor. Nesse caso, o motor pára e não pode ser comandado nem para subir nem para descer até que a temperatura interna baixe. Esse tempo de espera pode durar de alguns minutos a várias dezenas de minutos.

GARANTIA

Condições Gerais de garantia do construtor Adeo Services:

A Adeo Services oferece uma garantia do construtor para os seus produtos.

Âmbito da garantia do construtor Adeo Services:

Os produtos Adeo Services são projetados e construídos para fornecer desempenhos qualitativos designados para uma utilização normal. Se um produto se mostra defeituoso durante o período de garantia, nas condições normais de utilização, cabe à Adeo Services repará-lo ou substituí-lo.

A garantia Adeo Services cobre a reparação ou a substituição (a critério da Adeo Services) do seu aparelho colocado no mercado pela Adeo Services se este se estiver defeituoso devido a um defeito de fabrico durante o período de garantia.

Em caso de indisponibilidade de uma peça necessária para o bom funcionamento do produto, a Adeo Services compromete-se a substituí-la por uma peça com características e níveis de desempenho equivalentes.

A implementação desta garantia não afeta o exercício dos seus direitos quanto às garantias legais previstas no código civil e no código do consumidor.

Casos excluídos da garantia do construtor Adeo Services:

A garantia do construtor Adeo Services não se aplica aos casos abaixo listados: :

- Desgaste normal do produto e/ou dos seus componentes,
- Danos acidentais (devido a queda, pancada ou instalação incorreta do produto)
- Danos resultantes de utilização não conforme com as informações do manual do utilizador e/ou da embalagem (por exemplo, tensão de alimentação incorreta)
- Danos causados pelo incumprimento das recomendações de manutenção do produto.
- Danos causados por fontes externas tais como transporte, tempo, falha de energia ou picos de corrente.
- Danos cosméticos, incluindo, mas não limitados a, arranhões, rachaduras ou componentes plásticos partidos,
- Falhas causadas em caso de força maior (um acontecimento fora do controlo da Adeo Services, imprevisível no momento da venda do produto e cujos efeitos não puderam ser evitados por medidas adequadas (por exemplo, catástrofes naturais)).
- Falhas causadas por :
  - Utilização descuidada, utilização indevida, utilização incorreta ou imprudente do produto
  - Utilização não conforme com o manual do utilizador do produto
  - Utilização do produto para outros fins que não o uso doméstico normal no país onde foi adquirido.
  - Utilização de peças que não são montadas ou instaladas de acordo com as instruções de montagem da Adeo Services
  - Utilização de peças e acessórios que não sejam componentes genuínos Adeo Services.
  - Instalação ou montagem defeituosa
  - Reparações ou modificações feitas por terceiros que não as pessoas autorizadas pela Adeo Services ou pelos seus agentes autorizados.

- A garantia também não será válida se o número de série ou a placa de identificação do produto (se o produto tiver uma placa de identificação) for removido ou degradado
- Se a Adeo Services receber informações das autoridades públicas competentes indicando que o produto foi roubado.
- **Quais são os termos e condições da garantia?**

Os termos e condições da garantia da Adeo Services são os seguintes:

- A garantia entra em vigor na data de compra (ou na data de entrega, se esta for posterior).
- É necessária uma prova de entrega/compra antes de qualquer intervenção no seu dispositivo com garantia. Note-se que sem esta prova, qualquer trabalho a ser realizado será sujeito a um orçamento, que deve ser aceite pelo cliente antes de qualquer trabalho ser realizado. Por favor, guarde o seu recibo de compra ou nota de entrega.
- Todas as intervenções serão realizadas pela Adeo Services ou pelos seus prestadores de serviços credenciados.
- Qualquer parte substituída torna-se propriedade da Adeo Services.
- A reparação ou substituição do seu dispositivo com garantia não prolonga o período de garantia.
- A garantia não afeta o exercício dos seus direitos a título das garantias legais previstas no código civil e no código do consumidor.
- Para fazer uso desta garantia, deve contactar o distribuidor a quem comprou o seu produto.

Data de entrada em vigor da garantia :

A garantia da Adeo Services entra em vigor na data de compra ou na data de entrega do seu produto, o que ocorrer mais tarde.

Âmbito geográfico da garantia da Adeo Services:

A garantia é válida no país de compra do produto

Se utilizar o seu aparelho num país diferente daquele em que o comprou, a garantia pode ser invalidada. Neste caso, queira contactar a marca no país de origem onde comprou o produto que irá estudar, caso a caso, o pedido de garantia.

O que acontece à garantia da Adeo Services se o produto for revendido:

Em caso de revenda do produto durante o período de garantia, esta permanece válida para benefício do comprador e pode ser implementada por este último, no entanto, desde:

Que a prova original de compra do produto seja fornecida,

Que a prova do bom funcionamento do produto no momento da revenda seja fornecida,

Que as condições para a implementação da garantia estabelecidas nestes termos e condições sejam cumpridas.

Especifica-se que a revenda do produto não tem qualquer efeito sobre o período de garantia restante desde a data da revenda. Assim, o comprador do produto revendido pode reclamar o benefício da garantia da Adeo Services dentro do limite do período da restante validade da referida garantia à data da revenda.

Binário nominal	Nm	50
Diâmetro do eixo do tubo	mm	60
Tensão de alimentação	V~	230
Potência do motor	Watts	244
Comprimento do fio	Metros	2
Velocidade nominal	Rpm	13
Diâmetro do corpo do motor	mm	45
Comprimento do corpo principal	mm	600
Nível de ruído em movimento	dB	48
Carga máxima	Kg	105
Intervalo de temperaturas em condições de funcionamento	°C	-20 / +40
Intervalo de humidades em condições de funcionamento	RH	80% RH max
Banda de frequência do módulo ligado	MHz	2405-2480
Banda de frequência do controlo remoto	MHz	433,075 -434,755
Potência de rádio emitida pelo motor	dBm	20
Potência de rádio emitida pelo controlo remoto	dBm	10
Tipo de pilha do controlo remoto	CR2032	3V
Alcance do controlo remoto (campo livre)	Metros	40
Tempo nominal de funcionamento	Minutos	4

2. DESMONTAGEM

Baixe a persiana e desligue a alimentação elétrica antes de desmontar.

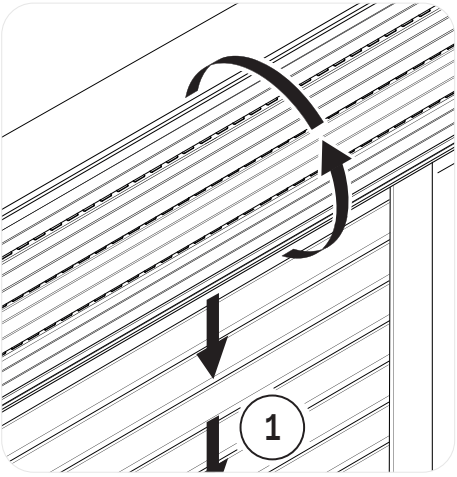

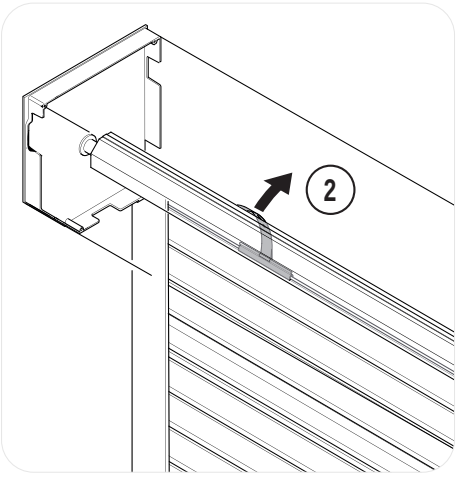

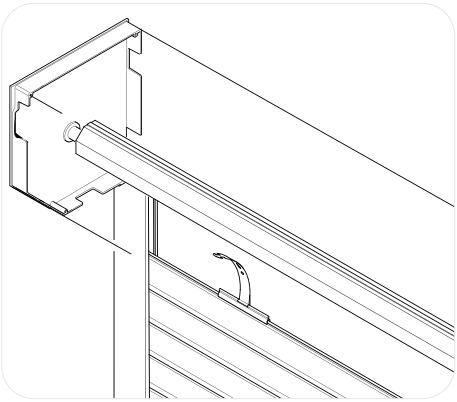

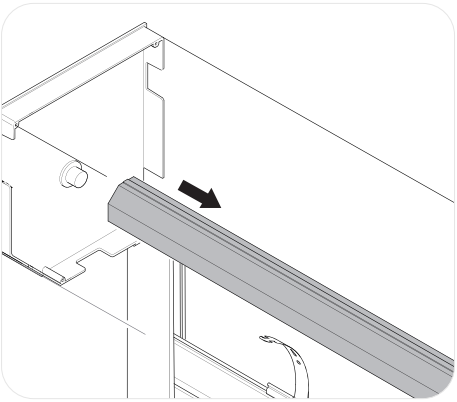

Quando substituir o motor, tenha o cuidado de proteger o cabo elétrico para evitar danificá-lo ao retirar e introduzir o motor no eixo da persiana.

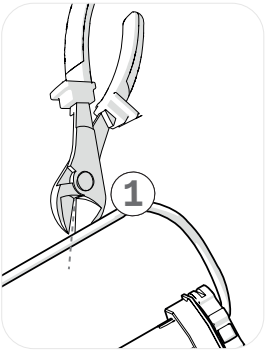

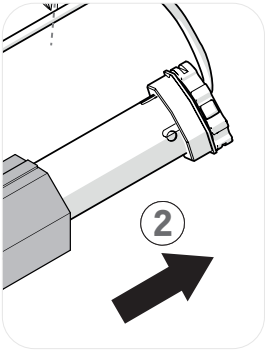

Atenção: Não se esqueça de desligar o disjuntor antes de efetuar este passo, uma vez que o incumprimento da recomendação acima pode resultar em riscos para a vida e a integridade física.

1 - Com um alicate, corte os cabos do motor a substituir ou desligue-o se estiver ligado através de conetores/junção.

2 - Retire completamente o motor atual do eixo para que o novo motor possa ser colocado.

3. FIXAÇÃO

Atenção: As extremidades de fixação da persiana podem ser diferentes consoante o modelo da persiana. Este modelo de motor é adequado para extremidades planas ou circulares até 2,4 cm. Ver exemplos abaixo.

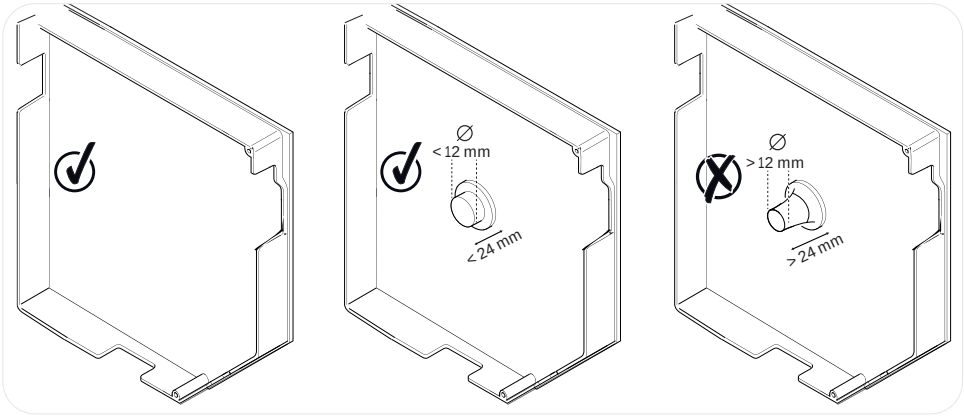

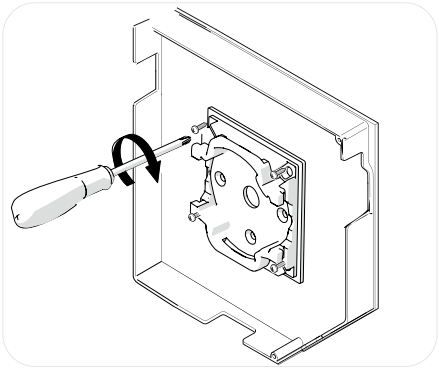

Com parafusos, instale o suporte de fixação antes de instalar o motor da persiana. (Os parafusos de fixação não estão incluídos; utilize os parafusos adequados para o seu tipo de montagem.)

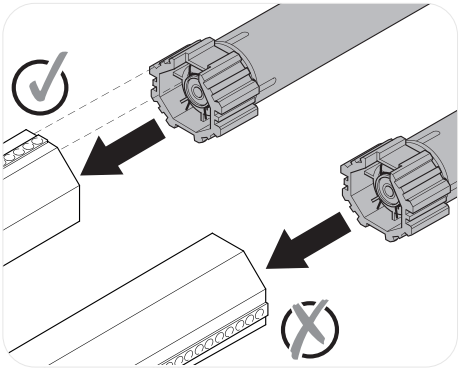

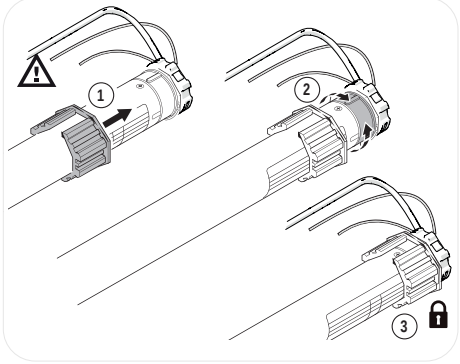

Atenção: Certifique-se de que o eixo da persiana está corretamente posicionado; deve estar alinhado com o motor elétrico, como mostra a ilustração acima.

Insira completamente o motor no eixo metálico, alinhando-o como mostra o exemplo acima.

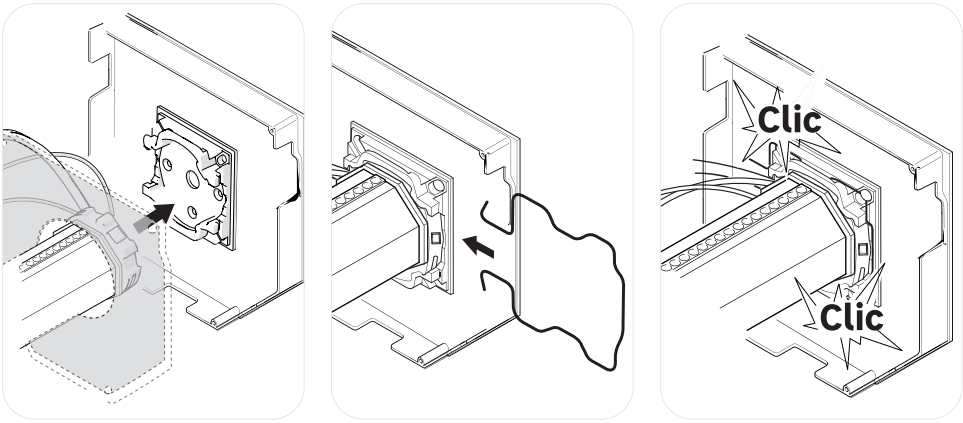

PT

Insira a extremidade do produto mantendo os cabos de alimentação e de comunicações na base de fixação fornecida e, em seguida, insira o clipe de fixação até ouvir um estalido.

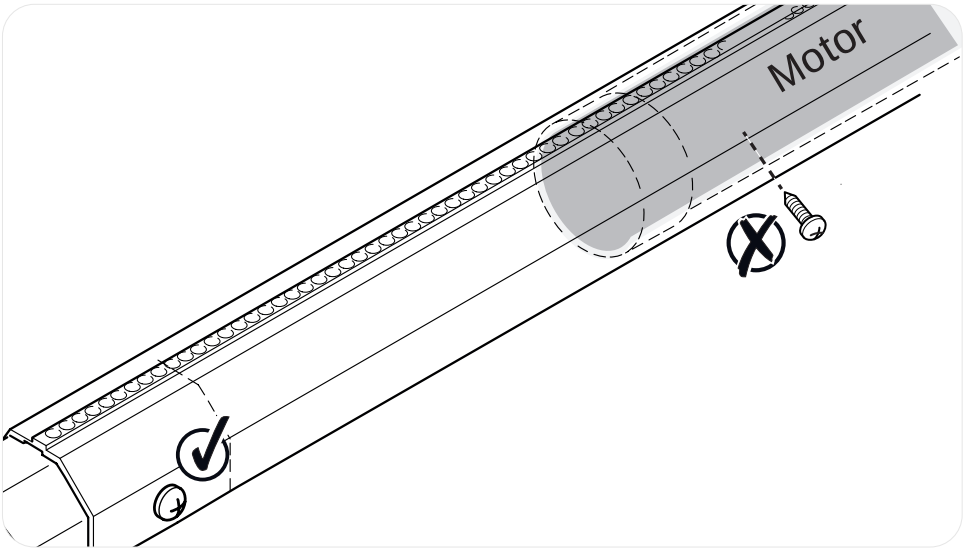

Atenção: não aparafusar qualquer parafuso no eixo da persiana ao longo de todo o comprimento onde se encontra o motor, para evitar qualquer risco de dano do motor e de perigo elétrico.

Se a sua persiana de rolo tiver uma correia, prenda o eixo metálico ao eixo da roda/polia para que possa mover-se para cima e para baixo.

4. LIGAÇÃO ELÉTRICA

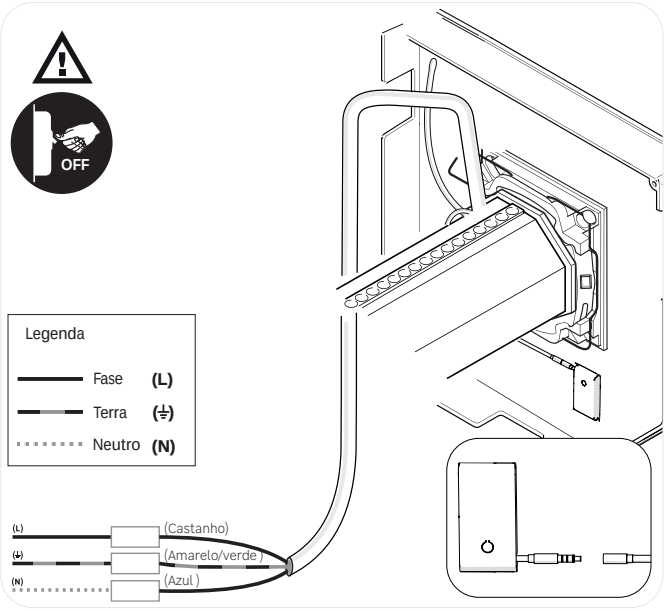

Atenção: Não se esqueça de desligar o disjuntor antes de efetuar este passo, uma vez que o incumprimento da recomendação acima pode resultar em riscos para a vida e a integridade física.

Efetue as ligações elétricas como indicado no diagrama abaixo.

Para facilitar a sua ligação elétrica, pode desligar o módulo de ligação à box ENKI (Ⓑ) e voltar a ligá-lo.

PT

Certifique-se de que o cabo elétrico fornecido com o motor (200 cm) tem comprimento suficiente para chegar ao ponto de alimentação.

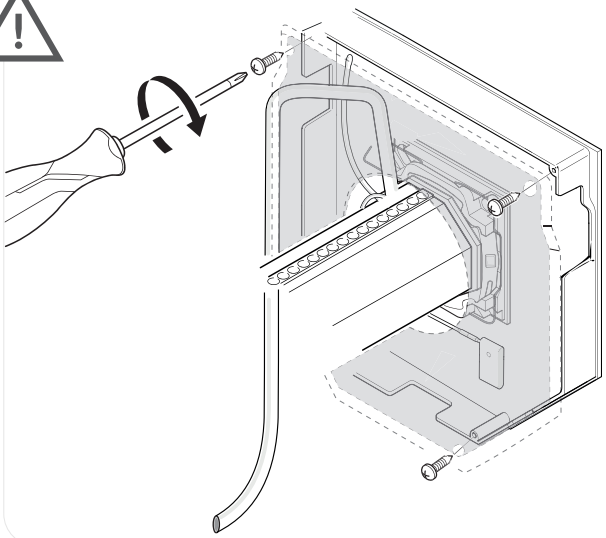

A passagem dos cabos por trás da caixa é importante para que esteja protegida e para evitar qualquer risco de ser puxado quando a persiana é levantada ou baixada. A instalação incorreta do cabo e os danos daí resultantes invalidam a garantia.

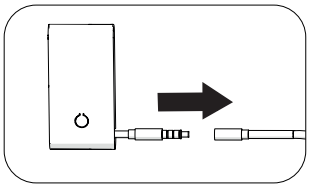

Passe os cabos elétricos, a antena e o transmissor através da placa (caixa) disponível na persiana e, em seguida, fixe-os com parafusos.

(Placa existente na caixa. Não está incluído neste kit de motor.)

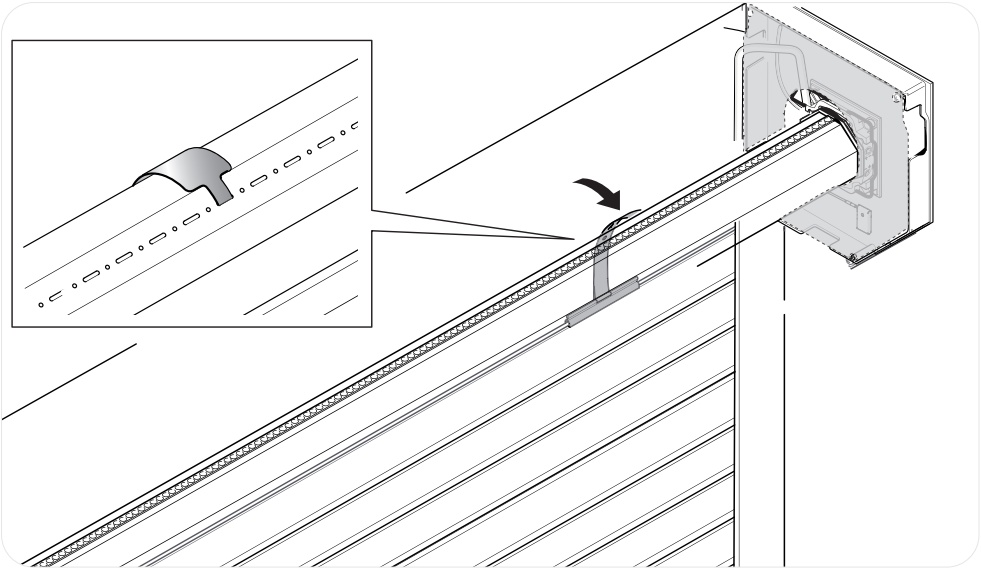

Fixe as lâminas da persiana no eixo, mantendo a mesma distância que antes da desmontagem.

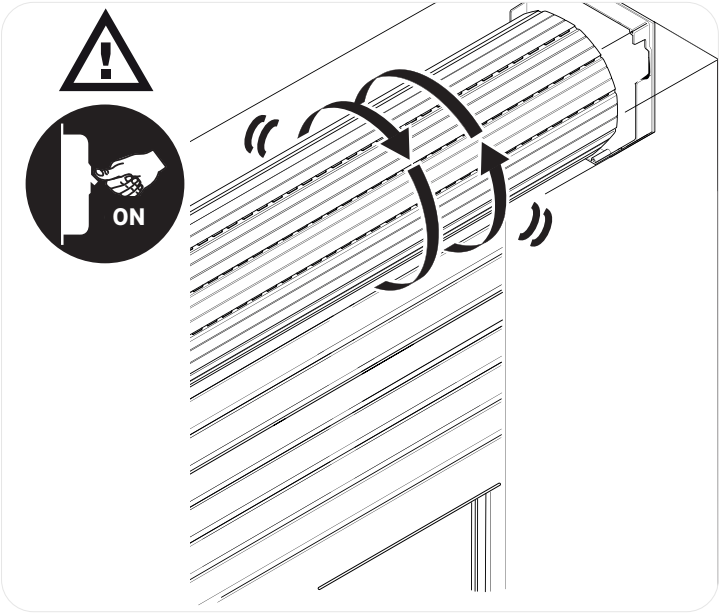

Verifique que a ligação foi efetuada corretamente. Uma ligação incorreta pode tornar o motor inoperacional e o passo anterior não será executado.

Após a ligação elétrica. Ligue o disjuntor e, nesse momento, o motor efetuará um pequeno movimento de vaivém.

Utilizando o controlo remoto ou a aplicação ENKI, coloque o motor na posição inferior.

Emparelhe o motor com a aplicação ENKI ou o controlo remoto de acordo com as instruções seguintes:

IMPORTANTE: Este produto requer uma box ENKI ou ENKI Connect para ser integrado na aplicação ENKI, certifique-se de que tem uma caixa emparelhada em casa.

Pode também ser utilizado de forma independente através do controlo remoto

5. FUNCIONAMENTO ATRAVÉS DA APLICAÇÃO ENKI

Certifique-se de que a rede Wi-Fi do seu router é de 2,4 GHz.

Etapa 1

Abra a aplicação ENKI e conecte-se.

Etapa 2

No separador «os meus objetos», clique no botão «+».

Etapa 3

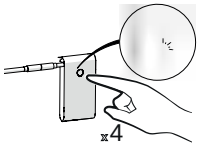

Prima a tecla do módulo quatro vezes, a luz piscará rapidamente. Indica que o motor entra no estado de emparelhamento. A luz desaparecerá quando o emparelhamento do módulo estiver concluído.

Etapa 4

Siga as instruções descritas nos ecrãs da aplicação.
A aplicação ENKI reconhecerá automaticamente o seu objeto.

works with enki

ANDROID APP ON Google play

Download on the App Store

works with enki

works with alexa

works with Google Home

«Amazon», «Alexa», bem como todos os logos relacionados são marcas registadas da Amazon.com, Inc. ou suas afiliadas. «Google» e o logo da Google são marcas registadas da Google Inc.

6. FIXAÇÃO DO CONTROLE REMOTO

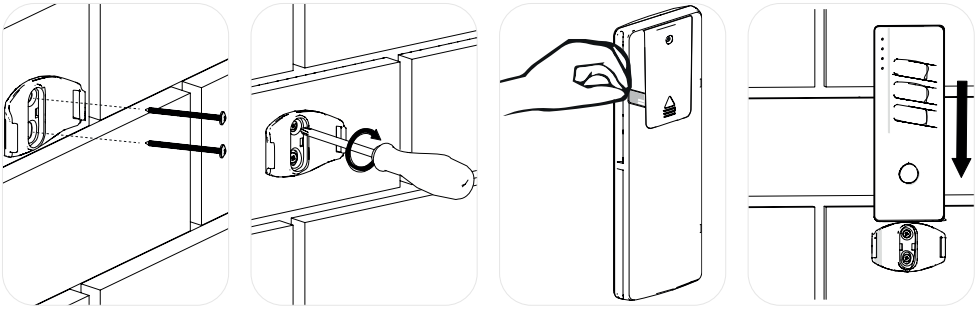

Os parafusos não estão incluídos, pelo que deve adaptá-los ao tipo de parede em que o vai pendurar.
Retire a patilha de plástico para fazer funcionar o controlo remoto.

PT

6.1 SUBSTITUIÇÃO DA PILHA

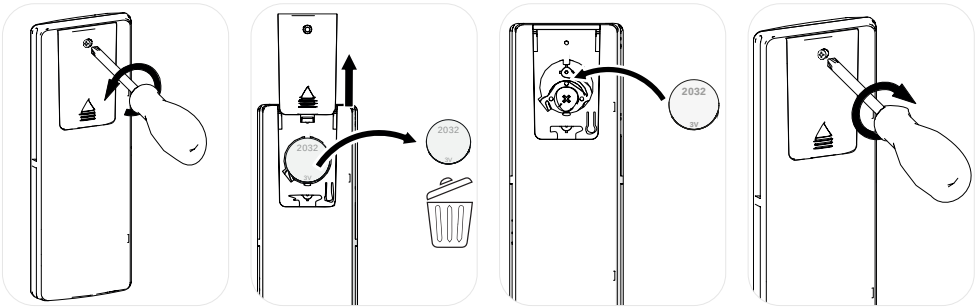

Utilizando uma chave de fendas em cruz, retire a tampa da pilha, substitua a pilha usada por uma do mesmo tipo, volte a colocar a tampa e depois aperte-a.

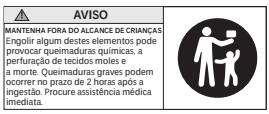

Atenção: Esta operação não deve ser efetuada na presença de uma criança que possa engolir a pilha.

7. FUNCIONAMENTO ATRAVÉS DO CONTROLE REMOTO



EMPARELHAMENTO DO CONTROLO REMOTO

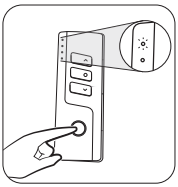

1) Prima o botão de mudança de canal. Selecione o canal pretendido; o indicador associado acende-se.

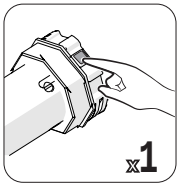

2) Prima uma vez o botão da cabeça do motor.

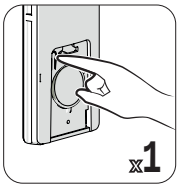

3) Prima uma vez o botão de emparelhamento.

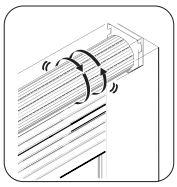

4) O motor vibra.



5) É possível pilotar o motor com o controlo remoto.

Nota: é possível emparelhar e pilotar até 8 persianas de rolo por canal do controlo remoto.

PT

Baixe a persiana e confirme/finalize a definição do batente inferior.

REGULAÇÃO DO LIMITE INFERIOR

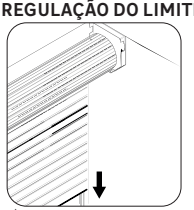

1) Posicione a persiana de acordo com o limite inferior desejado.



2) Prima duas vezes o botão de emparelhamento.

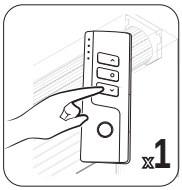

3) Prima uma vez o botão inferior do controlo remoto.

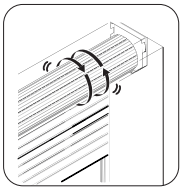

4) O motor vibra.

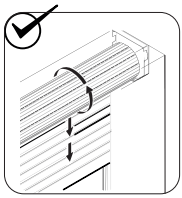

5) O limite inferior está definido.

Levante a persiana para a posição superior (utilizando a aplicação ENKI ou o controlo remoto) para regular o batente superior.

DEFINIÇÃO DO LIMITE SUPERIOR

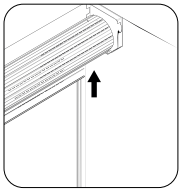

1) Posicione a persiana de acordo com o limite superior desejado.



2) Prima duas vezes o botão de emparelhamento.

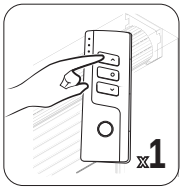

3) Prima uma vez o botão superior do controlo remoto.



4) O motor vibra.

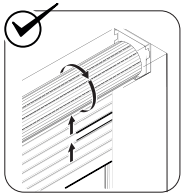

5) O limite superior está definido.

O motor da persiana está agora instalado com as definições básicas. Para outras regulações, siga as instruções abaixo:

SUPRESSÃO DO LIMITE SUPERIOR



1) Prima quatro vezes o botão de emparelhamento.

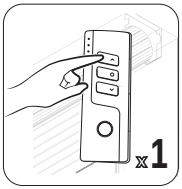

2) Prima uma vez o botão superior do controlo remoto.



3) O motor vibra.

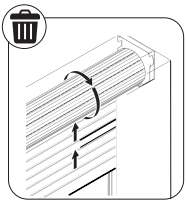

4) O limite superior é eliminado.

SUPRESSÃO DO LIMITE INFERIOR

PT



1) Prima quatro vezes o botão de emparelhamento.

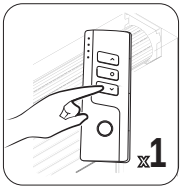

2) Prima uma vez o botão inferior do controlo remoto.

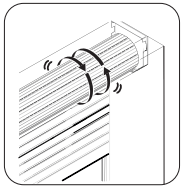

3) O motor vibra.

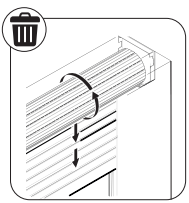

4) O limite inferior é eliminado.

CÓPIA



CONTROLO REMOTO EMPARELHADO



1) Prima oito vezes o botão de emparelhamento.



NOVO CONTROLO REMOTO

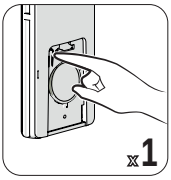

2) Prima uma vez o botão de emparelhamento.



3) O motor vibra.

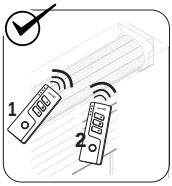

4) Ambos os controlos remotos podem controlar o motor.

MUDANÇA DE DIREÇÃO



1) Prima seis vezes o botão de emparelhamento.

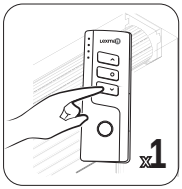

2) Prima uma vez o botão inferior do controlo remoto.



3) O motor vibra.

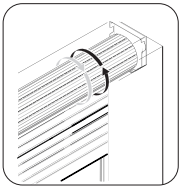

4) A direção do motor é alterada.

SUPRESSÃO DO CONTROLO REMOTO



1) Prima sete vezes o botão de emparelhamento.

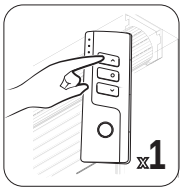

2) Prima uma vez o botão superior do controlo remoto.



3) O motor vibra.

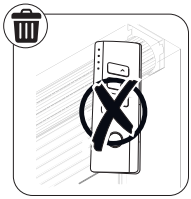

4) O controle remoto atual é excluído, mas o segundo controle ainda funciona se anteriormente emparelhou um segundo controle remotor.

SUPRESSÃO DE TODOS OS CONTROLOS REMOTOS



1) Prima seis vezes o botão de emparelhamento.

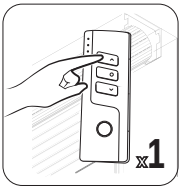

2) Prima o botão superior do controlo remoto.

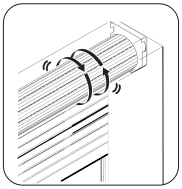

3) O motor vibra.

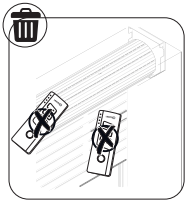

4) Todos os controlos remotos que já tenham aprendido o código do motor deixarão de controlar o motor.

CONFIGURAÇÃO DO TERCEIRO LIMITE

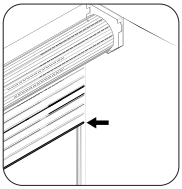

1) Posicione a persiana de acordo com o terceiro limite desejado.

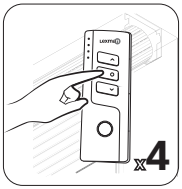

2) Depois de definir o limite superior e inferior. Prima quatro vezes o botão Stop do controlo remoto.



3) O motor vibra, o que significa que a posição de paragem está definida como terceiro limite.

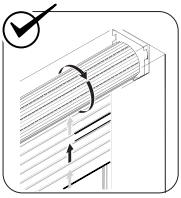

4) O terceiro limite intermédio está agora configurado.

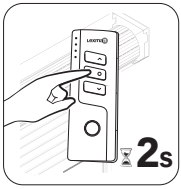

5) Pressione o botão de parar por 2S. O motor vai girar em direção ao terceiro limite.

REINICIALIZAÇÃO DO TERCEIRO LIMITE

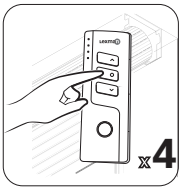

1) Prima quatro vezes o botão Stop do controlo remoto.



2) O motor vibra.

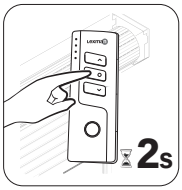

3) Pressione o botão de parar por 2S. O motor vai girar em direção ao terceiro limite.

Nota: 1 - O terceiro limite é também designado por limite intermédio e está disponível em qualquer posição entre o limite superior e o limite inferior.

2 - O terceiro limite é eliminado automaticamente se o limite superior/inferior for eliminado.

FUNÇÃO PASSO-A-PASSO

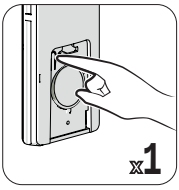

1) Prima uma vez o botão de emparelhamento.

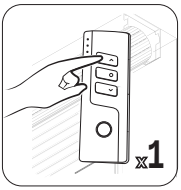

2) Prima uma vez o botão superior do controlo remoto.

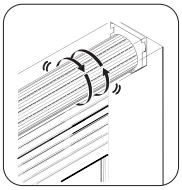

3) O motor vibra.

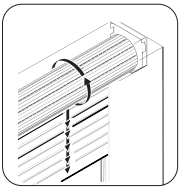

4) O motor funciona passo-a-passo.

Nota: Se o motor estiver a funcionar passo-a-passo, prima o botão para cima ou para baixo do controlo remoto durante 3 segundos. O motor funcionará de modo constante.

PT

SUPRESSÃO DA FUNÇÃO PASSO-A-PASSO

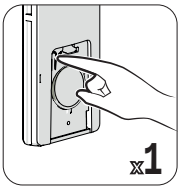

1) Prima uma vez o botão de emparelhamento.

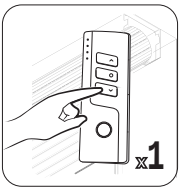

2) Prima uma vez o botão inferior do controlo remoto.

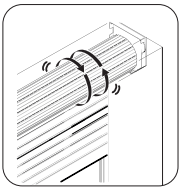

3) O motor vibra.

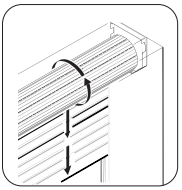

4) O motor funciona em modo contínuo.

PL 1. OSTRZEŻENIA/ SPECYFIKACJE TECHNICZNE

⚠ - Konfiguracja może nie powieść się z powodu zakłóceń sygnału. W takim przypadku należy zresetować urządzenie.
- Nie należy naciskać przycisków zbyt długo, jeśli poziom naładowania baterii jest niski. Przycisk należy naciskać przez około 0,5 s z przerwą 1 s. Jeśli bateria jest rozładowana, należy ją wymienić.
- Nie należy umieszczać go w wilgotnym środowisku.
- Dzieci muszą być nadzorowane, aby nie bawiły się urządzeniem.
- W przypadku jakichkolwiek wątpliwości dotyczących samodzielnej instalacji silnika, w celu uniknięcia ryzyka związanego z bezpieczeństwem, obrażeniami lub uszkodzeniami, zalecamy zlecenie instalacji produktu przez profesjonalistę.
- Nie pozwalaj dzieciom bawić się pilotem zdalnego sterowania. Pilota należy przechowywać w miejscu niedostępnym dla dzieci.
- Obserwować przesuwającą się roletę i nie pozwalaj zbliżać się osobom, dopóki roleta nie zostanie całkowicie zamknięta.
- Jeśli przewód zasilający jest uszkodzony, nie należy używać produktu i należy zlecić jego wymianę profesjonaliście.
- Połknięcie może prowadzić do oparzeń chemicznych, perforacji tkanek miękkich i śmierci. Poważne oparzenia mogą wystąpić w ciągu 2 godziny od połknięcia. Należy natychmiast skontaktować się z lekarzem.
-Przewód zasilający napędy do użytku na zewnątrz powinien być osłonięty polichloroprenem i nie być lżejszy niż zwykły przewód polietylenowy.
-OSTRZEŻENIE: Ważne instrukcje dotyczące bezpieczeństwa. Przestrzeganie tych instrukcji jest ważne dla bezpieczeństwa osób. Należy zachować te instrukcje.
-OSTRZEŻENIE: Ważne instrukcje dotyczące bezpieczeństwa. Należy przestrzegać wszystkich instrukcji, ponieważ nieprawidłowa instalacja może prowadzić do poważnych obrażeń.
-Nie używać, jeśli w pobliżu przeprowadzane są prace konserwacyjne, takie jak mycie okien.
-To urządzenie może być używane przez dzieci w wieku od 8 lat i starsze oraz osoby o ograniczonych zdolnościach fizycznych, sensorycznych lub umysłowych, lub nieposiadające doświadczenia i wiedzy, jeśli są one nadzorowane lub zostały poinstruowane w zakresie bezpiecznego korzystania z urządzenia i rozumieją związane z tym zagrożenia.
-Dzieci nie mogą bawić się urządzeniem.
-Urządzenie nie powinno być czyszczone ani konserwowane przez dzieci bez nadzoru.
-Należy często sprawdzać instalację pod kątem niewyważenia i oznak zużycia lub uszkodzenia linek, sprężyn i mocowań. Nie używać, jeśli konieczna jest naprawa lub regulacja.

PL

i **WAZNA UWAGA:**

silnik wyposazony jest w zabezpieczenie termiczne. W przypadku wielokrotnego ciagłego funkcjonowania, zabezpieczenie termiczne moze zostac aktywowane z powodu normalnego nagrzewania sie silnika. W takim przypadku silnik zatrzymuje sie i nie mozna nim sterowac ani w góre, ani w dół, dopóki jego temperatura wewnetrzna nie spadnie. Ten czas postoju, moze potrwac od kilku do kilkudziesieciu minut.

GWARANCJA

Ogólne warunki gwarancji producenta Adeo Services:

Firma Adeo Services oferuje gwarancję producenta na swoje produkty.

Zakres stosowania gwarancji producenta Adeo Services:

Produkty Adeo Services są projektowane i produkowane z myślą o wysokiej jakości i wydajności podczas normalnego użytkowania. Jeśli produkt okaże się niesprawny podczas okresu gwarancji w normalnych warunkach użytkowania, firma Adeo Services jest zobowiązana do jego naprawy lub wymiany.

Gwarancja firmy Adeo Services obejmuje naprawę lub wymianę (wedle uznania Adeo Services) urządzenia wprowadzonego do obrotu przez firmę Adeo Services, jeśli okaże się ono niesprawne z powodu wady materiałowej lub produkcyjnej w okresie gwarancji.

W przypadku braku dostępności części niezbędnej do poprawnego działania produktu firma Adeo Services zobowiązuje się do jej wymiany na część o równorzędnych parametrach i sprawności.

Skorzystanie z gwarancji nie uniemożliwia wykorzystania gwarancji prawnych przewidzianych w kodeksie cywilnym lub prawach konsumenta.

PL

Wyłączenia z gwarancji producenta Adeo Services:

Gwarancja producenta Adeo Services nie ma zastosowania w poniższych przypadkach: :

- Normalne zużycie produktu lub jego elementów.
- Przypadkowe uszkodzenia (związane z przewróceniem, uderzeniem lub nieprawidłowym ułożeniem produktu).
- Uszkodzenia produktu wynikające z użytkowania niezgodnie z informacjami przedstawionymi w instrukcji obsługi lub na opakowaniu (np. nieprawidłowe napięcie zasilania).
- Uszkodzenia spowodowane nieprzestrzeganiem zaleceń dotyczących konserwacji produktu.
- Uszkodzenia spowodowane czynnikami zewnętrznymi, np. uszkodzenia w transporcie, złe warunki atmosferyczne, przepięcia lub przerwy w dostawie prądu.
- Uszkodzenia kosmetyczne, takie jak rysy, zadrapania lub wgniecenia elementów z tworzywa sztucznego.
- Awarie spowodowane siłą wyższą (tzn. zdarzeniami poza kontrolą firmy Adeo Services, których nie można przewidzieć w momencie sprzedaży produktu lub których skutków nie da się uniknąć przy zastosowaniu odpowiednich środków) (np. klęski żywiołowe).
- Awarie spowodowane przez:
  - Niedbałe użytkowanie, nieprawidłową obsługę, niewłaściwe postępowanie lub lekkomyślne korzystanie z produktu.
  - Użytkowanie produktu niezgodnie z podręcznikiem obsługi.
  - Użytkowanie produktu do celów innych niż normalny użytek domowy w kraju zakupu.
  - Użytkowanie części, które nie zostały zamontowane lub założone zgodnie z instrukcją montażu Adeo Services.
  - Korzystanie z nieoryginalnych części i akcesoriów firmy Adeo Services.
  - Nieprawidłową instalację lub montaż
  - Naprawy lub modyfikacje wykonane przez osoby nieupoważnione przez firmę Adeo Services lub jej autoryzowanych przedstawicieli.

- Gwarancja utraci także ważność w przypadku usunięcia lub zniszczenia numeru seryjnego lub tabliczki znamionowej produktu (o ile produkt ma tabliczkę znamionową).
- Ponadto gwarancja utraci ważność, jeśli firma Adeo Services otrzyma od odpowiedniego organu publicznego informację o kradzieży produktu.

Jakie są warunki gwarancji?

Warunki gwarancji firmy Adeo Services:

- Gwarancja obowiązuje od daty zakupu (lub daty dostarczenia, jeśli jest późniejsza) produktu.
- Przed podjęciem jakichkolwiek czynności w ramach gwarancji konieczne jest przedstawienie dowodu dostawy/zakupu produktu. Należy pamiętać, że bez wspomnianego dowodu wszelkie prace będą podlegać wycenie, którą klient będzie musiał zaakceptować przed rozpoczęciem czynności. Prosimy o zachowanie dowodu zakupu lub dostawy.
- Wszelkie czynności będą przeprowadzane przez firmę Adeo Services lub zatwierdzonych usługodawców.
- Każda wymieniona część będzie stanowić własność firmy Adeo Services.
- Naprawa lub wymiana urządzenia w ramach gwarancji nie powoduje wydłużenia okresu gwarancji.
- Gwarancja nie uniemożliwia korzystania z gwarancji prawnych przewidzianych w kodeksie cywilnym lub prawach konsumenta.
- Aby skorzystać z gwarancji, należy skontaktować się z punktem, w którym zakupiono produkt.

Data wejścia gwarancji w życie:

Gwarancja firmy Adeo Services wchodzi w życie w dniu zakupu lub dostarczenia produktu, w zależności od tego, która data jest późniejsza.

Zasięg geograficzny gwarancji firmy Adeo Services:

Gwarancja obowiązuje w kraju zakupu produktu.

Gwarancja może utracić ważność w przypadku użytkowania produktu w kraju innym od tego, w którym dokonano zakupu. W takiej sytuacji należy skontaktować się z punktem sprzedaży w kraju zakupu produktu. Sprzedawca oceni indywidualnie każde zgłoszenie gwarancyjne.

Gwarancja firmy Adeo Services w przypadku odsprzedaży produktu:

W przypadku odsprzedaży produktu w okresie gwarancji nabywca zachowuje prawo do gwarancji, z zastrzeżeniem następujących warunków:

Konieczne jest przedstawienie oryginalnego dowodu zakupu produktu.

Konieczne jest przedstawienie dowodu prawidłowego działania produktu w momencie odsprzedaży.

Konieczne jest spełnienie warunków realizacji gwarancji przedstawionych w niniejszym dokumencie.

Niniejszym informujemy, że odsprzedaż produktu nie wpływa na okres gwarancji pozostały w dniu odsprzedaży. Tym samym nabywca odsprzedanego produktu może dochodzić roszczeń gwarancyjnych wobec firmy Adeo Services w okresie gwarancji pozostałym od dnia odsprzedaży.

Znamionowy moment obrotowy	Nm	50
Średnica osi wały/ rury	mm	60
Napięcie zasilania	V~	230
Moc silnika	Watts	244
Długość przewodu	Metry	2
Prędkość znamionowa	Rpm	13
Średnica korpusu silnika	mm	45
Długość korpusu	mm	600
Poziom hałasu w trakcie działania	dB	48
Maksymalne obciążenie	Kg	105
Zakres temperatur w warunkach pracy	°C	-20 / +40
Zakres wilgotności w warunkach pracy	RH	80% RH max
Pasmo częstotliwości podłączonego modułu	MHz	2405-2480
Pasmo częstotliwości pilota	MHz	433,075 -434,755
Moc fal radiowych emitowanych przez silnik	dBm	20
Moc radiowa emitowana przez pilota zdalnego sterowania	dBm	10
Typ baterii pilota zdalnego sterowania	CR2032	3V
Zasięg zdalnego sterowania (wolne pole)	Metry	40
Nominalny czas pracy	Minuty	4

2. DEMONTAŻ

Przed demontażem należy opuścić roletę i wyłączyć zasilanie.

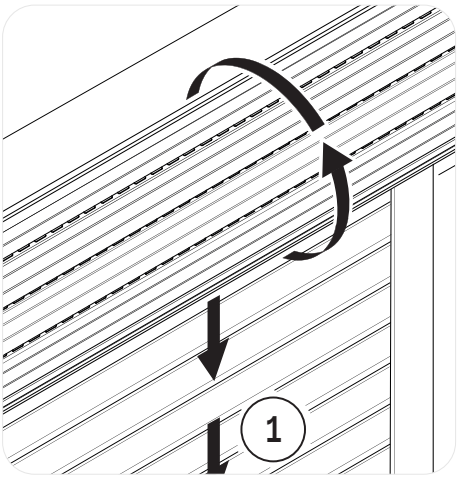

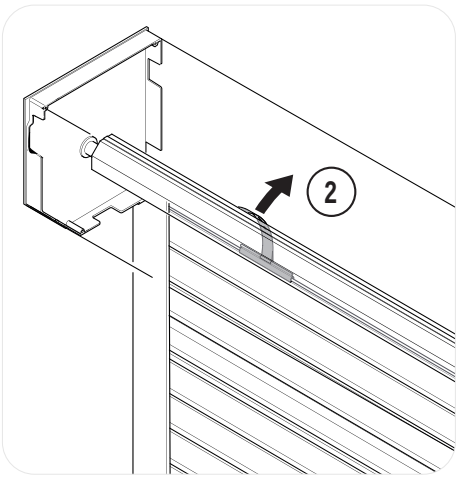

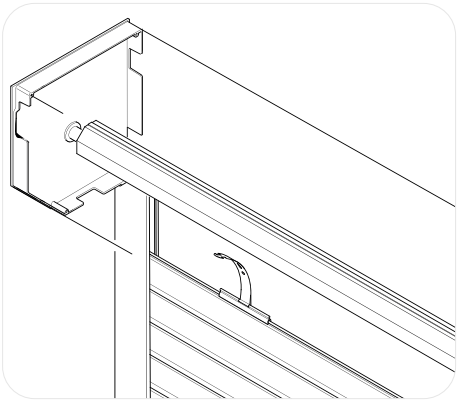

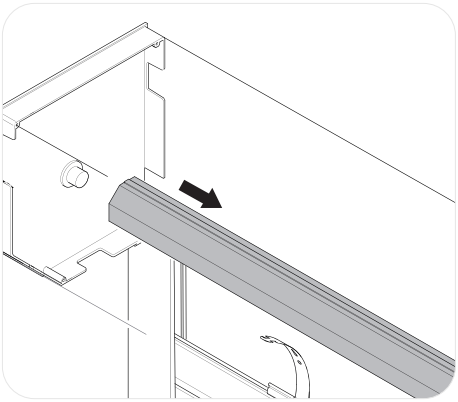

Podczas wymiany silnika należy zabezpieczyć przewód elektryczny, aby uniknąć jego uszkodzenia podczas wyjmowania i wkładania silnika do wału rolety.

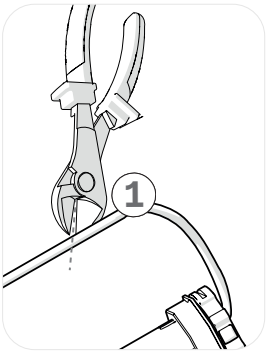

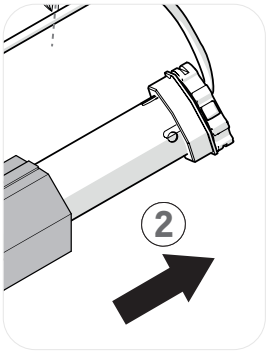

Ostrzeżenie: Nie zapomnij wyłączyć wyłącznika automatycznego przed wykonaniem tej czynności, ponieważ nieprzestrzeganie powyższego zalecenia może spowodować zagrożenie dla życia i zdrowia.

1 - Za pomocą szczypiec przeciąć kable wymienianego silnika lub odłączyć go, jeśli jest podłączony za pomocą złączy/przegubów.

2 - Całkowicie zdemontować stary silnik z wału, aby można było umieścić nowy silnik.

3. MOCOWANIE

Uwaga: Końcówki mocowania rolety mogą się różnić w zależności od modelu rolety. Ten model silnika nadaje się do płaskich końcówek lub z okrągłym końcem do 2,4 cm. Zobacz przykłady poniżej.

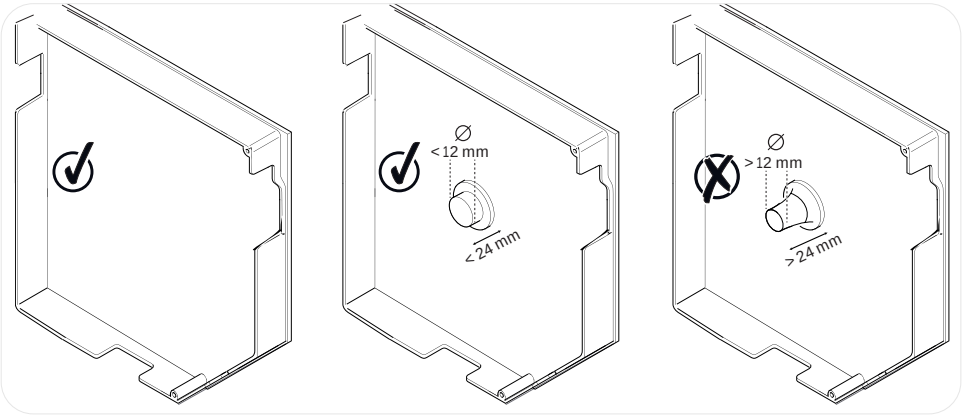

PL

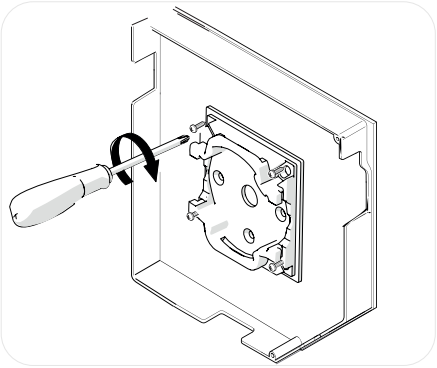

Za pomocą śrub zainstaluj wspornik montażowy przed zainstalowaniem silnika rolety (śruby montażowe nie są dołączone do zestawu, należy użyć odpowiednich śrub do danego rodzaju mocowania).

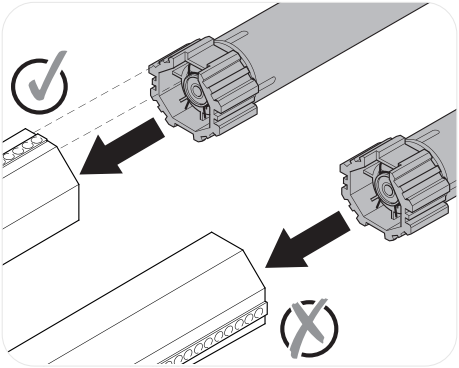

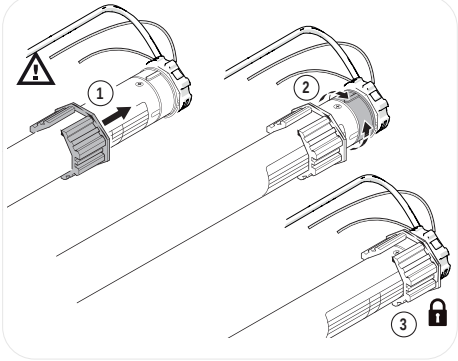

Uwaga: upewnij się, że wał rolety jest prawidłowo ustawiony, ponieważ musi znajdować się w osi z silnikiem elektrycznym, jak pokazano na powyższej ilustracji.

Wsuń silnik do końca w metalowy wał, ustawiając go tak, jak pokazano na powyższym przykładzie.

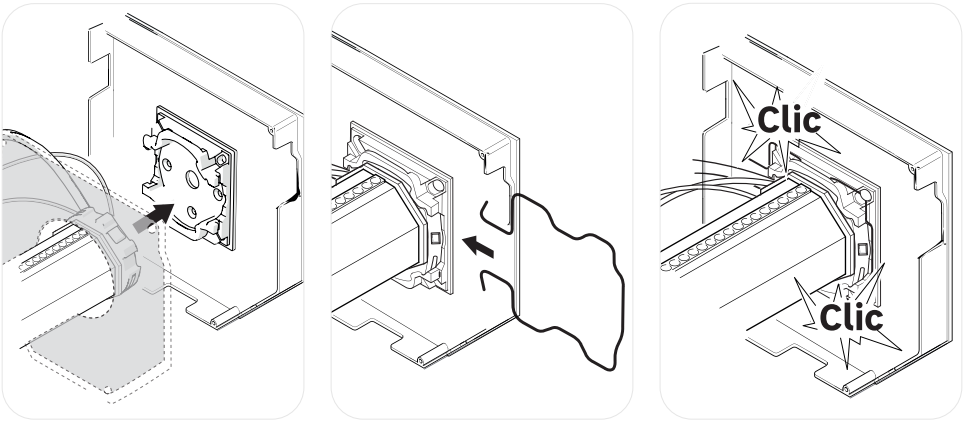

Włóż końcówkę produktu zawierającą kable zasilające i komunikacyjne do dostarczonej podstawy mocującej, a następnie włóż zacisk mocujący, aż usłyszysz kliknięcie.

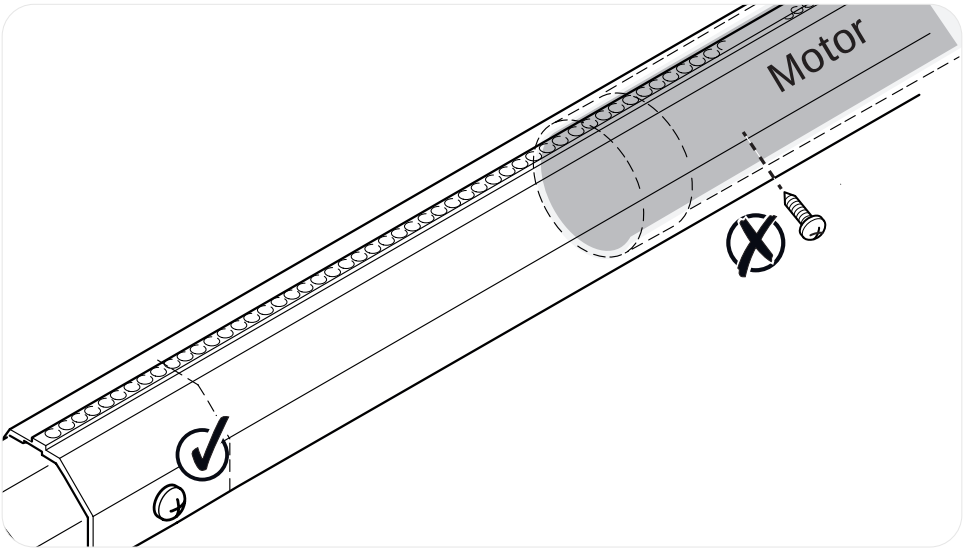

Uwaga: nie wkręcać wkrętów w oś rolety na całej długości, na której znajduje się silnik, aby uniknąć ryzyka uszkodzenia silnika i porażenia prądem.

Jeśli Twoja roleta funkcjonuje z rolką taśmową, przymocuj metalową oś do osi koła/koła pasowego, aby mogła poruszać się w górę i w dół.

4. POŁĄCZENIE ELEKTRYCZNE

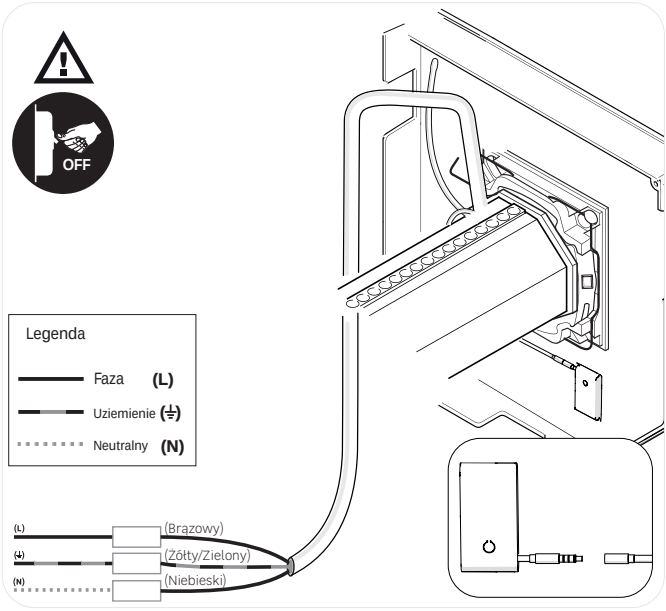

Ostrzeżenie: Nie zapomnij wyłączyć wyłącznika automatycznego przed wykonaniem tej czynności, ponieważ nieprzestrzeganie powyższego zalecenia może spowodować zagrożenie dla życia i zdrowia.

Wykonaj połączenia elektryczne zgodnie z poniższym schematem.

Aby ułatwić podłączenie elektryczne, można odłączyć moduł w celu podłączenia do box-a ENKI (Ⓑ) i podłączyć go ponownie.

Należy upewnić się, że przewód elektryczny dostarczony z silnikiem (200 cm) jest wystarczająco długi, aby dotrzeć do punktu zasilania sieciowego.

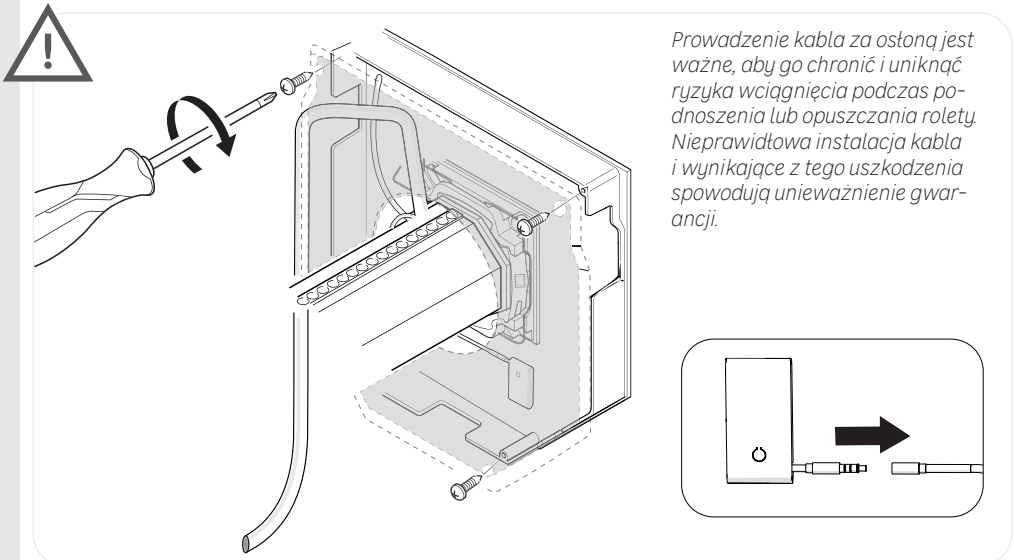

Prowadzenie kabla za osłoną jest ważne, aby go chronić i uniknąć ryzyka wciągnięcia podczas podnoszenia lub opuszczania rolety. Nieprawidłowa instalacja kabla i wynikające z tego uszkodzenia spowodują unieważnienie gwarancji.

Przewody elektryczne, antenę i nadajnik należy przeprowadzić wewnątrz płytki (osłony) dostępnej na rolecie, a następnie przymocować je śrubami.

(Istniejąca płyta w obudowie, niedostarczona w tym zestawie silnika).

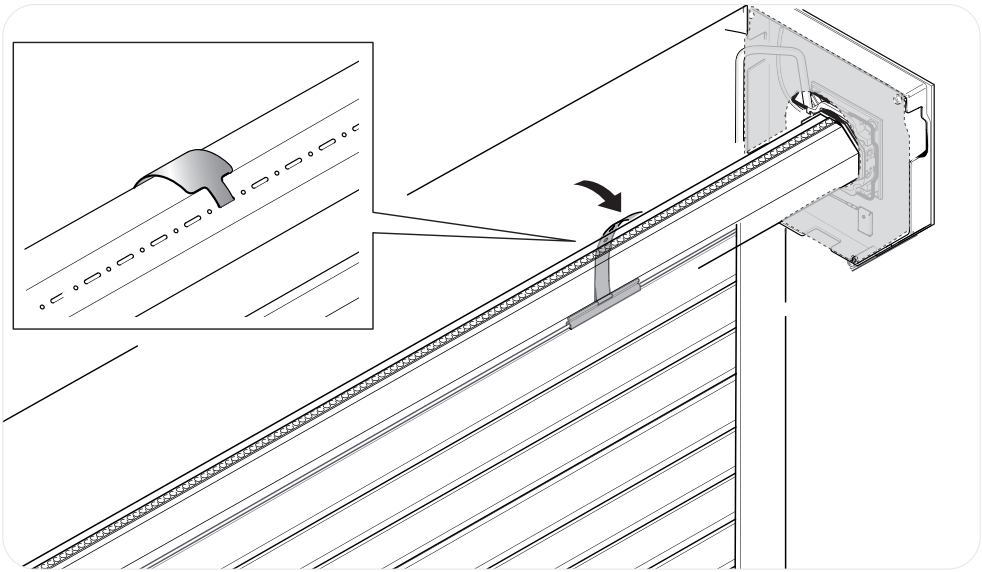

Przymocuj lamele żaluzji do osi, przestrzegając odległości, jakie były przed demontażem.

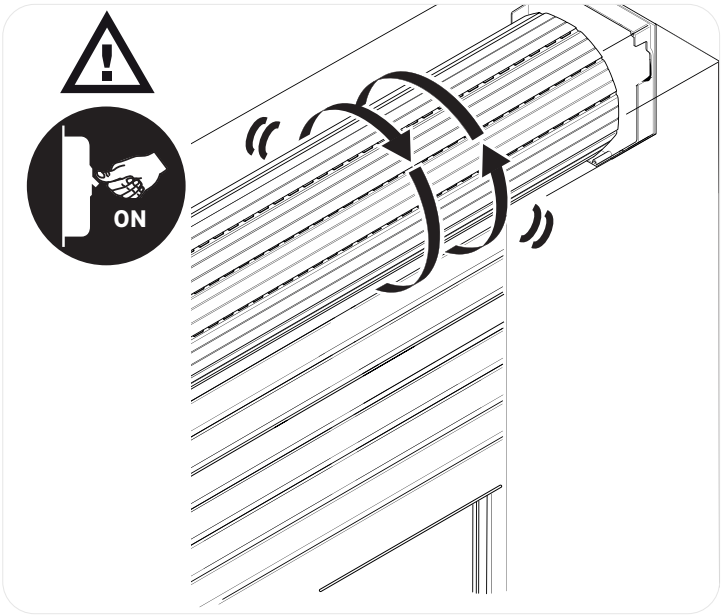

Sprawdzić, czy podłączenie zostało wykonane prawidłowo. Nieprawidłowe podłączenie może spowodować, że silnik nie będzie działał, a poprzedni etap nie zostanie wykonany.

Dalszy ciąg podłączenia elektryczne. Włącz wyłącznik automatyczny, a silnik wykona niewielki ruch tam i z powrotem.

Przy pomocy pilota zdalnego sterowania lub aplikacji ENKI ustawić silnik w dolnej pozycji.

Sparuj silnik z aplikacją ENKI lub pilotem zdalnego sterowania zgodnie z poniższymi instrukcjami:

WAŻNE: ten produkt wymaga box-a ENKI lub ENKI Connect do zintegrowania z aplikacją ENKI. Upewnij się, że masz w domu sparowaną skrzynkę.

Można go również używać niezależnie za pomocą pilota zdalnego sterowania.

5. ROZPOCZĘCIE PRACY Z APLIKACJĄ ENKI

Upewnij sie, ze router internetowy Wi-Fi pracuje z czestotliwoscia 2,4 GHz.

Etap 1

Uruchom aplikacje ENKI i zaloguj sie.

Etap 2

W zakładce “moje obiekty”, kliknij na przycisk “+”

PL

Etap 3

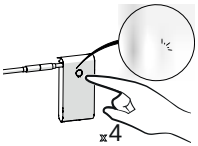

Naciśnij przycisk modułu cztery razy, kontrolka zacznie szybko migać. Wskazuje to, że silnik wchodzi w stan dopasowania. Kontrolka zniknie po zakończeniu dopasowywania modułu.

Etap 4

Postepuj zgodnie z instrukcjami opisanymi na kolejnych ekranach aplikacji.
Aplikacja ENKI App automatycznie rozpozna Twój obiekt.

works with enki

ANDROID APP ON Google play

Download on the App Store

works with enki

works with alexa

works with Google Home

Amazon, Alexa i wszystkie powiązane logo są znakami towarowymi Amazon.com, Inc. lub jej podmiotów stowarzyszonych. Google i logo Google są znakami towarowymi Google Inc.

6. MOCOWANIE PILOTA ZDALNEGO STEROWANIA

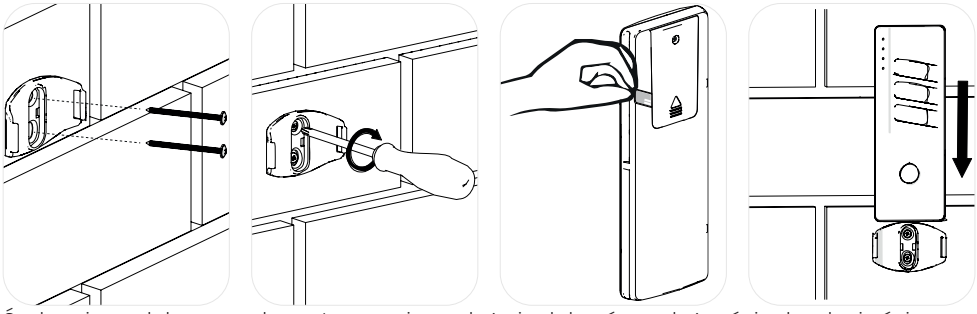

Śruby nie są dołączone do zestawu, więc należy je dobrać w zależności od rodzaju ściany, na której zostanie zawieszony.
Zdejmij plastikową zakładkę, aby używać pilota zdalnego sterowania.

6.1 WYMIANA BATERII

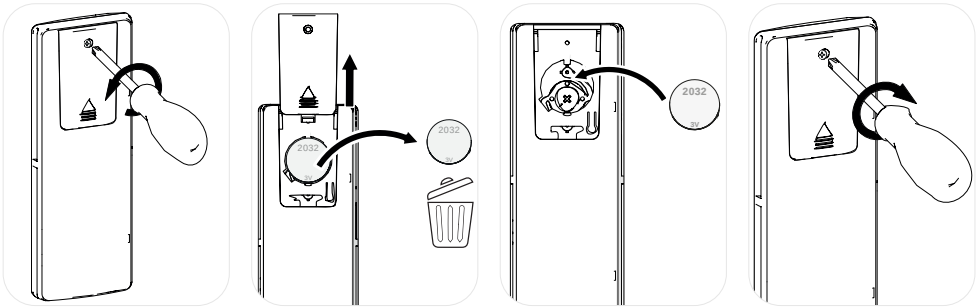

Za pomocą śrubokręta krzyżakowego zdejmij pokrywę baterii, wymień starą baterię na baterię tego samego typu, nasuń pokrywę, a następnie przykręć ją.



Uwaga: Czynność ta nie może być wykonywana w obecności dzieci, które mogłyby połknąć baterię.

7. URUCHOMIENIE ZA POMOCĄ PILOTA ZDALNEGO STEROWANIA

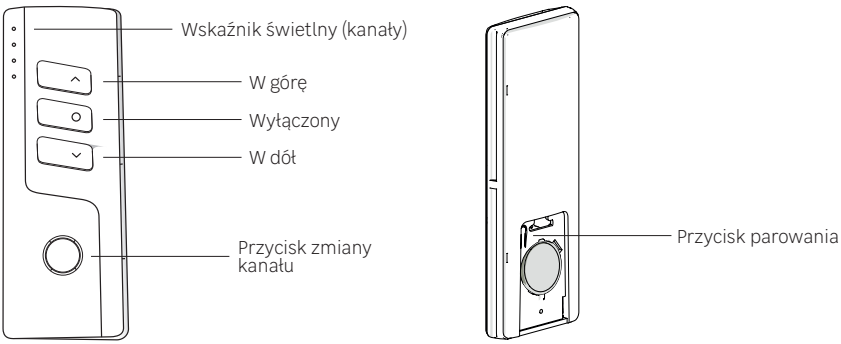

PAROWANIE PILOTA ZDALNEGO STEROWANIA

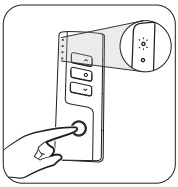

1) Naciśnij przycisk zmiany kanału. Wybierz żądany kanał, a odpowiedni wskaźnik się zaświeci.

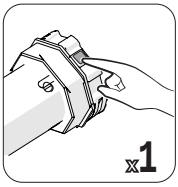

2) Naciśnij raz przycisk na głowicy silnika.



3) Naciśnij raz przycisk parowania.



4) Silnik za wibruje.

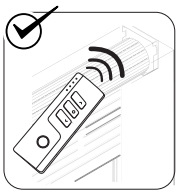

5) Silnikiem można sterować za pomocą pilota zdalnego sterowania.

Uwaga: można połączyć i sterować maksymalnie 8 roletami na danym kanale zdalnego sterowania.

PL

Opuść roletę i potwierdź/zakończ ustawianie dolnego ogranicznika.

REGULACJA DOLNEGO LIMITU

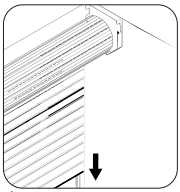

1) Ustaw roletę w pozycji zgodnie z wybranym dolnym limitem.

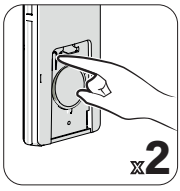

2) Naciśnij dwukrotnie przycisk parowania.

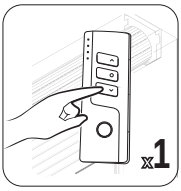

3) Naciśnij raz przycisk „w dół" na pilocie zdalnego sterowania.



4) Silnik za wibruje.

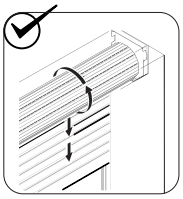

5) Ustawiony został dolny limit.

Podnieś roletę do górnego położenia (za pomocą aplikacji ENKI lub pilota zdalnego sterowania), aby wyregulować górny ogranicznik.

USTAWIANIE GÓRNEGO LIMITU

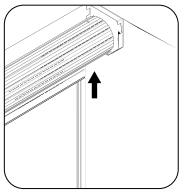

1) Ustaw roletę w pozycji zgodnie z wybraną górnym limitem.



2) Naciśnij dwukrotnie przycisk parowania.

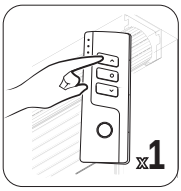

3) Naciśnij raz przycisk „w górę" na pilocie zdalnego sterowania.

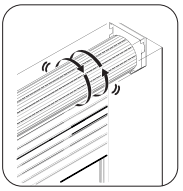

4) Silnik za wibruje.

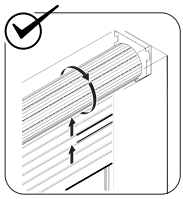

5) Ustawiony został górny limit.

Silnik rolety został zainstalowany z podstawowymi ustawieniami. W przypadku innych ustawień postępuj zgodnie z poniższymi instrukcjami:

USUNIĘCIE GÓRNEGO LIMITU

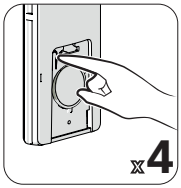

1) Naciśnij przycisk parowania cztery razy.

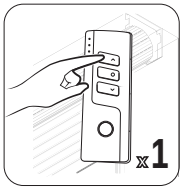

2) Naciśnij raz przycisk «w górę»na pilocie.



3) Silnik za wibruje.

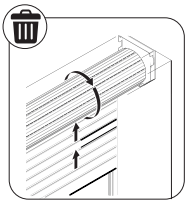

4) Górny limit został usunięty.

USUNIĘCIE DOLNEGO LIMITU

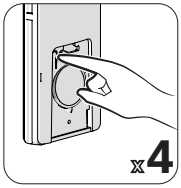

1) Naciśnij przycisk parowania cztery razy.

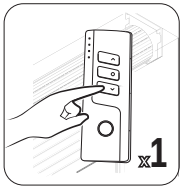

2) Naciśnij raz przycisk «w dół»na pilocie.

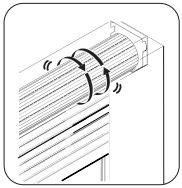

3) Silnik za wibruje.

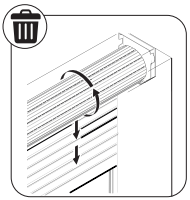

4) Dolny limit został usunięty.

PL

KOPIOWANIE KODU



PILOT ZDALNEGO STEROWANIA ZOSTAŁ SPAROWANY



1) Naciśnij ośmiokrotnie przycisk parowania.



NOWY PILOT ZDALNEGO STEROWANIA

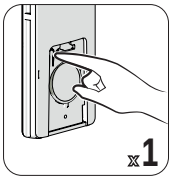

2) Naciśnij raz przycisk parowania.



3) Silnik za wibruje.

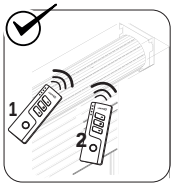

4) Oba piloty zdalnego sterowania mogą sterować silnikiem.

USTAWIENIE ZMIANY KIERUNKU



1) Naciśnij przycisk parowania sześć razy.

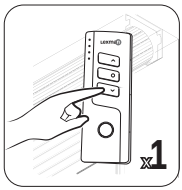

2) Naciśnij raz przycisk «w dół» na pilocie.



3) Silnik za wibruje.

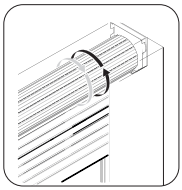

4) Kierunek silnika zostanie zmieniony.

USUNIĘCIE PILOTA ZDALNEGO STEROWANIA

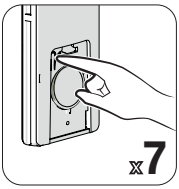

1) Naciśnij siedem razy przycisk parowania.

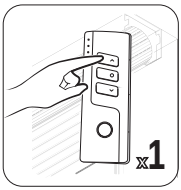

2) Naciśnij raz przycisk «w górę» na pilocie zdalnego sterowania.



3) Silnik za wibruje.



4) Bieżący pilot zdalnego sterowania zostanie usunięty, ale drugi pilot zdalnego sterowania będzie nadal funkcjonować, jeśli został już sparowany z drugim pilotem zdalnego sterowania.

USUNIĘCIE WSZYSTKICH PILOTÓW ZDALNEGO STEROWANIA



1) Naciśnij przycisk parowania sześć razy.

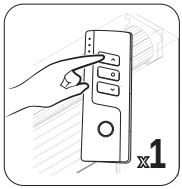

2) Naciśnij raz przycisk „w górę" na pilocie zdalnego sterowania.



3) Silnik za wibruje.

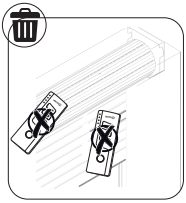

4) Wszystkie piloty zdalnego sterowania, które już nauczyły się kodu silnika, nie będą już sterować silnikiem.

TRZECI LIMIT

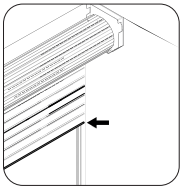

1) Ustaw roletę zgodnie z żądanym trzecim limitem.

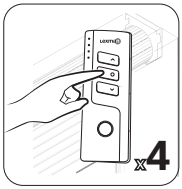

2) Po ustawieniu górnego i dolnego limitu. Naciśnij czterokrotnie przycisk Stop/ zatrzymania na pilocie zdalnego sterowania.



3) Silnik za wibruje.

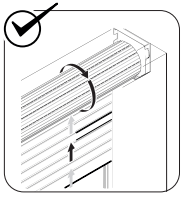

4) Ustawiony jest trzeci limit pośredni.

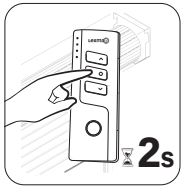

5) Naciśnij przycisk zatrzymania/ stop na pilocie zdalnego sterowania przez 2 sekundy, a silnik obróci się do trzeciego limitu..

RESETOWANIE TRZECIEGO LIMITU



1) Naciśnij czterokrotnie przycisk Stop na pilocie zdalnego sterowania.

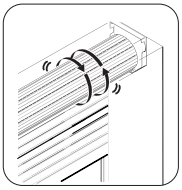

2) Silnik za wibruje.

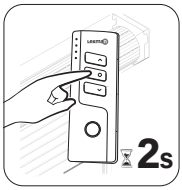

3) Naciśnij przycisk zatrzymania/ stop na pilocie zdalnego sterowania przez 2 sekundy, a silnik obróci się do trzeciego limitu..

Uwaga: 1- Trzeci limit jest również nazywany limitem pośrednim i jest dostępny w dowolnej pozycji między limitem górnym a dolnym.

2- Trzeci limit jest usuwany automatycznie po usunięciu limitu górnego/ dolnego.

FUNKCJA KROK PO KROKU

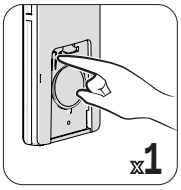

1) Naciśnij raz przycisk parowania.

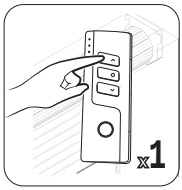

2) Naciśnij raz przycisk «w górę» na pilocie.



3) Silnik za wibruje.

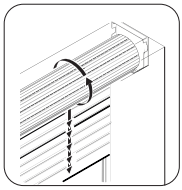

4) Silnik będzie obracał się krok po kroku.

Uwaga: Jeśli silnik pracuje krok po kroku, naciśnij przycisk pilota «w górę» lub «w dół» i przytrzymaj go przez 3 sekundy. Silnik będzie pracował płynnie.

USUWANIE FUNKCJI KROK PO KROKU

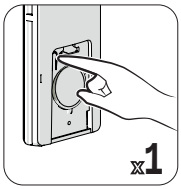

1) Naciśnij jednokrotnie przycisk parowania.

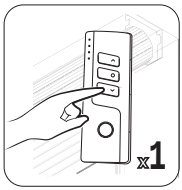

2) Naciśnij jednokrotnie raz przycisk w dół na pilocie.

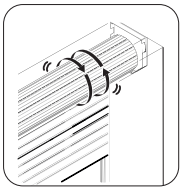

3) Silnik za wibruje.

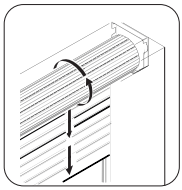

4) Silnik będzie pracował w sposób ciągły.

PL

RO 1. AVERTISMENT / SPECIFICAȚII TEHNICE

⚠ - Reglajul poate eșua din cauza interferenței semnalului. Dacă da, vă rugăm să resetați.
- Vă rugăm să nu apăsați butoanele prea mult timp în cazul în care bateria este descărcată. Apăsarea butonului ar trebui să fie de aproximativ 0,5 s cu intervalul de 1 s. Dacă bateria este descărcată, înlocuiți bateria.
- Vă rugăm să nu o lăsați într-un loc umed.
- Copiii trebuie supraveghiați pentru a vă asigura că nu se joacă cu aparatul.
- Dacă aveți îndoieli cu privire la instalarea dvs. a motorului, pentru a evita orice risc de siguranță, rănire sau deteriorare, vă recomandăm să instalați produsul de către un profesionist.
- Nu lăsați copiii să se joace cu telecomanda. Nu lăsați telecomanda la îndemâna copiilor.
- Supravegheați oblonul în mișcare și țineți oamenii departe până când oblonul este complet închis;
- Dacă cablul de alimentare este deteriorat, nu mai utilizați produsul și solicitați intervenția unui profesionist pentru a-l înlocui.
- Înghițirea poate duce la arsuri chimice, la perforarea țesuturilor moi și la deces. Arsurile grave pot apărea în decurs de 2 ore de la ingestie. Solicitați imediat asistență medicală.
-Cablul de alimentare al unităților pentru utilizare în exterior trebuie să fie învelit în policloropren și să nu fie mai ușor decât poli obișnuit.
-AVERTISMENT: Instrucțiuni de siguranță importante. Este important pentru siguranța persoanelor să respectați aceste instrucțiuni. Păstrați aceste instrucțiuni.
-AVERTISMENT: Instrucțiuni de siguranță importante. Respectați toate instrucțiunile, deoarece instalarea incorectă poate duce la răniri grave.
-Nu operați atunci când în apropiere se efectuează lucrări de întreținere, cum ar fi curățarea ferestrelor.
-Acest aparat poate fi utilizat de copii cu vârsta minimă de 8 ani și de persoane cu capacități fizice senzoriale sau mentale reduse sau cu lipsă de experiență și cunoștințe, dacă au fost supravegheate sau instruite cu privire la utilizarea aparatului în condiții de siguranță și dacă înțeleg pericolele implicate.
-Copiii nu trebuie să se joace cu aparatul.
-Curățarea și întreținerea de către utilizator nu trebuie să fie efectuate de către copii fără supraveghere.
-Examinați frecvent instalația pentru instabilitate și semne de uzură sau deteriorare a cablurilor, arcurilor și dispozitivelor de fixare. Nu utilizați dacă sunt necesare reparații sau reglaje.

RO

i **OBSERVAȚIE IMPORTANTĂ:**

motorul este echipat cu un dispozitiv de protecÅie termica. În cazul unor utilizari repetate, dispozitivul de protecÅie termica se poate declanÉa din cauza Încălzirii normale a motorului. In acest caz, motorul se oprește si nu poate fi comandat nici pentru urcare, nici pentru coborâre, pâna când temperatura sa interna coboara. Acest timpde aÉteptare poate sa dureze de la câteva minute pâna la mai multe zeci de minute.

GARANȚIE

Condiții generale ale garanției producătorului Adeo Service:

Adeo Services oferă o garanție de producător pentru produsele sale.

Domeniul de aplicare a garanției producătorului Adeo Services:

Produsele Adeo Services sunt concepute și construite pentru a oferi performanțe de calitate, în condițiile unei utilizări normale. Dacă un produs se dovedește a fi defectuos în timpul perioadei de garanție, în condițiile utilizării normale, Adeo Services se obligă să repare sau să înlocuiască respectivul produs.

Garanția producătorului Adeo Services acoperă (la libera alegere a acestuia) fie repararea, fie înlocuirea aparatului dumneavoastră comercializat de către Adeo Services, în cazul în care aparatul se dovedește a fi defectuos, din cauza unui defect material sau de fabricație, pe durata perioadei de garanție.

În cazul în care piesa necesară pentru buna funcționare a produsului nu este disponibilă, Adeo Services se obligă să o înlocuiască cu o piesă cu caracteristici și performanțe echivalente.

Beneficierea de această garanție nu afectează exercitarea drepturilor dumneavoastră în temeiul garanțiilor legale prevăzute de Codul civil și de legislația cu privire la drepturile consumatorului.

Situații excluse din garanția producătorului Adeo Services:

Garanția producătorului Adeo Services nu se aplică în situațiile enumerate mai jos: :

- Uzura normală a produsului și a componentelor acestuia.
- Deteriorarea accidentală a produsului (în urma căderii, a unui șoc sau a amplasării greșite)
- Deteriorarea cauzată de utilizarea care nu respectă informațiile prezentate în manualul de utilizare și/sau pe ambalaj (de exemplu, o tensiune de alimentare incorectă).
- Deteriorarea ca urmare a nerespectării recomandărilor de întreținere a produsului.
- Deteriorarea cauzată de alți factori, cum ar fi transportul. intemperiile, panele de electricitate sau supratensiunea rețelei electrice.
- Deteriorări de ordin estetic, incluzând, dar fără a se limita la: zgârieturi, deteriorarea sau ruperea componentelor de plastic.
- Deteriorarea cauzată de factori de forță majoră: eveniment care nu poate fi controlat de către Adeo Services, imprevizibil la momentul vânzării produsului și ale cărui efecte nu au putut fi evitate prin măsuri adecvate (de exemplu, catastrofe naturale).
- Deteriorarea cauzată de:
  - O utilizare neglijentă, o utilizare incorectă, manipularea greșită sau utilizarea incorectă a produsului
  - o utilizare care nu respectă instrucțiunile din manualul de utilizare a produsului
  - Utilizarea produsului în alte scopuri decât cele domestice obișnuite în țara de cumpărare a produsului.
  - Utilizarea unor piese care nu sunt asamblate sau instalate conform instrucțiunilor de montaj Adeo Services.
  - Utilizarea unor piese și accesorii care nu reprezintă componente originale Adeo Services.
  - Instalarea sau montarea defectuoasă
  - Reparații sau modificări efectuate de către alte părți decât cele autorizate de Adeo Services sau agenții săi autorizați.
- Garanția nu este valabilă nici în cazul în care numărul de serie sau plăcuța de identificare a produsului (dacă produsul are o plăcuță de identificare) au fost îndepărtate sau distruse.

- Dacă Adeo Services primește din partea autorităților competente informații care indică faptul că produsul a fost furat.

Cum funcționează concret garanția?

Condițiile de aplicare pentru Garanția producătorului Adeo Services sunt următoarele:

- Garanția este valabilă din data cumpărării (sau data livrării, dacă acesta este ulterioară).
- Este important să aveți la dispoziție un document care atestă livrarea/cumpărarea produsului, înainte de a efectua orice intervenție asupra echipamentului aflat în garanție. Vă rugăm să țineți cont de faptul că, în lipsa unui astfel de document, pentru orice lucrarea efectuată se va emite un deviz care trebuie acceptat de către client. Vă rugăm să păstrați chitanța de cumpărare sau bonul de livrare.
- Toate intervențiile vor fi efectuate de Adeo Services sau de agenții autorizați de acesta.
- Orice piesă înlocuită devine proprietatea Adeo Services.
- Repararea sau înlocuirea aparatului sub garanție nu prelungește perioada de garanție a acestuia.
- Această garanție nu afectează exercitarea drepturilor dumneavoastră cu privire la garanțiile legale prevăzute de Codul civil și de legislația cu privire la drepturile consumatorului.
- Pentru a beneficia de această garanție, trebuie să vă adresați vânzătorului de la care ați cumpărat produsul.

Data de intrare în vigoare a garanției:

Garanția Adeo Services intră în vigoare de la data livrării sau cumpărării produsului, ținând cont de data cea mai recentă dintre acestea.

RO

Perimetrul geografic de valabilitate a garanției Adeo Services:

Garanția este valabilă pe teritoriul țării de unde a fost cumpărat produsul.

Dacă utilizați aparatul în altă țară decât cea de unde l-ați cumpărat, este posibil să pierdeți această garanție. În acest caz, vă rugăm să consultați magazinul din țara de unde ați cumpărat produsul, care va analiza cererea dumneavoastră de garanție.

Ce se întâmplă cu garanția de producător Adeo Services în cazul revânzării produsului:

În cazul revânzării produsului în timpul perioadei de garanție, garanția de producător rămâne valabilă în beneficiul cumpărătorului și poate fi solicitată de acesta, cu următoarele condiții:

Trebuie prezentat documentul inițial de cumpărare a produsului,

Trebuie făcută dovada bunei funcționări a produsului în momentul revânzării,

Trebuie întrunite condițiile generale de aplicare a garanției expuse în acest document.

Se precizează că revânzarea produsului nu are nicio influență asupra perioadei de garanție restante la data revânzării. Astfel, cumpărătorul produsului revândut poate solicita garanția Adeo Services, în limita perioadei de garanție restante la data revânzării.

Cuplu nominal	Nm	50
Diametrul axului tubului	mm	60
Tensiunea de alimentare	V~	230
Putere motor	Watts	244
Lungime fir	Metri	2
Viteza nominală	Rpm	13
Diametrul corpului motor	mm	45
Lungimea corpului principal	mm	600
Nivel sonor în mișcare	dB	48
Sarcina maximă	Kg	105
Interval de temperatură în condiții de funcționare	°C	-20 / +40
Interval de umiditate în condiții de funcționare	RH	80% RH max
Banda de frecvență a modulului conectat	MHz	2405-2480
Banda de frecvență a telecomenzii	MHz	433,075 -434,755
Putere radio emisă asupra motorului	dBm	20
Putere radio emisă asupra telecomenzii	dBm	10
Tip baterie pentru telecomandă	CR2032	3V
Raza de acțiune a telecomenzii (în câmp liber)	Metri	40
Durata nominală de funcționare	Minute	4

2. DEMONTARE

Coborâți oblonul apoi opriți curentul înainte de orice acțiune de demontare.

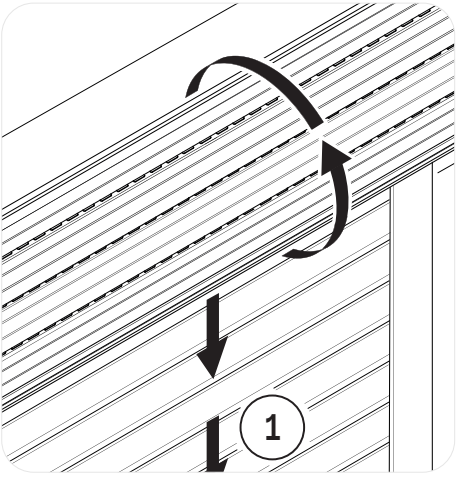

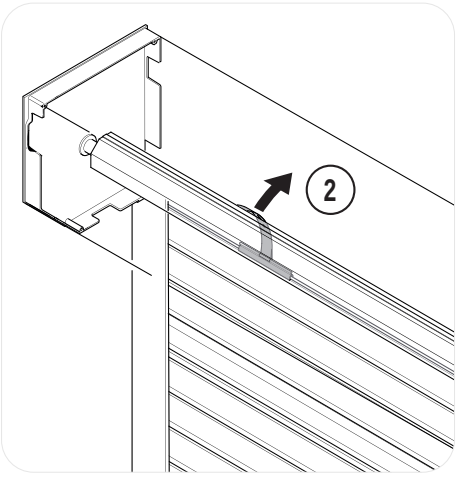

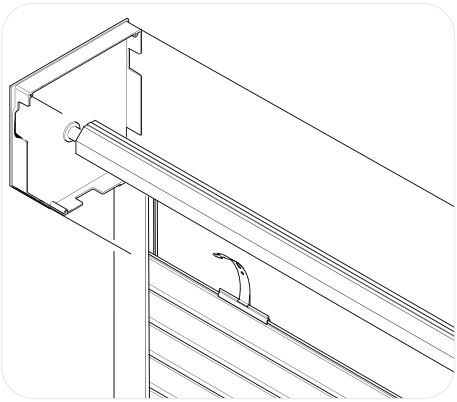

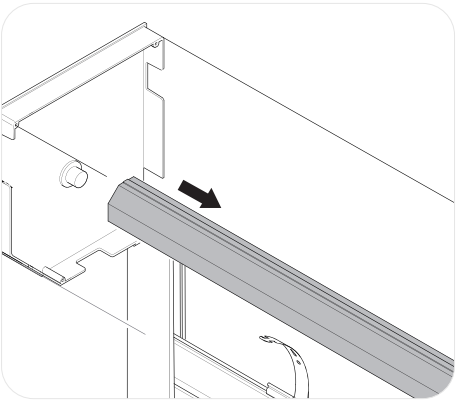

La inlocuirea motorului, in timpul demontarii si introducerii motorului in axa oblonului, aveti grija sa protejati cablul electric pentru a evita deteriorarea acestuia.

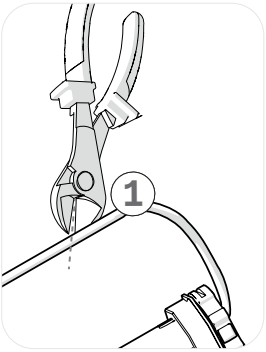

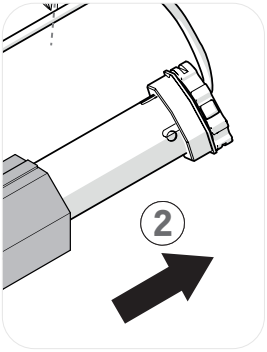

Atenție: Nu uitați să opriți întrerupătorul înainte de a efectua acest pas, nerespectarea recomandării de mai sus poate duce la riscuri pentru viață și integritatea fizică.

1 - Cu ajutorul unui clește, tăiați cablurile motorului de înlocuit sau deconectați-l dacă este conectat prin conectori/ joncțiuni.

2 - Scoateți complet motorul curent de pe axă pentru a putea poziționa noul motor.

3. FIXARE

Atentie: Capetele de fixare a oblonului pot fi diferite in functie de modelul de rulou. Acest model de motor este potrivit pentru capete plate sau cu un capăt circular de până la 2,4 cm. Conform exemplelor de mai jos.

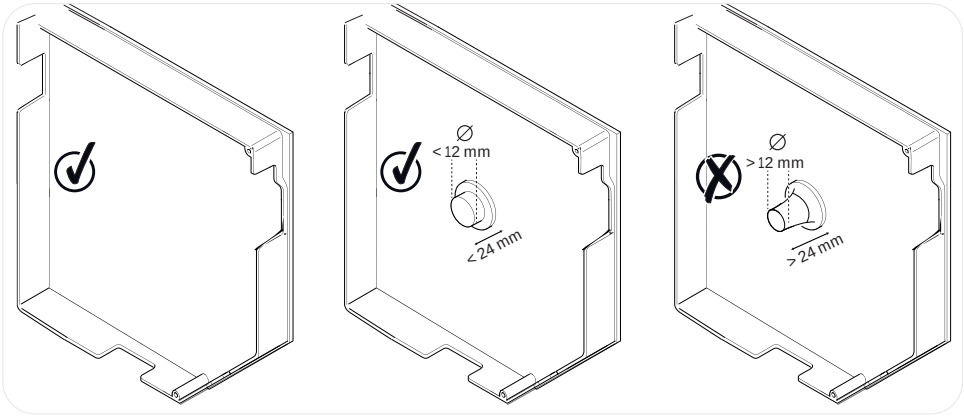

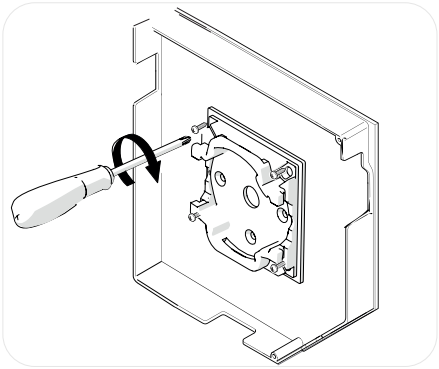

Folosind șuruburi, instalați suportul de montare înainte de a instala motorul oblonului rulant. (Șuruburile de montare nu sunt incluse, vă rugăm să utilizați șuruburile potrivite pentru tipul dvs. de montare.)

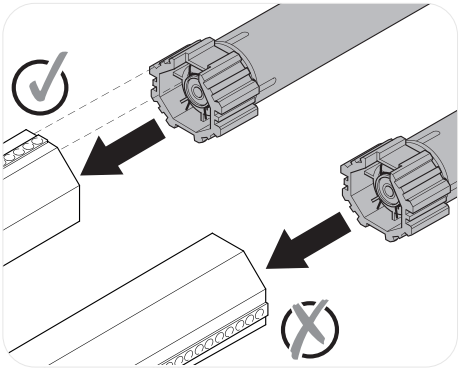

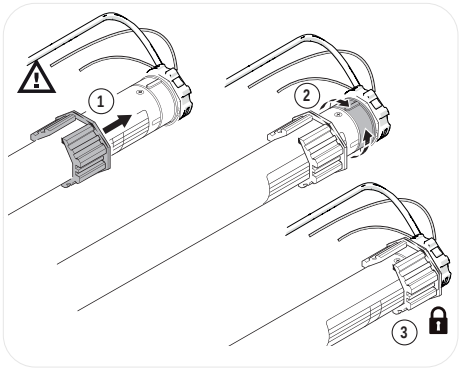

Atentie: respectati pozitionarea axei oblonului, acesta trebuie aliniat cu motorul electric, asa cum se vede in ilustratia de mai sus.

Introduceți complet motorul în axul metalic, aliniindu-l folosind exemplul de mai sus.

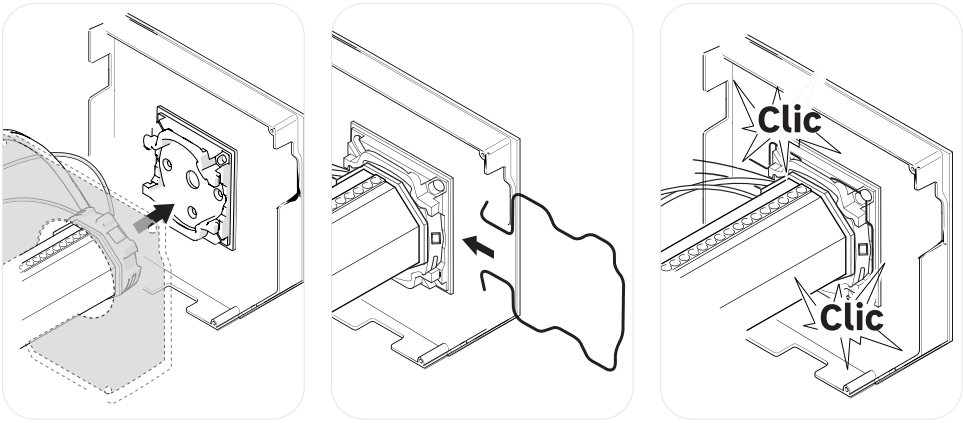

Introduceți capătul produsului care conține cablurile de alimentare și de comunicație în baza de montare furnizată, apoi introduceți clema de fixare până când auziți un clic.

RO

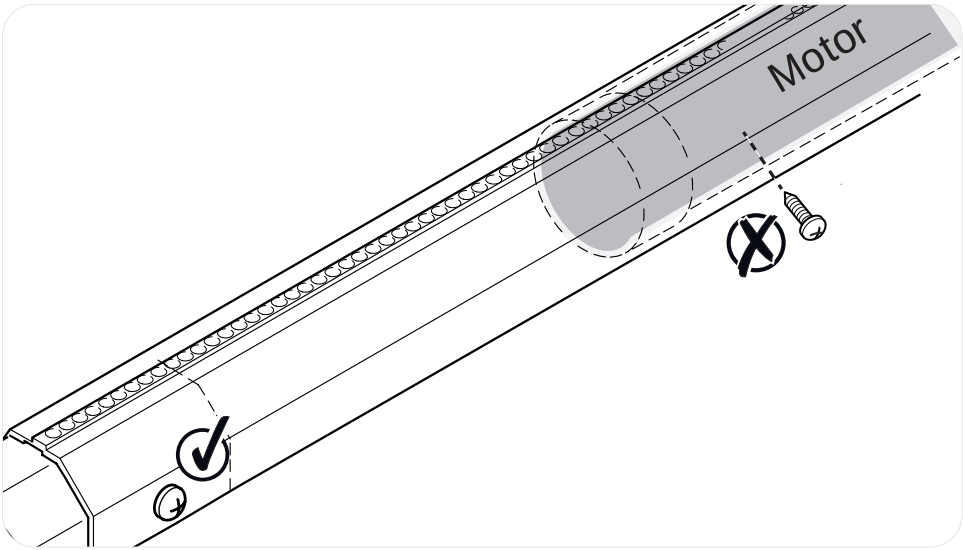

Atenție: nu înșurubați șuruburi în axa oblonului pe toată lungimea unde se află motorul pentru a evita orice risc de deteriorare a motorului și risc electric.

Dacă obturatorul dvs. se bazează pe un rulou cu chingi, atașați axa metalică la axa roții/ scripetelui, astfel încât să se poată mișca în sus și în jos.

4. RACORD ELECTRIC

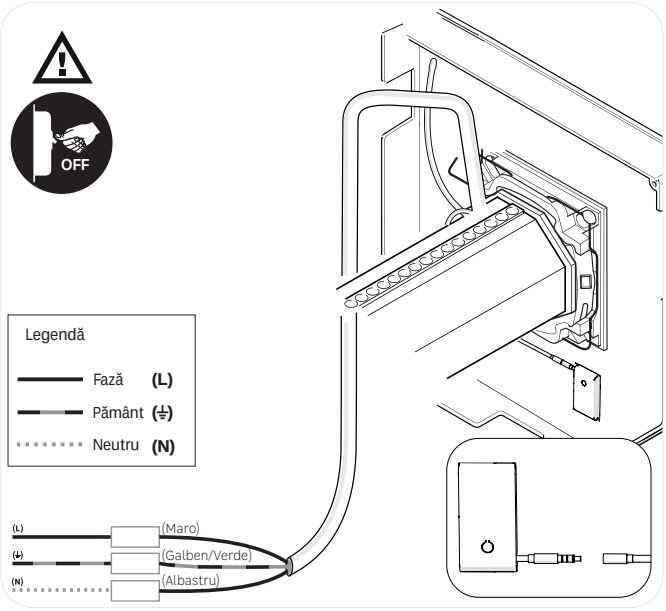

Atenție: Nu uitați să opriți întrerupătorul înainte de a efectua acest pas, nerespectarea recomandării de mai sus poate duce la riscuri pentru viață și integritatea fizică.

Efectuați racordul electric folosindu-vă de schema următoare.

Pentru a vă facilita conectarea electrică, puteți deconecta modulul pentru conectarea la modemul ENKI (Ⓑ) și reconectați-l.

RO

Aveți grijă ca lungimea cablului electric furnizat împreună cu motorul (200 cm) să poată ajunge la priza de alimentare.

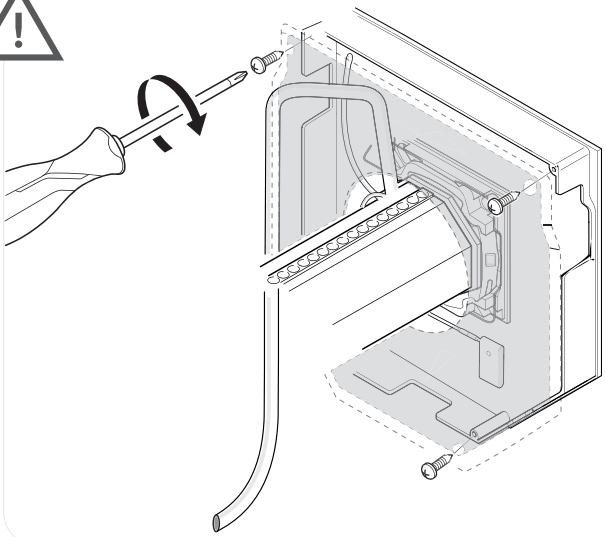

Trecerea cablurilor în spatele capacului este importantă pentru ca aceasta să fie protejată și să evite orice risc de încurcare la ridicarea și coborârea oblonului. Instalarea necorespunzătoare a cablului și, prin urmare, deteriorarea acestuia reprezintă o excludere a garanției.

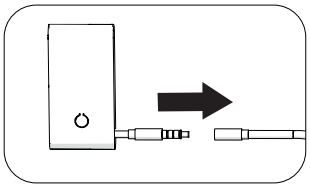

Vă rugăm să treceți cablurile electrice, antena și emițătorul în interiorul plăcii (capac) disponibilă pe oblonul dvs., apoi fixați-le cu șuruburi.

(Plăcuță existentă în cutie. Nu este furnizată în acest kit de motor.)

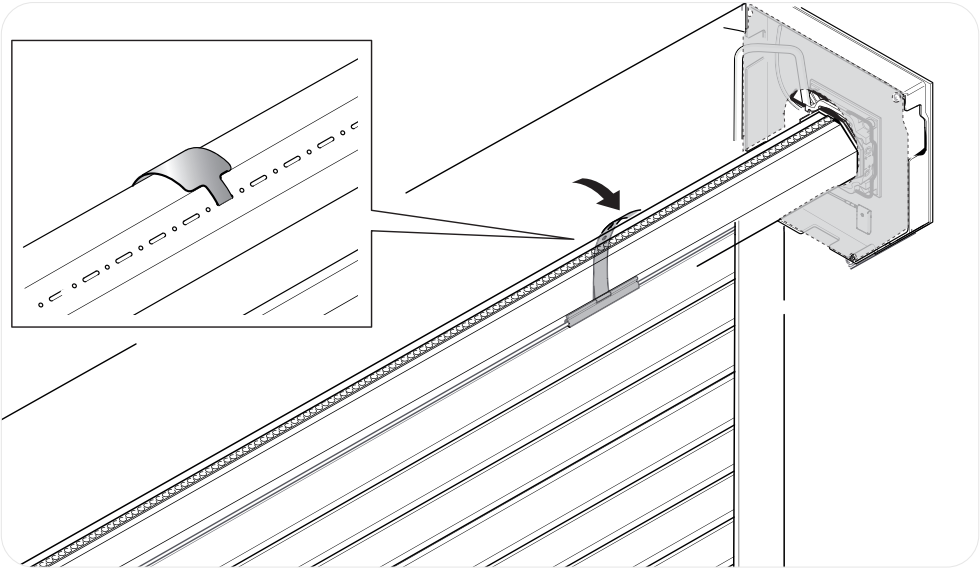

Fixați lamelele oblonului de axă, respectând distanța așa cum erau înainte de demontare.

RO

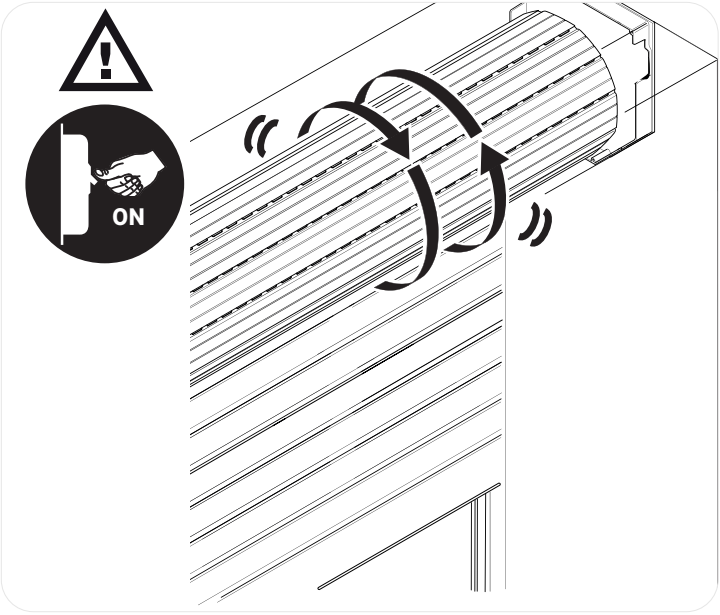

Verificați dacă conexiunea a fost făcută corect. O conexiune greșită poate face motorul să nu funcționeze și pasul anterior nu va fi efectuat.

Continuarea conexiunii electrice. Porniți întrerupătorul și în acest moment motorul va face o mică mișcare înainte și înapoi.

folosind telecomanda sau aplicația ENKI, puneți motorul în poziția de jos.

Asociați motorul cu aplicația ENKI sau cu telecomanda conform următoarelor instrucțiuni:

IMPORTANT: acest produs necesită un modem ENKI sau ENKI Connect pentru a fi integrat în aplicația ENKI, asigurați-vă că aveți acasă o cutie de împerechere.

Poate fi folosit și independent prin telecomandă.

5. PORNIREA APLICAȚIEI ENKI

Asigurati-va ca Wi-Fi-ul routerului dvs. de internet este de 2,4 GHz.

Pasul 1

Deschideți aplicația ENKI și conectați-vă

Pasul 2

În fila «Articolele mele», faceți clic pe butonul «+».

Pasul 3

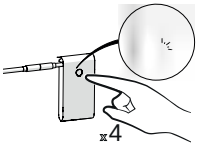

Apăsați tasta modul de patru ori, lumina va clipi rapid. Aceasta indică faptul că motorul intră în starea de potrivire. Lumina va dispărea odată ce potrivirea modulului s-a încheiat.

Pasul 4

Urmai instrucțiunile descrise pe ecranele de aplicare.
Aplicația ENKI va recunoaște automat obiectul dvs.

works with enki

ANDROID APP ON Google play

Download on the App Store

works with enki

works with alexa

works with Google Home

Amazon, Alexa și toate logo-urile aferente sunt mărci comerciale ale Amazon.com, Inc. sau ale afiliaților săi. Google și logo-ul Google sunt mărci comerciale ale Google Inc.

6. FIXAREA TELECOMENZII

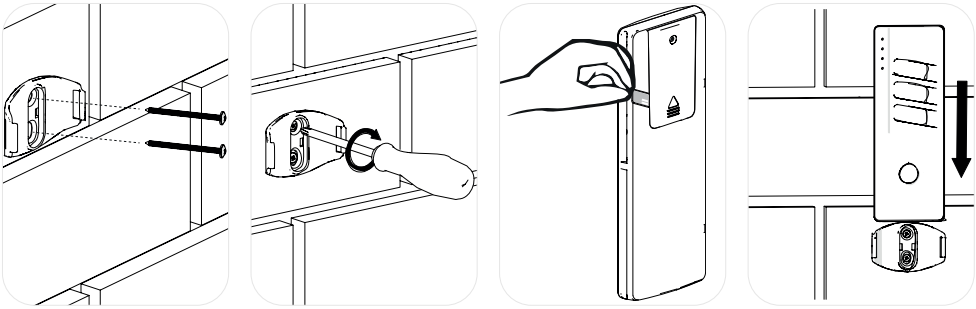

Șuruburile nu sunt incluse, vă rugăm să le adaptați în funcție de tipul de perete pe care îl agățați.
Scoateți clapeta de plastic pentru operarea telecomenzii.

6.1 ÎNLOCUIREA BATERIEI

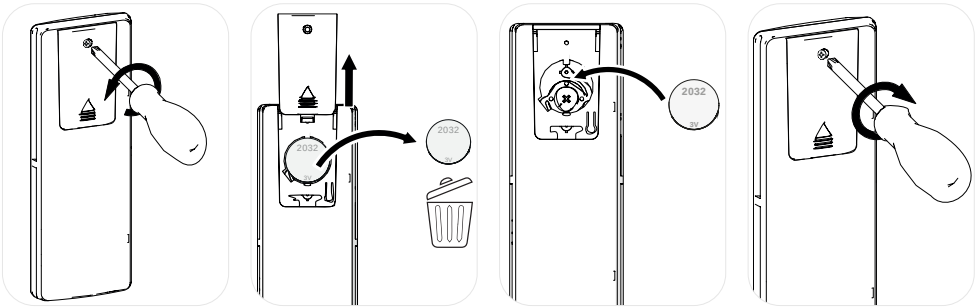

Cu ajutorul unei șurubelnițe în cruce, îndepărtați capacul de la baterie, înlocuiți bateria veche cu o baterie de același tip, glisați capacul și apoi înșurubați pentru a-l închide.



Atenție: Această operațiune nu trebuie efectuată în prezența copiilor, care ar putea înghiți bateria.

7. PORNIREA CU AJUTORUL TELECOMENZII

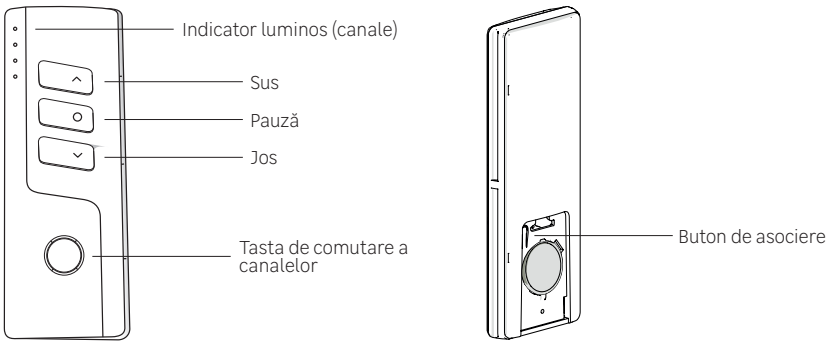

ASOCIEREA TELECOMENZII

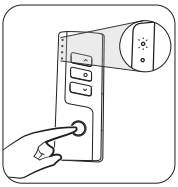

1) Apăsați pe butonul de schimbare a canalului. Alegeți canalul

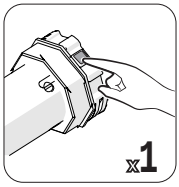

2) Apăsați o dată pe butonul capului motorului.

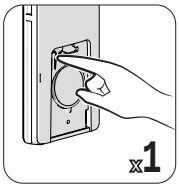

3) Apăsați o dată pe butonul de asociere.

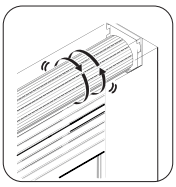

4) Motorul vibrează.

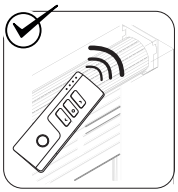

5) Puteți controla motorul cu telecomanda.

Observație:puteți conecta și controla până la 8 obloane rulante pe fiecare canal de telecomandă.

Coborâți oblonul și confirmați/finalizați setarea opritorului de jos.

SETAREA LIMITEI DE JOS

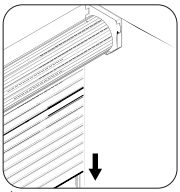

1) Poziționați oblonul la limita de jos dorită.



2) Apăsați de două ori pe butonul de asociere.

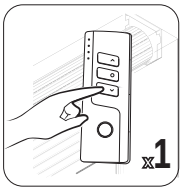

3) Apăsați o dată butonul jos de pe telecomandă.

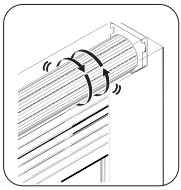

4) Motorul vibrează.

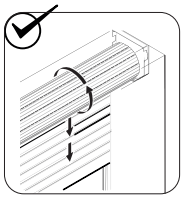

5) Limita de jos este definită.

Urcați oblonul în poziția de sus (fie prin aplicația ENKI sau telecomandă), pentru a regla opritorul de sus.

SETAREA LIMITEI DE JOS

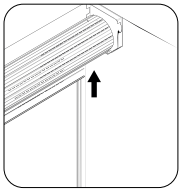

1) Poziționați oblonul la limita de sus dorită.



2) Apăsați de două ori pe butonul de asociere.

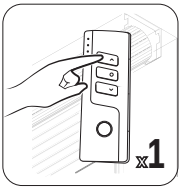

3) Apăsați o dată butonul sus de pe telecomandă.



4) Motorul vibrează.

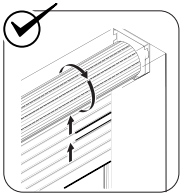

5) Limita de sus este definită.

Acum, motorul oblonului este instalat cu reglajele de bază

STERGEREA LIMITEI DE SUS



1) Apăsați de patru ori pe butonul de asociere.

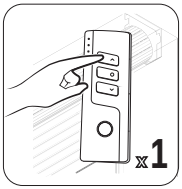

2) Apăsați o dată pe butonul sus de pe telecomandă.



3) Motorul vibrează.

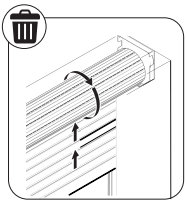

4) Limita de sus este ștearsă.

STREGEREA LIMITEI DE JOS



1) Apăsați de patru ori pe butonul de asociere.

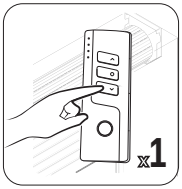

2) Apăsați o dată pe butonul jos de pe telecomandă.

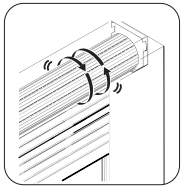

3) Motorul vibrează.

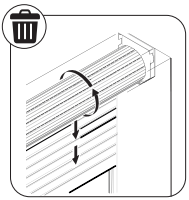

4) Limita de jos este ștearsă.

RO

COPIE



TELECOMANDĂ ASOCIATĂ



1) Apăsați de opt ori pe butonul de asociere



O NOUĂ TELECOMANDĂ

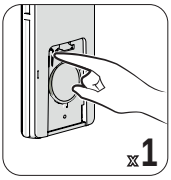

2) Apăsați de două ori pe butonul de asociere.



3) Motorul vibrează.

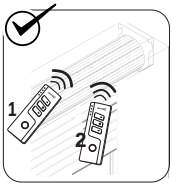

4) Cele două telecomenzi pot controla motorul.

SCHIMBAREA DIRECTIEI



1) Apăsați de șase ori butonul de asociere.

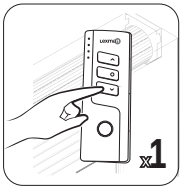

2) Apăsați o dată pe butonul jos de pe telecomandă.



3) Motorul vibrează.

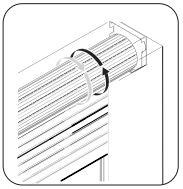

4) Direcția motorului este modificată.

ȘTERGEREA TELECOMENZII



1) Apăsați de șapte ori butonul de asociere.

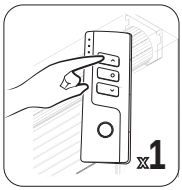

2) Apăsați o dată pe butonul sus de pe telecomandă.



3) Motorul vibrează.



4) Telecomanda actuală a fost ștearsă, dar a doua telecomandă funcționează în continuare dacă a fost deja asociată cu o a doua telecomandă.

ȘTERGEREA TUTUROR TELECOMENZILOR



1) Apăsați de șase ori pe butonul de asociere.

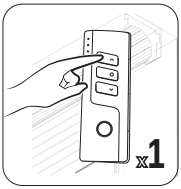

2) Apăsați o dată butonul sus de pe telecomandă.

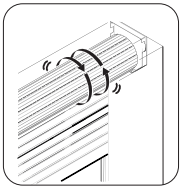

3) Motorul vibrează.

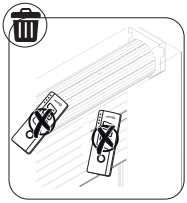

4) Toate telecomenzile care au înregistrat deja codul motorului nu mai controlează motorul.

RO

A TREIA LIMITĂ

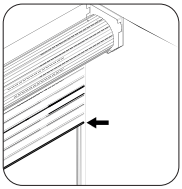

1) Poziționați oblonul în funcție de a treia limită dorită.

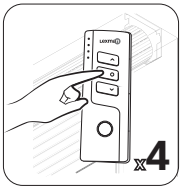

2) După setarea limitei de sus și de jos. Apăsați butonul de oprire de pe telecomandă de patru ori.



3) Motorul vibrează.

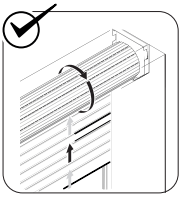

4) A treia limită intermediară este configurată.

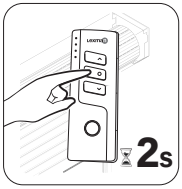

5) Apăsați pe butonul de oprire de pe telecomandă timp de 2s, motorul se va roti spre a treia limită.

REINIȚIALIZAREA CELEI DE-A TREIA LIMITE

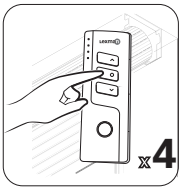

1) Apăsați de patru ori butonul de oprire al telecomenzii.



2) Motorul vibrează.

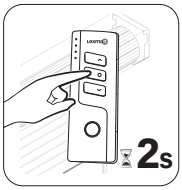

3) Apăsați pe butonul de oprire de pe telecomandă timp de 2s, motorul se va roti spre a treia limită.

Observație: 1- A treia limită este denumită și limită intermediară, este disponibilă în orice poziție între limita de sus și de jos.

2- A treia limită este eliminată automat dacă limita superioară/inferioară este eliminată.

FUNCȚIA ÎN TREPTE

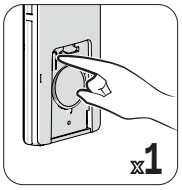

1) Apăsați o dată butonul de asociere.

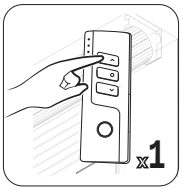

2) Apăsați o dată butonul sus de pe telecomandă.

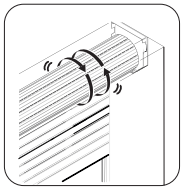

3) Motorul vibrează.

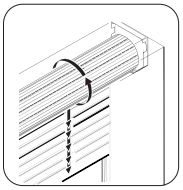

4) Motorul se va roti în trepte.

Notă: Dacă motorul funcționează în trepte, apăsați butonul sus sau jos al telecomenzii timp de 3 secunde. Motorul va funcționa în mod constant.

STERGEREA FUNCȚIEI ÎN TREPTE

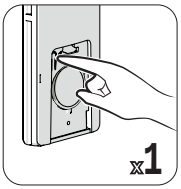

1) Apăsați o dată pe butonul de asociere.

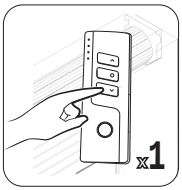

2) Apăsați de două ori pe butonul jos de pe telecomandă.

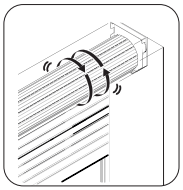

3) Motorul vibrează.

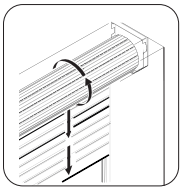

4) Motorul se va învârti în continuu.

EL 1. ΠΡΟΕΙΔΟΠΟΙΗΣΗ/ΤΕΧΝΙΚΕΣ ΠΡΟΔΙΑΓΡΑΦΕΣ

⚠ - Η ρύθμιση ενδέχεται να αποτύχει λόγω παρεμβολών του σήματος. Σε αυτή την περίπτωση, παρακαλούμε κάντε επαναφορά.
- Μην πατάτε τα κουμπιά για πολλή ώρα, εάν η μπαταρία είναι χαμηλή. Το πάτημα του κουμπιού πρέπει να διαρκεί περίπου 0,5 δευτερόλεπτα με διάστημα διάρκειας 1 δευτερολέπτου. Εάν η μπαταρία έχει χαμηλή ισχύ, αντικαταστήστε την μπαταρία.
- Μην την τοποθετείτε σε υγρό περιβάλλον.
- Τα παιδιά πρέπει να επιβλέπονται ώστε να διασφαλιστεί ότι δεν θα παίζουν με τη συσκευή.
- Εάν έχετε αμφιβολίες σχετικά με την εγκατάσταση του μοτέρ μόνοι σας, για να αποφύγετε κάθε κίνδυνο ασφάλειας, τραυματισμού ή ζημιάς, σας συνιστούμε να αναθέσετε την εγκατάσταση του προϊόντος σε επαγγελματία.
- Μην αφήνετε τα παιδιά να παίζουν με το τηλεχειριστήριο. Κρατήστε το τηλεχειριστήριο μακριά από παιδιά.
- Παρακολουθήστε το κινούμενο ρολό και κρατήστε τυχόν ανθρώπους μακριά μέχρι να κλείσει εντελώς το ρολό.
- Εάν το καλώδιο τροφοδοσίας έχει υποστεί ζημιά, μην χρησιμοποιείτε το προϊόν και ζητήστε την αντικατάστασή του από επαγγελματία.
- Η κατάποση μπορεί να οδηγήσει σε χημικά εγκαύματα, διάτρηση μαλακών ιστών και θάνατο. Σοβαρά εγκαύματα μπορεί να προκληθούν εντός 2 ωρών από την κατάποση. Ζητήστε αμέσως ιατρική βοήθεια.
-Το καλώδιο τροφοδοσίας των μονάδων για εξωτερική χρήση πρέπει να έχει περίβλημα από πολυχλωροπρένιο και να μην είναι ελαφρύτερο από το συνηθισμένο πολυχλωροπρένιο.
-ΠΡΟΕΙΔΟΠΟΙΗΣΗ: Σημαντικές οδηγίες ασφαλείας. Για την ασφάλεια των ατόμων είναι σημαντικό να ακολουθείτε τις παρούσες οδηγίες. Φυλάξτε τις παρούσες οδηγίες.
-ΠΡΟΕΙΔΟΠΟΙΗΣΗ: Σημαντικές οδηγίες ασφαλείας. Ακολουθήστε όλες τις οδηγίες, καθώς η λανθασμένη εγκατάσταση μπορεί να οδηγήσει σε σοβαρό τραυματισμό.
-Μην λειτουργείτε τη συσκευή, όταν γίνεται συντήρηση σε κοντινή απόσταση, όπως καθαρισμός παραθύρων.
-Η συσκευή αυτή μπορεί να χρησιμοποιηθεί από παιδιά ηλικίας 8 ετών και άνω και από άτομα με μειωμένες σωματικές, αισθητηριακές ή πνευματικές ικανότητες ή με ελλιπή εμπειρία και γνώση, εφόσον αυτά επιβλέπονται ή καθοδηγούνται όσον αφορά την ασφαλή χρήση της συσκευής και κατανοούν τους ενδεχόμενους κινδύνους.
-Τα παιδιά δεν πρέπει να παίζουν με τη συσκευή.
-Ο καθαρισμός και η συντήρηση δεν πρέπει να γίνονται από παιδιά χωρίς επίβλεψη.
-Ελέγχετε συχνά την εγκατάσταση για τυχόν αστάθεια και σημάδια φθοράς ή ζημιάς στα. καλώδια, τα ελατήρια και στα εξαρτήματα στερέωσης. Μη χρησιμοποιείτε το προϊόν, εάν χρειάζεται επισκευή ή ρύθμιση.

i **ΣΗΜΑΝΤΙΚΗ ΣΗΜΕΙΩΣΗ:**
ο κινητήρας είναι εξοπλισμένος με θερμική προστασία. Σε περίπτωση επανειλημμένης χρήσης, ο μηχανισμός θερμικής προστασίας μπορεί να ενεργοποιηθεί ως αντίδραση στην κανονική θέρμανση του του κινητήρα. Σε αυτή την περίπτωση, ο κινητήρας θα σταματήσει και δεν θα μπορεί να λειτουργήσει προς τα πάνω ή προς τα κάτω έως ότου το η εσωτερική θερμοκρασία του κινητήρα έχει μειωθεί. Αυτός ο χρόνος αναμονής μπορεί να διαρκέσει από λίγες λεπτά έως μερικές δεκάδες λεπτά.

ΕΓΓΥΗΣΗ

Γενικοί όροι εγγύησης του κατασκευαστή Adeo Services:

Η Adeo Services προσφέρει εγγύηση κατασκευαστή για τα προϊόντα της.

Πεδίο εφαρμογής της εγγύησης του κατασκευαστή Adeo Services:

Τα προϊόντα Adeo Services έχουν σχεδιαστεί και κατασκευαστεί για να προσφέρουν ποιοτικές επιδόσεις που προορίζονται για συνήθη χρήση. Εάν ένα προϊόν αποδειχθεί ελαττωματικό κατά τη διάρκεια της περιόδου εγγύησης υπό κανονικές συνθήκες χρήσης, η Adeo Services είναι υπεύθυνη για την επισκευή ή την αντικατάστασή του.

Η εγγύηση Adeo Services καλύπτει την επισκευή ή αντικατάσταση (κατά την κρίση της Adeo Services) της συσκευής σας που διατίθεται στην αγορά από την Adeo Services εάν διαπιστωθεί ότι αυτή είναι ελαττωματική λόγω υλικού ή κατασκευαστικού ελαττώματος κατά τη διάρκεια της περιόδου εγγύησης.

Σε περίπτωση που ένα εξάρτημα που είναι απαραίτητο για τη σωστή λειτουργία του προϊόντος δεν είναι διαθέσιμο, η Adeo Services αναλαμβάνει να το αντικαταστήσει με ένα εξάρτημα με ισοδύναμα χαρακτηριστικά και επίπεδα απόδοσης.

Η εφαρμογή αυτής της εγγύησης δεν θέτει υπό αμφισβήτηση την άσκηση των δικαιωμάτων σας βάσει των νομικών εγγυήσεων που προβλέπονται από τον Αστικό Κώδικα και τον Κώδικα προστασίας του καταναλωτή.

Περιπτώσεις που εξαιρούνται από την εγγύηση του κατασκευαστή Adeo Services:

Η εγγύηση του κατασκευαστή Adeo Services δεν μπορεί να τύχει εφαρμογής στις ακόλουθες περιπτώσεις: :

- Φυσιολογική φθορά του προϊόντος και/ή των εξαρτημάτων του
- Τυχαία ζημιά (που σχετίζεται με πτώση του προϊόντος, πρόσκρουση ή με λανθασμένη τοποθέτηση του προϊόντος)
- Ζημιά που προκύπτει από χρήση μη σύμφωνη προς τις πληροφορίες που περιέχονται στο εγχειρίδιο χρήσης και/ή στη συσκευασία (π.χ. κακή τάση τροφοδοσίας)
- Ζημιά που οφείλεται στη μη τήρηση των συστάσεων συντήρησης του προϊόντος.
- Ζημιές που προκαλούνται από εξωτερικές πηγές, όπως η μεταφορά, κακοκαιρία, διακοπές ρεύματος ή υπερτάσεις.
- Ζημιές αισθητικής, στις οποίες περιλαμβάνονται, μεταξύ άλλων, αμυχές, εκδορές ή η θραύση πλαστικών εξαρτημάτων,
- Προβλήματα που οφείλονται σε γεγονότα ανωτέρας βίας (γεγονός εκτός του ελέγχου της Adeo Services, απρόβλεπτο κατά την πώληση του προϊόντος και οι επιπτώσεις του οποίου δεν θα μπορούσαν να αποφευχθούν με λήψη κατάλληλων μέτρων (π.χ.: φυσικές καταστροφές)).
- Προβλήματα που προκαλούνται από:
  - Απρόσεκτη χρήση, κακή χρήση, λάθος χειρισμό ή απρόσεκτη χρήση του προϊόντος
  - χρήση μη σύμφωνη με το εγχειρίδιο χρήσης του προϊόντος
  - Χρήση του προϊόντος για σκοπούς άλλους από τους συνήθεις οικιακούς σκοπούς στη χώρα όπου αγοράστηκε.
  - Τη χρήση εξαρτημάτων που δεν έχουν συναρμολογηθεί ή εγκατασταθεί σύμφωνα με τις οδηγίες συναρμολόγησης της Adeo Services
  - Τη χρήση ανταλλακτικών και αξεσουάρ που δεν αποτελούν γνήσια εξαρτήματα της Adeo Services.
  - Ελαττωματική εγκατάσταση ή συναρμολόγηση
  - Επισκευές ή τροποποιήσεις που πραγματοποιούνται από μέρη εκτός εκείνων που έχουν εξουσιοδοτηθεί από την Adeo Services ή τους εξουσιοδοτημένους αντιπροσώπους της.

- Η εγγύηση δεν θα ισχύει επίσης εάν έχει αφαιρεθεί ή αλλοιωθεί ο σειριακός αριθμός ή η πινακίδα με τα χαρακτηριστικά του προϊόντος (εάν το προϊόν διαθέτει πινακίδα χαρακτηριστικών)
- Εάν η Adeo Services λάβει από τις αρμόδιες δημόσιες αρχές πληροφορίες που αναφέρουν ότι το προϊόν έχει κλαπεί.
- **Ποιοι είναι οι όροι και οι προϋποθέσεις για την εφαρμογή της εγγύησης;**

Οι όροι και οι προϋποθέσεις για την εφαρμογή της εγγύησης της Adeo Services είναι οι εξής:

- Η εγγύηση τίθεται σε ισχύ την ημερομηνία αγοράς (ή την ημερομηνία παράδοσης εάν αυτή είναι μεταγενέστερη).
- Προσκόμιση απόδειξης παράδοσης/αγοράς πριν από οποιαδήποτε επέμβαση στη συσκευή σας υπό εγγύηση. Επισημαίνεται ότι, χωρίς την απόδειξη αυτή, κάθε εργασία που πρόκειται να εκτελεστεί θα υπόκειται στην έκδοση μιας προσφοράς, η οποία θα πρέπει να γίνει αποδεκτή από τον πελάτη πριν από οποιαδήποτε παρέμβαση. Κρατήστε την απόδειξη αγοράς ή το δελτίο παράδοσης.
- Όλες οι παρεμβάσεις θα πραγματοποιηθούν από την Adeo Services ή τους εγκεκριμένους παρόχους υπηρεσιών της.
- Οποιοδήποτε ανταλλακτικό μέρος καθίσταται ιδιοκτησία της Adeo Services
- Η επισκευή ή η αντικατάσταση της υπό εγγύηση συσκευής σας δεν παρατείνει την περίοδο εγγύησης.
- Η εγγύηση δεν θέτει υπό αμφισβήτηση την άσκηση των δικαιωμάτων σας βάσει των νομικών εγγυήσεων που προβλέπονται από τον Αστικό Κώδικα και τον Κώδικα προστασίας του καταναλωτή.
- Για να διεκδικήσετε αυτή την εγγύηση, πρέπει να επικοινωνήσετε με το κατάστημα από το οποίο αγοράσατε το προϊόν σας.

Ημερομηνία έναρξης ισχύος της εγγύησης:

Η εγγύηση της Adeo Services τίθεται σε ισχύ από την ημερομηνία αγοράς ή την ημερομηνία παράδοσης του προϊόντος σας, ανάλογα με το ποια ημερομηνία είναι μεταγενέστερη.

Γεωγραφικό πεδίο εφαρμογής της εγγύησης Adeo Services:

Η εγγύηση ισχύει στη χώρα αγοράς του προϊόντος

Εάν χρησιμοποιείτε τη συσκευή σας σε άλλη χώρα από αυτήν στην οποία την αγοράσατε, η εγγύηση ενδέχεται να ακυρωθεί. Στην περίπτωση αυτή, παρακαλείσθε να επικοινωνήσετε με το κατάστημα στη χώρα προέλευσης από την οποία αγοράσατε το προϊόν, το οποίο θα εξετάσει την αξίωση εγγύησης κατά περίπτωση.

Εξαίρεση από την εγγύηση της Adeo Services σε περίπτωση μεταπώλησης του προϊόντος:

Σε περίπτωση μεταπώλησης του προϊόντος κατά τη διάρκεια της περιόδου εγγύησης, αυτή παραμένει σε ισχύ προς όφελος του αγοραστή και μπορεί να τεθεί σε εφαρμογή από τον τελευταίο, υπό την επιφύλαξη ωστόσο:

Να παρέχεται η απόδειξη της αρχικής αγοράς του προϊόντος,

Να παρέχεται η απόδειξη της ορθής λειτουργίας του προϊόντος κατά τη μεταπώληση,

Να πληρούνται οι προϋποθέσεις που ορίζονται στο παρόν για την εφαρμογή της εγγύησης.

Διευκρινίζεται ότι η μεταπώληση του προϊόντος δεν επηρεάζει την περίοδο εγγύησης που απομένει από την ημερομηνία μεταπώλησης. Έτσι, ο αγοραστής του μεταπωληθέντος προϊόντος μπορεί να διεκδικήσει το όφελος της εγγύησης της Adeo Services εντός του ορίου της περιόδου ισχύος που απομένει από την εν λόγω εγγύηση κατά την ημερομηνία μεταπώλησης.

Ονομαστική ροπή στρέψης	Nm	50
Διάμετρος άξονα σωλήνα	mm	60
Τάση τροφοδοσίας	V~	230
Ισχύς μοτέρ	Watts	244
Μήκος καλωδίου	Μέτρα	2
Ονομαστική ταχύτητα	Rpm	13
Διάμετρος σώματος μοτέρ	mm	45
Μήκος κύριου σώματος	mm	600
Επίπεδο θορύβου σε κίνηση	dB	48
Μέγιστο φορτίο	Kg	105
Εύρος θερμοκρασίας σε συνθήκες λειτουργίας	°C	-20 / +40
Εύρος υγρασίας σε συνθήκες λειτουργίας	RH	80% RH max
Ζώνη συχνοτήτων της συνδεδεμένης μονάδας	MHz	2405-2480
Ζώνη συχνοτήτων τηλεχειρισμού	MHz	433,075 -434,755
Ισχύς ασύρματης λειτουργίας που εκπέμπεται από το μοτέρ	dBm	20
Ισχύς ασύρματης λειτουργίας που εκπέμπεται από το τηλεχειριστήριο	dBm	10
Τύπος μπαταρίας τηλεχειριστηρίου	CR2032	3V
Εμβέλεια τηλεχειρισμού (ελεύθερο πεδίο)	Μέτρα	40
Ονομαστικός χρόνος λειτουργίας	Λεπτά	4

2. ΑΠΟΣΥΝΑΡΜΟΛΟΓΗΣΗ

Κατεβάστε το ρολό και απενεργοποιήστε την παροχή ρεύματος πριν από την αποσυναρμολόγηση.

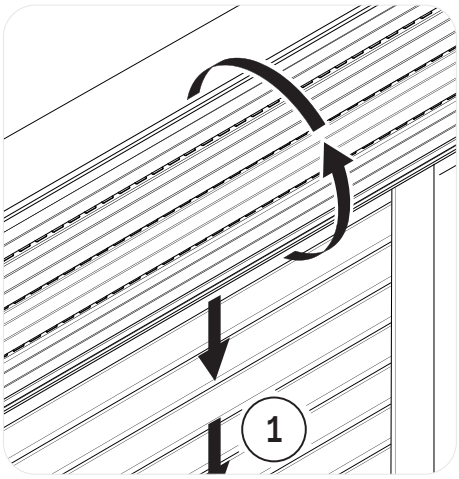

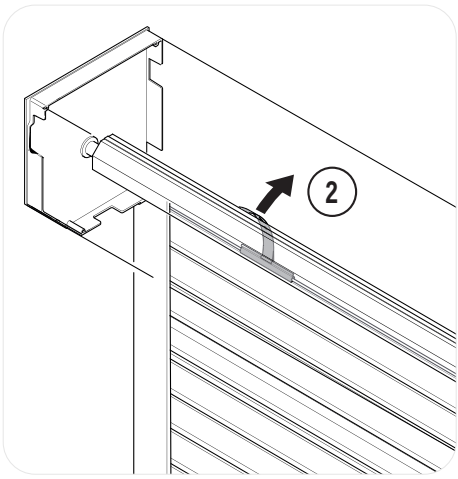

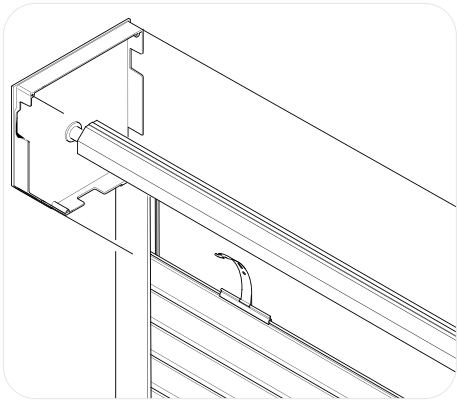

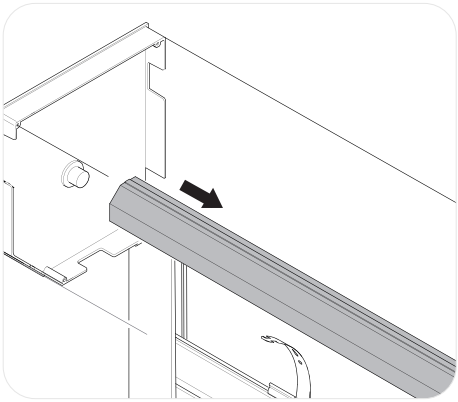

Κατά την αντικατάσταση του μοτέρ, φροντίστε να προστατεύσετε το ηλεκτρικό καλώδιο για να μην το καταστρέψετε κατά την αφαίρεση και την τοποθέτηση του μοτέρ στον άξονα του ρολό.

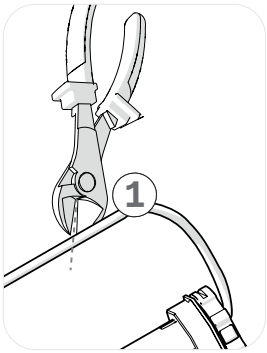

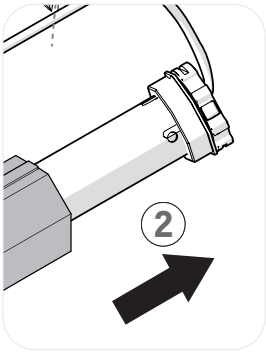

Προσοχή: Μην ξεχάσετε να απενεργοποιήσετε τον διακόπτη κυκλώματος πριν από την εκτέλεση αυτού του βήματος, καθώς η μη τήρηση της παραπάνω σύστασης μπορεί να οδηγήσει σε κινδύνους για τη ζωή και τη σωματική ακεραιότητα.

1 - Χρησιμοποιώντας πένσα, κόψτε τα καλώδια του μοτέρ που πρόκειται να αντικατασταθεί ή αποσυνδέστε το αν είναι συνδεδεμένο μέσω συνδέσμων/ενώσεων.

2 - Αφαιρέστε πλήρως το μοτέρ που λειτουργεί από τον άξονα, ώστε να μπορεί να τοποθετηθεί το νέο μοτέρ.

3. ΣΤΕΡΕΩΣΗ

Προσοχή: Τα άκρα στερέωσης του ρολού μπορεί να διαφέρουν ανάλογα με το μοντέλο του ρολού. Αυτό το μοντέλο μοτέρ είναι κατάλληλο για επίπεδα ή κυκλικά άκρα έως 2,4 cm. Δείτε τα παραδείγματα παρακάτω.

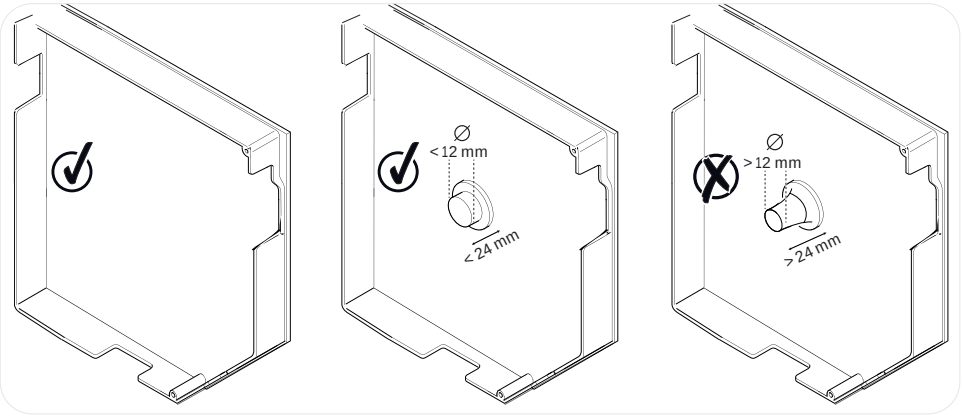

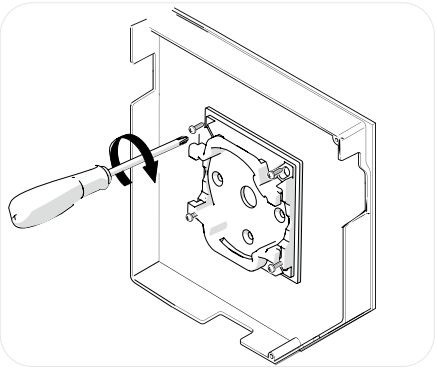

Χρησιμοποιώντας βίδες, τοποθετήστε το στήριγμα στερέωσης πριν από την εγκατάσταση του μοτέρ του ρολού. (Οι βίδες στερέωσης δεν περιλαμβάνονται, χρησιμοποιήστε τις κατάλληλες βίδες για τον τύπο τοποθέτησης.)

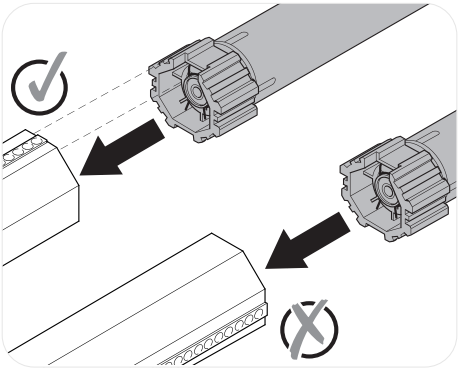

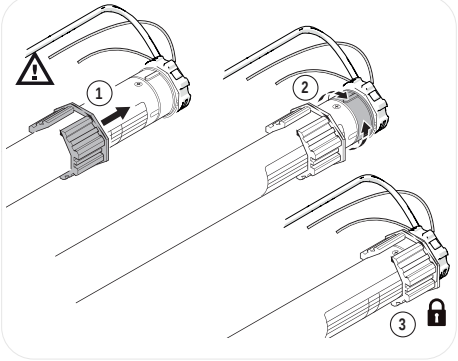

Προσοχή: Βεβαιωθείτε ότι ο άξονας του ρολού είναι σωστά τοποθετημένος, καθώς πρέπει να ευθυγραμμιστεί με το ηλεκτρικό μοτέρ, όπως φαίνεται στην παραπάνω εικόνα.

Τοποθετήστε το μοτέρ πλήρως στον μεταλλικό άξονα, ευθυγραμμίζοντάς το όπως φαίνεται στο παραπάνω παράδειγμα.

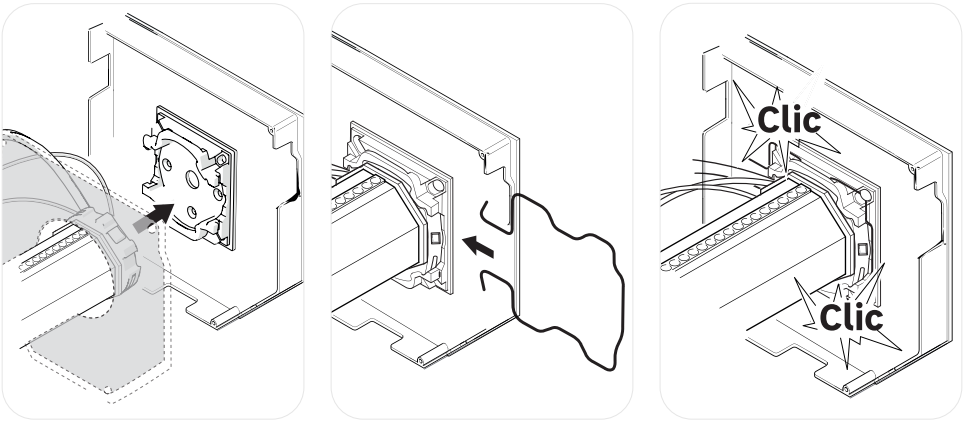

Τοποθετήστε το άκρο του προϊόντος που περιέχει τα καλώδια τροφοδοσίας και επικοινωνίας στην παρεχόμενη βάση στερέωσης και, στη συνέχεια, τοποθετήστε το κλιπ συγκράτησης μέχρι να ακούσετε τον ήχο κλικ.

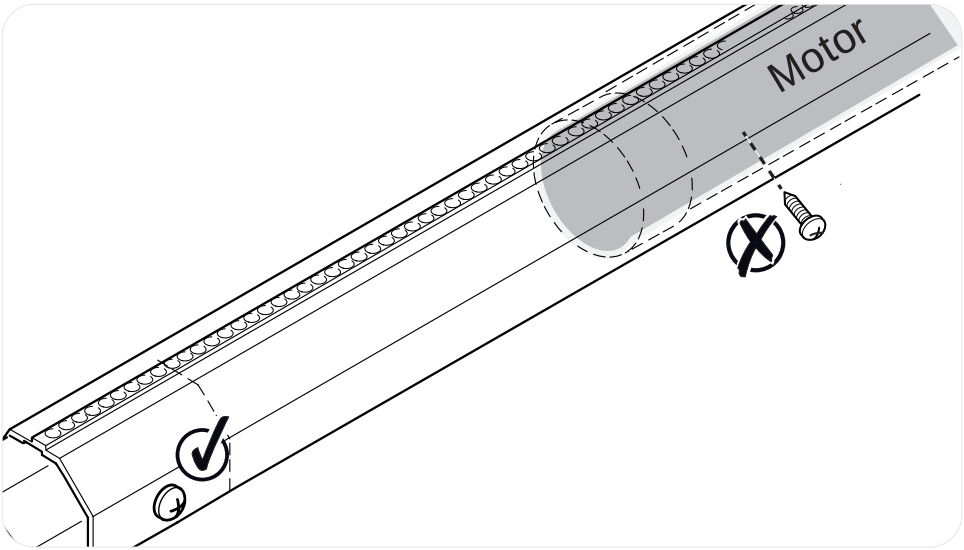

Προειδοποίηση: Μην βιδώνετε βίδες στον άξονα του ρολού σε όλο το μήκος του μοτέρ, καθώς αυτό θα μπορούσε να προκαλέσει ζημιά στο μοτέρ και ηλεκτρικό κίνδυνο.

Εάν το ρολό σας βασίζεται σε κυλινδρικό ιμάντα, συνδέστε τον μεταλλικό πείρο στον άξονα του τροχού/της τροχαλίας, ώστε να μπορεί να κινείται προς τα πάνω και προς τα κάτω.

4. ΗΛΕΚΤΡΙΚΗ ΣΥΝΔΕΣΗ

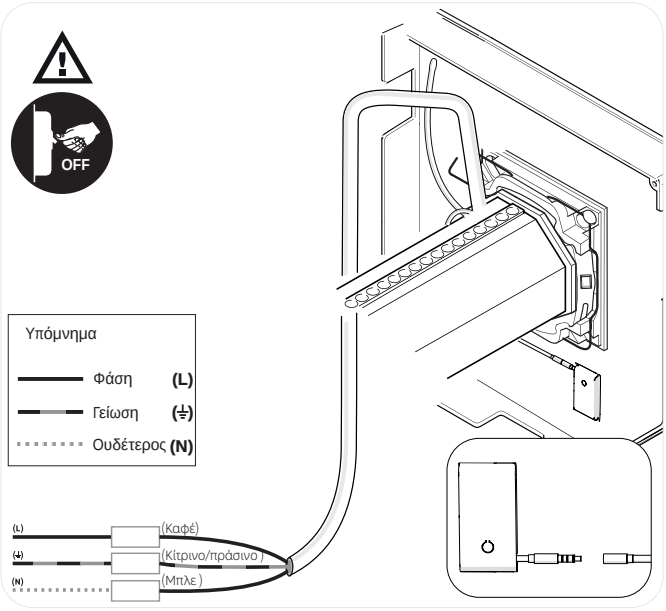

Προσοχή: Μην ξεχάσετε να απενεργοποιήσετε τον διακόπτη κυκλώματος πριν από την εκτέλεση αυτού του βήματος, καθώς η μη τήρηση της παραπάνω σύστασης μπορεί να οδηγήσει σε κινδύνους για τη ζωή και τη σωματική ακεραιότητα.

Πραγματοποιήστε τις ηλεκτρικές συνδέσεις όπως φαίνεται στο παρακάτω διάγραμμα.

Για να διευκολύνετε την ηλεκτρική σας σύνδεση, μπορείτε να αποσυνδέσετε τη μονάδα για σύνδεση στο κουτί ENKI (Ⓑ) και να την επανασυνδέσετε.

EL

Βεβαιωθείτε ότι το ηλεκτρικό καλώδιο που συνοδεύει τον κινητήρα (200 cm) είναι αρκετά μακρύ ώστε να φτάσει στο σημείο τροφοδοσίας του δικτύου.

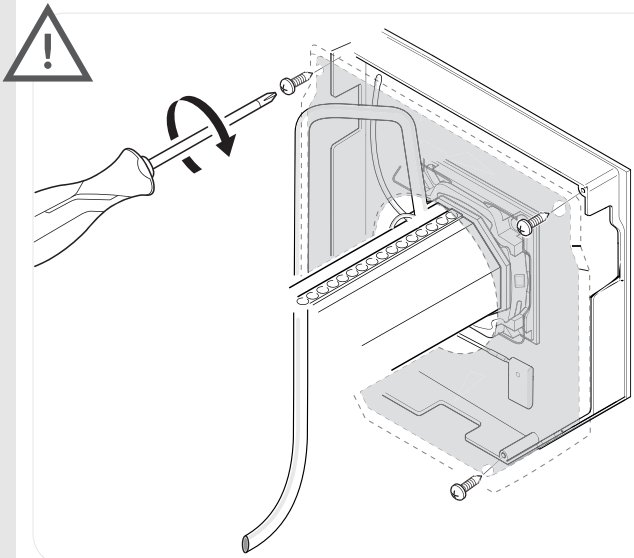

Η διέλευση του καλωδίου πίσω από το κάλυμμα είναι σημαντική για την προστασία του και την αποφυγή οποιουδήποτε κινδύνου να τραβηχτεί όταν το ρολό ανεβαίνει ή κατεβαίνει. Η λανθασμένη εγκατάσταση του καλωδίου και η επακόλουθη βλάβη θα καταστήσει άκυρη την εγγύηση.

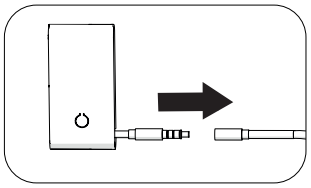

Περάστε τα ηλεκτρικά καλώδια, τα καλώδια κεραίας και τα καλώδια πομπού μέσα από την πλάκα κάλυψης του ρολό σας και, στη συνέχεια, στερεώστε τα με βίδες.

(Υπάρχουσα πλάκα στο κουτί. Δεν περιλαμβάνεται σε αυτό το κιτ μοτέρ.)

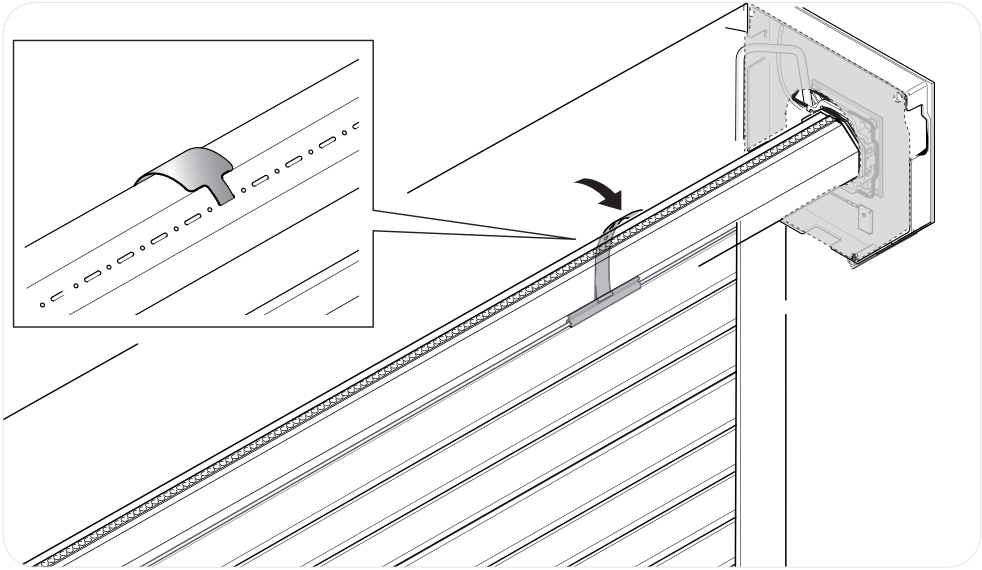

Στερεώστε τις λεπίδες του ρολό στον άξονα, διατηρώντας την ίδια απόσταση όπως πριν από την αποσυναρμολόγηση.

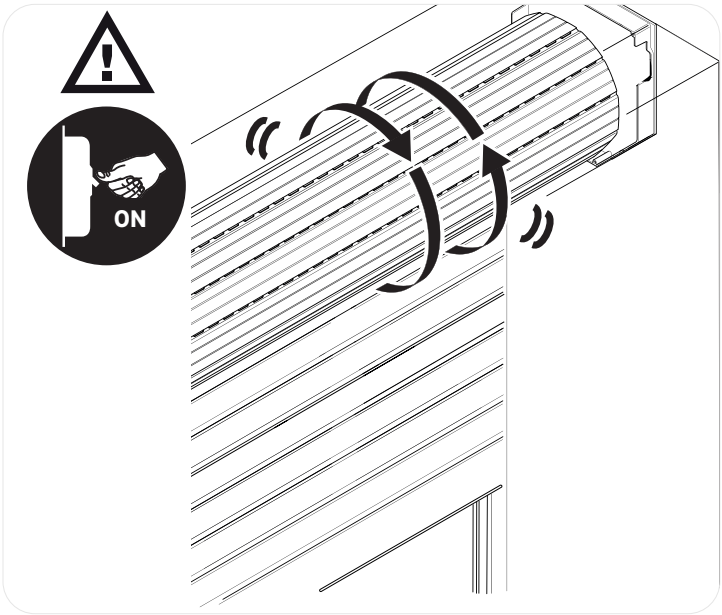

Ελέγξτε ότι η σύνδεση έχει γίνει σωστά. Η λανθασμένη σύνδεση μπορεί να καταστήσει το μοτέρ μη λειτουργικό και το προηγούμενο βήμα δεν θα εκτελεστεί.

Μετά την ηλεκτρική σύνδεση. Ενεργοποιήστε τον διακόπτη και το μοτέρ θα κάνει μια μικρή κίνηση μπρος-πίσω.

Χρησιμοποιώντας το τηλεχειριστήριο ή την εφαρμογή ENKI, τοποθετήστε το μοτέρ στην κατώτερη θέση.

Συνδέστε το μοτέρ με την εφαρμογή ENKI ή το τηλεχειριστήριο σύμφωνα με τις ακόλουθες οδηγίες:

ΣΗΜΑΝΤΙΚΟ: το προϊόν αυτό απαιτεί ένα κουτί ENKI ή ENKI connect για να ενσωματωθεί στην εφαρμογή ENKI. βεβαιωθείτε ότι έχετε στο σπίτι σας ένα συζευγμένο κουτί.

Μπορεί επίσης να χρησιμοποιηθεί ανεξάρτητα μέσω του τηλεχειριστηρίου.

5. ΕΝΑΡΞΗ ΛΕΙΤΟΥΡΓΙΑΣ ΤΗΣ ΕΦΑΡΜΟΓΗΣ ENKI

Βεβαιωθείτε ότι το Wi-Fi του router σας είναι στα 2,4 GHz.

Βήμα 1

Ανοίξτε την εφαρμογή ENKI και συνδεθείτε

Βήμα 2

Στην καρτέλα «Τα αντικείμενά μου», κάντε κλικ στο κουμπί «+».

Βήμα 3

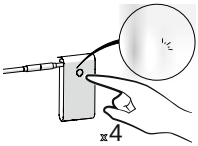

Πατήστε το πλήκτρο μονάδας τέσσερις φορές, η λυχνία θα αναβοσβήνει γρήγορα. Υποδεικνύει ότι ο κινητήρας εισέρχεται σε κατάσταση αντιστοίχισης. Η λυχνία θα εξαφανιστεί μόλις ολοκληρωθεί η αντιστοίχιση της μονάδας.

Βήμα 4

Ακολουθήστε τις οδηγίες που περιγράφονται στις οθόνες της εφαρμογής.
Η εφαρμογή ENKI θα αναγνωρίσει αυτόματα το αντικείμενό σας.

works with enki

ANDROID APP ON Google play

Download on the App Store

works with enki

works with alexa

works with Google Home

Τα Amazon, Alexa και όλα τα σχετικά λογότυπα είναι εμπορικά σήματα της Amazon.com, Inc. ή των θυγατρικών της. Η Google και το λογότυπο Google είναι εμπορικά σήματα της Google Inc.

6. ΠΡΟΣΑΡΤΗΣΗ ΤΟΥ ΤΗΛΕΧΕΙΡΙΣΤΗΡΙΟΥ

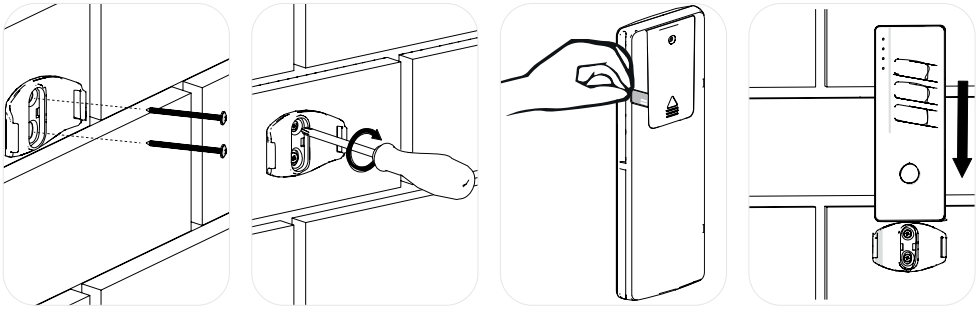

Οι βίδες δεν περιλαμβάνονται, οπότε παρακαλούμε να τις προσαρμόσετε στον τύπο του τοίχου στον οποίο θα το κρεμάσετε.
Αφαιρέστε την πλαστική προεξοχή για να χειριστείτε το τηλεχειριστήριο.

6.1 ΑΝΤΙΚΑΤΑΣΤΑΣΗ ΜΠΑΤΑΡΙΑΣ

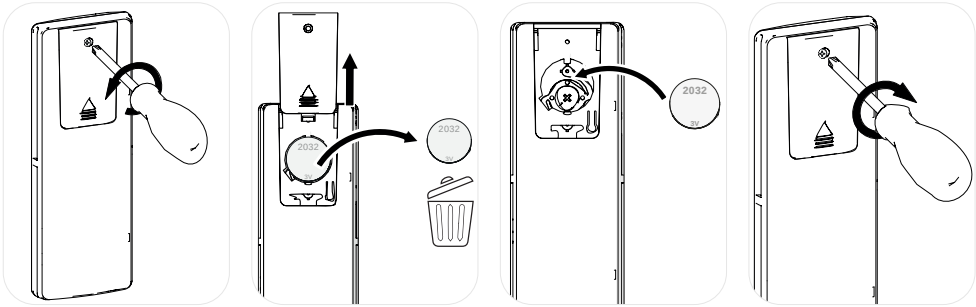

Χρησιμοποιώντας ένα κατσαβίδι με σταυροειδή κεφαλή, αφαιρέστε το κάλυμμα της μπαταρίας, αντικαταστήστε την παλιά μπαταρία με μία του ίδιου τύπου, τοποθετήστε το κάλυμμα και, στη συνέχεια, βιδώστε το.



Προσοχή: Η λειτουργία αυτή δεν πρέπει να εκτελείται παρουσία παιδιού που μπορεί να καταπιεί την μπαταρία.

7. ΕΝΑΡΞΗ ΛΕΙΤΟΥΡΓΙΑΣ ΜΕ ΤΟ ΤΗΛΕΧΕΙΡΙΣΤΗΡΙΟ

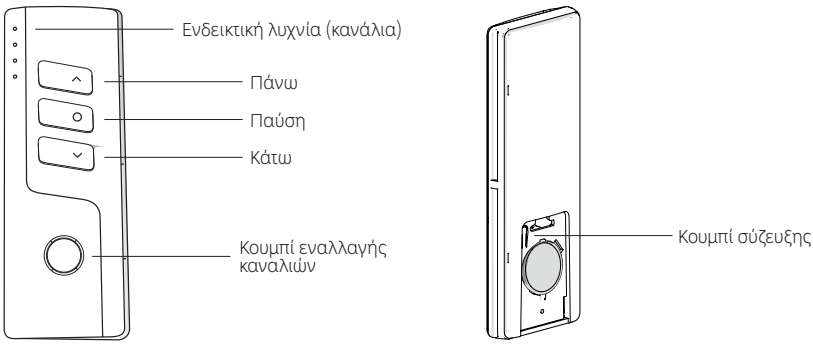

ΣΥΖΕΥΞΗ ΤΗΛΕΧΕΙΡΙΣΤΗΡΙΟΥ

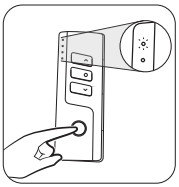

1) Πατήστε το κουμπί αλλαγής καναλιών. Επιλέξτε το επιθυμητό κανάλι και η σχετική ένδειξη θα ανάψει.

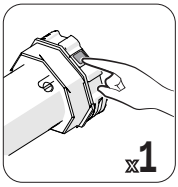

2) Πατήστε μία φορά το κουμπί στην κεφαλή του μοτέρ.



3) Πατήστε το κουμπί σύζευξης μία φορά.



4) Το μοτέρ δονείται.



5) Μπορείτε να ελέγξετε το μοτέρ με το τηλεχειριστήριο

Σημείωση: μπορείτε να συνδέσετε και να ελέγξετε έως και 8 ρολά ανά κανάλι τηλεχειρισμού.

Κατεβάστε το ρολό και επιβεβαιώστε/ολοκληρώστε τη ρύθμιση του κάτω στοπ.

ΡΥΘΜΙΣΗ ΚΑΤΩΤΑΤΟΥ ΟΡΙΟΥ

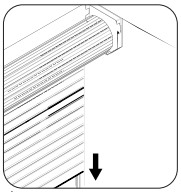

1) Ρυθμίστε το ρολό στο επιθυμητό κατώτατο όριο.

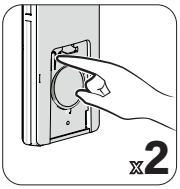

2) Πατήστε το κουμπί σύζευξης δύο φορές.

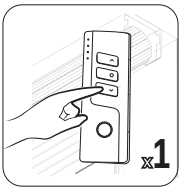

3) Πατήστε μία φορά το κουμπί κίνησης προς τα κάτω στο τηλεχειριστήριο.



4) Το μοτέρ δονείται.

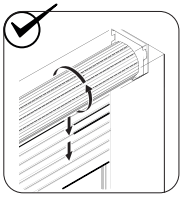

5) Το κατώτατο όριο έχει ρυθμιστεί.

Σηκώστε το ρολό στην ανώτερη θέση του (είτε χρησιμοποιώντας την εφαρμογή ENKI είτε το τηλεχειριστήριο) για να ρυθμίσετε το ανώτατο στοπ.

ΡΥΘΜΙΣΗ ΑΝΩΤΑΤΟΥ ΟΡΙΟΥ

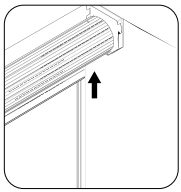

1) Ρυθμίστε το ρολό στο επιθυμητό ανώτατο όριο.

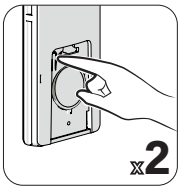

2) Πατήστε το κουμπί σύζευξης δύο φορές.

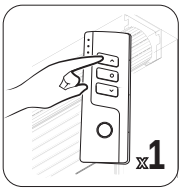

3) Πατήστε μία φορά το κουμπί επάνω στο τηλεχειριστήριο.

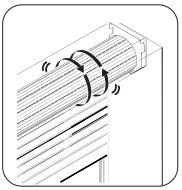

4) Το μοτέρ δονείται.

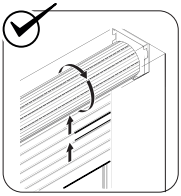

5) Το ανώτατο όριο έχει ρυθμιστεί.

Το μοτέρ ρολού έχει πλέον εγκατασταθεί με τις βασικές ρυθμίσεις. Για άλλες ρυθμίσεις, ακολουθήστε τις παρακάτω οδηγίες:

ΔΙΑΓΡΑΦΗ ΑΝΩΤΑΤΟΥ ΟΡΙΟΥ

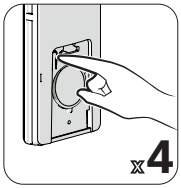

1) Πατήστε το κουμπί σύζευξης τέσσερις φορές.

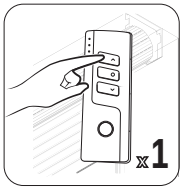

2) Πατήστε το κουμπί πάνω κίνησης στο τηλεχειριστήριο μία φορά.



3) Το μοτέρ δονείται.

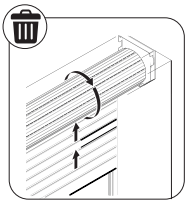

4) Το ανώτατο όριο έχει διαγραφεί.

ΔΙΑΓΡΑΦΗ ΚΑΤΩΤΑΤΟΥ ΟΡΙΟΥ



1) Πατήστε το κουμπί σύζευξης τέσσερις φορές.

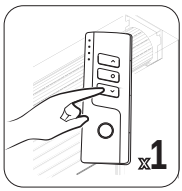

2) Πατήστε το κουμπί κάτω κίνησης στο τηλεχειριστήριο μία φορά.

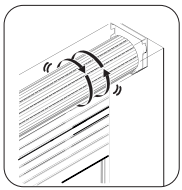

3) Το μοτέρ δονείται.

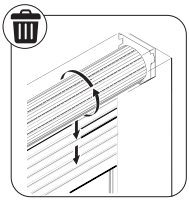

4) Το κατώτατο όριο έχει διαγραφεί.

ΑΝΤΙΓΡΑΦΗ



ΣΥΖΕΥΓΜΕΝΟ ΤΗΛΕΧΕΙΡΙΣΤΗΡΙΟ



1) Πατήστε το κουμπί σύζευξης οχτώ φορές.



ΝΕΟ ΤΗΛΕΧΕΙΡΙΣΤΗΡΙΟ

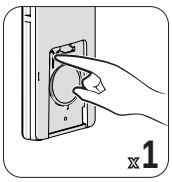

2) Πατήστε το κουμπί σύζευξης μία φορά.

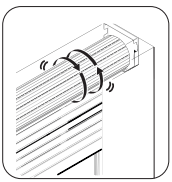

3) Το μοτέρ δονείται.

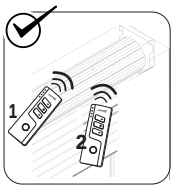

4) Και τα δύο τηλεχειριστήρια μπορούν να ελέγχουν το μοτέρ.

ΑΛΛΑΓΗ ΚΑΤΕΥΘΥΝΣΗΣ



1) Πατήστε το κουμπί σύζευξης έξι φορές.

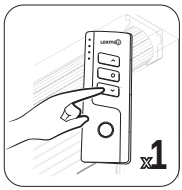

2) Πατήστε το κουμπί κάτω κίνησης στο τηλεχειριστήριο μία φορά.



3) Το μοτέρ δονείται.

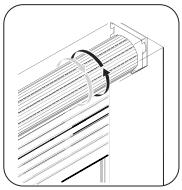

4) Η κατεύθυνση του μοτέρ αλλάζει.

EL

ΔΙΑΓΡΑΦΗ ΤΗΛΕΧΕΙΡΙΣΤΗΡΙΟΥ

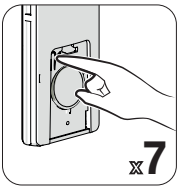

1) Πατήστε το κουμπί σύζευξης επτά φορές.

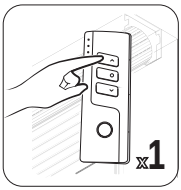

2) Πατήστε το κουμπί πάνω κίνησης στο τηλεχειριστήριο μία φορά.

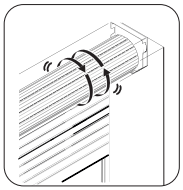

3) Το μοτέρ δονείται.



4) Το τρέχον τηλεχειριστήριο διαγράφεται, αλλά το 2ο τηλεχειριστήριο εξακολουθεί να λειτουργεί εάν έχει ήδη αντιστοιχηθεί ένα 2ο τηλεχειριστήριο.

ΔΙΑΓΡΑΦΗ ΟΛΩΝ ΤΩΝ ΤΗΛΕΧΕΙΡΙΣΤΗΡΙΩΝ



1) Πατήστε το κουμπί σύζευξης έξι φορές.

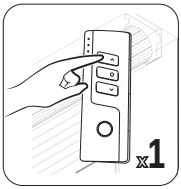

2) Πατήστε μία φορά το κουμπί επάνω στο τηλεχειριστήριο.



3) Το μοτέρ δονείται.

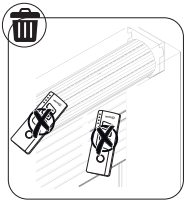

4) Όλα τα τηλεχειριστήρια που έχουν ήδη μάθει τον κωδικό του μοτέρ δεν θα ελέγχουν πλέον το μοτέρ.

EL

ΤΡΙΤΟ ΟΡΙΟ

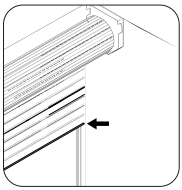

1) Τοποθετήστε το ρολό σύμφωνα με το επιθυμητό τρίτο όριο.



2) Αφού ρυθμίσετε το ανώτατο και το κατώτατο όριο. Πατήστε το κουμπί παύσης κίνησης στο τηλεχειριστήριο τέσσερις φορές.

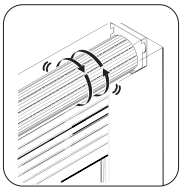

3) Το μοτέρ δονείται, πράγμα που σημαίνει ότι η θέση παύσης έχει οριστεί ως τρίτο όριο.

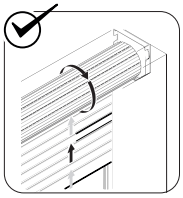

4) Το τρίτο ενδιάμεσο όριο έχει ρυθμιστεί.

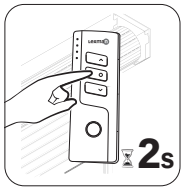

5) Πατήστε το κουμπί παύσης κίνησης στο τηλεχειριστήριο για 2 δευτερόλεπτα, το μοτέρ θα γυρίσει προς το τρίτο όριο.

ΕΠΑΝΑΦΟΡΑ ΤΡΙΤΟΥ ΟΡΙΟΥ



1) Πατήστε το κουμπί παύσης κίνησης στο τηλεχειριστήριο τέσσερις φορές.

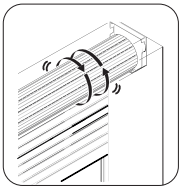

2) Το μοτέρ δονείται.

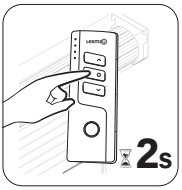

3) Πατήστε το κουμπί παύσης κίνησης στο τηλεχειριστήριο για 2 δευτερόλεπτα, το μοτέρ θα γυρίσει προς το τρίτο όριο.

Παρατήρηση: 1- Το τρίτο όριο ονομάζεται επίσης ενδιάμεσο όριο και είναι διαθέσιμο σε οποιαδήποτε θέση μεταξύ του ανώτατου και του κατώτατου ορίου.

2- Το τρίτο όριο διαγράφεται αυτόματα εάν διαγραφεί το ανώτατο/κατώτατο όριο.

ΛΕΙΤΟΥΡΓΙΑ ΒΗΜΑ ΠΡΟΣ ΒΗΜΑ

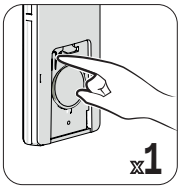

1) Πατήστε το κουμπί σύζευξης μία φορά.

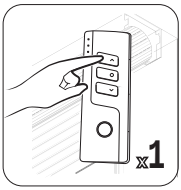

2) Πατήστε το κουμπί πάνω κίνησης στο τηλεχειριστήριο μία φορά.



3) Το μοτέρ δονείται.

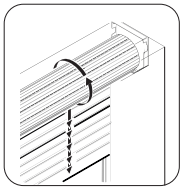

4) Το μοτέρ θα γυρίσει βήμα προς βήμα.

Παρατήρηση: Εάν το μοτέρ λειτουργεί με βήματα, πατήστε το κουμπί του τηλεχειριστηρίου κίνησης προς τα πάνω ή προς τα κάτω για 3 δευτερόλεπτα. Το μοτέρ θα λειτουργεί συνεχώς.

ΔΙΑΓΡΑΦΗ ΛΕΙΤΟΥΡΓΙΑΣ ΒΗΜΑ ΠΡΟΣ ΒΗΜΑ

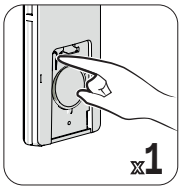

1) Πατήστε το κουμπί σύζευξης μία φορά.

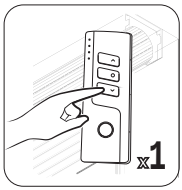

2) Πατήστε το κουμπί κάτω κίνησης στο τηλεχειριστήριο μία φορά.

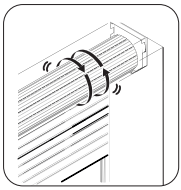

3) Το μοτέρ δονείται.

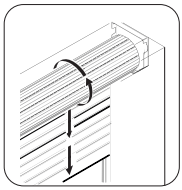

4) Το μοτέρ θα λειτουργεί συνεχώς.

EN 1. WARNINGS/SPECIFICATIONS

-Setting may fail due to the interference of signal. If in this case, please reset.
-Please do not press the buttons for too long in case the battery is low. The button pressure should be approximately 0.5 s with the 1S interval. If the battery is low, please replace the battery.
-The control unit of high voltage. Please do not place it in humid atmosphere.
-Children should be supervised to ensure that they do not play with the appliance.
-If you have doubts about the installation of the engine by yourself, in order to avoid any risk of security, injury or damage, we recommend that you have the product installed by a professional.
-Do not allow children to play with the remote control. Keep the remote control out of the reach of children.
-Keep an eye on the moving shutter and keep people away until the shutter is completely closed.
-If the power cord is damaged, stop using the product and call in a professional to replace it.
- Swallowing can lead to chemical burns, perforation of soft tissue, and death. Severe burns can occur within 2 hours of ingestion. Seek medical atttention immediately.
-The supply cord of drives for outdoor use shall be polychloroprene sheathed and not be lighter than ordinary poly.
-WARNING: Important safety instructions. It is important for the safety of persons to follow these instructions. Save these instructions.
-WARNING: Important safety instructions. Follow all instructions since incorrect installation can lead to severe injury.
-Do not operate when maintenance, such as window cleaning, is being carried out in the vicinity
-This appliance can be used by children aged from 8 years and above and persons with reduced physical sensory or mental capabilities or lack of experience and knowledge if they have been given supervision or instruction concerning use of the appliance in a safe way and understand the hazards involved.
-Children shall not play with the appliance.
-Cleaning and user maintenance shall not be made by children without supervision.
-Frequently examine the installation for imbalance and signs of wear or damage to cables springs and fixings. Do not use if repair or adjustment is necessary.

i IMPORTANT NOTE:

The motor is equipped with a thermal protection. In case of repeated use,the thermal protection mechanism may be activated as a response to normal heating up of the motor. In such case, the motor will stop and cannot be operated up or down until the internal temperature of the motor has come down. This waiting time may last from a few minutes to several tens of minutes.

WARRANTY

Terms and conditions of the ADEO SERVICES manufacturer warranty

Adeo Services offers a manufacturer warranty on its products.

The scope of the Adeo Services manufacturer warranty:

Adeo Services products are designed and built to provide qu ality performance for normal use. If a product proves to be defective during the warranty period under normal use, it is Adeo Services' responsibility to repair or replace it.The Adeo Services warranty covers the repair or replacement (at the discretion of Adeo Services) of your device marketed by Adeo Services if it proves to be defective due to a material or manufacturing defect during the warranty period. In case of unavailability of a part required for proper functioning of the product, Adeo Services commits to replacing it with a part of equivalent characteristics and performance levels The implementation of this warranty does not affect the exercise of your rights under the legal warranties provided by the civi l code and the consumer code.

Cases excluded from the coverage of the Adeo Services manufacturer warranty:

The Adeo Services manufacturer warranty is not intended to apply in the cases listed below:

- Normal wear and tear of the product and/or its components.
- Accidental damage (due to dropping the product, impact or improper installation of the product)
- Damage resulting from use that does not comply with the information in the user manual and/or packaging (e.g. incorrect power supply voltage)
- Damage caused by failure to comply with the product maintenance recommendations.
- Damage caused by external sources such as transportation, weather, power failure or power surges.
- Cosmetic damage, including, but not limited to, scratches, scuffs, or broken plastic components,
- Failures caused by Acts of God (events beyond the control of Adeo Services, unforeseeable at the time of sale of the product and the effects of which could not be avoided by appropriate measures (e.g. natural disasters).
- Failures caused by:
  - Negligent use, misuse, mishandling or careless use of the product.
  - Use not in accordance with the product user manual.
  - Use of the product for purposes other than normal domestic use in the country where it was purchased.
  - Use of parts that are not assembled or installed in accordance with Adeo Services installation instructions.
  - Use of parts and accessories that are not genuine Adeo Services components.
  - Faulty installation or assembly.
  - Repairs or modifications performed by parties other than those authorized by Adeo Services or its authorized agents.
- The warranty will also not be valid if the serial number or the nameplate of the product (if the product has a nameplate) is removed or defaced.
- If Adeo Services receives information from competent public authorities that the product has been stolen.

What are the terms and conditions for implementing the warranty?

The terms and conditions for implementing the Adeo Services warranty are as follows

- The warranty takes effect on the date of purchase (or on the date of delivery if later).
- A proof of delivery/purchase is required prior to performing any operation on your device under warranty. Please note that without this proof, any work to be done will be subject to an estimate, which must be accepted by the customer before any work can be done. Please keep your purchase receipt or delivery note.
- All work will be performed by Adeo Services or its authorized service providers.
- Any replaced part becomes the property of Adeo Services
- The repair or replacement of your device under warranty does not extend the warranty period.
- The warranty does not affect the exercise of your rights under the legal warranties provided by the civil code and the consumer code.
- To make use of this warranty, you must contact the brand company from which you purchased your product.

Date of entry into force of the warranty:

The Adeo Services warranty takes effect on the date of purchase or the date of delivery of your product, whichever is later.

Geographic scope of Adeo Services warranty:

The warranty is valid in the country of purchase of the product.

If you use your device in a country other than the one in which you purchased it, the warranty may be invalidated. In this case, please contact the brand company in the country of origin where you purchased the product who will study the warranty claim on a case by case basis.

Fate of Adeo Services warranty in case of resale of the product:

In case of resale of the product during its warranty period, the warranty remains valid for the benefit of the buyer and can be implemented by the latter provided however:

That the proof of original purchase of the product is brought along,

That the proof of proof of proper functioning of the product at the time of the resale is brought along,

That the terms and conditions of implementation of the warranty as detailed within the present document are met. It is specified that the resale of the product has no effect on the warranty period remaining at the date of resale. Thus, the buyer of the resold product can claim the benefit of the Adeo Services warranty within the limit of the remaining validity time of the warranty at the date of the resale.

Nominal torque	Nm	50
Tube shaft diameter	mm	60
Power supply voltage	V~	230
Motor power	Watts	244
Wire length	Meters	2
Rated speed	Rpm	13
Motor body diameter	mm	45
Main body length	mm	600
Noise level in motion	dB	48
Maximum load	Kg	105
Temperature range in operating conditions	°C	-20 / +40
Humidity range in operating conditions	RH	80% RH max
Frequency band of connected module	MHz	2405-2480
Remote control frequency band	MHz	433,075 -434,755
Radio power transmitted to motor	dBm	20
Radio power emitted by remote control	dBm	10
Remote control battery type	CR2032	3V
Remote control range (in free field)	Meters	40
Rated operation time	Minutes	4

2. DISMANTLING

Lower the roller shutter and switch off the power supply before dismantling.

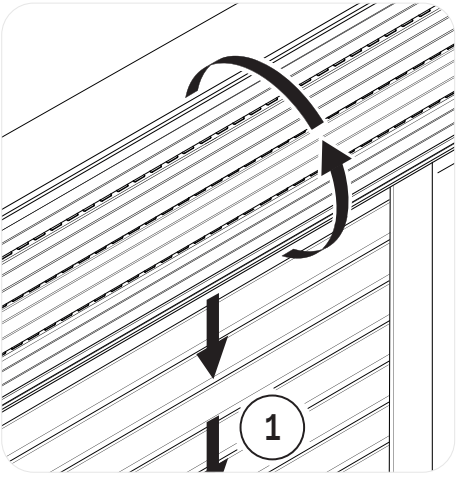

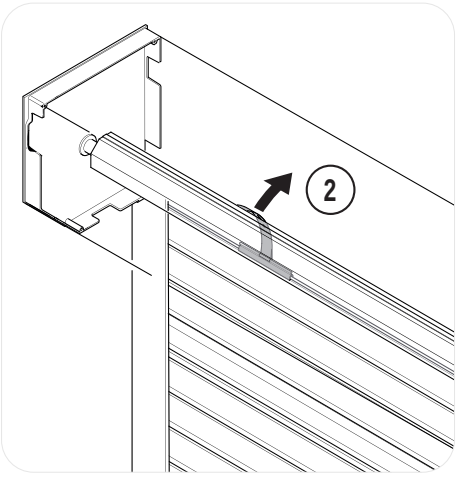

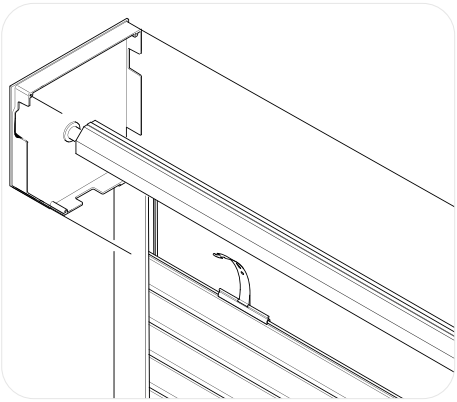

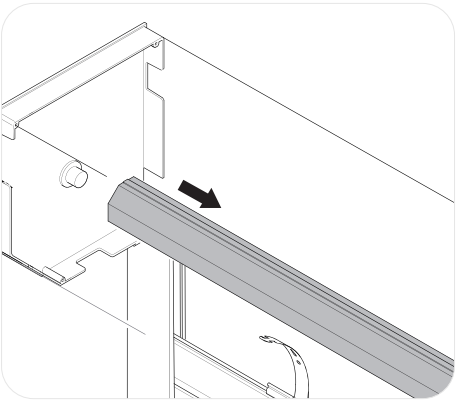

When replacing the motor, take care to protect the electric cable to avoid damaging it when removing and inserting the motor into the shutter shaft.

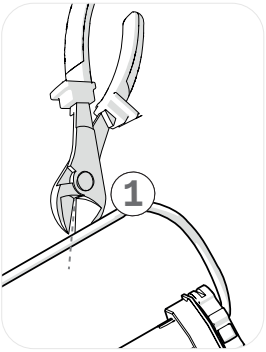

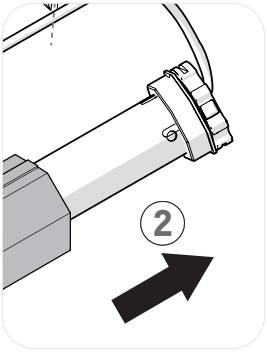

Warning: Do not forget to turn off the circuit breaker before carrying out this step, as failure to comply with the above recommendation may result in risks to life and limb.

1 - Using pliers, cut the cables of the motor to be replaced, or disconnect it if it is connected via connectors/joints.

2 - Completely remove the current motor from the shaft so that the new motor can be positioned.

3. FASTENING

Caution: The roller shutter fixing ends may be different depending on the roller shutter model. This model of motor is suitable for flat ends or with a circular end of up to 2.4cm. See examples below.

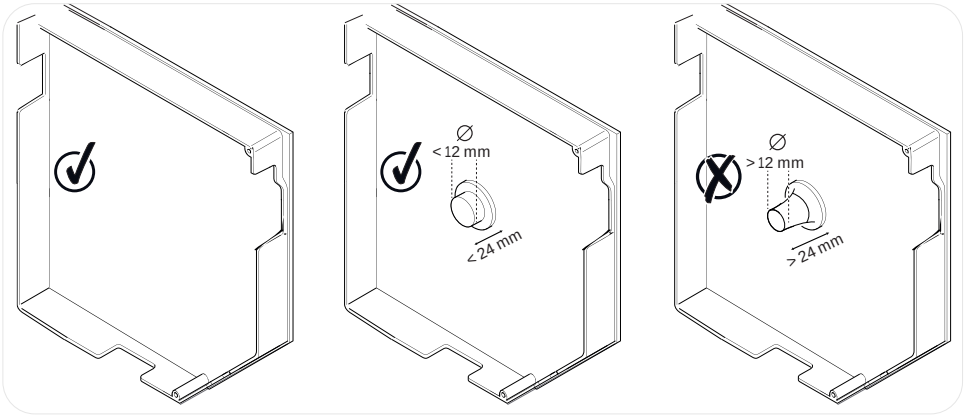

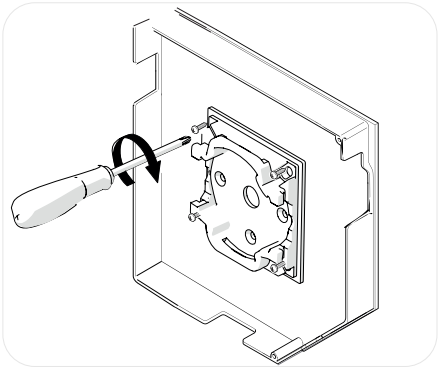

Using screws, install the fixing bracket before installing the roller shutter motor (fixing screws are not included, please use the appropriate screws for your type of fixing).

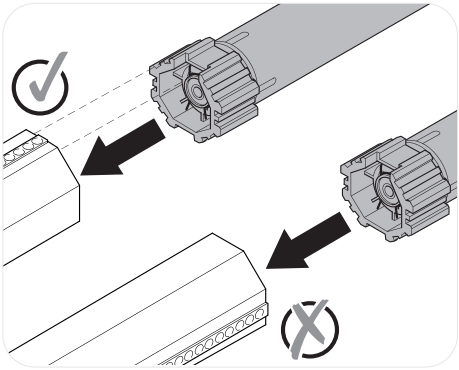

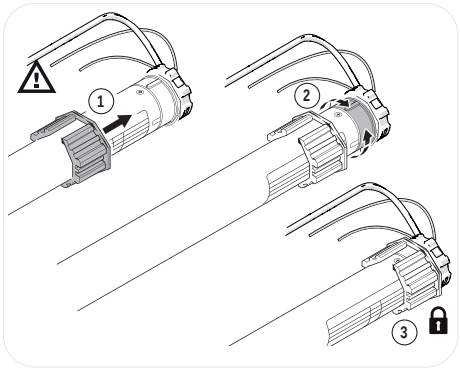

Caution: make sure the roller shutter shaft is aligned with the electric motor, as shown in the illustration above.

Insert the motor completely into the metal shaft, aligning it as shown in the example above.

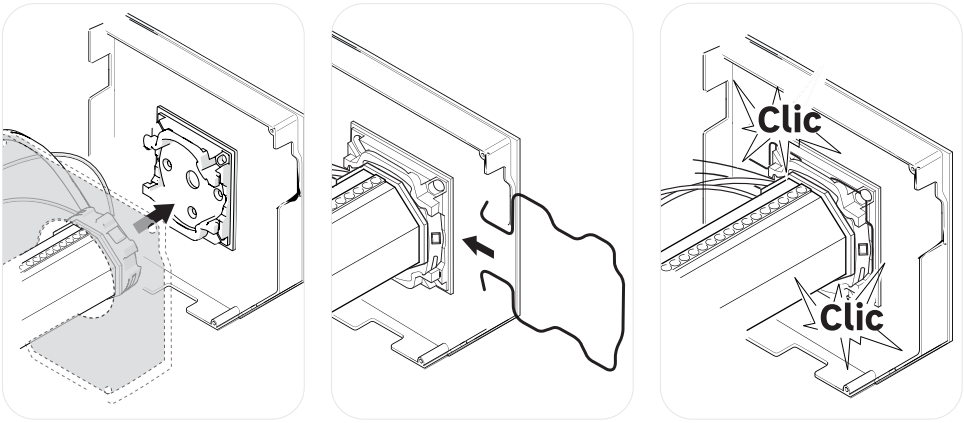

Insert the end of the product containing the power and communication cables into the fixing base supplied, then insert the holding clip until you hear it «click» into place.

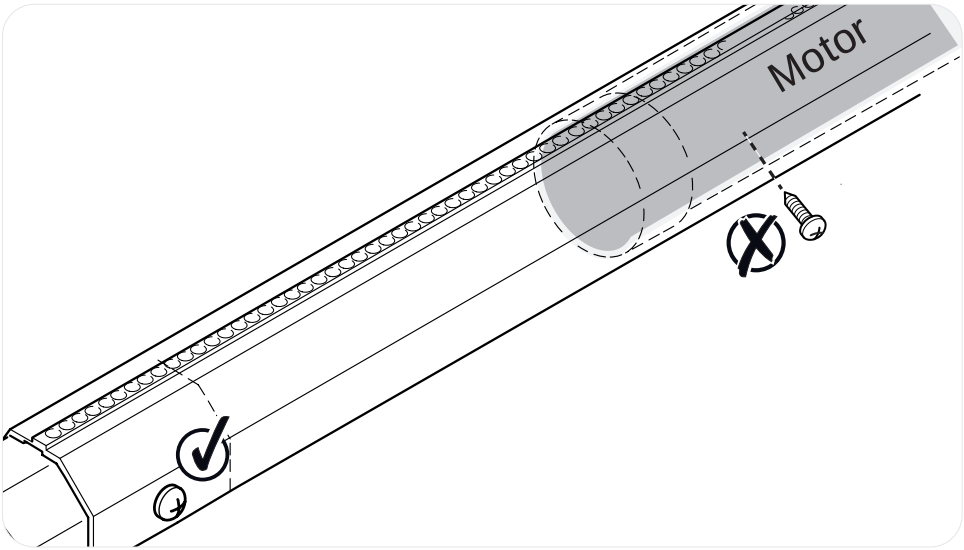

Caution: do not fasten screws along the entire length of the shutter shaft where the motor is located, to avoid any risk of damage to the motor and electrical hazards.

If your shutter is based on a belt roller, fix the metal shaft to the wheel/pulley shaft so that it can move up and down.

4. ELECTRICAL CONNECTION

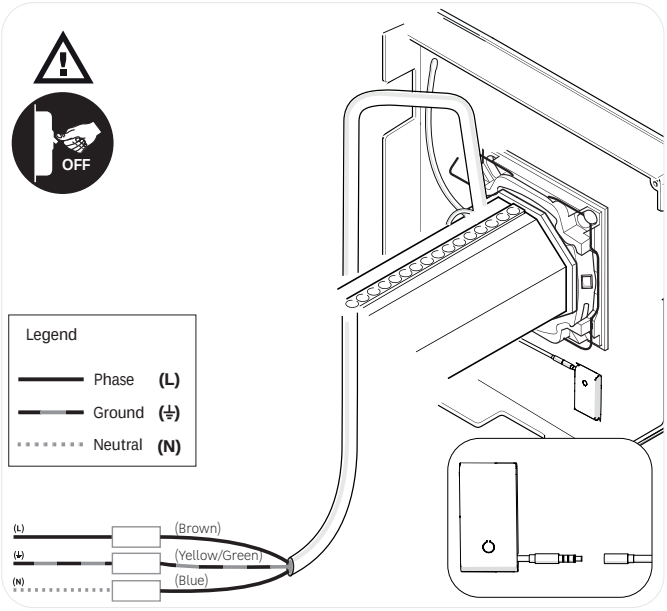

Caution: Don't forget to turn off the circuit-breaker before performing this step, as failure to comply with the above recommendation may result in risks to life and limb.

Make the electrical connection according to the following diagram.

To make the electrical connection easier, you can disconnect the module for connection to the ENKI box (Ⓑ) and reconnect it.

Take care to ensure that the length of the electrical cable supplied with the motor (200 cm) can reach the mains supply point.

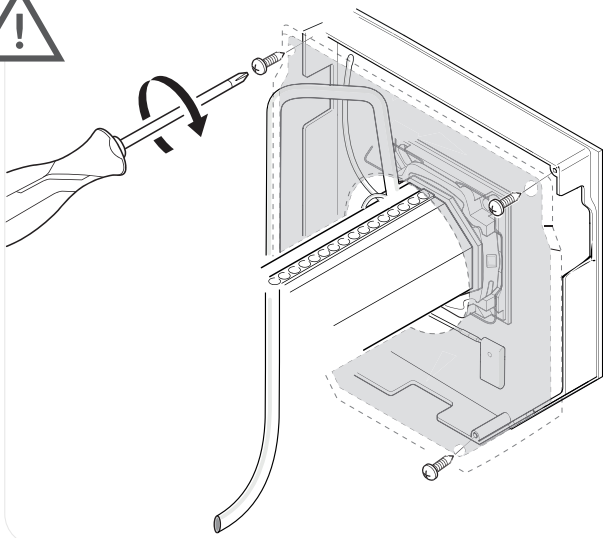

It is important to route the cables behind the cover to protect them and avoid any risk of them being pulled out when the roller shutter is raised or lowered. Incorrect fitting of the cable and consequent damage will invalidate the warranty.

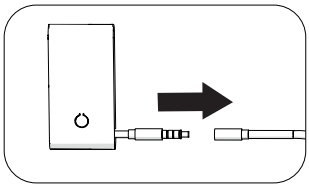

Please pass the electric cables, the antenna and the transmitter inside the plate (cover) available on your roller shutter, then fix them with screws.

(This plate already exists in the box and is not included in this motor kit).

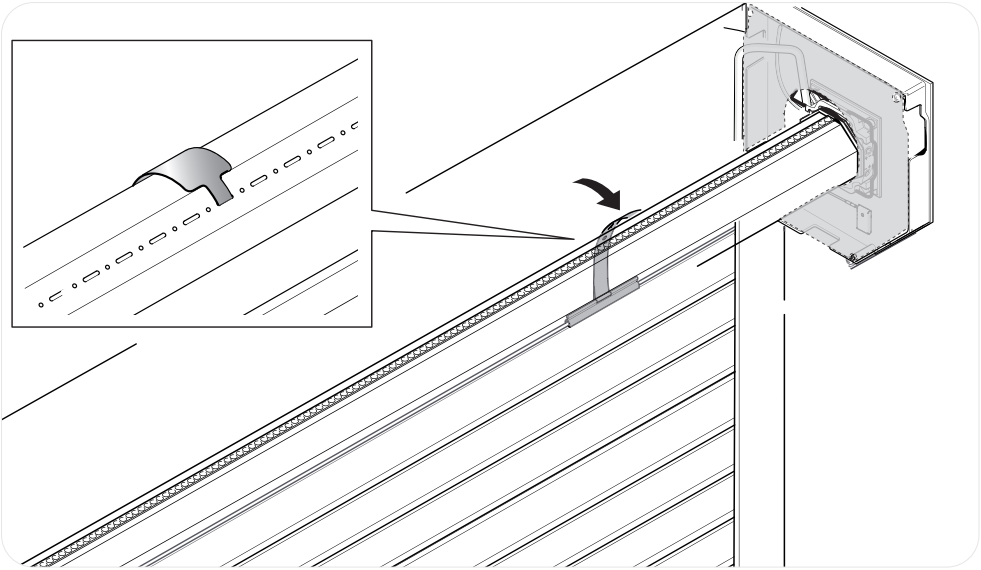

Fix the shutter slats to the shaft, maintaining the same distance as before dismantling.

EN

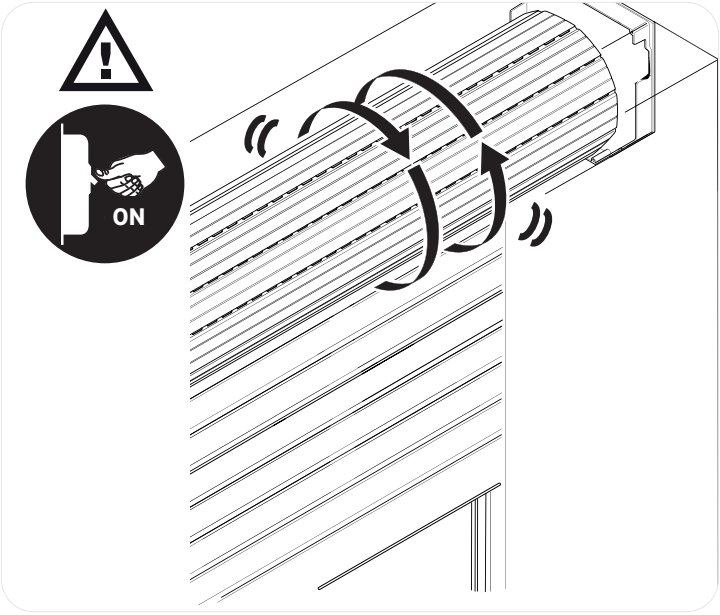

Check that the connection has been made correctly. Incorrect connection may render the motor inoperative and the previous step will not be performed.

Continue with the electrical connection. Switch on the circuit breaker and the motor will make a small to-and-fro movement.

Using the remote control or the ENKI application, place the motor in the down position.

Pair the motor with the ENKI app or the remote control according to the following instructions:

Important: This product requires an ENKI or ENKI Connect box to be integrated into the ENKI app, make sure you have a paired box at home.

It can also be used independently via the remote control.

5. STARTING-UP USING THE ENKI APPLICATION

Make sure that the Wi-Fi frequency of your internet router is 2.4GHz.

Step 1

Open the ENKI app and sign in.

Step 2

In the “my objects” tab, click the “+” button

Step 3

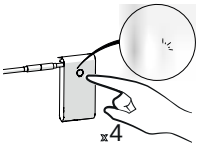

Press the module key four times, the light will flash quickly. It indicates motor enters matching status. The light will disappear once module matching done.

Step 4

Follow the instructions on the application screens.

THE ENKI App will automatically recognize your object

works with enki

ANDROID APP ON Google play

Download on the App Store

works with enki

works with alexa

works with Google Home

Amazon, Alexa and all related logos are trademarks of Amazon.com, Inc. or its affiliates. Google and the Google logo are trademarks of Google Inc.

6. MOUNTING THE REMOTE CONTROL

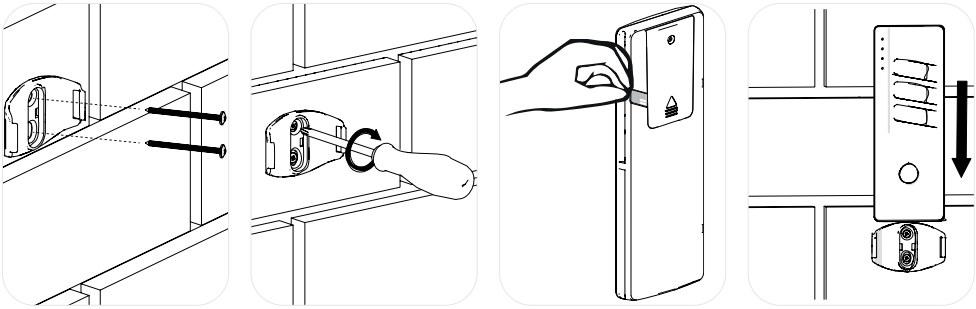

Screws are not included, so please adjust them according to the type of wall you are hanging it on.
Remove the plastic tab to operate the remote control.

6.1 REPLACING THE BATTERY

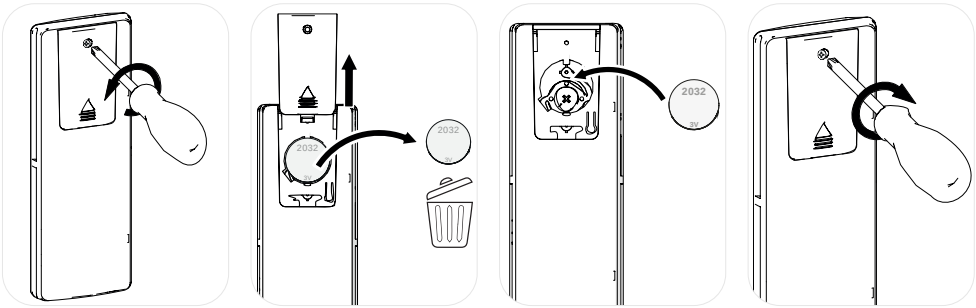

Using a Phillips screwdriver, remove the battery cover, replace the old battery with one of the same type, slide the cover on and then screw it shut.

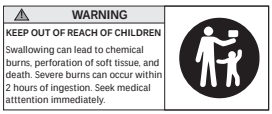

Caution: This operation must not be carried out in the presence of children, who could swallow the battery.

7. STARTING UP USING THE REMOTE CONTROL

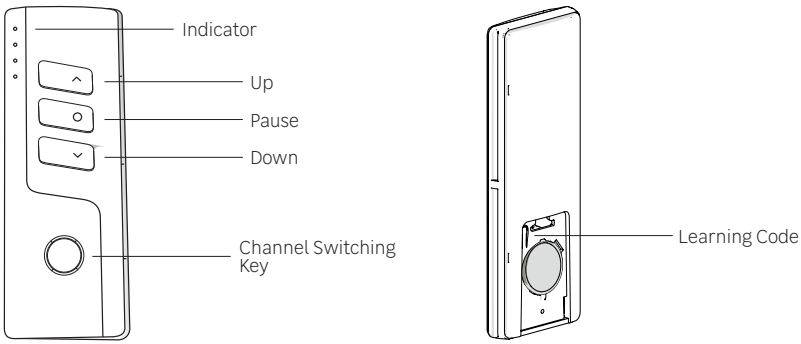

CODE LEARNING

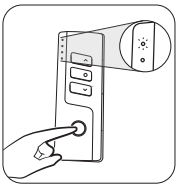

1) Press the channel change button. Choose the desired channel, the associated indicator lights up.

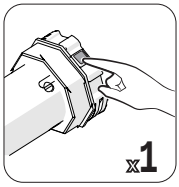

2) Press the button on the motor head once.

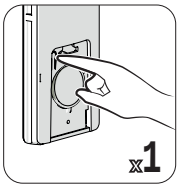

3) Press the pairing button once.

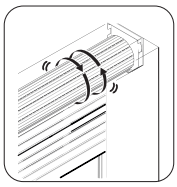

4) The motor will vibrate.



5) You can operate the motor using the remote control.

Note: you can pair and control up to 8 roller shutters per remote control channel.

Lower the shutter and confirm/finalise the setting of the bottom stop.

DOWN LIMIT SETTING

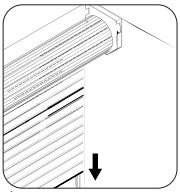

1) Position the shutter at the desired bottom limit.



2) Press the pairing button twice.

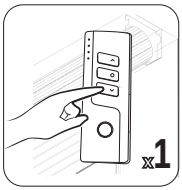

3) Press the down button on the remote control once.

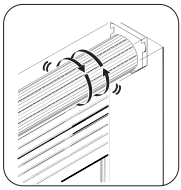

4) The engine vibrates.

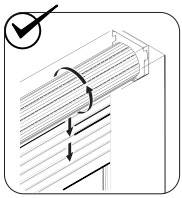

5) The bottom limit is set.

EN

Raise the shutter to its upper position (either via the ENKI application or the remote control), to set the top limit.

TOP LIMIT SETTING

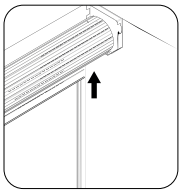

1) Position the shutter at the desired high limit.



2) Press the pairing button twice.

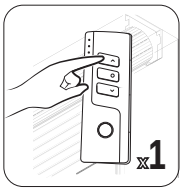

3) Press the up button on the remote control once.



4) The engine vibrates.

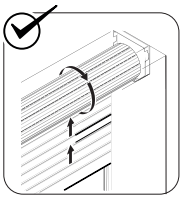

5) The high limit is set.

Your shutter motor is now installed with the basic settings. For the other settings, follow the instructions below:

TOP LIMIT DELETING



1) Press the pairing button four times.

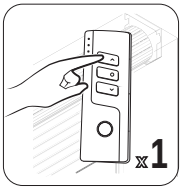

2) Press the up button on the remote once.



3) The motor will vibrate.

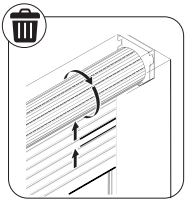

4) The top limit is deleted.

DOWN LIMIT DELETING



1) Press the pairing button four times.

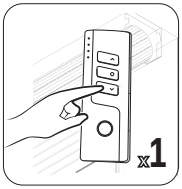

2) Press the down button on the remote once.

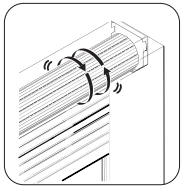

3) The motor will vibrate.

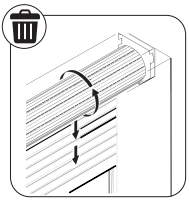

4) The bottom limit is deleted.

CODE COPYING



REMOTE CONTROL PAIRED



1) Press the pairing button eight times.



NEW REMOTE CONTROL

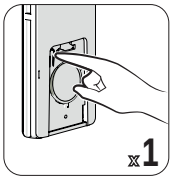

2) Press the pairing button once.



3) The motor will vibrate.

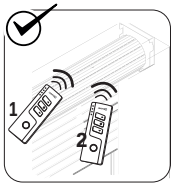

4) Both remotes can control the motor.

REVERSING SETTING



1) Press the pairing button six times.

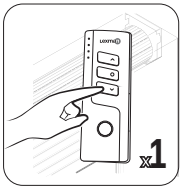

2) Press the down button on the remote control once.



3) The motor will vibrate.

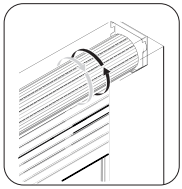

4) The direction of the motor changes.

EN

REMOTE CONTROL DELETING



1) Press the pairing button seven times.

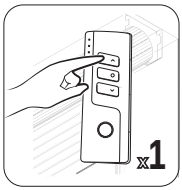

2) Press the up button on the remote control once.



3) The motor will vibrate.



4) The current remote is deleted but the 2nd remote still works if it previously paired a 2nd remote

ALL REMOTES CONTROL DELETING



1) Press the pairing button six times.

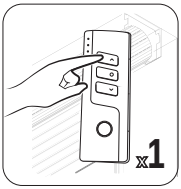

2) Press the up button on the remote control once.

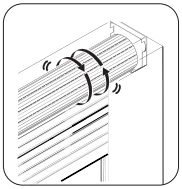

3) The motor will vibrate.

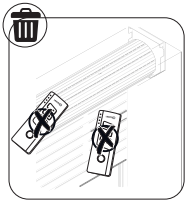

4) All remote controls that have already learnt the motor code will no longer control the motor.

THE THIRD LIMIT SETTING

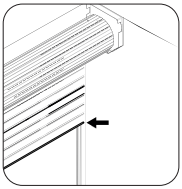

1) Position the shutter according to the desired third limit.

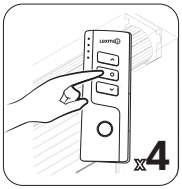

2) Once you have set the top and bottom limits. Press the stop button on the remote control four times.



3) The motor will vibrate, which means that the stop position has been set as the third limit.

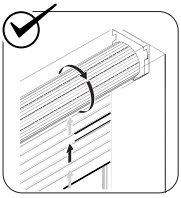

4) The third intermediate limit is set.

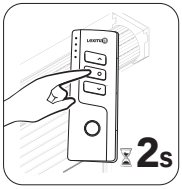

5) Long press emitter's stop button for 2S, the motor will run to the third limit position.

THE THIRD LIMIT RESETTING

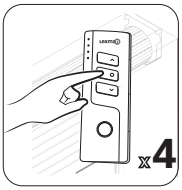

1) Press the stop button on the remote control four times.



2) The motor will vibrate.

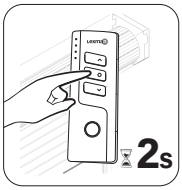

3) Long press emitter's stop button for 2S, the motor will run to the third limit position.

Note: 1- The third limit is also called the intermediate limit, it is available at any position between the top and bottom limit.

2- The third limit is deleted automatically if the top/bottom limit is deleted.

JOG SETTING

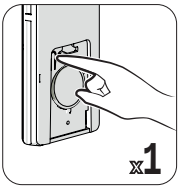

1) Press the pairing button once.

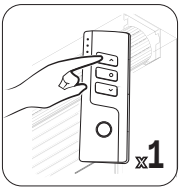

2) Press the up button on the remote control once.

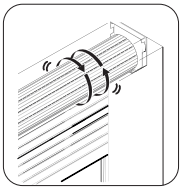

3) The motor will vibrate.

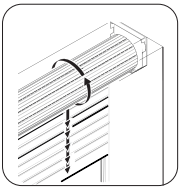

4) The motor will turn in steps.

Note: If the motor is running in steps, press the remote up or down button for 3 seconds. The motor will run steadily.

JOG DELETING

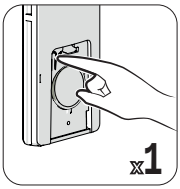

1) Press the pairing button once.

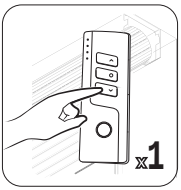

2) Press the down button on the remote control once.

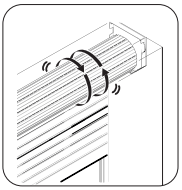

3) The motor will vibrate.

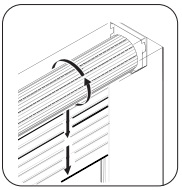

4) The motor will run continuously.

EN



FR - Les produits électriques ne doivent pas être jetés avec les déchets ménagers. Ils doivent être déposés dans un point de collecte dédié pour une élimination respectueuses de l'environnement conformément à la réglementation locale. Renseignez-vous auprès de votre collectivité locale ou de votre revendeur pour toute information sur le recyclage. Les matériaux d'emballage sont recyclages. Éliminez les matériaux d'emballage d'une manière respectueuse de l'environnement et mettez-les à la disposition du service de collecte de matériaux recyclabes.



Ne jetez pas les piles et les appareils hors d'usage avec les ordures ménagères. Les substances dangereuses qu'ils sont susceptibles de contenir peuvent nuire à la santé et à l'environnement . Faites reprendre ces appareils par votre distributeur ou utilisez les moyens de collecte sélective mise à votre disposition par votre commune.



ES - Los productos eléctricos no deben desecharse con la basura doméstica. Deben llevarse a un punto de recogida específico para su eliminación respetuosa con el medio ambiente de acuerdo con la normativa local. Póngase en contacto con las autoridades locales o con su distribuidor para obtener información sobre el reciclaje. Los materiales de embalaje son reciclables. Elimine los materiales de embalaje de forma respetuosa con el medio ambiente y póngalos a disposición del servicio de recogida para su reciclaje.



No deseche las pilas ni los aparatos al final de su vida útil con la basura doméstica. Las sustancias peligrosas que pueden contener pueden dañar su salud y el medio ambiente. Encargue la recogida de estos aparatos a su distribuidor o utilice los servicios de recogida selectiva de su ayuntamiento.



IT - I prodotti elettrici non devono essere smaltiti insieme ai rifiuti domestici. Devono essere portati in un apposito punto di raccolta per essere smaltiti in modo ecologico secondo le normative locali. Contattare il comune o il rivenditore per informazioni sul riciclaggio. I materiali di imballaggio sono riciclabili. Smaltre i materiali di imballaggio in modo ecologico e metterli a disposizione del servizio di raccolta differenziata.



Non smaltire le batterie e gli apparecchi fuori uso con i rifiuti domestici. Le sostanze pericolose che possono contenere, possono essere nocive per la salute e l'ambiente. Far ritirare dal rivenditore o rivolgrsi ai servizi di raccolta differenziata messi a disposizione dal comune.



PL - Produktów elektrycznych nie należy wyrzucać wraz z odpadami domowymi. Należy je przekazać do przeznaczonego do tego celu punktu zbiórki w celu przyjaznej dla środowiska utylizacji zgodnie z lokalnymi przepisami. Należy Skontaktować się z lokalnymi władzami lub sprzedawcą w celu uzyskania informacji na temat recyklingu. Materiały opakowaniowe nadają się do recyklingu. Materiały opakowaniowe należy utylizować w sposób przyjazny dla środowiska i przekazać do recyklingu.



Nie wyrzucać baterii i zużytych urządzeń razem z odpadami domowymi. Zawarte w nich niebezpieczne substancje mogą być szkodliwe dla zdrowia i środowiska. Należy przekazać te urządzenia dystrybutorowi lub skorzystać z punktów selektywnej zbiórki zapewnianych przez władze lokalne.



PT - Os dispositivos elétricos não devem ser eliminados com o lixo doméstico. Devem ser levados para um ponto de recolha específico para serem eliminados de forma ecológica, de acordo com a regulamentação local. Informe-se junto das autoridades locais ou do seu revendedor para quaisquer informações sobre a reciclagem. Os materiais de embalagem são recicláveis. Elimine os materiais de embalagem de forma ecológica e coloque-os à disposição do serviço de recolha de matérias recicláveis.



Não deite fora as pilhas e os aparelhos em fim de vida com o lixo doméstico. As substâncias perigosas que podem conter podem ser prejudiciais para a saúde e para o ambiente. Mande recolher estes aparelhos pelo seu distribuidor ou utilize os serviços de recolha seletiva do seu município.



RO - Produsele electrice nu trebuie aruncate împreună cu deșeurile menajere. Ele trebuie duse la un punct de colectare dedicat pentru eliminarea ecologică în conformitate cu reglementările locale. Adresați-vă autorităților locale sau vânzătorului dumneavoastră pentru informații despre reciclare. Materialele de ambalare sunt reciclabile. Eliminați materialele de ambalare într-un mod prietenos cu mediul și puneți-le la dispoziția serviciului de colectare a materialelor reciclabile.



Nu aruncați bateriile și dispozitivele uzate împreună cu deșeurile menajere. Substanțele periculoase pe care le pot conține pot dăuna sănătății și mediului. Înapoiați aceste aparate distribuitorului dumneavoastră sau utilizați mijloacele de colectare selectivă puse la dispoziție de către municipalitatea dumneavoastră.



EL -Τα ηλεκτρικά προϊόντα δεν πρέπει να απορρίπτονται μαζί με τα οικιακά απορρίμματα. Πρέπει να μεταφέρονται σε ειδικό σημείο συλλογής για μια φιλική προς το περιβάλλον απόρριψη σύμφωνα με τους τοπικούς κανονισμούς. Για πληροφορίες σχετικά με την ανακύκλωση, επικοινωνήστε με την τοπική αρχή ή τον μεταπωλητή σας. Τα υλικά συσκευασίας είναι ανακυκλώσιμα. Απορρίψτε τα υλικά συσκευασίας με τρόπο φιλικό προς το περιβάλλον και διαθέστε τα στην υπηρεσία συλλογής ανακύκλωσης.



Μην απορρίπτετε τις μπαταρίες και τις χαλασμένες συσκευές μαζί με τα οικιακά απορρίμματα. Οι επικίνδυνες ουσίες, τις οποίες ενδεχομένως περιέχουν, μπορούν να βλάψουν την υγεία και το περιβάλλον. Αναθέστε την παραλαβή αυτών των συσκευών στον διανομέα σας ή χρησιμοποιήστε τις εγκαταστάσεις επιλεκτικής συλλογής που παρέχει η τοπική σας αρχή.



EN - Electrical products must not be disposed of with household waste. They must be taken to a dedicated collection point for environmentally-friendly disposal in accordance with local regulations. Contact your local authorities or retailer for information on recycling. Packaging materials are recyclable. Dispose of packaging materials in an environmentally-friendly way, and make them available to the recycling collection service.



Do not dispose of batteries and disused appliances with household waste. The hazardous substances they may contain can damage your health and the environment. Have these appliances taken back by your retailer, or use the recycling facilities provided by your local authorities.

FR Adeo Services déclare que l'équipement radioélectrique portant la référence mentionnée en première page de ce document, est conforme à la directive 2014/53/UE. Le texte complet de la déclaration UE de conformité est disponible à l'adresse internet suivante: www.product-regulatory.adeoservices.com

ES Adeo Services declara que el equipo de radio que lleva la referencia mencionada en la primera página de este documento, es conforme con la Directiva 2014/53/UE. El texto completo de la declaración de conformidad de la UE está disponible en la siguiente dirección web: www.product-regulatory.adeoservices.com.

PT Adeo Services declara que o equipamento de rádio com a referência mencionada na primeira página deste documento está em conformidade com a Diretiva 2014/53/UE. O texto completo da Declaração de Conformidade da UE está disponível no seguinte endereço Web: www.product-regulatory.adeoservices.com

IT Adeo Services dichiara che l'apparecchiatura radio recante il riferimento indicato nella prima pagina del presente documento è conforme alla Direttiva 2014/53/UE. Il testo completo della Dichiarazione di conformità dell'UE è disponibile al seguente indirizzo web: www.product-regulatory.adeoservices.com

PL Adeo Services oświadcza, że urządzenie radiowe opatrzone numerem referencyjnym wymienionym na pierwszej stronie niniejszego dokumentu jest zgodne z dyrektywą 2014/53/UE. Pełny tekst deklaracji zgodności UE jest dostępny pod następującym adresem internetowym: www.product-regulatory.adeoservices.com

RO Adeo Services declară că echipamentul radio purtând referința menționată pe prima pagină a acestui document, este în conformitate cu Directiva 2014/53/UE. Textul integral al Declarației de conformitate UE este disponibil la următoarea adresă web: www.product-regulatory.adeoservices.com

EL Adeo Services δηλώνει ότι ο ραδιοεξοπλισμός που φέρει την αναφορά που αναφέρεται στην πρώτη σελίδα του παρόντος εγγράφου συμμορφώνεται με την οδηγία 2014/53/ΕΕ. Το πλήρες κείμενο της δήλωσης συμμόρφωσης ΕΕ είναι διαθέσιμο στην ακόλουθη διεύθυνση διαδικτύου: www.product-regulatory.adeoservices.com

EN Adeo Services declares that the radio equipment bearing the reference mentioned on the first page of this document, is in conformity with Directive 2014/53/EU. The full text of the EU Declaration of Conformity is available at the following web address: www.product-regulatory.adeoservices.com

Description des pictogrames / Descripción de pictogramas / Descrizione dei pittogrammi / Opis piktogramów / Descrição dos pictogramas / Descrierea pictogramelor / Περιγραφή των εικονογραμμάτων / Description of symbols /	
~	Courant alternatif (CA) / Corriente alterna (CA) / Corrente alternata (CA) / Prąd zmienny (AC) / Corrente alternada (CA) / Curent alternativ (AC) / Εναλλασσόμενο ρεύμα (AC) / Alternating current (AC)
⎓	Courant Continu (CC) / Corriente Continua (CC) / Corrente continua (DC) / Prąd stały (DC) Corrente continua (DC) / Curent continuu (DC) / Συνεχές ρεύμα (DC) / Direct current(DC)

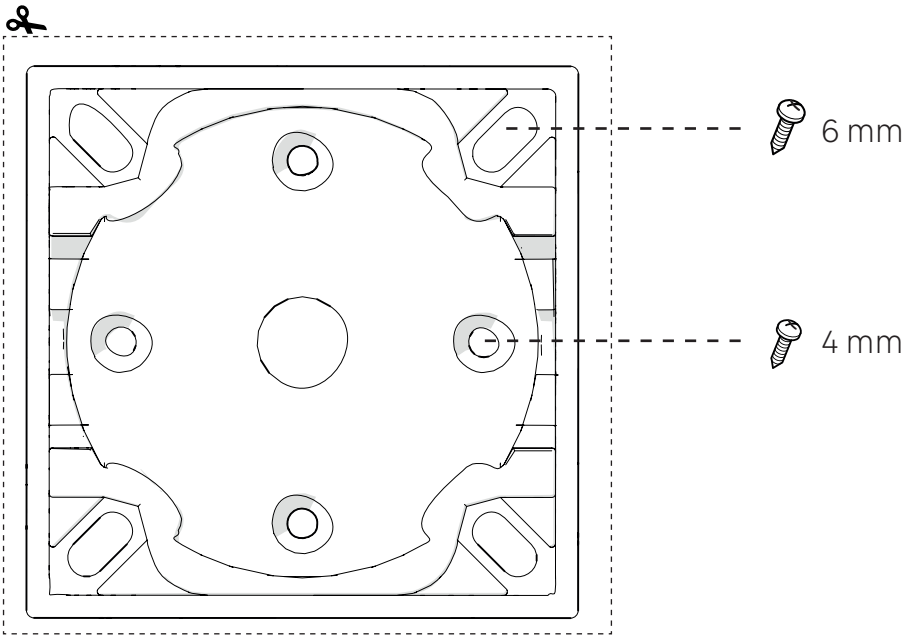
6 mm
4 mm

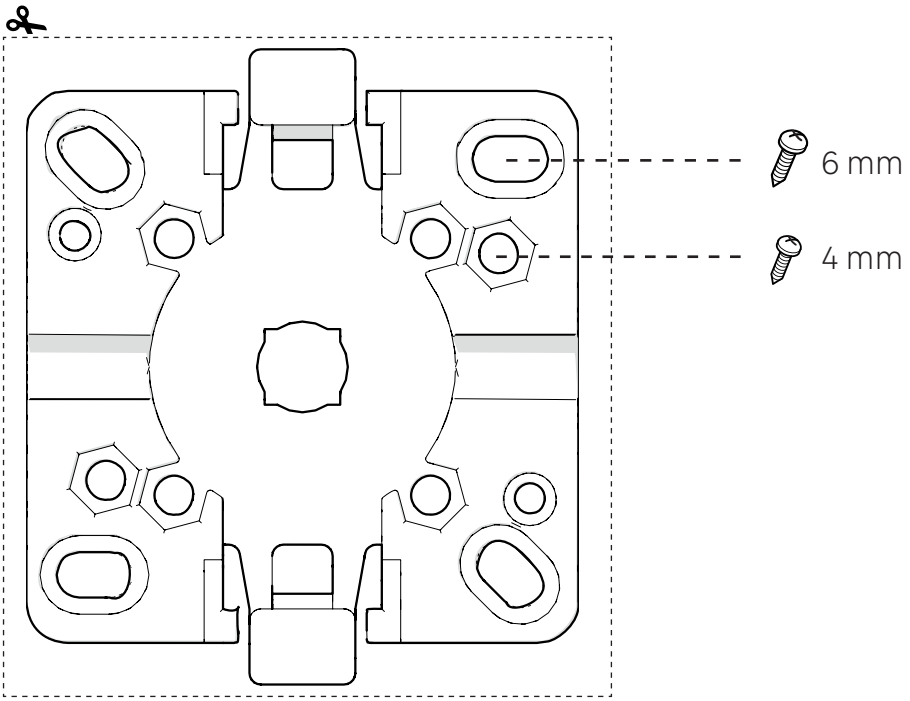
6 mm
4 mm



* Garantie 5 ans / 5 años de garantía / Garantia de 5 anos / Garanzia 5 Anni / Εγγύηση 5 ετών / Gwarancja 5-letnia / Garanţie 5 ani / 5-year guarantee

Made in China

FR/ES/IT/PL/PT/RO/EL/EN

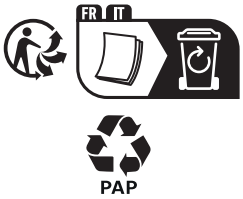

ADEO Services 135 Rue Sadi Carnot - CS 00001 - 59790 RONCHIN - France