EAN : 3276007670363
Ref : 2130K-5M-WP

REPAIRABLE**

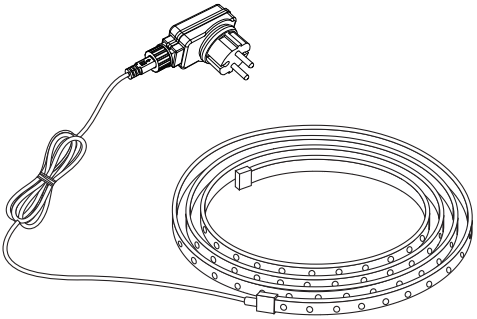

2/2

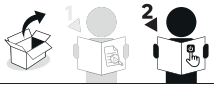

FR Manuel d'Instructions
ES Manual de Instrucciones
PT Manual de Instruções
IT Manuale di Istruzioni
EL Εγχειρίδιο Οδηγιών
PL Instrukcją Obsługi
UA Інструкція З Експлуатації
RO Manual de Instrucţiuni
BR Manual de Instrução
DE Anleitung Handbuch
EN Instructions Manual

2023-07-V01

** réparable / reparable / reparável / riparabile / διορθώσιμος / naprawiany / ремонтний / reparabil / reparaturfähig / reparável / repairable

FR : Montage / ES: Montaje / PT: Montagem / IT: Montaggio / EL: Συναρμολόγηση / PL: Montaż / UA: Збірка / RO: Montaj / BR: Montagem / DE: Montage / EN: Assembly

FR: Utilisation / ES: Utilización / PT: Utilização / IT: Uso / EL: Χρήση / PL: Użytkowanie / UA: Використання / RO: Utilizare / BR: Utilização / DE: Verwenden Sie / EN: Use

---

FR: CARACTÉRISTIQUES TECHNIQUES / ES: CARACTERÍSTICAS TÉCNICAS / PT: CARACTERÍSTICAS TÉCNICAS / IT: CARATTERISTICHE TECNICHE / EL: ΤΕΧΝΙΚΑ ΧΑΡΑΚΤΗΡΙΣΤΙΚΑ / PL: DANE TECHNICZNE / UA: ТЕХНІЧНІ ХАРАКТЕРИСТИКИ / RO: CARACTERISTICI TEHNICE / BR: CARACTERÍSTICAS TÉCNICAS / DE: TECHNISCHE CHARAKTERISTIKA / EN: TECHNICAL CHARACTERISTICS

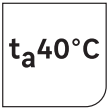

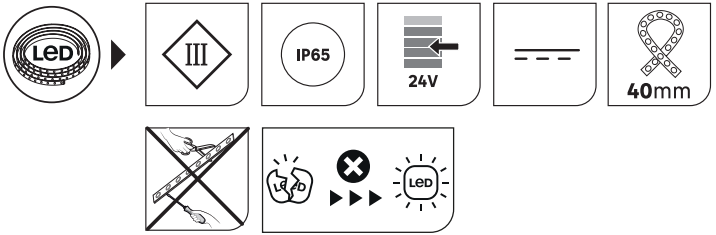
LED
III
IP65
24V
40mm
LED

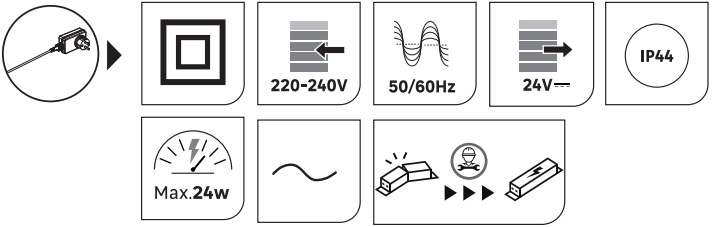
220-240V
50/60Hz
24V
IP44
Max.24w

CR2025
150mAh

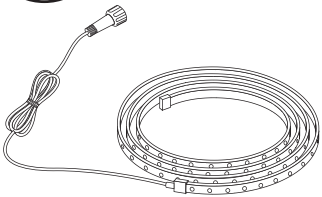

A x1

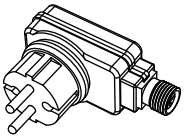

B x1

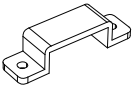

C x15

D x30

E x1

F x1

PZ

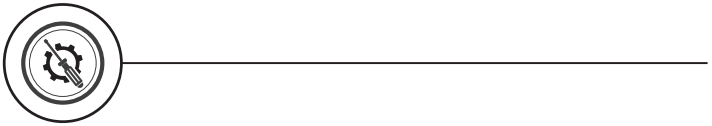

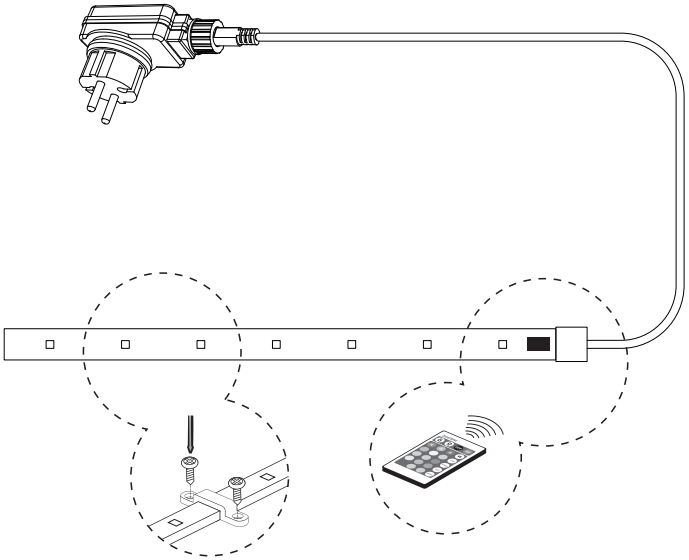

1

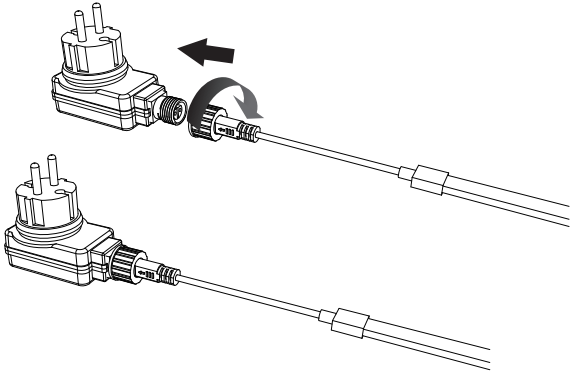

2

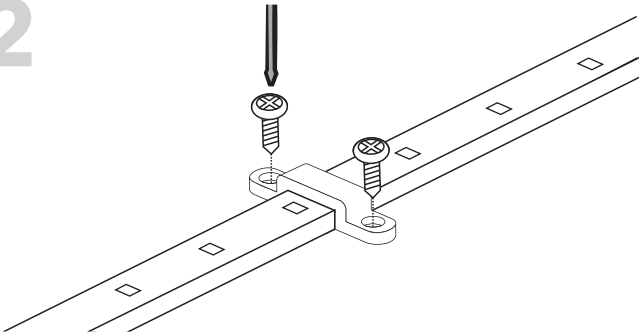

3

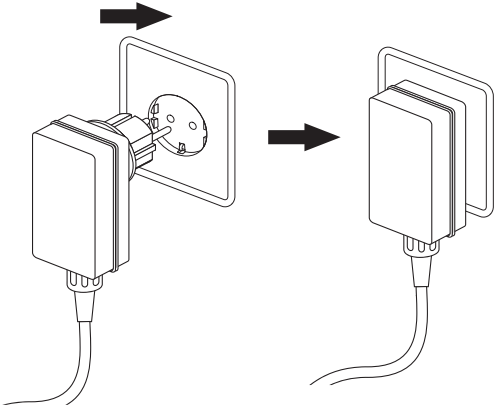

4

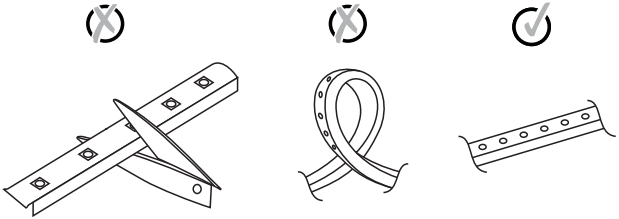

1

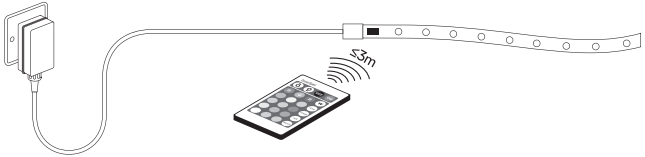

contraste -, fréquence -/contraste-, frecuencia-/contraste-,frequência-/ contraste-,frequenza-/ Λάμψη-, συχνότητα -/kontrast-,częstotliwość-/ Kohtpact-,частота-/contrast-, frecvență-/ Brightness-,frequency -

blanc/azul/branco/bianca/ άσπρο/Biały/білий/alb/White

contraste+, fréquence +/contraste + ,frecuencia+/contraste+,frequência+/ contraste+,frequenza+/Λάμψη+, συχνότητα+/kontrast+,częstotliwość+/ Kohtpact+,частота+/contrast+, frecvență+/ Brightness+,frequency +

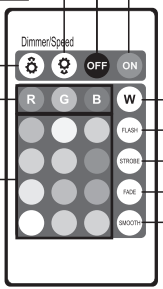

dignotant/destello/piscar/ lampeggiante/ λάμψη/Migać/ спалах/intermitent/Flash

Stroboscope/Estroboscópico/ Estroboscópio/stroboscopio/ Strobe/stroboskop/стрибає/ stroboscop/Strobe

rouge/rojo/vermelho/Rosso/κόκκινο/ Czerwony/червоний/roșu/Red

vert/verde/verde/verde/Πράσινος/ Zielony/зелений/Verde/Green

bleu/blanco/azul/Blu/Μπλε/niebieski/ синій/Albastru/Blue

Fondu/Descolorarse/Desvaneça/ sfumato/Ξεθωριάζει/rozmycie/ в'янути/Decolorare/Fade

Autres couleurs/Otros colores/Outras cores/ Altri colori/Αλλα χρώματα/Inne kolory/ інші кольори/Alte culori/Other colors

lumière tamisée/luz tamizade/ luz difusa/ Luce tenue/Λείος/ gładki/гладкий/amurg/ Smooth

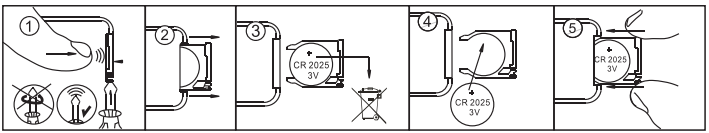

FR Ce produit est recyclable. S'il ne peut plus être utilisé, veuillez l'apporter dans un centre de recyclage de déchets.
ES Este producto es reciclable. Si ya no se puede usar, llévelo a un centro de reciclaje de residuos.
PT Este produto é reciclável. Se deixar de o utilizar, entregue-o num centro de reciclagem de resíduos.
IT Questo prodotto può essere riciclato. Se deve essere smaltito, portalo presso un centro di recicliaggio.
EL Αυτό το προϊόν είναι ανακυκλώσιμο. Εάν δεν μπορεί πλέον να χρησιμοποιηθεί, μεταφέρετε την σε κάποιο κέντρο ανακύκλωσης απορριμμάτων.
PL Ten produkt poddawany jest recyklingowi, kiedy przestaje być użyteczny należy dostarczyć go do punktu zbiórki odpadów.
UA Цей продукт може перероблятися. Якщо воно більше не с придатне для використування, здайте його в утилізаційний центр.
RO Aceast produs este reciclabil. Dacă nu mai poate ti folosit, vă rugăm să il aduceţi într-un centru de reciclare a deşeurilor.
BR Este produto é reciclável. Se não puder mais ser usado, descarte em um centro de reciclagem de resíduos.
DE Dieses Produkt ist recycelbar. Wenn es nicht mehr verwendet werden kann, bringen Sie es bitte zum Recycling-Center.
EN This product is recyclable. If it cannot be used anymore, please take it to waste recycling centre.

FR IT

PAP

FR: Traduction de la version originale du mode d'emploi / ES: Traducción de las Instruccionesoriginales/ PT: Tradução das Instruções Originais/ IT: Traduzione delle istruzioni originali / EL: Μετάφραση τωνπρωτότυπωνοδηγιών / PL: Tłumaczenie instrukcji oryginalnej / UA: Перекладоригінальної інструкції / RO: Traducerea instrucţiunilor originale/ BR: Traduçãodas Instruções Originais / DE: Übersetzung der Originalversion der Gebrauchsanweisung / Original Instructions.

Made in China
Країна походження: Китай

EU ADEO Services - 135 Rue Sadi Carnot - CS00001 - 59790 RONCHIN - FRANCE

UA Виробник: ТОВ "Адео Сервісез С.А.", вул. Саді Карно, CS 00001, 59790 Роншен, Франція.
Імпортер: ТОВ "Леруа Мерлен Україна", 04201 Україна, м.Київ, вул. Полярна 17А, +380 44 498 46 00. Імпортер приймає претензії від споживачів щодо товару, а також проводить його ремонт, технічне і гарантійне обслуговування

ZA Imported by Adeo South Africa (PTY) LTD T/A Leroy Merlin,
Hosted in Leroy Merlin Fourways Store 35 Roos Street, Witkoppen Ext 97, Sandton, 2191 Johannesburg, Gauteng, South Africa.
Tel: +27 10 493 8000 Email: contact@leroymerlin.co.za.

BR LEROY MERLIN COMPANHIA BRASILEIRA DE BRICOLAGEM
CNPJ: 01.438.784/0001-05
Rua Pascoal Pais, nº. 525, 6º andar cj 61 a 64, Vila Cordeiro, São Paulo - SP. CEP: 04581-060
CALM (Central de Atendimento Leroy Merlin) Capitais 4020-5376 Demais Regiões 0800-0205376