R&D-1-012

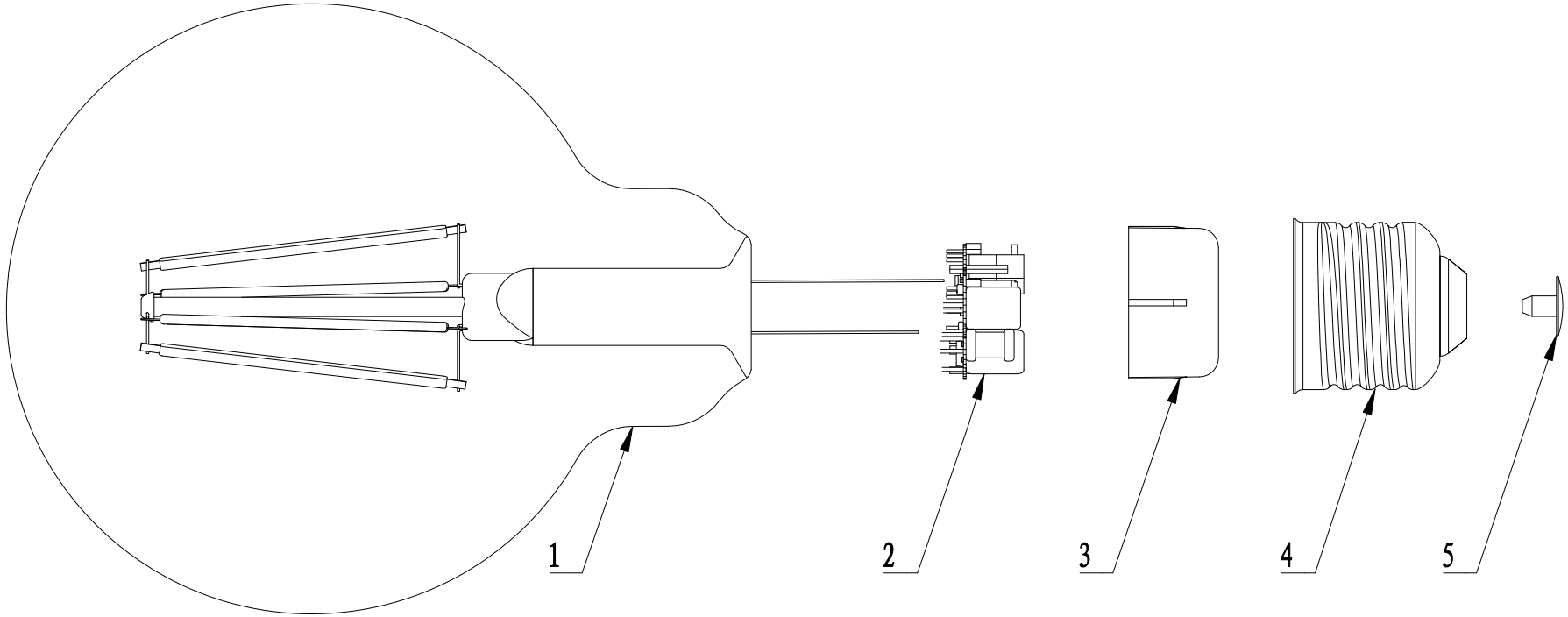

序号	零件编号	零件名称	规格及材料	数量	备注
12					
11					
10					
9					
8					
7					
6					
5		铆钉	铝镀镍	1	
4		灯头	铝镀镍	1	
3		灯头护套	PBT	1	
2		驱动		1	
1		毛泡		1	

借(通)用件登记

描图

描校

旧底图总号

底图总号

签名

日期

标记	处数	更改文件号	签名	日期

设计		标准化	
校对		审定	
审核		制图	
工艺		日期	

图样标记	数量	净重(Kg)	比例
S			

第 1 张　　共 1 张

浙江凯耀照明有限公司

G95(E27)爆炸图