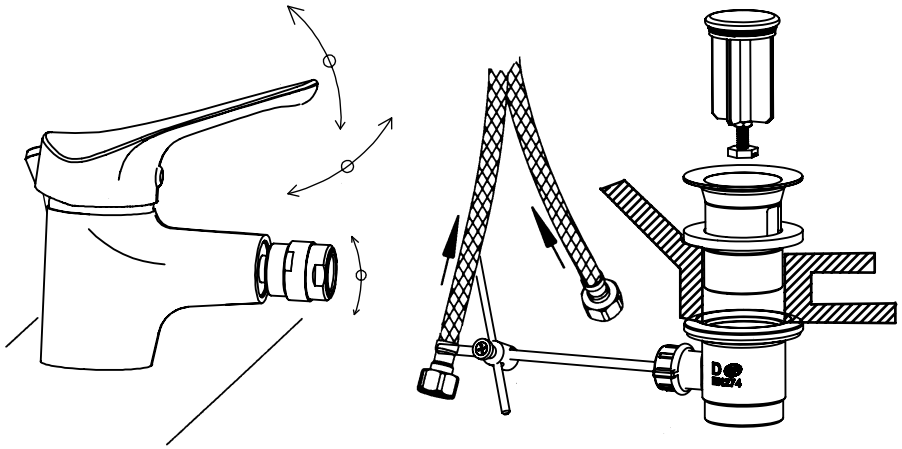

G

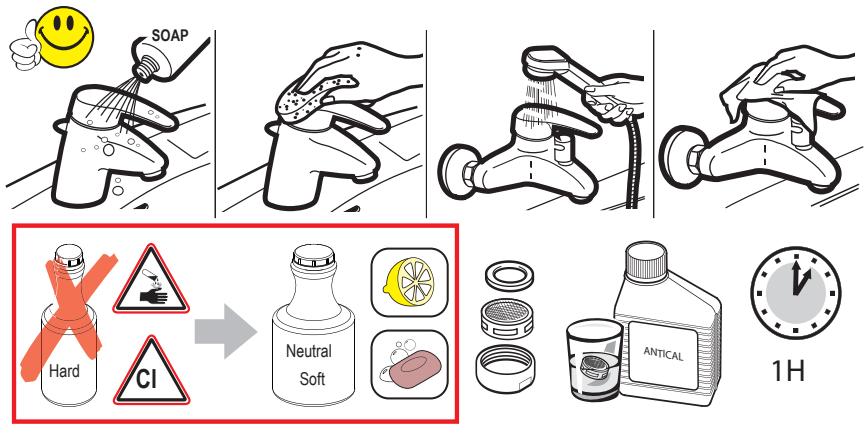

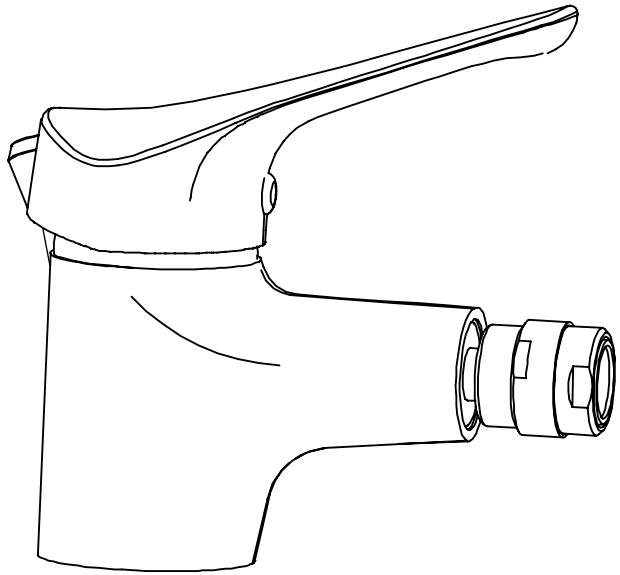

Istruzioni di Installazione, Uso e Manutenzione
Installation, Use and Maintenance Instructions

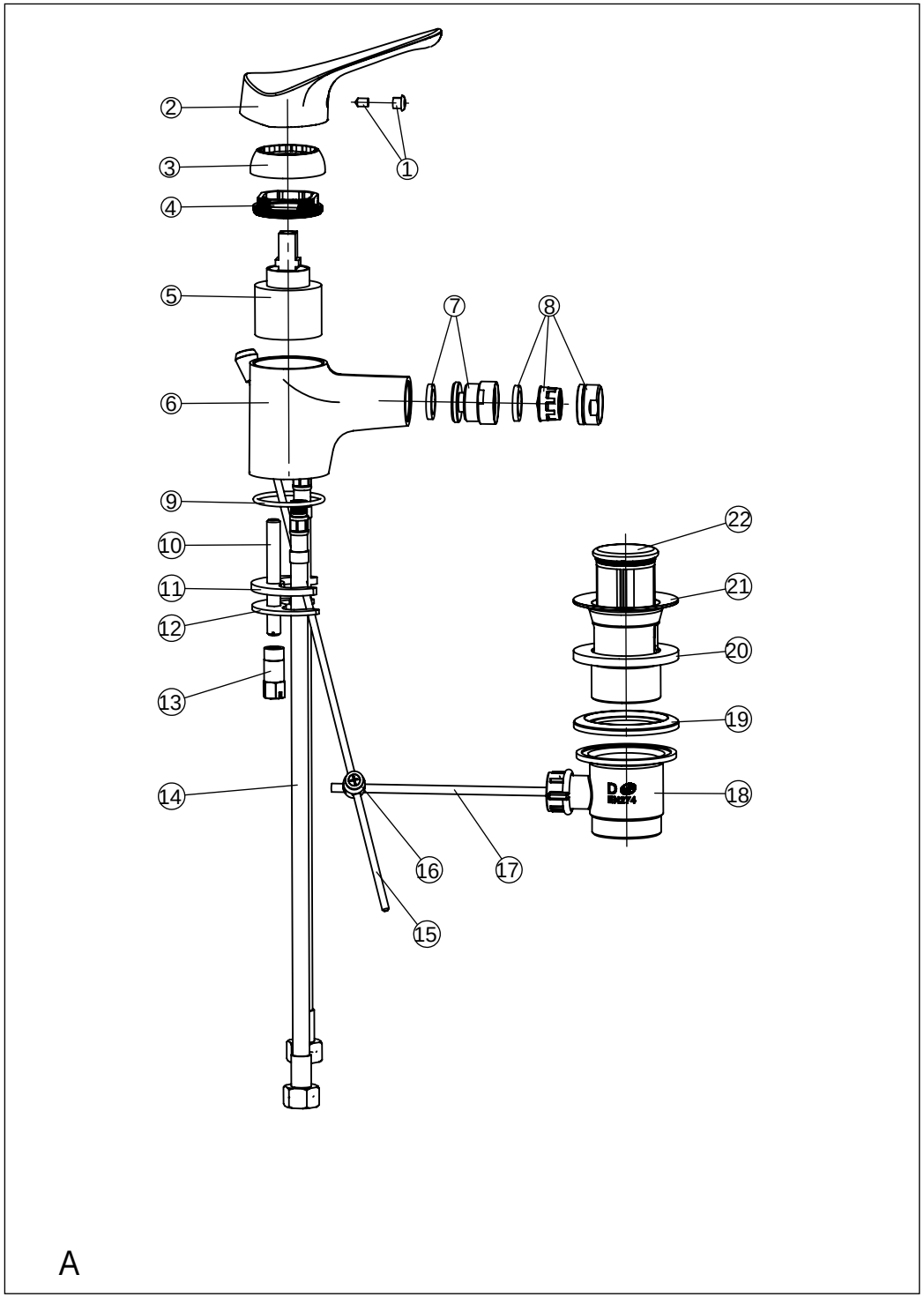
2
1
3
4
5
7
8
6
9
10
11
12
13
14
22
21
20
19
18
16
17
15
A

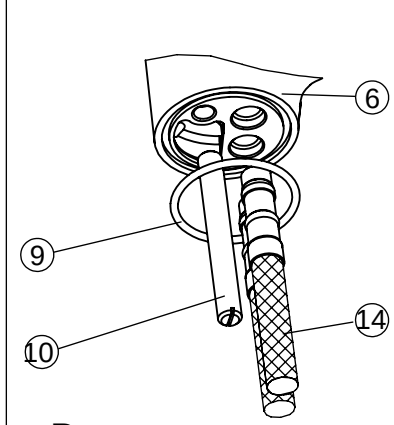
6
9
14
10
B

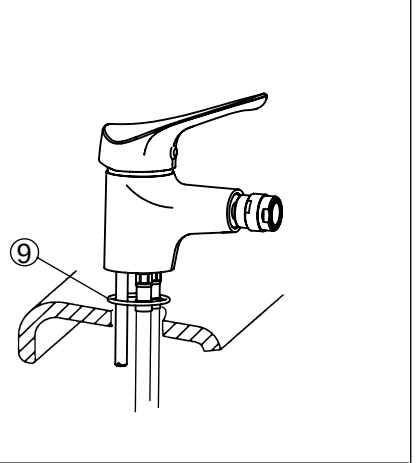
9
C

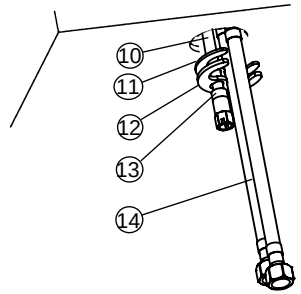
10
11
12
13
14
D

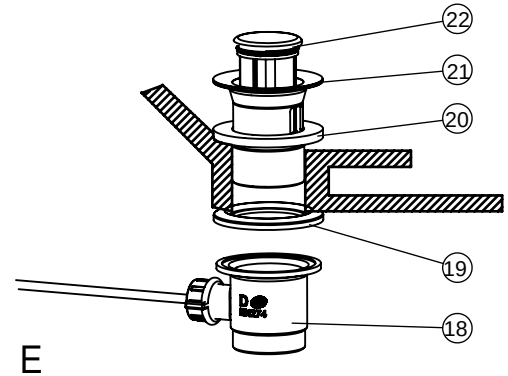
22
21
20
19
18
E

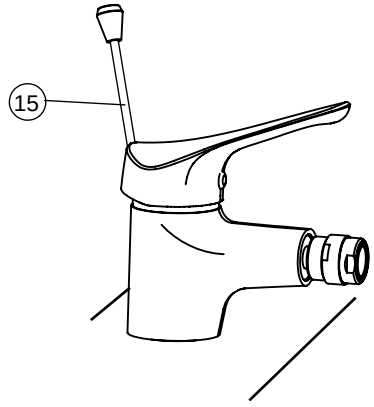
15
F

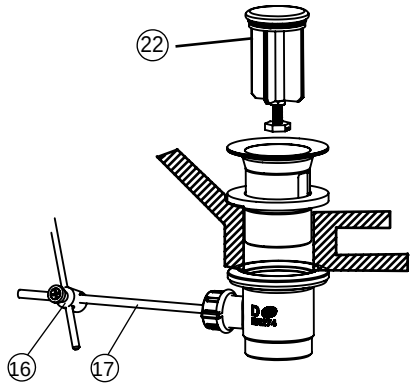
22
16
17