ISTRUZIONI DI MONTAGGIO
PORTA BATTENTE REVERSIBILE & DX - SX

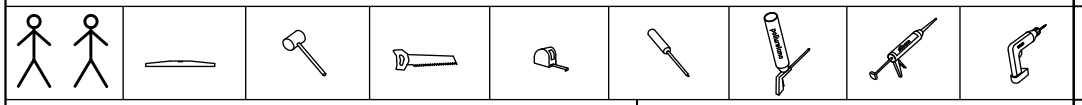

INCLUSO NEL KIT CASSA			
GIUNZIONE DIRITTA		GIUNZIONE A 45 °	
A	B	C	D
N° 4 SPINE Ø 8X40 UNIONE CASSA	N° 2 VITI TSP 3,5X60 UNIONE CASSA	N° 4 SPINE Ø 8X40 UNIONE CASSA	N° 2 VITI TSP 3,5X60 UNIONE CASSA

N.B. : IL PANNELLO PORTA VIENE FORNITO CON LA SERRATURA PREDISPOSTA PER APERTURA DX

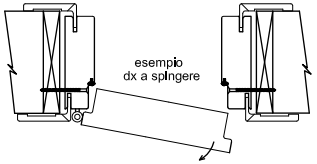

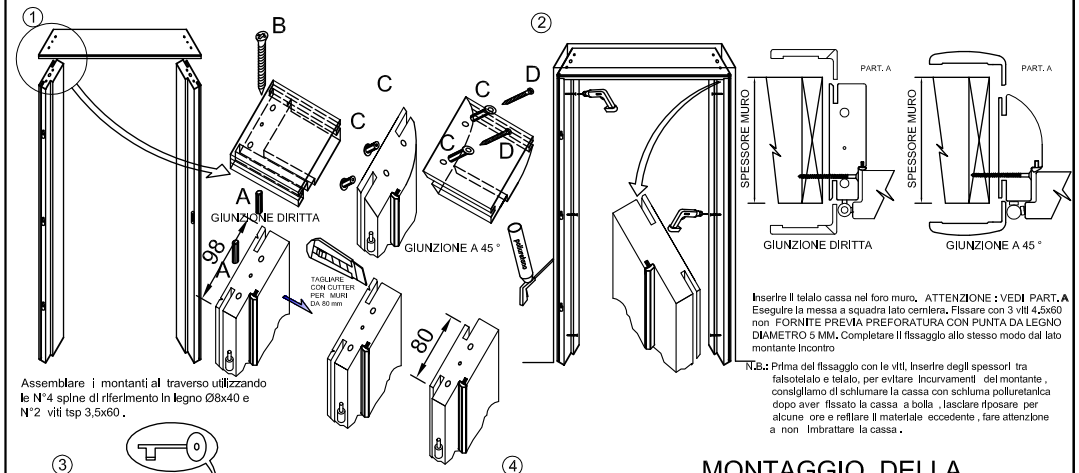

Assemblare i montanti al traverso utilizzando le N°4 spine di riferimento in legno Ø8x40 e N°2 viti tsp 3,5x60 .

Inserire il telaio cassa nel foro muro. ATTENZIONE : VEDI PART. A Eseguire la messa a squadra lato cerniera. Fissare con 3 viti 4.5x60 non FORNITE PREVIA PREFORATURA CON PUNTA DA LEGNO DIAMETRO 5 MM. Completare il fissaggio allo stesso modo dal lato montante incontro

N.B.: Prima del fissaggio con le viti, inserire degli spessori tra falsotelaio e telaio, per evitare incurvamenti del montante , consigliamo di schiumare la cassa con schiuma poliuretanica dopo aver fissato la cassa a bolla ,lasciare riposare per alcune ore e rettiare il materiale eccedente , fare attenzione a non imbrattare la cassa .

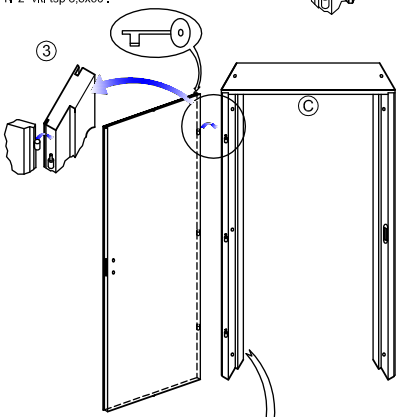

4

Completare la posa con il montaggio DEI COPRIFILI e fissarli a tratti con del silicone NEUTRO .

MONTAGGIO DELLA PORTA SX A SPINGERE VERSIONE REVERSIBILE

rispetto alla apertura dx ruotare sottosopra i montanti lato incontro e cerniera . Ruotare di 180° le cerniere anuba come da PART. B anche sulla porta . Togliere la serratura , girare lo scrocco come da fig. C, ruotare la serratura di 180° e fissarla al pannello . Procedere al montaggio dal punto 1-2-3-4

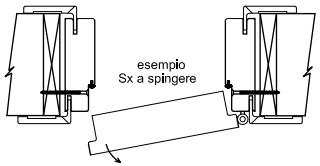

PART. B

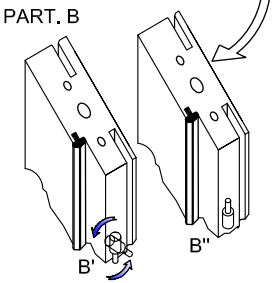

FIG. C

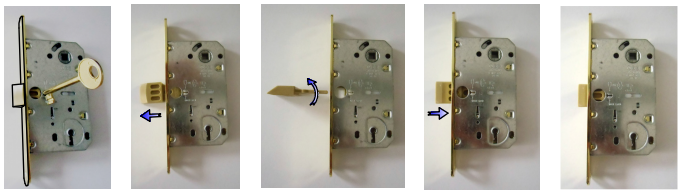

ISTRUZIONI DI MONTAGGIO
PORTA SCORREVOLE A SCOMPARSA

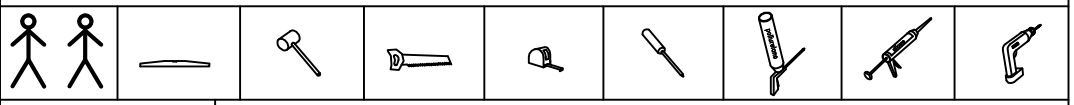

INCLUSO NEL KIT CASSA
A
N° 4 SPINE Ø 6X30 UNIONE CASSA

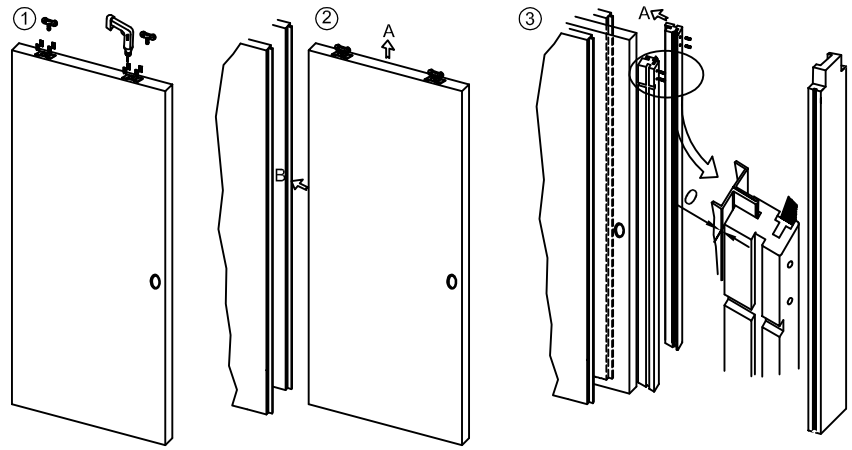

Fissare i supporti x carrelli sul lato alto come da specifiche costruttore cassonetto

Fissare la pinna di guida al pavimento , sul retro dell'anta avvitare il fermo di fine corsa se previsto dal costruttore , Inserire l'anta in guida tramite i carrelli , procedere alla regolazione in altezza , bloccare il tutto tramite i dadi e spingere la porta nella sede .

Procedere al fissaggio come da disegno dei montanti di copertura cassonetto e dello stipite di battuta all' orditura metallica del cassonetto , i profili devono essere completamente aderenti alla struttura e allineati tra di loro .

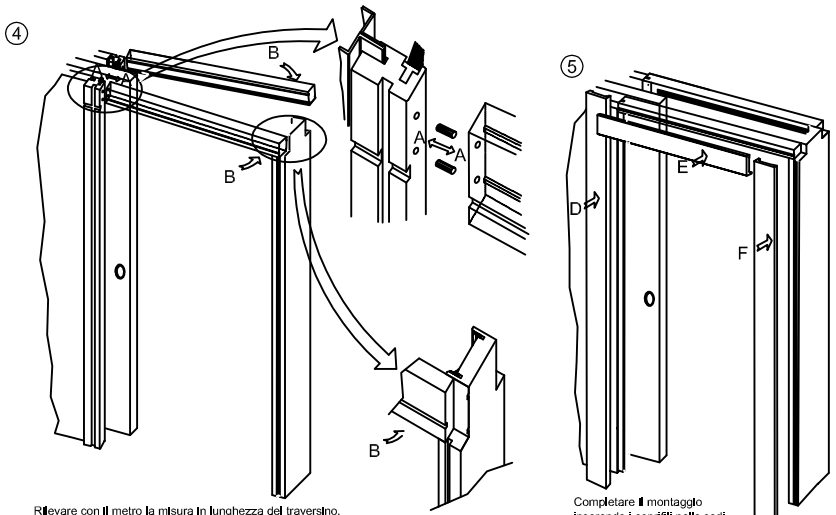

Rilevare con il metro la misura in lunghezza del traversino, tagliare l'asta a misura corretta e procedere al fissaggio come da disegno , inseriti inclinati per permettere l'inserimento delle spine e andare in appoggio sullo stipite .

Completare il montaggio inserendo i coprifili nelle sedi bloccandoli al telaio con silicone disposto a tratti .

N.B. per porta con serratura , l'incontro sulla battuta deve essere forato e fissato dopo la posa completa della porta .

PER LA POSA CONSIGLIAMO IL MONTAGGIO A PERSONALE ESPERTO