Status	1. Korrektur	07.11.2023	Auftragsnummer	* 373551	Werkzeug	180x690
Stichwort	8/32, Classic, Unifit neu		Projektmanager	4281	Druckverfahren	Offset
Codierung.	EF2704		Verpackungsart	einleger	Vermaßung	x 180 x 690 mm
Materialnr.	1775917		Beratung	Andrea Kohlhas	Strichcode	
Endkunde	Adeo			a.kohlhas@guenther-prepress.com		
Marke			Druckerei	Druckzone GmbH & Co.KG		
Farben	Black	Cyan	Magenta	Yellow		

U.GÜNTHER PREPRESS
U. Günther GmbH
Lentföhrdener Weg 21
D-22523 Hamburg
t: + 49 40 3289076-00
info@guenther-prepress.com

Mit der schriftlichen Freigabe dieser Druckabbildung bestätigen Sie die Richtigkeit der Texte, Abbildungen, Farben und der Druckplatzierung. Für Folgeschäden können wir keine Haftung übernehmen.
Please sign in order to confirm the accuracy of the text, images, colors and position of the layout.
We assume no liability for damage of any kind that may occur.

180

Artens

REVÊTEMENT DE SOL STRATIFIÉ FR
SUELO LAMINADO ES
PAVIMIENTO FLUTUANTE LAMINADO PT
PAVIMENTO LAMINATO IT
ΔΑΠΕΔΟ LAMINATE EL
PODŁOGI LAMINOWANE PL
ACOPERIRE STRATIFICATĂ PENTRU SOL RO
LAMINATE FLOORING EN
ЛАМІНОВАНА ПОКРИТТЯ ДЛЯ ПІДЛОГИ UA
PISO LAMINADO BR
(Contém 8 peças)

FORTE

129,1 cm	19,3 cm	x8 / 1,99 m²

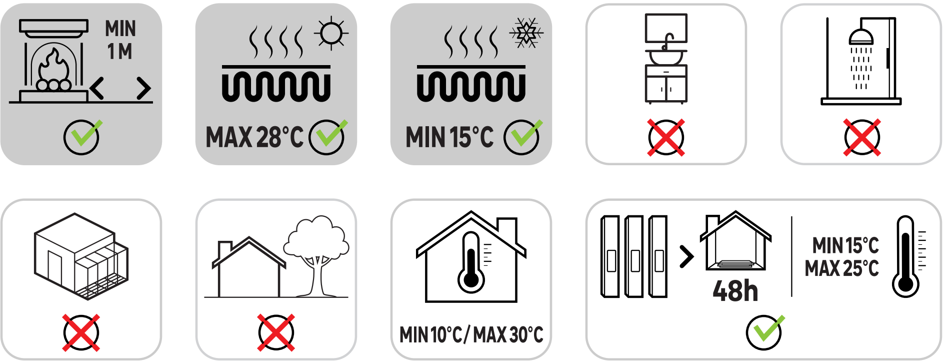

Adeo Services 135 Rue Sadi Carnot - CS00001 59790 RONCHIN - France. **UA -** Виробник: ТОВ "Адео Сервісез С.А.", вул. Саді Карно, CS 00001, 59790 Роншен, Франція. Імпортер: ТОВ "Леруа Мерлен Україна", 04201 Україна, м.Київ, вул. Полярна 17А, +380 44 498 46 00. Імпортер приймає претензії від споживачів щодо товару, а також проводить його ремонт, технічне і гарантійне обслуговування. **BR -** Importado e distribuído por LEROY MERLIN COMPANHIA BRASILEIRA DE BRICOLAGEM CNPJ: 01.438.784/0001-05. Rua Pascoal Pais, nº. 525, 6° andar cj 61 a 64, Vila Cordeiro, São Paulo -SP. CEP: 04581-060 CALM (Central de Atendimento Leroy Merlin) Capitais 4020-5376 Demais Regiões 0800-0205376. **ZA -** Imported by Adeo South Africa (PTY) LTD T/A Leroy Merlin, Hosted in Leroy Merlin Fourways Store 35 Roos Street, Witkoppen Ext 97, Sandton, 2191 Johannesburg, Gauteng, South Africa Tel: +27 10 493 8000 Email: contact@leroymerlin.co.za

20 YEAR Guarantee*

FR * Garantie 20 ans. **ES** * 20 años de garantía. **PT** * Garantia de 20 anos. **IT** * Garanzia 20 anni. **EL** * Εγγύηση 20 ετών. **PL** * 20 lata gwarancji. **RO** * Garanţie 20 ani. **EN** * 20 year warranty. **UA** * Гарантія 20 роки. **BR** * 20 anos de garantia.

PEFC
PEFC/06-38-171
Laminate Flooring

EU Ecolabel
www.ecolabel.eu
EU Ecolabel: DE/035/004

32
AC4 / EN 13329

14,5 kg

BR - Prazo de validade : Indeterminada. Produto não perecível. Contém 8 peças. IMAGENS ILUSTRATIVAS.
UA - Строк придатності: необмежений. Дата виготовлення: див. на виробі або на упаковці.
EN - Made in Germany. **UA** - Країна походження : Німеччина. **BR** - Fabricado na Alemanha.

EF2704 11/2023

690

180

20 YEAR Guarantee*

***FR - Etendue de la garantie** : La garantie commerciale* est valable à compter de la date de livraison du produit au client. La garantie couvre uniquement la valeur du produit. Exclusions de garantie : Usages du produit non prévus, défaut d'aspect suite à l'application d'un produit d'entretien non approprié, usure graduelle, progressive et prévisible du produit, désordre consécutif à une pose ne respectant pas les règles d'installation et les indications de la notice, dégâts générés par la chute d'objets et dégâts des eaux. Pour toutes autres informations veuillez contacter votre revendeur. ***ES - Ámbito de la garantía**: La garantía comercial* es válida a partir de la fecha de entrega del producto al cliente. La garantía cubre únicamente el precio del producto. Exclusiones de la garantía: Usos no previstos del producto, deterioro del aspecto derivado de la utilización de productos de limpieza inadecuados, desgaste gradual, progresivo y previsible del producto, deterioro debido al incumplimiento de las instrucciones de instalación y las indicaciones de las instrucciones de uso, daños producidos por la caída de objetos y daños por agua. Para más información, consulte a su distribuidor. ***PT - Validade da garantia**: A garantia comercial * é válida a contar da data de entrega do produto ao cliente. A garantia cobre apenas o valor do produto. Exclusões da garantia: Utilizações não previstas ou indevidas do produto, má aparência resultante da aplicação de um produto de manutenção não adequado, desgaste gradual, progressivo e previsível do produto, defeitos provocados por uma instalação feita sem respeitar as regras de instalação e as indicações das instruções, danos ocasionados pela queda de objetos e/ou provocados por águas e/ou húmidade. Contacte o seu revendedor se necessitar de informações adicionais. ***IT - Garanzia**: La garanzia commerciale* è valida a decorrere dalla data di consegna del prodotto al cliente. La garanzia copre unicamente il valore del prodotto. Esclusioni di garanzia: usi del prodotto non previsti; difetti nell'aspetto dovuti all'applicazione di un prodotto di manutenzione non appropriato; usura graduale, progressiva e prevedibile del prodotto; difetti conseguenti ad una posa non rispettosa delle regole di installazione e le indicazioni del manuale; danni prodotti dalla caduta di oggetti e danni causati dall'acqua. Per tutte le altre informazioni contattare il rivenditore. ***EL - όρος εγγυητικής κάλυψης**: Η εμπορική εγγύηση* ισχύει από την ημερομηνία παράδοσης του προϊόντος στον πελάτη. Η εγγύηση καλύπτει μόνο την αξία του προϊόντος. ξαιρέσεις από την εγγύηση: Μη προβλεπόμενες χρήσεις του προϊόντος, ελάττωμα στην όψη εξαιτίας της χρήσης ακατάλληλου καθαριστικού προϊόντος, σταδιακή, προοδευτική και προβλέψιμη φθορά του προϊόντος, διαταραχή λόγω τοποθέτησης χωρίς τήρηση των κανόνων εγκατάστασης και τις υποδείξεις των οδηγιών χρήσης, ζημιές που προκαλούνται από την πτώση αντικειμένων ή από νερό. Για κάθε άλλη πληροφορία, επικοινωνήστε με το κατάστημα πώλησης. ***PL - Zakres gwarancji**: Gwarancja handlowa* obowiązuje od daty dostarczenia produktu do klienta. Gwarancja jest ograniczona do wartości produktu. Gwarancja nie obejmuje: korzystania z produktu w sposób niezgodny z przeznaczeniem, naturalnego, stopniowego i przewidywanego zużycia produktu, uszkodzeń powstałych na skutek niewłaściwej instalacji i wskazówek zamieszczonych w instrukcji, uszkodzeń powstałych na skutek upadku lub dostania się wody do urządzenia. Aby uzyskać szczegółowe informacje, należy skontaktować się ze sprzedawcą produktu. ***RO - Durata garanției**: Garanţia comercială* este valabilă începând de la data livrării produsului către client. Garanţia acoperă exclusiv valoarea produsului. Excluderi din garanţie: Utilizări neprevăzute ale produsului, defecte de aspect apărute ca urmare a folosirii unui produs de întreţinere necorespunzător, uzura treptată, progresivă şi previzibilă a produsului, degradările rezultate dintr-o montare care nu respectă regulile de instalare şi indicaţiile din instrucţiunile de utilizare, deteriorările generate prin căderea obiectelor sau inundare. Pentru orice alte informaţii vă rugăm să contactaţi magazinul din care l-aţi cumpărat. ***EN - Scope of the warranty**: The commercial warranty* is valid from the delivery date of the product to the customer. The warranty covers the value of the product only. Warranty exclusions: Unanticipated uses of the product, a defect in its appearance following the use of an inappropriate cleaning product, gradual, progressive and predictable wear of the product, a defect resulting from installation not complying with the installation rules and the instructions provided, damage generated by falling objects and water damage. For all other information, contact your retailer. ***UA - Поширення гарантії**. Комерційна гарантія* вступає в силу з дати доставки продукту клієнту. Гарантія поширюється виключно на вартість продукту. Гарантія не покриває такі випадки: використання продукту не за призначенням, зовнішні дефекти продукту в результаті використання неналежних засобів із догляду, передбачуваний поступовий знос продукту, поломки в результаті недотримання рекомендацій щодо установки продукту та вимог, зазначених в інструкції, пошкодження, викликані падінням предметів або впливом води. За будь-якою іншою інформацією звертайтеся до свого дистриб'ютора. ***BR - Validade da garantia**: A garantia comercial * é válida a partir da data de entrega do produto ao cliente. A garantia cobre apenas o valor do produto. Exclusões da garantia: Utilizações não previstas ou indevidas do produto, má aparência resultante da aplicação de um produto de manutenção não adequado, desgaste gradual, progressivo e previsível do produto, defeitos provocados por uma instalação feita sem respeitar as regras de instalação e as indicações da nota explicativa, danos ocasionados pela queda de objetos e/ou provocados por água e/ou umidade. Contate o seu revendedor se necessitar de informações adicionais.

A

FR - PRÉPARER. ES - PREPARAR. PT - PREPARAR. IT - PREPARARE. EL - ΠΡΟΕΤΟΙΜΑΣΙΑ. PL - PRZYGOTOWAĆ. RU - ПОДГОТОВКА. KZ - ДАЙЫНДЫҚ. UA - ПІДГОТУВАТИ. RO - PREGĂTIRE. BR - PREPARAR. EN - PREPARE

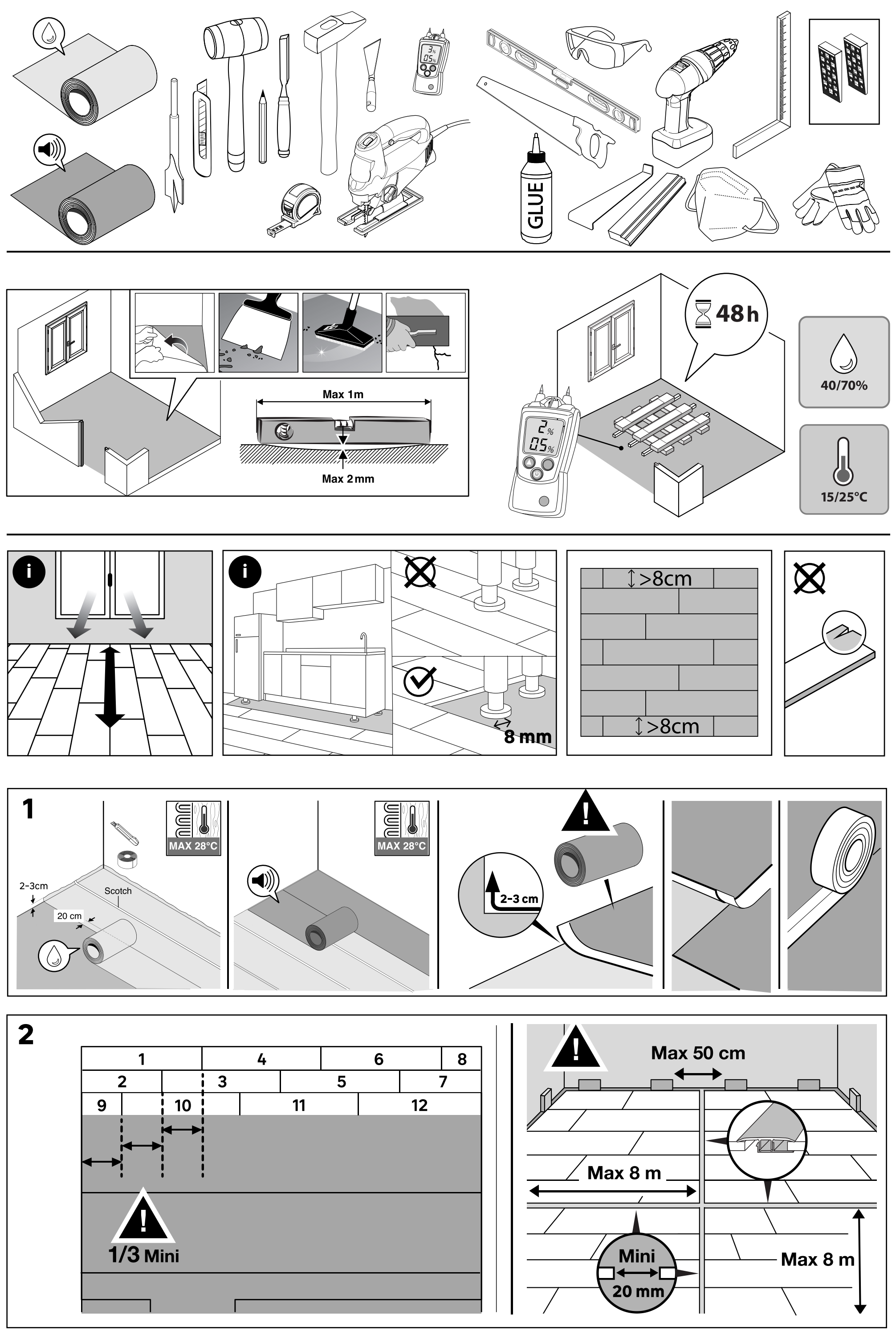

B

FR - POSER. ES - COLOCAR. PT - INSTALAR. IT - POSARE. EL - ΤΟΠΟΘΕΤΗΣΗ. PL - POŁOŻYĆ RU - УКЛАДКА. KZ - ТӨСЕУ. UA - УКЛАДАТИ. RO - ASAMBLARE. BR - APLICAR. EN - LAY

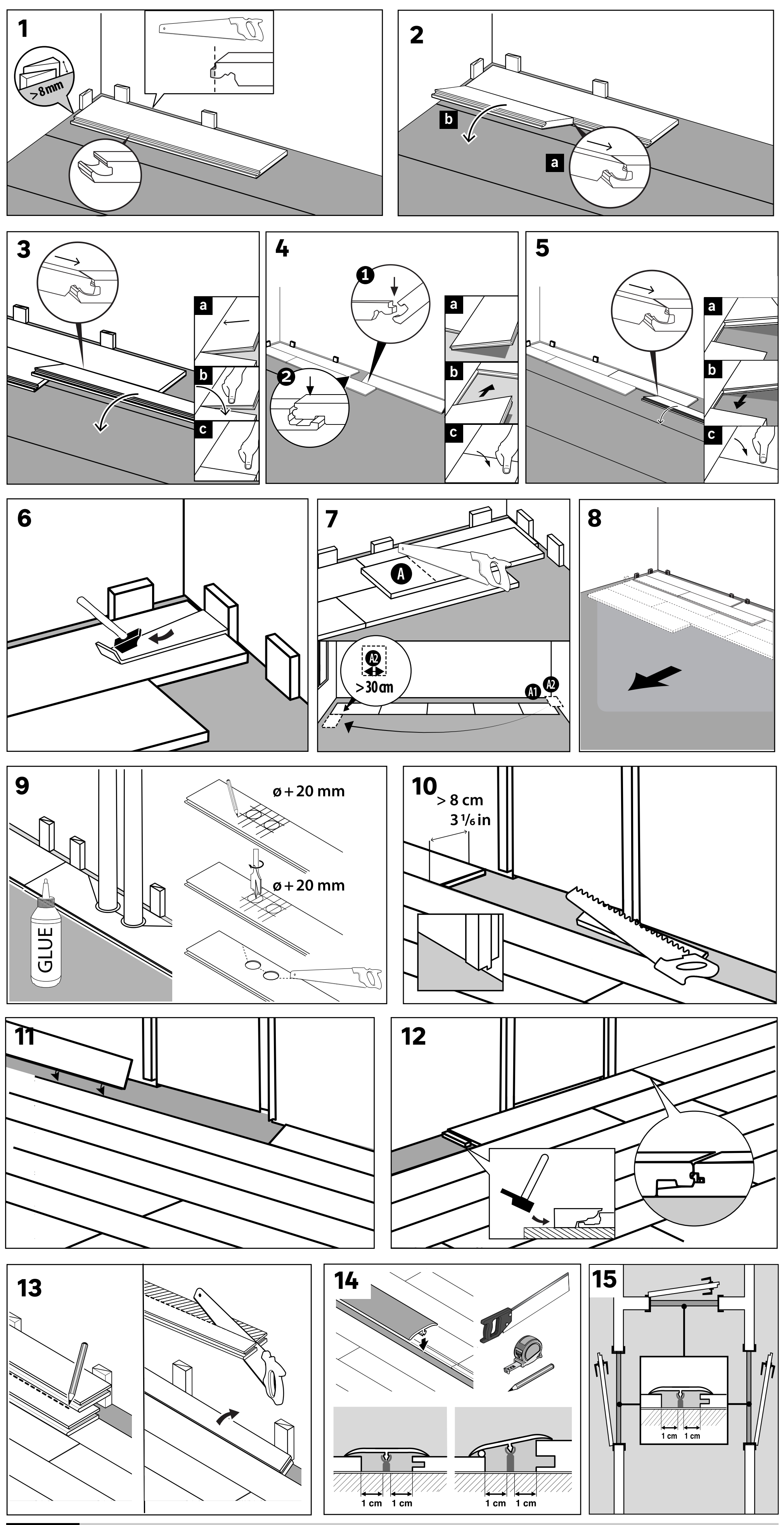

C

FR - DÉMONTER. ES - DESMONTAR. PT - DESMONTAR. IT - SMONTARE. EL - ΑΠΟΣΥΝΑΡΜΟΛΟΓΗΣΗ. PL - ZDEMONTOWAĆ. RU - ДЕМОНТАЖ. KZ - БӨЛШЕКТЕУ. UA - ДЕМОНТУВАТИ. RO - DEZASAMBLARE . BR - DESMONTAR. EN - DISASSEMBLE.

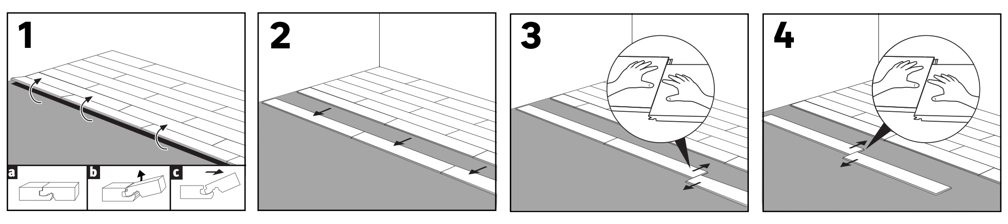

D

FR - ENTRETENIR. ES - CUIDAR. PT - MANTER. IT - MANTENERE. EL - ΣΥΝΤΗΡΗΣΗ. PL - KONSERWOWAĆ. RU - УХОД. KZ - ТЕХНИКАЛЫҚ ҚЫЗМЕТ КӨРСЕТУ. UA - ДОГЛЯДАТИ. RO - ÎNTREȚINERE . BR - MANTER. EN - MAINTAIN.

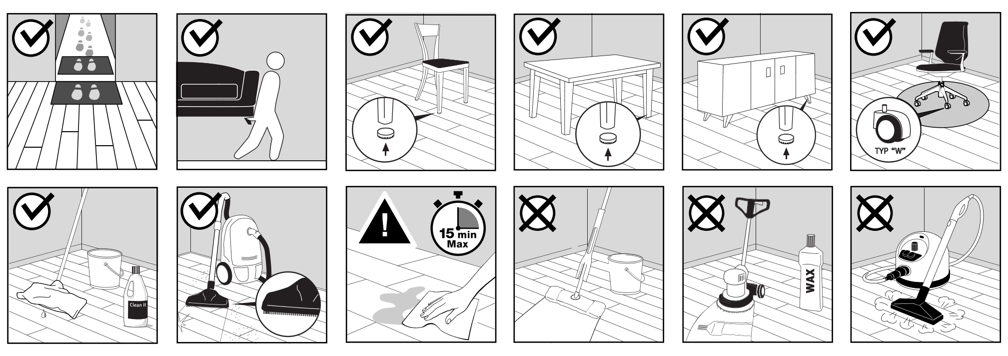

690