IP20

Características técnicas
Especificações técnicas / Technical characteristics / Technical data

Modelo / Modelo / Model / Modèle: 02-620-24-400
Medidas / Medidas / Measures / Mesures: ø225 mm x 10 mm
Agujero del techo / Orifício de teto / Ceiling hole / Trou de plafond: 55 - 170 mm
Potencia / Potência / Power / Puissance: 18W + 6W
Flujo lumínico / Fluxo luminoso / Luminous flux / Flux lumineux: 1900-2000LM/W+250LM/W
Color de luz / Cor da luz / Light colour / Couleur de la lumière: 4000K
Haz de luz / Feixe de luz / Light beam / Faisceau de lumière: 120°
Clase de protección eléctrica / Classe de proteção eléctrica / Electrical protection class / Classe de protection électrique: II
Grado IP / Classificação IP / IP rating / Indice IP: 20
CRI > 80
Factor de Potencia / Fator de potência / Power Factor / Facteur de puissance: 0,9
Tensión / Tensão / Voltage / Tension d'alimentation: AC220-240V
Frecuencia / Frequência / Frequency / Fréquence: 50/60 Hz
Vida útil / Vida útil / Lifetime / Durée de vie: 20.000 h
Ciclos / Ciclos / Cycles / Cycles: 15.000

Este producto contiene una fuente luminosa de la clase de eficiencia energética F
Este produto contém uma fonte de luz de classe de eficiência energética F
This product contains a light source of the energy efficiency class F
Ce produit contient une source lumineuse de classe d'efficacité énergétique F

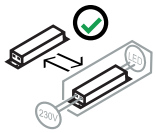

Replaceable control gear by an end-user.
Equipo de control reemplazable por el usuario final.
Appareil de commande remplaçable par l'utilisateur final.
Equipamento de controlo substituível por um utilizador final.

PRECAUCIONES DE SEGURIDAD
IMPORTANTE: POR FAVOR LEA ANTES DE LA INSTALACION. DEBE SER INSTALADO POR PERSONAL CUALIFICADO
1. Apague el interruptor principal de la caja de fusible.
2. La alimentación debe ser AC220-240V 50/60Hz
3. Los cables de alimentación con corriente y neutro deben conectarse a un interruptor de doble polo que tenga un contacto de al menos 3mm en todos los polos.

PRECAUÇÕES DE SEGURANÇA
IMPORTANTE: LEIA POR FAVOR ANTES DA INSTALAÇÃO. DEVE SER INSTALADO POR PESSOAL QUALIFICADO.
1. Desligar o disjuntor principal na caixa de fusíveis.
2. A fonte de alimentação deve ser AC220-240V 50/60Hz.
3. Os cabos de alimentação com corrente e neutro devem ser ligados a um interruptor de pólo duplo com um contacto de pelo menos 3mm em todos os pólos.

SAFETY PRECAUTIONS
IMPORTANT: PLEASE READ BEFORE INSTALLATION. MUST BE INSTALLED BY QUALIFIED PERSONNEL.
1. Turn off the main circuit breaker at the fuse box.
2. The power supply must be AC220-240V 50/60Hz.
3. Power cables with current and neutral must be connected to a double-pole switch with a contact of at least 3mm on all poles.

PRÉCAUTIONS DE SÉCURITÉ
IMPORTANT : VEUILLEZ LIRE AVANT L'INSTALLATION. DOIT ÊTRE INSTALLÉ PAR DU PERSONNEL QUALIFIÉ.
1. Coupez le disjoncteur principal dans la boîte à fusibles.
2. L'alimentation électrique doit être de type AC220-240V 50/60Hz.
3. Les câbles électriques avec courant et neutre doivent être connectés à un interrupteur bipolaire avec un contact d'au moins 3 mm sur tous les pôles.

Guía de instalación
Guia de instalação / Installation guide / Guide d'installation

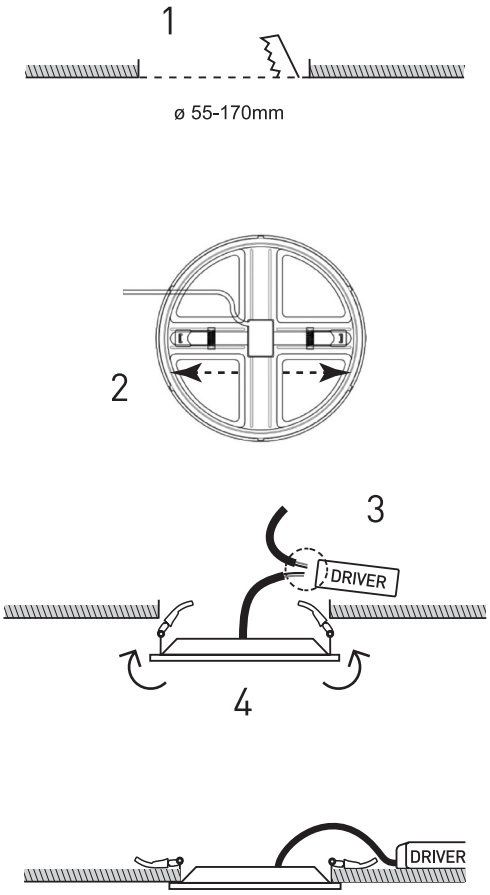

(ES)
(1) Realiza el agujero en el techo si todavía no lo tiene.
(2) Ajuste la posición de las pinzas en la posición adecuada según el agujero del techo. El downlight puede adaptarse a agujeros irregulares.
(3) Conecte los cables.
(4) Levante las pizas para colocarlas dentro del hueco del techo.

(PO)
(1) Fazer o furo no teto, se este ainda não existir.
(2) Ajustar a posição dos grampos para a posição adequada de acordo com o orifício no teto. O projetor pode adaptar-se a orifícios irregulares.
(3) Ligar os cabos.
(4) Levantar os grampos para os colocar no interior do orifício do teto.

(EN)
(1) Drill the hole in the ceiling if it does not already have one.
(2) Adjust the position of the clamps to the appropriate position according to the hole in the ceiling. The downlight can adapt to irregular holes.
(3) Connect the cables.
(4) Lift the clamps to place them inside the ceiling hole.

(FR)
(1) Percez le trou dans le plafond s'il n'est pas déjà percé.
(2) Ajuster la position des pinces à la position appropriée en fonction du trou dans le plafond. Le downlight peut s'adapter à des trous irréguliers.
(3) Branchez les câbles.
(4) Soulever les pinces pour les placer dans le trou du plafond.

GARANTÍA - GARANTIA - GUARANTEE - GARANTIE

CristalRecord SLU garantiza el correcto funcionamiento de este producto durante cinco (5) años desde la fecha de compra o entrega (la más reciente), así como la eventual reparación o sustitución del mismo, a discreción de CristalRecord SLU, debido a defectos de fabricación. En ningún caso CristalRecord SLU será responsable de cualesquiera daños y/o perjuicios causados directa o indirectamente por una mala instalación, mal uso y/o modificación de este producto. Para cualquier reclamación se deberá adjuntar a est e documento de garantía el justificante de compra.

CristalRecord SLU garante o correto funcionamento deste produto cinco (5) anos a partir da data de compra ou entrega (a mais recente), assim como a eventual reparação ou substituição do mesmo, a discrição da CristalRecord SLU, devido a defeitos de fabricação. Em nenhum caso a CristalRecord SLU será responsável por quaisquer danos causados direta ou indiretamente por uma má instalação, mau uso e/ou modificação deste produto. Para qualquer reclamação, a prova de compra deve ser anexada ao presente documento de garantia.

CristalRecord SLU guarantees the proper running of this product for five (5) years from the date of purchase or delivery (the most recent), as well as the eventual repair or substitution due to faults of manufacture at CristalRecord SLU's discretion. In no case CristalRecord SLU will be responsible for any damage and/or detriment cause directly or indirectly by a faulty installation, misuse and/or any modification of this product. For and claim you must annex the proof of purchase to this warranty.

CristalRecord SLU garantit le bon fonctionnement de ce produit durant cinq (5) ans à compter de la date d'achat ou livraison (la plus récente), ainsi que son éventuelle réparation ou replacement, à la discrétion de CristalRecord SLU, d'il y a défaut de fabrication. CristalRecord SLU ne se porte en aucun cas responsable de dommages et/ou préjudices causés directement ou indirectement par une mauvaise installation ou utilisation et/ou modification de ce produit. Pour toutes les réclamations, il faudra joindre à ce document de garantie, le justificatif d'achat.