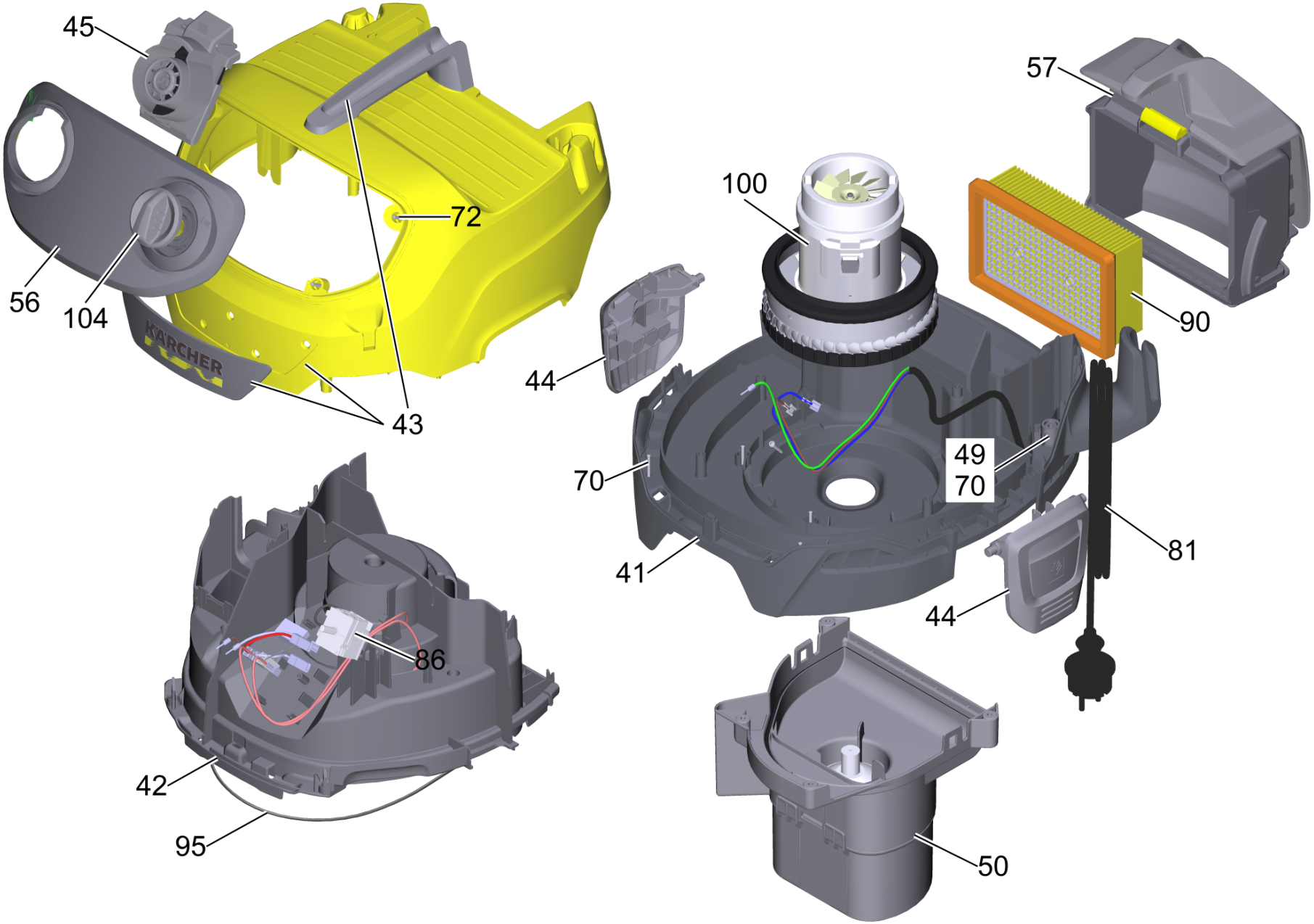
45
57
72
100
56
104
90
44
43
49
70
70
81
41
44
86
42
95
50

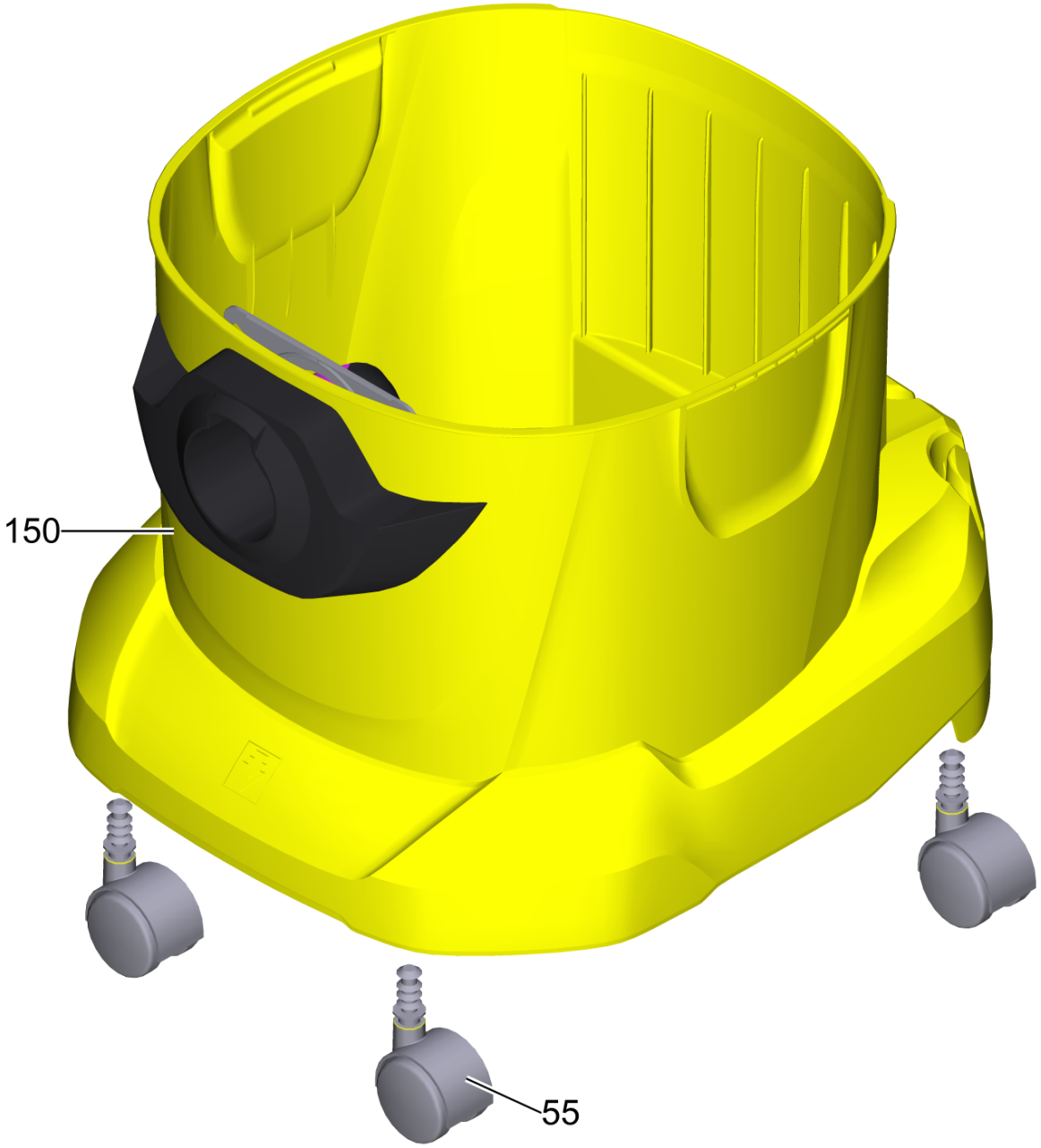
150
55

905
8
904
900
4
5
908
903
3
901
9
10
902
906
907