RefLED ES50 4,2W 320lm 840 110° x10

0029175



Caractéristiques de la gamme

• Lot de 10 lampes. Gamme de lampes LED à réflecteur ES50, avec corps blanc - Culot GU10. IRC > 80 - Disponible en 3000K/4000K. Faisceau : 36° à 110°. Durée de vie : 15.000 heures. Application : Idéal pour le résidentiel. Garantie 3 ans. Ne convient pas aux luminaires fermés.

Présentation du produit

Nom du produit	RefLED ES50 4, 2W 320lm 840 110° x10
Technologie	LED
Puissance (nominale) (W)	4.2
Culot	GU10
Type de luminaire (ouvert/fermé)	Ouvert
Application générale	Education, CHR (Café-Hôtel-Restaurant), Musées & Galeries, Bureaux, Résidentiel & Consommateur, Commerce
Classe ETIM	EC001959
Température de couleur (K)	4000
Couleur de lumière	Blanc froid
IRC (Ra)	80
Consistance des couleurs (SDCM)	6
Variation SDCM	6
Angle de faisceau (°)	110
Groupe de risques photobiologiques	RG1
Puissance (W)	4.2
Dimmable	Non

RefLED ES50 4,2W 320lm 840 110° x10
0029175

Durée de vie moyenne (nominal) (hr)	15000
Code EAN	5410288291758
Garantie	3 ans

Schémas techniques

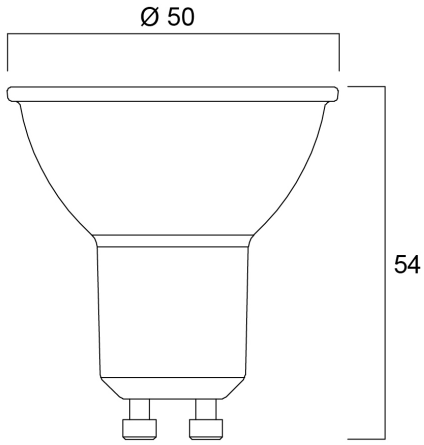

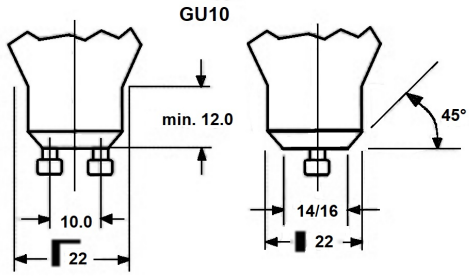

Tableau de données

DONNÉES GÉNÉRALES

Nom du produit	RefLED ES50 4, 2W 320lm 840 110° x10
Technologie	LED
Puissance (nominale) (W)	4.2
Culot	GU10
Type de luminaire (ouvert/fermé)	Ouvert
Application générale	Education, CHR (Café-Hôtel-Restaurant), Musées & Galeries, Bureaux, Résidentiel & Consommateur, Commerce
Plage de température de fonctionnement (°C)	-20°C...+40°C
Température ambiante moyenne (°C)	25
Classe ETIM	EC001959

Light your world

© Feilo Sylvania | Date d'impression:26.02.2024

Garantie	3 ans

DONNÉES OPTIQUES

Température de couleur (K)	4000
Couleur de lumière	Blanc froid
IRC (Ra)	80
Consistance des couleurs (SDCM)	6
Variation SDCM	6
Intensité lumineuse (cd)	170
Angle de faisceau (°)	110
Groupe de risques photobiologiques	RG1
Maintien du flux à la fin de la durée de vie (%)	70

CARACTÉRISTIQUES ÉLECTRIQUES

Puissance (W)	4.2
Equivalent watt (W)	45
Alimentation/Tension secteur - min (V)	220Alimentation/Tension secteur - min (V)
Alimentation/Tension secteur - max (V)	240Alimentation/Tension secteur - max (V)
Ballast requis	No
Nb de cycle de commutation avant défaillance prématurée	>50000
Dimmable	Non
Courant d'appel (A)	3.9
Durée du courant d'appel (µs)	4100
Etiquette énergétique (classe)	F
Fréquence nominale (Hz)	50/60Hz
Max. Luminaires par disjoncteur 16A	123
Max. Luminaires par disjoncteur 16A B	74

DURÉE DE VIE

Durée de vie moyenne - L70 B50	15000
Durée de vie moyenne (nominal) (hr)	15000
Durée de vie moyenne (h)	15000

© Feilo Sylvania | Date d'impression:26.02.2024

SYLVANIA

RefLED ES50 4,2W 320lm 840 110° x10
0029175

DONNÉES PHYSIQUES

Hauteur nominale du produit (mm)	54
Diamètre nominal produit (mm)	50
Poids (kg)	0.35

EMBALLAGE

Type d'emballage	Carton
Code EAN	5410288291758
Longueur simple de l'emballage (cm)	8.2
Largeur unitaire de l'emballage (cm)	19.5
Profondeur emballage unitaire (cm)	10.4
DUN14 (intérieur)	15410288291755
unités par emballage extérieur	6
Longueur / hauteur de l'emballage extérieur (cm)	9.2
largeur de l'emballage extérieur (cm)	40.3
Profondeur de l'emballage extérieur (cm)	32.7

SÉCURITÉ

Condition de fonctionnement optimal (° C)	-20-40
Consignes de nettoyage en cas de bris	Non applicable
Lampe à objectif spécial	No
A utiliser uniquement en environnement sec	No
Ne convient pas à l'éclairage résidentiel	No
Message de sécurité	Ne convient pas aux luminaires fermés

Light your world

RefLED ES50 4,2W 320lm 840 110° x10
0029175

Etiquette énergétique





Light your world

© Feilo Sylvania | Date d'impression:26.02.2024