# COFFRE KIT

*Décorez, personnalisez, vivez !*

**COFFRE KIT**
**WOODEN CHEST**
**COFRE KIT**
**BAULE MULTIUSO**
**BAU**
**SPIELZÆUGKISTE**



PHOTO SERVARY © Photographie non contactuelle .

**Pin maritime naturel**
**Origine France**

**Fabriqué au portugal**

**Dimensions: 40x48x70 cm**

**A monter soi-même**

**Réf: COFKIT**

3 377040 600161

PEFC
PEFC/13-31-058

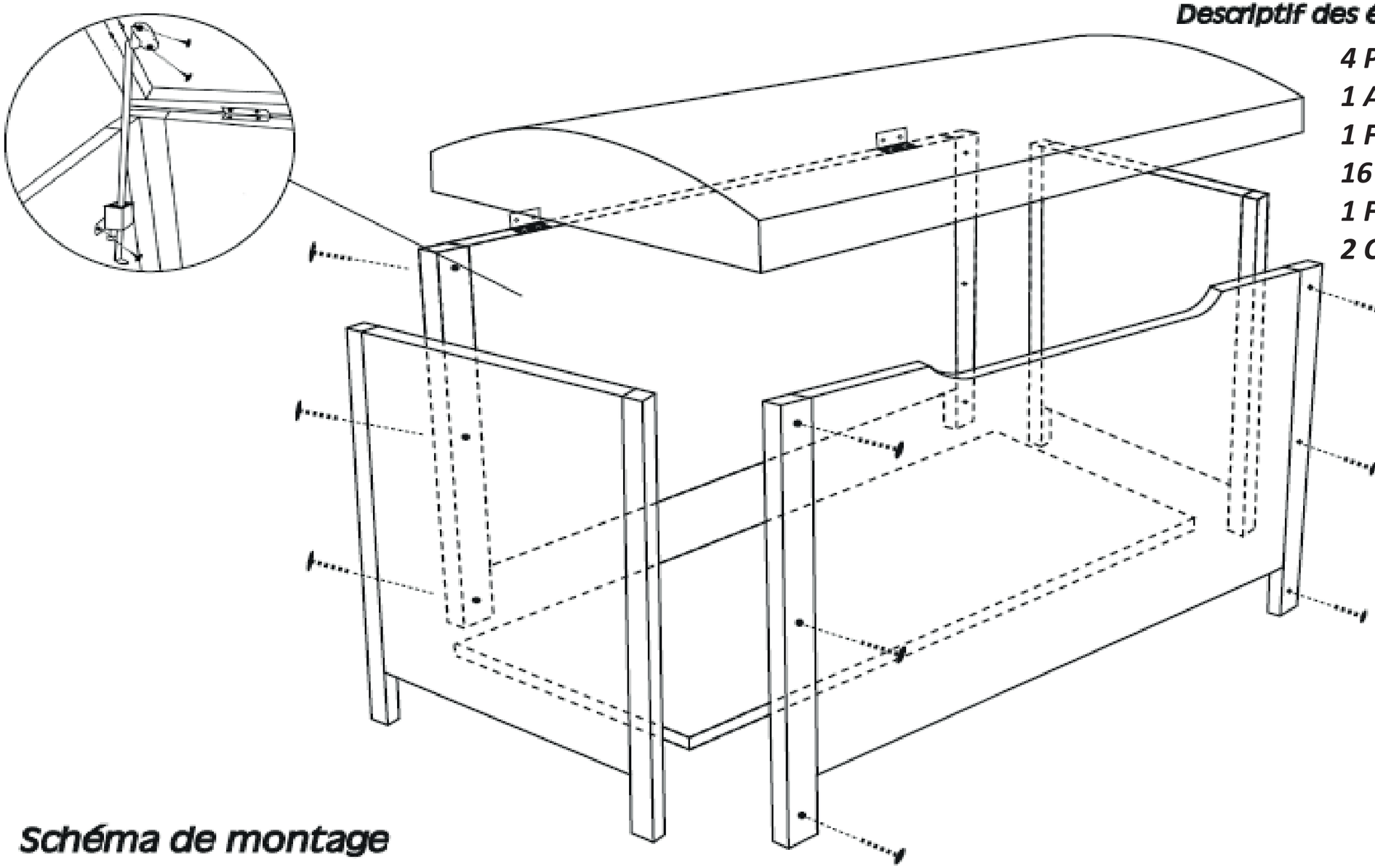

***Descriptif des éléments fournis:***

***4 Panneaux***
***1 Abattant***
***1 Fond***
***16 Vis***
***1 Frein***
***2 Charnières + 8Vis***

***Schéma de montage***