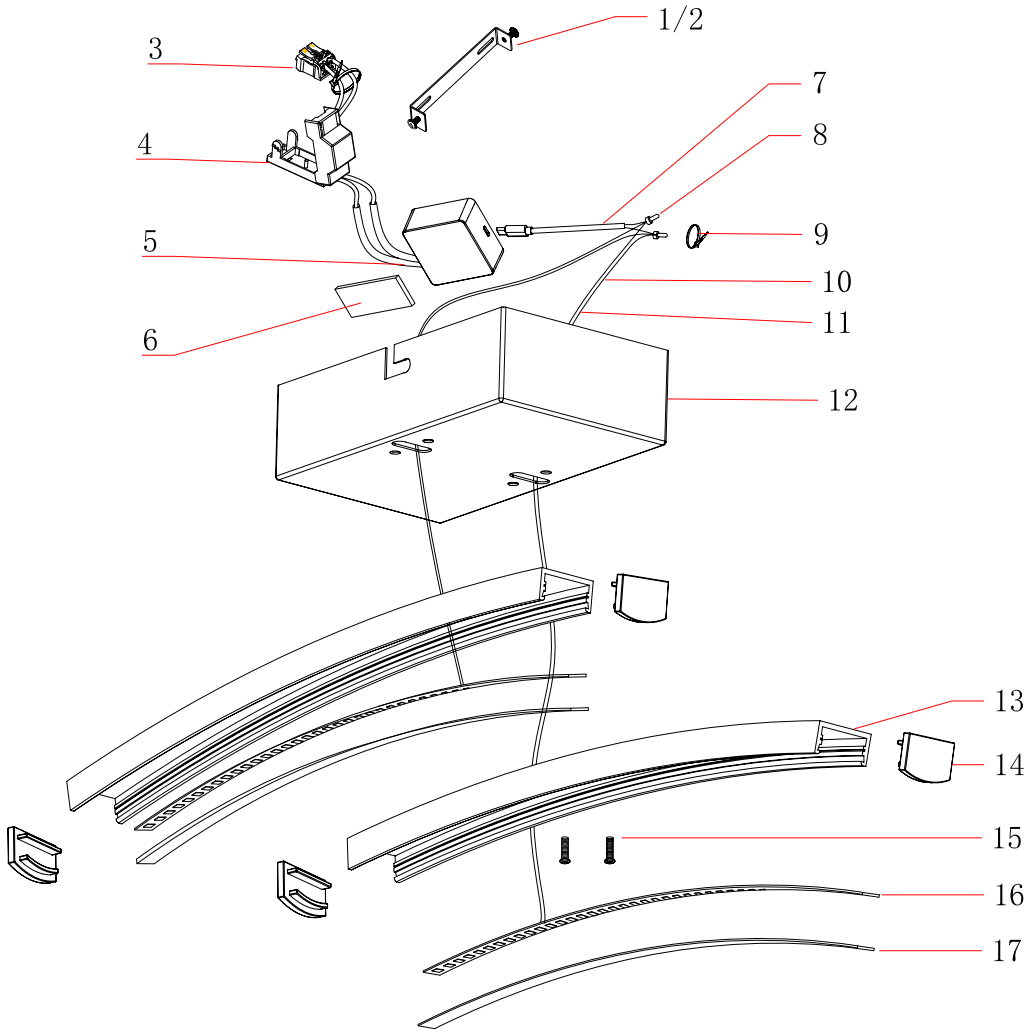

序号	名称	规格	数量
17	PC盖	18*3.5mm L=230mm	2
16	10V 标准灯带	恒压10V 10MM_2835_0.2W_4000K CRI》80 25mm/节 3C9B L=225MM	2
15	沉头十字机丝	M3*6mm	4
14	管盖	20*10*7mm	4
13	胶条	230*20*10mm	2
12	方盒	130*70*35mm	1
11	纤维管	φ3.5*110mm,白色	2
10	内接电线	24AWG，红、白，L=120mm	各2条
9	扎线带	W3*L80mm	2
8	CE-1奶嘴	CE-1奶嘴	2
7	(2芯线)Tye-c电源线	(2芯线)Tye-c电源线白色 线长120MM一端端打Tye-c公端子，另一端外分40MM内剥10MM	1
6	双面胶	50*20mm	1
5	驱动	HSAH120V010BE-TC-W 10V 12W	1
4	二位端子台接线盒	OJ821 上/下盖 尼龙 黑色	1
3	二位端子台	OJ821端子PP阻燃白色不带脚	1
2	带齿带介螺丝	M4*8mm	2
1	68直边挂板	68*20*15mm	1

零件包

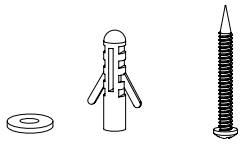

*2 *2 *2

设 计		2022.07.19	名称	780566爆炸图		格曼照明科技（佛山）有限公司
核 对			材料			地址:佛山市南海区狮山镇小塘三环西路 32号裕鑫产业科创园 电话:0757-83683063 传真:0757-73683060
审 核			规格			类 别：爆炸图 客户型号：
批 准			单位	mm		本厂型号： 零件编码：
			版本	A/0	比 例 1:8	分发单位: ■QC ■购 ■术