Part	Picture	Qty	Spare ref #
A		1	SPP332-0133
B		1	SPP332-0134
C		1	SPP332-0135
D		10	SPP332-0118
E	M6×30	8	SPP332-0119
F		10	SPP332-0117
G		1	SPP332-0138
H	M6×50	2	SPP332-0149
I		1	SPP332-0139
I1		1	SPP332-0140
I2		1	SPP332-0127
J		1	SPP332-0141
J1		1	SPP332-0142
J2		1	SPP332-0130
L		4	SPP332-0143
N		1	SPP332-0102

SET OF 2 DINING ARMCHAIRS NATERIAL ATHENA ALU SPUNPOLYESTER DARK GREY - 805018
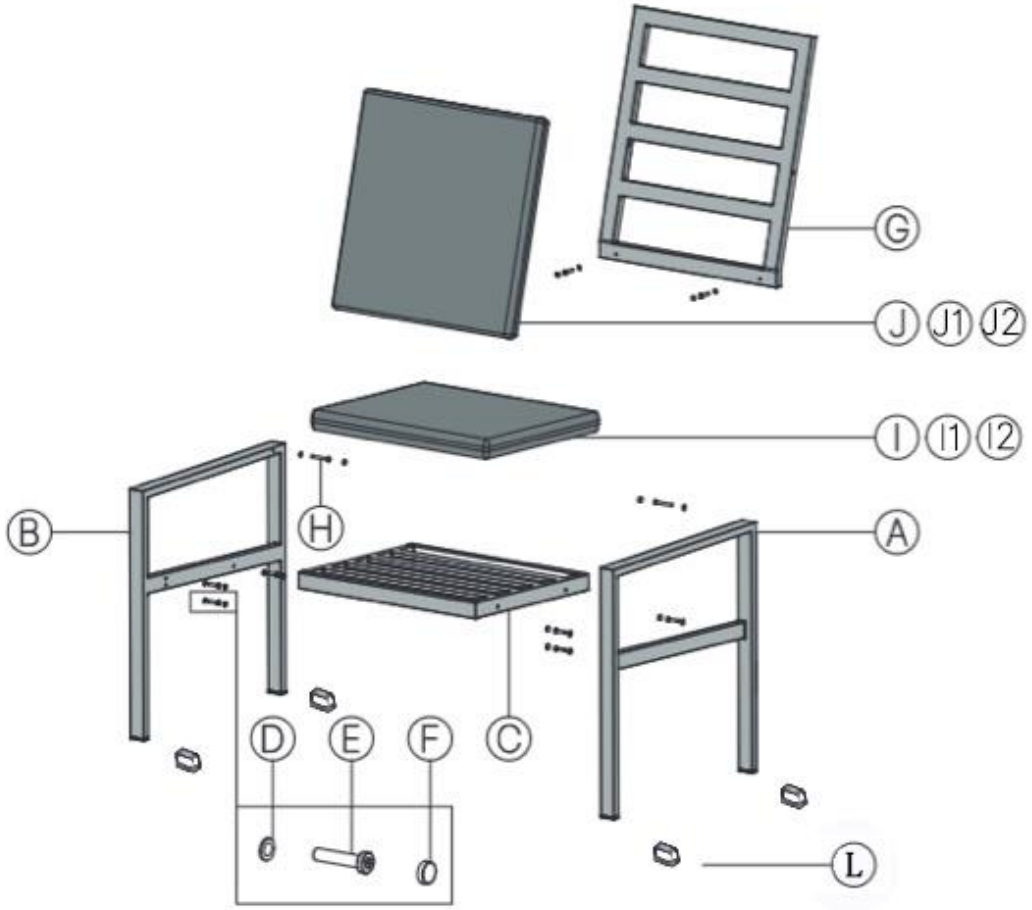
3276007600155