PAVE SOLAIRE RIO

Réf : LS-HY04WLRB (CARRE)
EAN : 8423999998882

Réf : LS-HY07WLRB (ROND)
EAN : 8423968687038

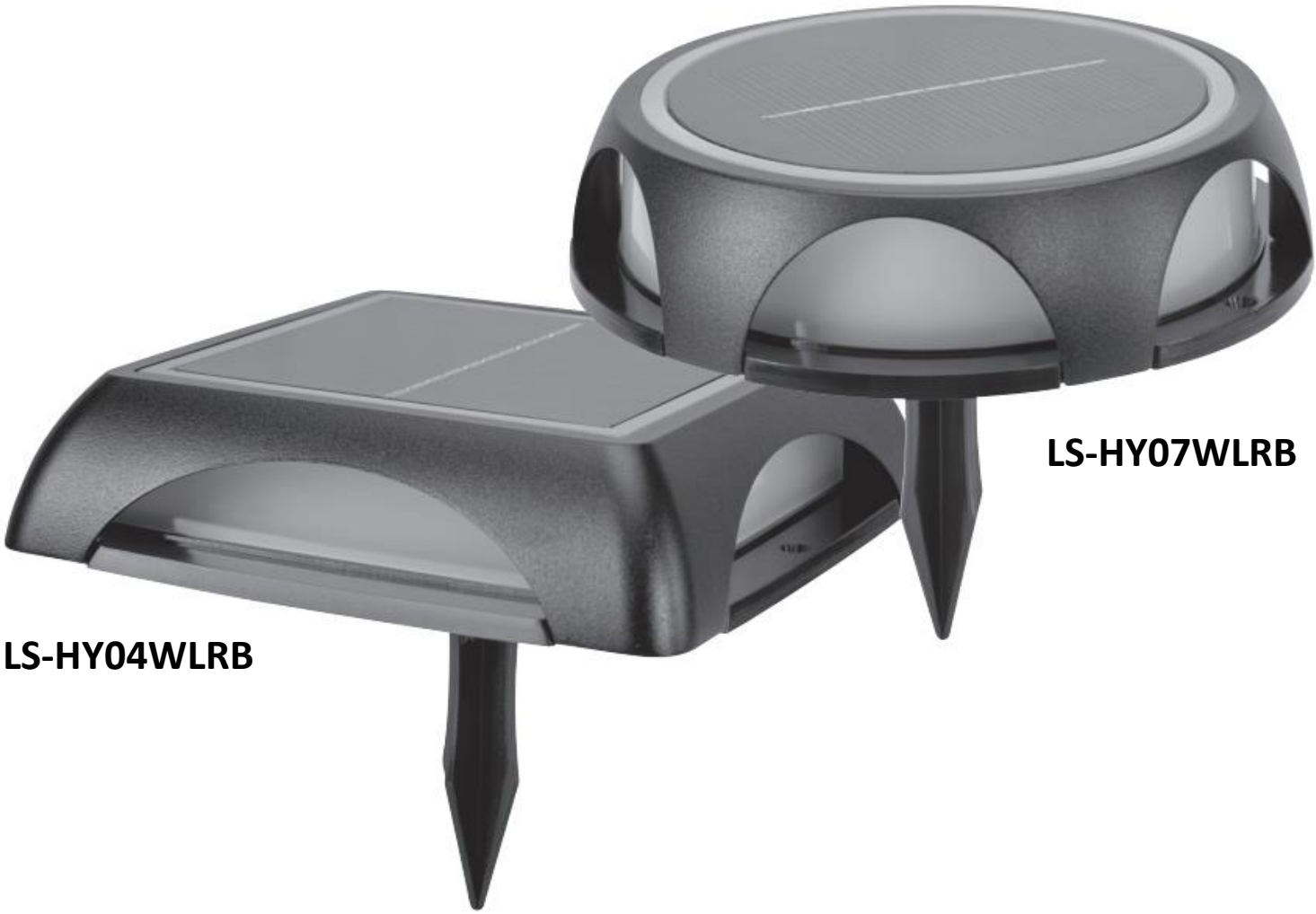

LS-HY07WLRB

LS-HY04WLRB

SPECIFICATIONS TECHNIQUE

Référence produit	LS-HY4WLRB	LS-HY07WLRB
Accus	1× 18650, Li-Ion, 3,7 V, 1500 mAh, 5,55 Wh	1× 18650, Li-Ion, 3,7 V, 1200 mAh, 4,44 Wh
Classe de protection	III	III
Degré de protection	IP65	IP65
Source lumineuse	LED, 1,2 W, 45–200 lm, 4000 K	LED, 1,2 W, 45–200 lm, 4000 K

Consignes de sécurité

- Pour garantir une manipulation sûre de cet appareil, l'utilisateur doit avoir lu et compris le présent mode d'emploi avant la première mise en service de l'appareil.
- Gardez les instructions d'utilisation toujours à portée de la main.
- Si vous vendez ou donnez l'appareil, joignez-y toujours ces instructions d'utilisation.
- Lors de perçages sur les murs, le plafond ou le plancher, veillez à la présence éventuelle de câbles électriques et de conduites de gaz ou d'eau.
- N'utilisez que les batteries rechargeables autorisées par le fabricant.



Risque de dommages aux yeux ! Ne jamais regarder directement dans la LED.

- Du liquide peut s'échapper de l'accu en cas de mauvaise utilisation. Le liquide s'échappant de l'accu peut occasionner irritations de la peau et brûlures. Evitez tout contact avec ce liquide ! Lors de tout contact, rincez abondamment avec de l'eau. Lors d'un contact avec les yeux, consultez un médecin sans tarder.

Remplacement des accus

Remarque : L'apparence réelle de votre produit peut diverger des illustrations.

► *P. 2, point 1*

Lorsque les accus sont défectueux, la durée quotidienne d'éclairage diminue fortement.

– Vérification des accus : Retirer le capteur photosensible de la lampe. La lampe se met en marche.
– Retirer les accus défectueux et les remplacer par des neufs. **Respecter les polarités !**

- **Ne jamais utiliser de piles ordinaires !**
- La tension des accus diminue fortement par très basses températures. Ceci peut entraîner une baisse de la puissance lumineuse.

Montage

► *Montage – p. 2*

Montage du piquet

► *P. 2, point 5*

Montage au sol

► *P. 2, point 9*

Utilisation

Remarque : Charger complètement le produit au soleil pendant au moins 8 heures avant la première utilisation.

► *Utilisation – p. 3*

– Variation d'intensité à 3 niveaux. Appuyez plusieurs fois sur le bouton pour obtenir le niveau de variation souhaité :
  - 45 lm…
  - 150 lm…
  - 200 lm

Nettoyage

AVIS ! Risque de dommages de l'appareil ! N'utilisez pas d'objets contondants ou abrasifs ou de détergents agressifs.
N'utilisez pas de solvant.

– Essuyer régulièrement le capteur solaire avec un chiffon légèrement humide.

Stockage, transport

Entreposage

– Retirer les accus.
– Stockez l'appareil et tous ses accessoires dans un endroit sec et bien aéré.
– Protégez l'appareil et ses accessoires de la salissure et de la corrosion lors des longues périodes d'arrêt.
– En cas de non utilisation prolongée (hivernage), ranger la lampe dans un endroit sec et à l'abri du gel.

Transport

– En cas d'expédition, utilisez si possible l'emballage d'origine.

Stockage des accus

Remarque : La durée de vie des accus est maximale s'ils sont bien entretenus et surtout conservés à bonne température. La capacité des accus diminue tout de même lorsqu'ils vieillissent, malgré un stockage correct. Une durée de fonctionnement nettement réduite alors que l'accu est plein indique que ce dernier est usagé.

- Si l'accu est stocké pendant une période prolongée à l'état vide, il peut être endommagé et sa capacité fortement diminuer.
- Chargez les accus avant le stockage afin d'éviter des dommages ainsi que des décharges profondes. Le niveau de charge optimal avant un stockage est d'env. 70%.
- Dans le cas d'un stockage très long, contrôlez régulièrement le niveau de charge ; rechargez l'accu si nécessaire.
- Stockez les accus dans des locaux secs et bien ventilés.
- Protégez les accus contre l'eau et l'humidité.
- En fonction des possibilités, stockez les accus dans les endroits suivants :
  – dans des pièces équipées de détecteurs de fumée ;
  – pas à proximité d'objets combustibles ou facilement inflammables ;
  – à distance de sources de chaleur.
- La température de stockage optimale est comprise entre 10 et 20 °C.
- Les batteries ne doivent pas être stockées à une température inférieure à 0 °C ou supérieure à 40 °C, car des températures extrêmes peuvent les endommager.
- Les accus ne doivent pas être exposés à un ensoleillement direct.
- Sortez les accus de l'appareil avant le stockage.

- Ne laissez pas les accus raccordés durablement au chargeur.

Pannes et solutions

Lorsqu'un élément ne fonctionne pas…

DANGER ! Risque corporel et danger de mort ! Des réparations non conformes peuvent conduire à un fonctionnement non sécurisé de votre appareil. Vous mettez votre environnement en péril et vous exposez vous-même au danger.

Il s'agit souvent de petits défauts qui conduisent à une défectuosité. Vous pouvez souvent éliminer le problème par vous-même. Veuillez tout d'abord consulter le tableau suivant avant de vous adresser à votre revendeur. Vous économisez ainsi un dérangement et éventuellement aussi des coûts.

Panne/Incident	Cause	Solution
La lampe ne fonctionne pas.	La lampe est-elle éteinte ?	Allumez la lampe.
	Fait-il jour ?	Attendre l'obscurité ; la lampe s'allume dans l'obscurité.
Durée d'éclairage trop courte.	Tension de batterie faible en raison d'une surface encrassée ?	Nettoyer la surface.
	La lampe est-elle dans l'ombre ?	Modifier l'emplacement.
	Durée de la lumière du jour trop courte ?	Recharger la lampe pendant plus de 3 à 4 jours.

Si vous n'êtes pas en mesure d'éliminer la panne par vous-même, veuillez vous adresser directement à votre revendeur. Notez que la réalisation de réparations non conformes entraîne l'annulation de la garantie et vous entraîne éventuellement des coûts supplémentaires.

Mise au rebut

Mise au rebut de l'appareil



Le symbole de la poubelle barrée signifie : Les batteries et les accus, les appareils électriques et électroniques ne doivent pas être jetées avec les ordures ménagères car ils pourraient contenir des substances nocives pour l'environnement et la santé.

Les consommateurs sont tenus d'éliminer appareils électriques usagés, les batteries et accus usagés d'appareils électriques séparément en les remettant à un point de collecte officiel afin de garantir un traitement adéquat. Conformément aux dispositions légales, les produits peuvent être retournés gratuitement, p. ex. auprès du service d'élimination communal ou du revendeur.



Les batteries, les accus et les lampes qui ne sont pas intégrés dans les appareils électriques usagés doivent être retirés et éliminés séparément avant l'élimination. Les batteries au lithium et les pack accus de tous les systèmes doivent être remis aux points de collecte uniquement en état déchargé. Les batteries doivent toujours être protégées contre les courts-circuits en collant les pôles.

Chaque utilisateur final est responsable pour la suppression des données personnelles qui se trouvent sur les appareils usagés à éliminer.

Mise au rebut de l'emballage



L'emballage se compose de carton et de matières plastiques marquées en conséquence qui peuvent être recyclés.

– Eliminez ces matériaux en les conduisant au recyclage.

Remplacement de batterie

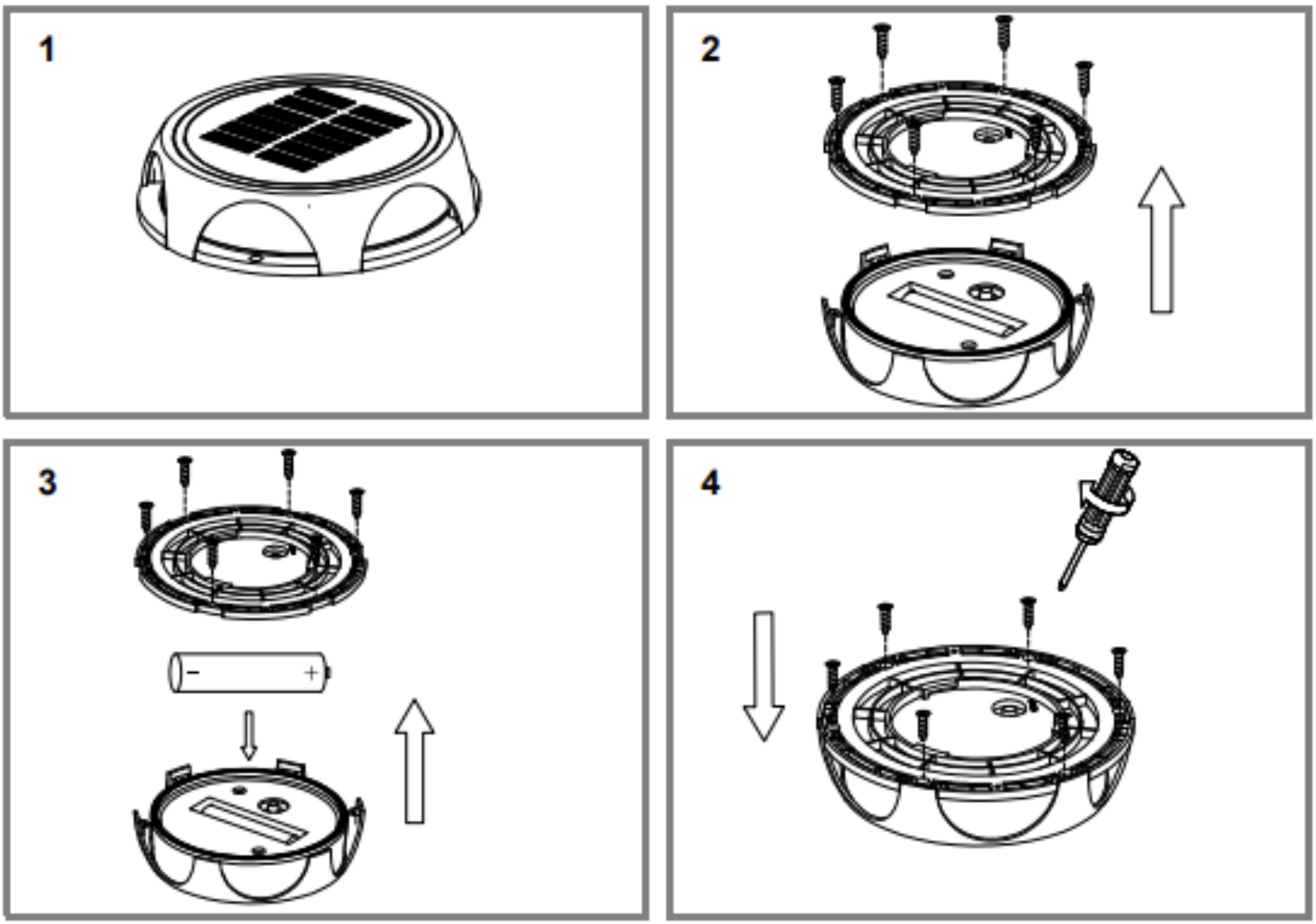

Fixation du piquet pour planter en terre

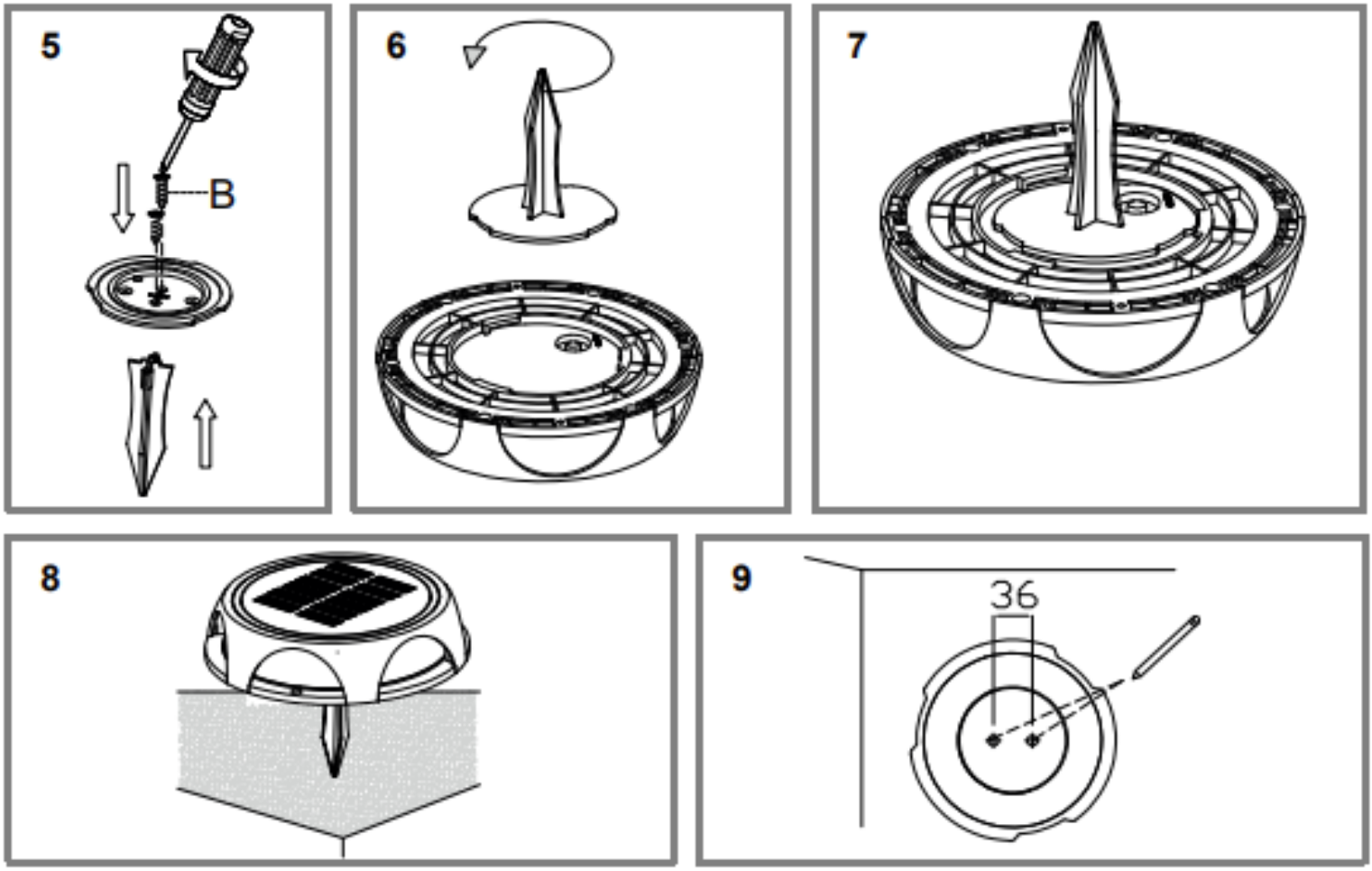

Fixation mur – plafond – bois

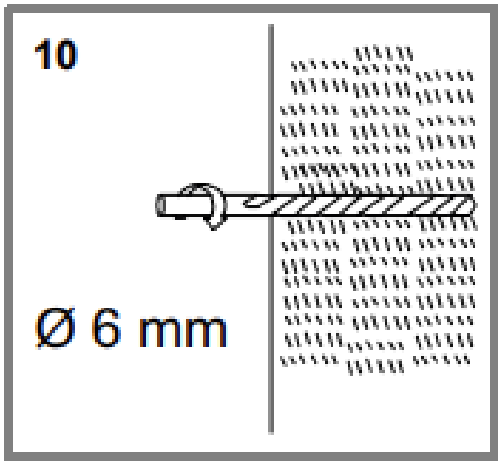

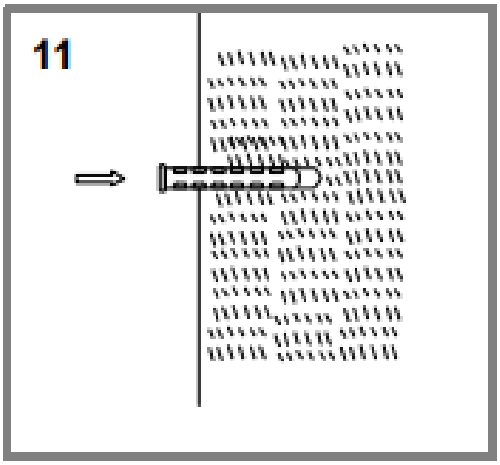

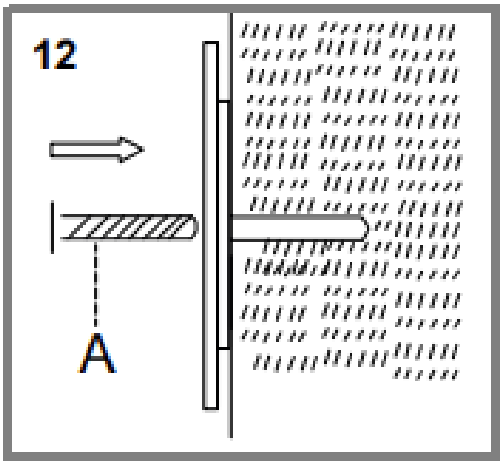

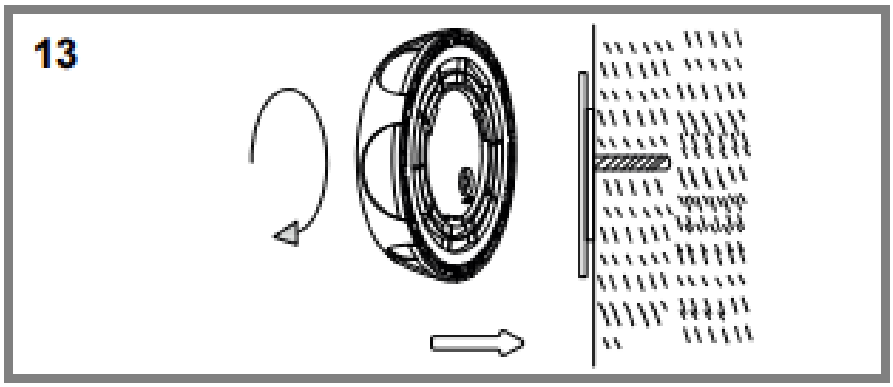

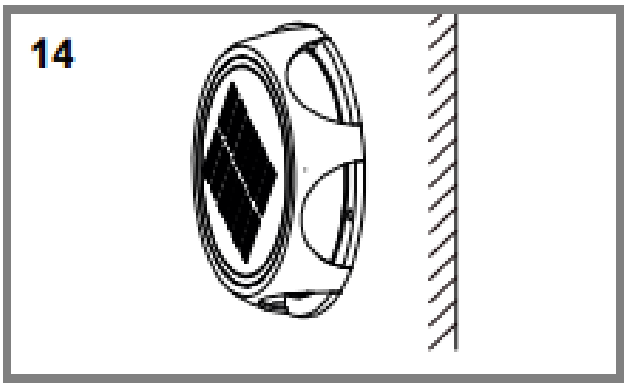

Mise en fonctionnement de la lampe solaire

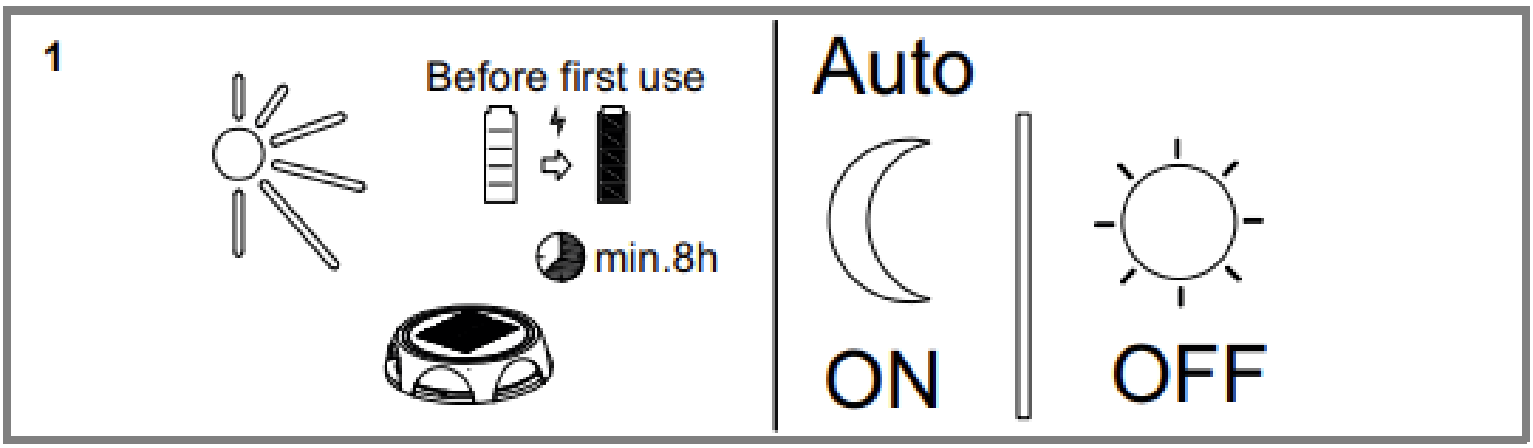

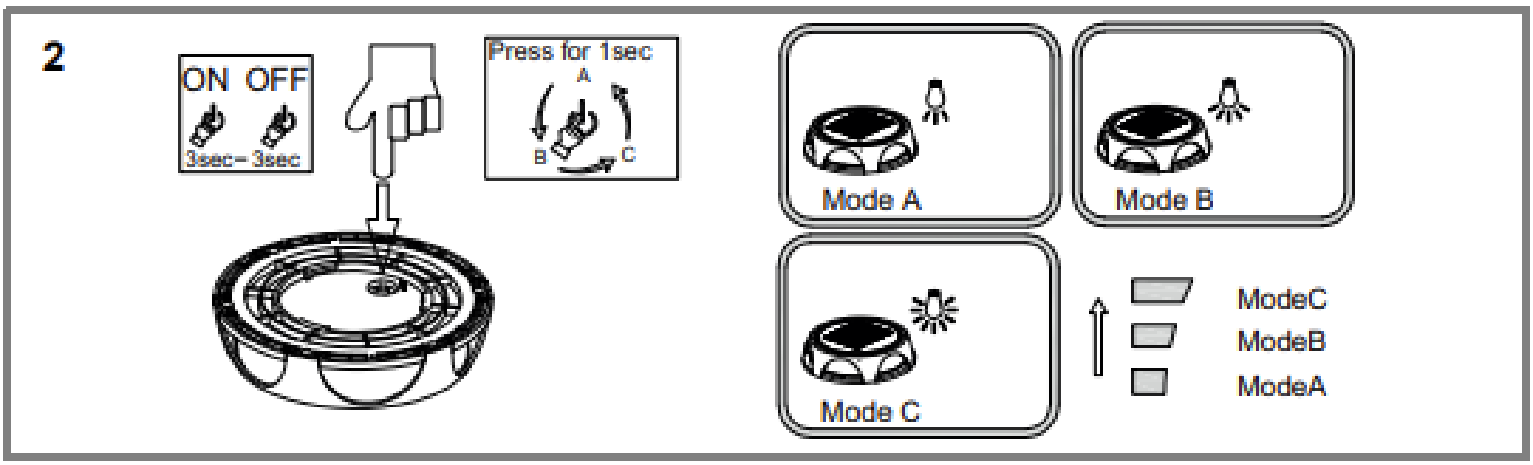

LUMIHOME 4 rue Sébastienne GUYOT 91460 Marcoussis – France
Service consommateur – contact@lumihome.com
www.lumihome.com