Art.Nr.: 74102 74108 74144
74103 74109 74145
74104 74111 74146
74142 74143 74147
74152 74159
74153 74161
74154 74162

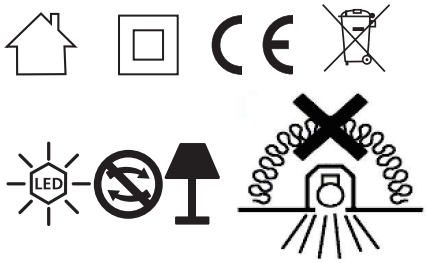

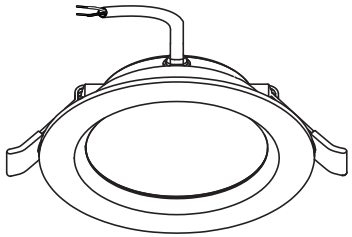

1X

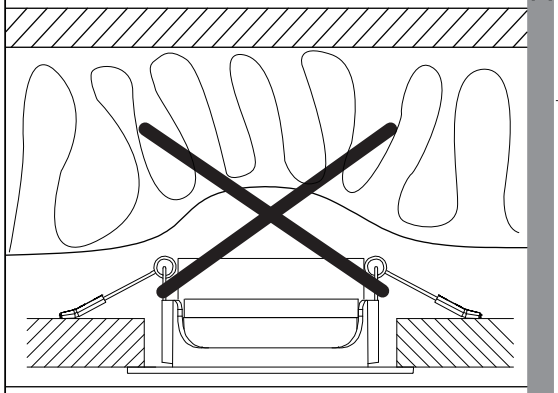

A

A1

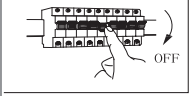

A2

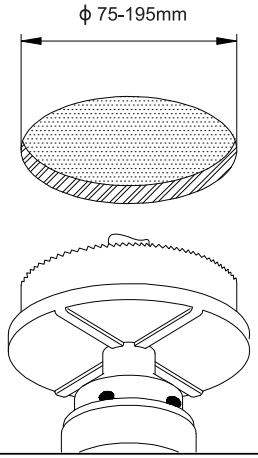

Art.Nr	(mm)
74102 74108 74144 74152 74159	ϕ 75
74103 74109 74145 74153 74161	ϕ 95
74104 74111 74146 74154 74162	ϕ 145
74142 74143 74147	ϕ 195

C

C1

C2

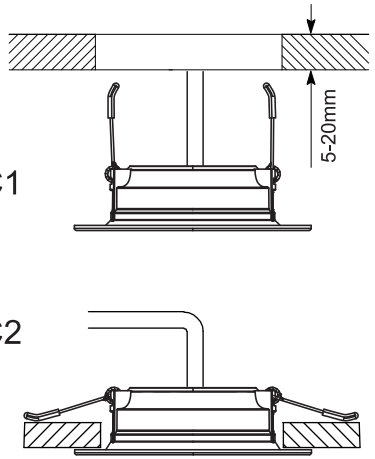

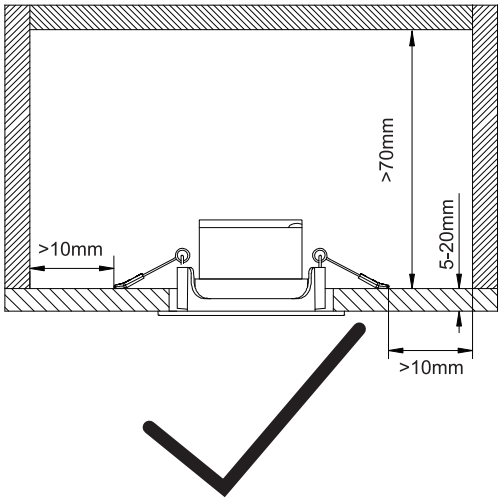

B

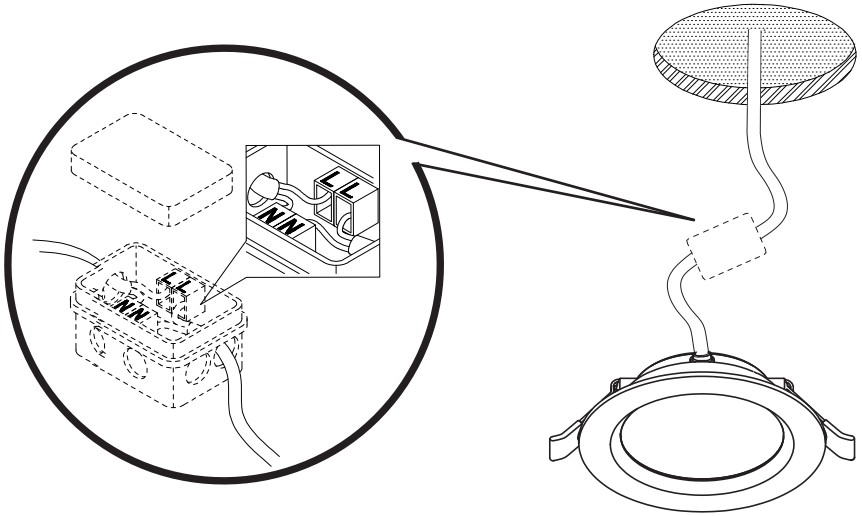
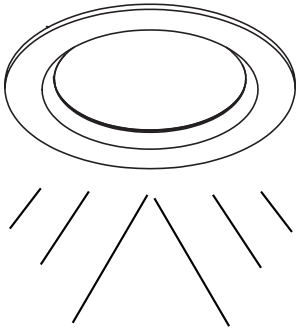
D