Floodlight FL

FL LED 20W WHITE IP66 SENS 4K

Proiettore a spessore ridottissimo con design moderno ed elegante, idoneo per applicazione nel settore civile, terziario e industriale. Corpo è in alluminio pressofuso con alette di raffreddamento integrate.



Codice ordine 86180 **EAN 8002219882264**

Specifiche tecniche

Potenza assorbita	**20 W**
Tipo di tensione di alimentazione	**AC**
Tensione alimentazione (AC)	**230 Vac**
Temperatura ambiente (min)	**-20 °C**
Temperatura ambiente (max)	**40 °C**
Classe di isolamento	**I**
CCT tonalità luce	**4000 K**
Rischio fotobiologico	**RG0**
CRI Resa cromatica	**>80**
Ballast	**Per LED a corrente costante**
Efficienza	**100 lm/W**
Frequenza (max)	**60 Hz**
Frequenza (min)	**50 Hz**
Res. filo incandescente	**960 °C - 30s.**
Flusso apparecchio	**2000 lm**
Flusso luminoso L70B50	**50000 h**
Range tensione alimentazione (max)	**253 V**
Range tensione alimentazione (min)	**207 V**

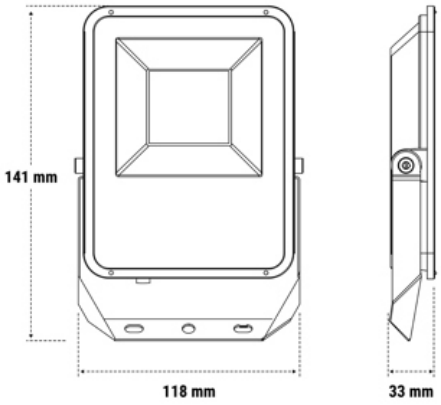

Installazione e applicazioni

Ambiente	**Arte/Cultura**

Specifiche meccaniche

Altezza	**33 mm**
Lunghezza	**141 mm**
Larghezza	**118 mm**
Peso	**0,35 Kg**
Materiale corpo	**Alluminio pressofuso**
Colore corpo	**Nero**
Materiale riflettore	**Policarbonato**
Grado di protezione IP	**IP66**
Grado di protezione IK	**IK07**

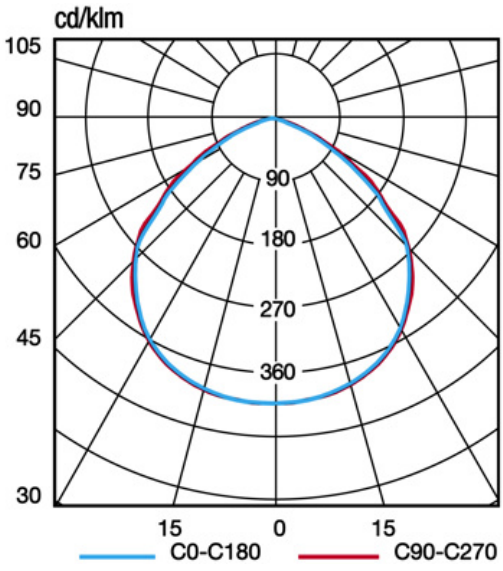

Certificati e normative

UK SI 2021 No. 1095, EN IEC 55015:2019 + A11:2020, EN IEC 61000-3-2 :2019, EN 61547:2009, EN 62471:2008, EN IEC 60598-1:2021, EN 60598-2-1:1989, EN IEC 63000:2018, EN 62493:2010, EN 61000-3-3:2013