FLOOR PARTS | ÉLÉMENTS DU PLANCHER | **PARTES DEL SUELO** | BODENTEILE | **VLOERPANELEN** | COMPONENTI DEL PAVIMENTO | **PEÇAS DO CHÃO**



MOFFL (x2)



MOFF9 (x4)

WALL PARTS | PIÈCES DES MURS | **PARTES DE LAS PAREDES** | WANDELEMENTE | **MUURONDERDELEN** | COMPONENTI DELLE PARETI | **PAINÉIS LATERAIS**



NCPB7 (x6)



NCPB11 (x6)



NCPF9 (x6)



NECS (x1)



NECO (x4)

DOOR PARTS | PIÈCES DE LA PORTE | **PARTES DE LA PUERTA** | TÜRELEMENTE | **DEURONDERDELEN** | COMPONENTI DELLA PORTA | **PEÇAS DAS PORTAS**



NEDOL (x1)



NEDOR (x1)



NERDP (x1)



NELDP (x1)



NEPD (x4)



NEDSM (x1)

ROOF PARTS | PIÈCES DU TOIT | **PARTES DEL TECHO** | DACHELEMENTE | **DAKONDERDELEN** | COMPONENTI DEL TETTO | **PEÇAS DO TELHADO**

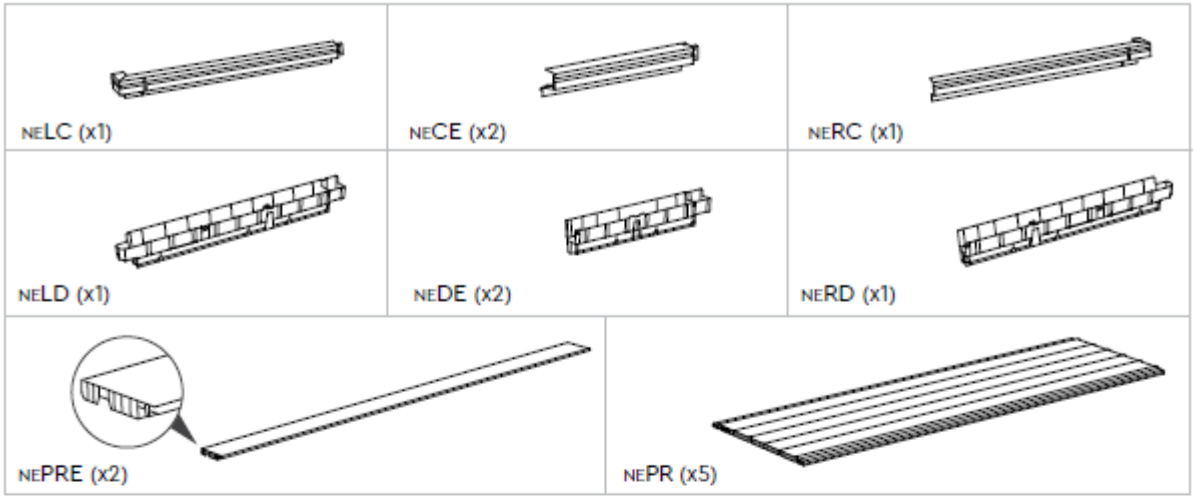

METAL PARTS | PIÈCES MÉTALLIQUES | **PIEZAS METÁLICAS** | METALLTEILE | **METALEN DELEN** | COMPONENTI IN METALLO | **PARTES METÁLICAS**

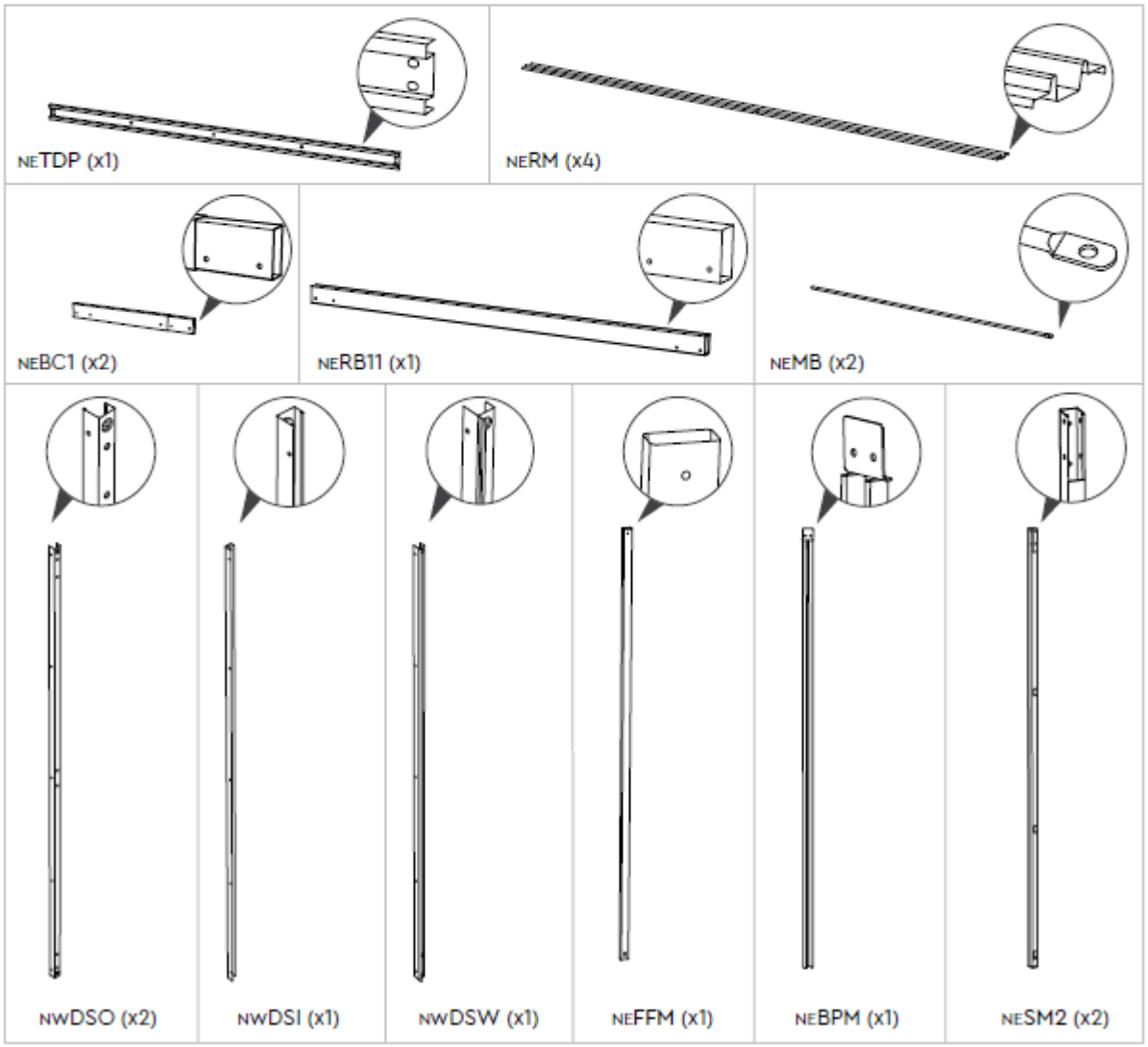

WINDOW PARTS | PIÈCES DE LA FENÊTRE | **PARTES DE LA VENTANA** | FENSTERELEMENTE | **VENSTERONDERDELEN** | COMPONENTI DELLE FINESTRE | **PEÇAS DA JANELA**

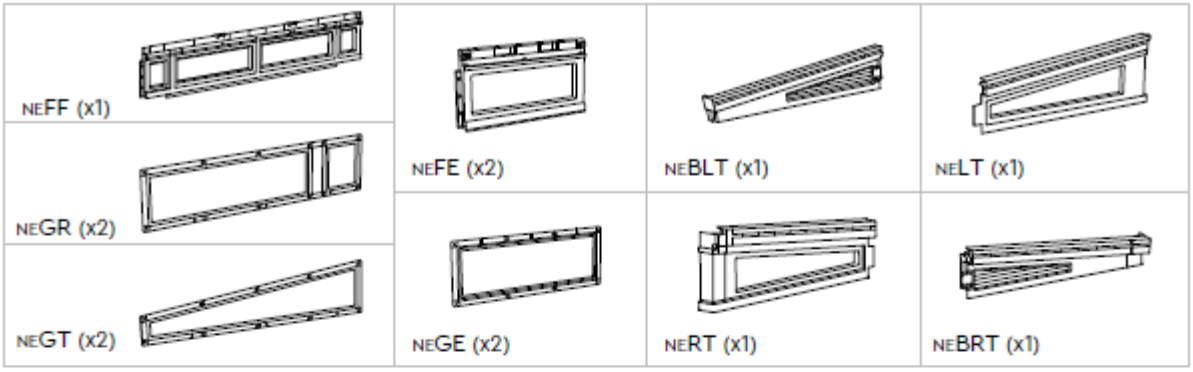

SMALL PARTS | PETITES PIÈCES | **PARTES PEQUEÑAS** | KLEINTEILE | **KLEINE ONDERDELEN** | MINUTERIA | **PEÇAS PEQUENAS**

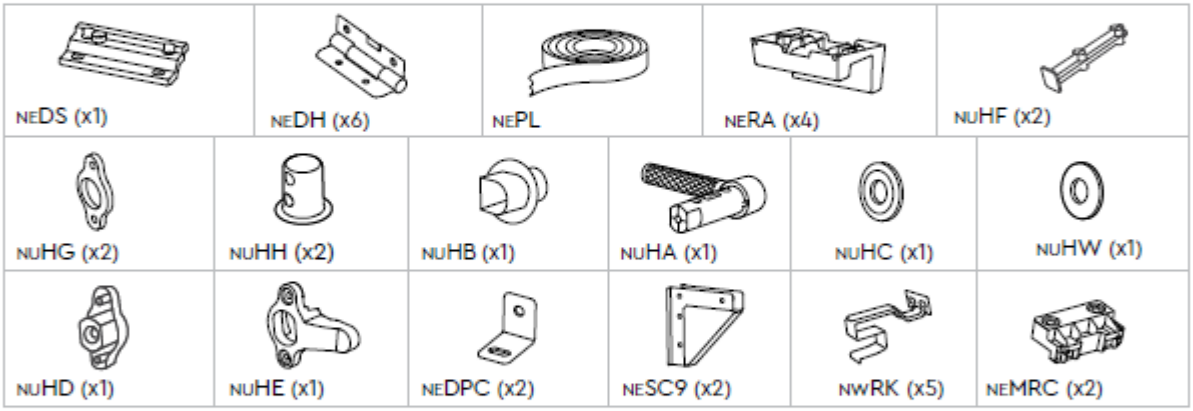

SCREWS | VIS | **TORNILLOS** | SCHRAUBEN | **SCHROEVEN** | VITI | **PARAFUSOS**

