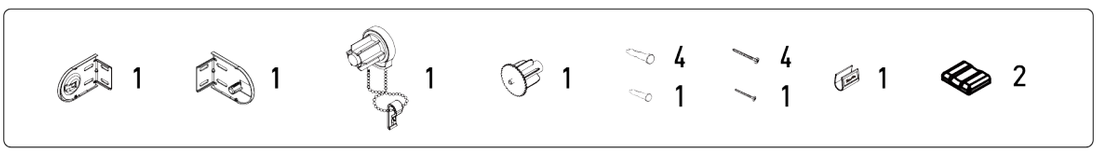

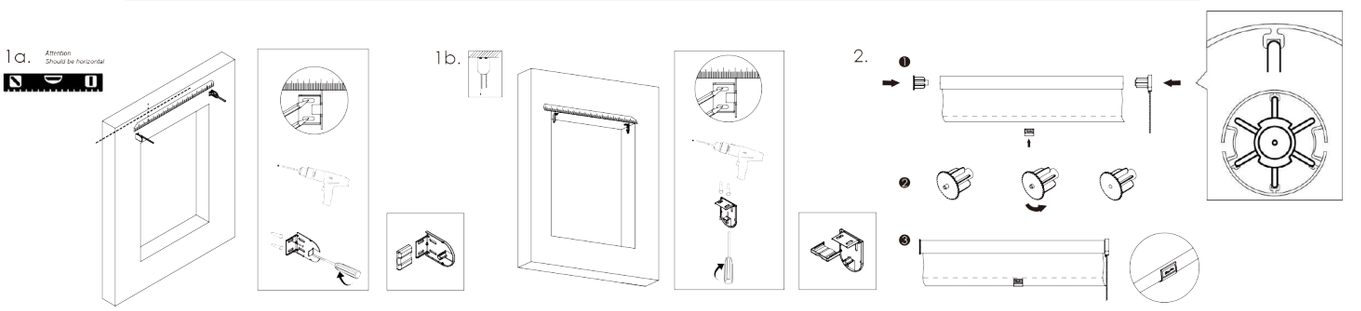

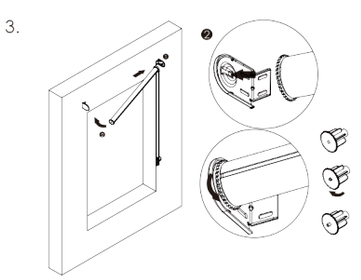

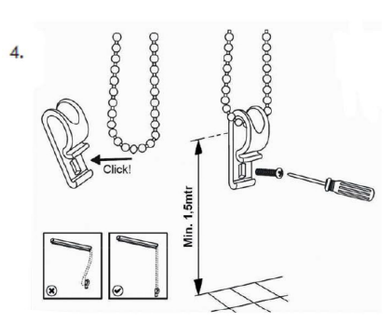

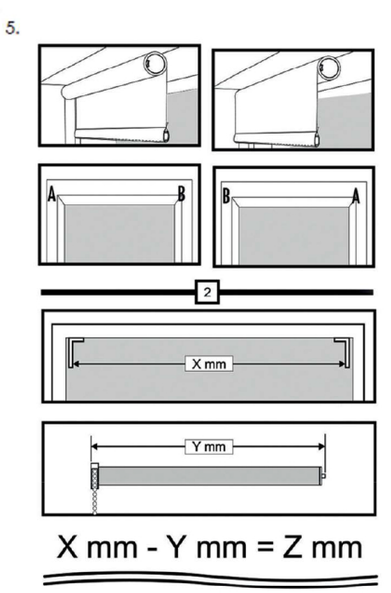

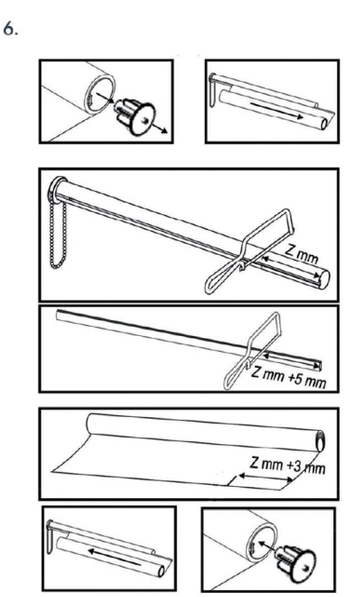

ES ADVERTENCIA

De acuerdo con la norma EN 13120

·Los niños pequeños pueden quedar atrapados en los lazos de los cordones de enrollar on en las cadenas, cintas y cordones para la regulación de la decoración de ventanas. Además, pueden enrollar los cordones alrededor de su cuello.

·Mantenga los cordones fuera del alcance de los niños pequeños para evitar que queden atrapados o se estrangulen.

·No coloque las camas, cunas y mobiliario en la proximidad de los cordones de la decoración de ventanas.

·No ate los cordones juntos. Asegúrese de que los cordones no se tuercen y creen un bucle.

·Monte y utilice siempre los dispositivos de seguridad incluidos de acuerdo con las instrucciones .

ES INDISPENSABLE INSTALAR EL TENSOR CADENA DEJANDO LA CADENA DE MANDO DEL MECANISMO A 1,5MTR DE ALTURA DEL SUELO.

PT AVISO

Conforme a EN 13120

·As crianças pequenas podem ficar pegas nos laços que podem formar os cordões, as cadeias ou as fitas usados para regular a posição de cortina. Além disso, podem enrolar e apertar os cordões em volta do pescoço.

·Mantenha os cordões fora do alcance das crianças pequenas para evitar o risco de estrangulação.

·Não coloque camas, berços nem nenhum outro tipo de mobiliário perto dos cordões ou cadeias das cortinas.

·Não ate vários cordões juntos. Assegure-se que os cordões ou cadeias não se torcem e não formam um laço.

·Monte e use sempre os dispositivos de segurança incluidos seguindo as intruções indicadas.

É INDISPENSÁVEL INSTALAR O TENSOR CADEIA DEIXANDO A CORRENTE DE COMANDO DO MECANISMO A 1,5M DE ALTURA DO CHÃO.

ATTENZIONE

Conforme alla normativa EN 13120

·I bambini piccoli possono restare strangolati dai cappi di corde, catene, catenelle e nastri che fungono da manovra del presente prodotto. Inoltre possono avvolgere le corde intorno al collo.

·Per evitare tali situazioni di pericolo, tenere le corde lontano dalla portata dei bambini.

·Allontanare letti, divani, mobilia dalle zone di pertinenza delle tende a corda.

·Non annodare le corde che sono separate. Prestare attenzione che le corde non si annodino, intreccino o creino cappi pericolosi.

· Montare e utilizzare sempre i dispositivi di sicurezza inclusi, seguendo le istruzioni.

È INDISPENSABILE INSTALLARE IL TENDICORDA DELLA CATENA AD UN'ALTEZZA MINIMA DI 1,50M DAL PAVIMENTO.