energeeks

GUÍA DE INSTALACIÓN RÁPIDA

QUICK INSTALLATION GUIDE / GUIA DE INSTALAÇAO RÁPIDA

EG-TERM003

TERMOSTATO WIFI INTELIGENTE JASPER

SMART WIFI THERMOSTAT JASPER

INDICE / INDEX

. ESPAÑOL 5

. ENGLISH 27

. PORTUGUÊS 49

. FRANCÉS 71

. ITALIANO 93

TERMOSTATO WIFI INTELIGENTE JASPER
EG-TERM003

SMART WIFI THERMOSTAT JASPER
EG-TERM003

TERMOSTATO WIFI INTELIGENTE JASPER
EG-TERM003

THERMOSTAT WIFI INTELLIGENT JASPER
EG-TERM003

TERMOSTATO WIFI INTELLIGENTE JASPER
EG-TERM003

Introducción

Gracias por elegir Energeeks.

Hacemos todo lo posible para que nuestros dispositivos cumplan con las expectativas de nuestros clientes y esperamos que así sea en tu caso... No obstante, si tienes cualquier duda, sugerencia u opinión que quieras hacernos llegar, ponte en contacto con nosotros en support@energeeks.com y estaremos encantados de atenderte.

Esta es una guía de instalación rápida.

Por favor, lee atentamente esta guía por completo antes de utilizar nuestros productos.

Puedes consultar toda nuestra gama de productos en www.energeeks.com

¡Esperamos que disfrutes de tu nuevo dispositivo!

Garantía

Duración: El período de garantía es de 36 meses, para usuarios que no realicen una actividad profesional o comercial con el producto, en cualquier otro caso el periodo de garantía es de 6 meses.
Cobertura: La garantía obliga al fabricante ENERGEEKS IBERIA a reparar o sustituir gratuitamente todos los componentes sujetos

a defectos de fabricación verificados. Será responsabilidad del Servicio de Asistencia de ENERGEEKS IBERIA efectuar la reparación o sustitución en el menor tiempo posible, compatiblemente con los compromisos internos del servicio.

Quedan excluidos de la garantía:

- Los materiales de consumo.
- Los daños a personas, otros seres vivos y cosas provocados por un uso indebido, una instalación incorrecta, modificaciones no aprobadas por el fabricante, impericia o inobservancia de las normas contenidas en estas instrucciones de uso y funcionamiento.

Vencimiento:

La garantía quedará extinguida en caso de que:

- Se cumpla el periodo de garantía de 36/6 meses contados a partir de la fecha de venta.
- No se hayan observado las instrucciones contenidas en el presente manual.
- Se haya constatado un uso impropio o indebido del producto.
- El equipo se haya utilizado fuera de los parámetros definidos en las especificaciones del producto y en el pedido.
- Se haya manipulado o alterado las características del equipo por personas no autorizadas.

Protección del Medio Ambiente

Conforme a las disposiciones de la Directiva Europea 2012/19/UE sobre residuos de aparatos eléctricos y electrónicos (RAEE) y a su transposición a la legislación nacional, este producto no debe desecharse con la basura doméstica. Si llega el momento de reemplazar el producto o alguno de sus accesorios o componentes, asegúrese de desecharlos a través del sistema de recogida establecido en su localidad para este tipo de productos.

La separación de desechos de productos usados y embalajes permite que los materiales puedan reciclarse y reutilizarse. La reutilización de materiales reciclados ayuda a evitar la contaminación medioambiental y reduce la demanda de materias primas.

Especificaciones

Termostato
Alimentación: 2 x 1,5v AAA (Alcalina)
Conectividad: RF 868 Mhz

Central
Alimentación: 230v 50/60 Hz
Carga máxima: 10 A
Conectividad: RF 868 Mhz y WiFi 2,4 Ghz
Contactos: NO y NC

Protección IP: 20
Certificación: CE, RoHS

Contenido de la caja

1 x Termostato
1 x Central wifi inteligente
1 x Kit de tornillería
1 x Guía de instalación
(Pilas no incluídas)

Información de Seguridad

IMPORTANTE: lee atentamente, y respeta las instrucciones y advertencias proporcionadas en este manual, antes de usar el producto. Un uso inadecuado, puede provocar un funcionamiento incorrecto, y/o daños al producto.

Descarga nuestra App

Descarga nuestra app Energeeks 3.0,
disponible en Apple Store y Google Play.

Regístrate con tu correo electrónico y una contraseña.

¡Instala tus dispositivos y a disfrutar!

Diagrama del dispositivo

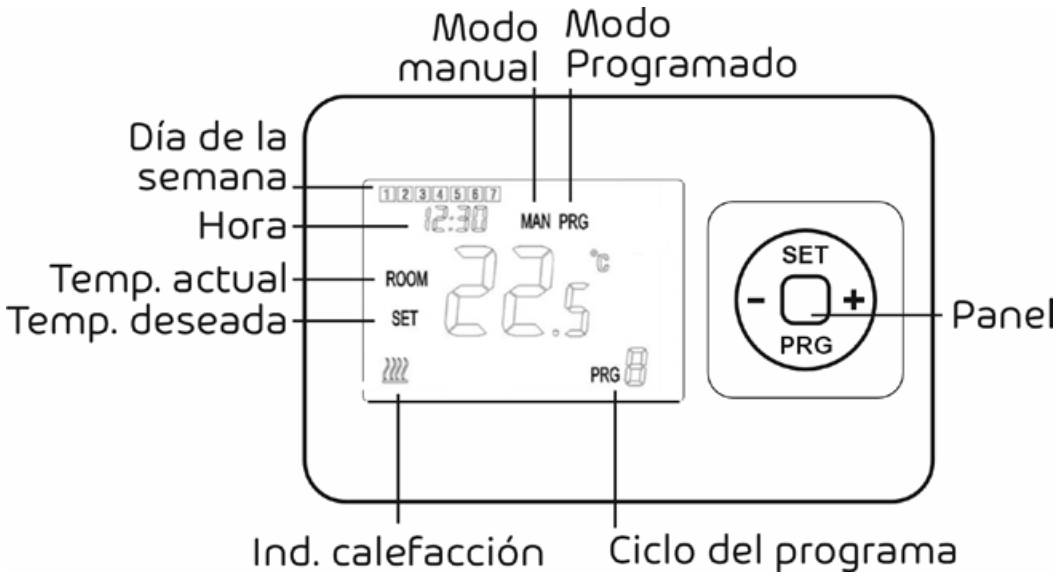

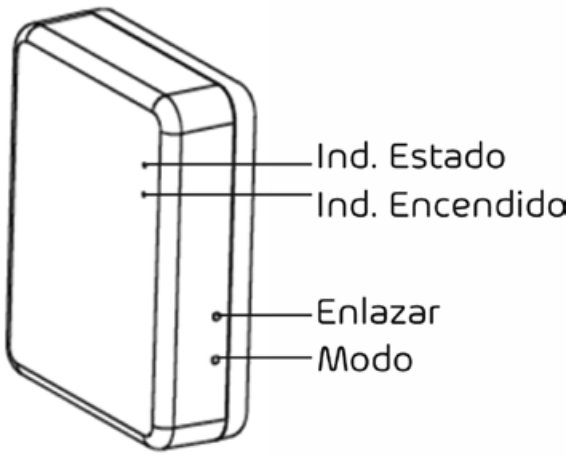

La central, contiene el relé que activa y desactiva la calefacción, por tanto, tendremos que conectarla directamente a los contactos de la caldera.

Advertencia: Este modo de instalación, requiere acceder a las conexiones electricas de la caldera, y debe ser llevado a cabo, por personal especializado, asegúrandose de desconectar la corriente eléctrica antes de manipular la caldera.

En el esquema de la caldera, localiza la conexión de termostato ambiente. Esta conexión son dos terminales, conecta el cable suministrado a estos terminales y cierra la caldera.

Conecta el otro extremo del cable conectado a la caldera, a los terminales COM y NO, no importa en que terminal conectes cada uno, si una vez terminada la instalación, compruebas que la caldera funciona a la inversa, (se enciende al bajar la temperatura y se apaga al subirla), cambia el cable conectado a NO, al terminal NC.

Nota: Si tienes dudas a cerca de la instalación, ponte en contacto con nuestro servicio de atención técnica.

Conecta el termostato a la central

El termostato se comunica con la central WiFi por radio frecuencia (868 Mhz), para enlazar el termostato a la central, apaga el termostato, pulsando dos veces el botón “On/Off”.

Estando la pantalla apagada, mantén pulsado durante tres segundos el botón “SET”, el termostato se inicia en modo RF, y tendrá un 0 en el centro, seguidamente, da una pulsación en el botón “+”, en la pantalla se mostrará un 1 indicando que se encuentra en modo vinculación.

En la central, mantén pulsado el botón “enlazar” durante 3 segundos, y espera a que se complete la conexión.

Instalación WiFi

Antes de empezar...

Descarga la aplicación “Energeeks 3.0” en tu teléfono móvil, está disponible en Google Play, APP Store y APP Gallery.

La aplicación solicitará los permisos necesarios para su funcionamiento, o el de los dispositivos a instalar, es necesario otorgar los permisos solicitados para garantizar el correcto y completo funcionamiento de la aplicación y/o los dispositivos.

El permiso de ubicación es importante a la hora de instalar un dispositivo ya que, además de ser necesario para que el teléfono comparta la SSID de tu red wifi con la aplicación, también se utiliza para establecer la fecha y hora del dispositivo en función de la ubicación geográfica de la instalación.

Una vez instalado el dispositivo puedes desactivar el permiso de ubicación si lo deseas, aunque esto conllevará la perdida de algunas funciones inteligentes basadas en la ubicación.

Para facilitar la instalación, el sistema cuenta con conectividad bluetooth, es recomendable activar el bluetooth del teléfono, y conceder a la aplicación, permiso de “dispositivos cercanos” en dispositivos Android, y permisos de “red local” y “bluetooth” en dispositivos Apple.

Conecta también, el teléfono con el que vas a realizar la instalación, a la red WiFi de 2,4Ghz. a la que desees enlazar el dispositivo.

Nota: Si la red wifi de tu router es dual (2,4 y 5 Ghz.), o si utiliza tecnología WiFi 6, es posible que su conexión de 2,4Ghz esté desactivada, o confluya con la frecuencia de 5 Ghz, impidiendo la conexión o provocando desconexiones intermitentes y aleatorias a los dispositivos de 2,4 Ghz.

Si tienes problemas con la instalación o el dispositivo presenta un comportamiento anómalo, ponte en contacto con nuestro Servicio de asistencia técnica, para que te ayudemos a solucionarlo.

Una vez conectado al wifi de 2,4ghz y con el bluetooth activado, abre Energeeks 3.0 y sigue los siguientes pasos:

- Conecta la central a la alimentación y espera unos segundos hasta que se inicie, después, mantén presionado el pulsador "enlazar", durante 5 segundos aproximadamente, hasta que el indicador led rojo comience a parpadear rápidamente.

- En la aplicación, pulsa el "+" de la esquina superior derecha y selecciona "añadir dispositivo".

- La aplicación detectará el dispositivo termostato automaticamente, entonces pulsa el botón rojo "añadir" y sigue las instrucciones de la aplicación.

Si la aplicación no detecta al termostato, puede deberse a que el dispositivo no está en modo instalación (el led rojo parpadeando rápidamente), o a que el bluetooth de tu teléfono, no está activado, actívalo y reintenta la instalación, si el problema persiste, contacta con nuestro servicio de atención técnica.

Manual de uso offline

Este termostato está diseñado para ser utilizado con conexión a internet, pero tambien puede utilizarse sin conexión, directamente desde el panel. Únicamente, debe estar enlazado a central, según las indicaciones del apartado “instalación inalambrica”.

Ajuste Fecha y hora

Mantén pulsada la tecla “SET” durante unos segundos, hasta que el indicador de minutos comience a parpadear.

Establece los minutos con las teclas + y -, pulsa la tecla “SET” para cambiar al siguiente valor, de esta forma estableces los minutos, horas y el día de la semana, que se indica con un valor numérico, 1 para el lunes, 2 para el martes, y así, sucesivamente.

Programación automática

Para establecer la programación del modo automático, mantén pulsada la tecla “PRG” durante unos segundos, hasta que aparezca el menú de programación. Puedes programar 4 periodos al día.

- Establece la hora del primer periodo y pulsa “PRG”.
- Establece la temperatura deseada para el periodo y pulsa “PRG”.
- Repite estos dos pasos para cada periodo. Abajo a la derecha se muestra el periodo y arriba a la izquierda el día de la semana.

Debes establecer los cuatro periodos cada día. Para saltar un periodo, simplemente establece la misma temperatura que en el periodo anterior.

MODO DE FUNCIONAMIENTO

El termostato tiene tres modos de funcionamiento, modo programado, modo manual y modo ausente.

- Modo programado

Cuando el termostato está en este modo, sobre el inidicador de temperatura aparece "PRG", y en la esquina inferior derecha se indica el periodo actual.

El termostato seguirá la programación, cambiando la temperatura deseada, a las horas establecidas.

Este modo además, permite cambiar la temperatura manualmente (con + y -), pero este cambio solo será efectivo hasta el próximo periodo programado.

- Modo manual

En el modo manual, el termostato mantiene la temperatura fijada, para modificar la temperatura utiliza las teclas + y -.

En este modo, la pantalla indica "MAN".

- Modo ausente

En el modo ausente, la pantalla no indica nada, “MAN” y “PRG” permanecerán apagados.

Al igual que el modo manual, en el modo ausente selecionas una temperatura, y esta, permanecerá hasta que la modifiques o cambies de modo.

La utilidad de este modo, está en fijar una temperatura baja, por ejemplo de 5º, que mantendrá la calefacción apagada, pero permitirá que se encienda en caso de riesgo de congelación.

- Cambio de modo

Para cambiar de un modo a otro desde el panel del termostado pulsa la tecla “SET”, el selector cambiará entre los modos programado, manual y ausente.

Pulsando “PRG”, cambia directamente al modo programado.

Uso desde la aplicación

A través de la aplicación Energeeks 3.0, puedes utilizar tu termostato, estés donde estés, de una forma sencilla e intuitiva.

La aplicación, te permite recibir notificaciones, crear escenarios, compartir tu dispositivo y mucho mas.., además, si tienes un altavoz inteligente (Alexa o Google home), podrás utilizar el termostato con voz.

Puedes utilizar indistintamente, la aplicación o el panel del termostato, ninguno de los dos prevalece sobre el otro, la última orden prevalecerá sobre las anteriores.

Panel Principal

Al entrar en el termostato, visualizamos la siguiente pantalla, en ella tenemos, toda la información y los controles, en un simple vistazo.

On/Off: Enciende o apaga el termostato.
Modo: Permite cambiar el modo de funcionamiento, programado, manual o ausente.
Programador On/Off: Establece horarios de encendido o apagado.
Ajustes: Accede a los ajustes del termostato.
Temp habitación: Muestra la temperatura actual.
Selector de temperatura: Deslízalo para establecer la temperatura deseada.
Temp. deseada: Muestra la temperatura de deriva.
Controles + y -: Sube o baja la temperatura deseada, en tramos de medio grado.
Opciones: Accede a las opciones de dispositivo.

MODO DE FUNCIONAMIENTO

El termostato tiene tres modos de funcionamiento, modo programado, modo manual y modo ausente.

Para cambiar de modo, pulsa en modo, selecciona el modo deseado y confirma la selección.

El icono del pulsador modo, muestra el modo establecido.

- Modo programado

Cuando el termostato está en este modo, seguirá la programación establecida en "programación semanal", cambiando la temperatura deseada, a las horas establecidas.

Este modo además, permite cambiar la temperatura manualmente, con el selector de temperatura o las flechas + y -, pero la temperatura designada, dejará de tener validez en el próximo cambio horario de la programación semanal.

- Modo manual

En el modo manual, el termostato mantiene la temperatura fijada, para modificar la temperatura utiliza el selector de temperatura, o las teclas + y -.

- Modo ausente

Al igual que el modo manual, en el modo ausente, la temperatura que designes, permanecerá hasta que la modifiques o cambies de modo.

La utilidad de este modo, está en fijar una temperatura inferior a la de confort, por ejemplo 17º, de forma que ahorres consumo cuando no estás en casa o por la noche, pero que mantenga la vivienda a una temperatura aceptable que permita una rapida recuperación a la temperatura de confort.

En periodos largos de ausencia tambien puede ser interesante utilizar el modo ausente en vez de apagar la calefacción, fijando una temperatura baja, por ejemplo de 5º, que mantendrá la calefacción apagada, pero permitirá que se encienda en caso de riesgo de congelación.

PROGRAMADOR On/Off

Permite establecer una programación de encendido o apagado del termostato.

Importante: Esta función, no es el programador semanal del termostato, para establecer la programación semanal del termostato vaya a "ajustes / programación semanal".

Para añadir una programación pulsa en "add".
Estableces la hora a la que quieres que el termostato se encienda o apague, déspues estableces los días de la semana que quieras que esta automatización esté activa, y finalmente, en la última linea especificas si quieres que el termostato se encienda o se apague.

Opcionalmente, puedes hacer que te notifique, e incluso puedes introducir un texto personalizado para la notificación.

AJUSTES

Pulsando en ajustes, encontrarás el **"programador semanal"**, que lo explicaremos en el siguiente apartado. Además, puedes configurar los siguientes ajustes:

Bloqueo infantil: Cuando este bloqueo está activado, el panel del termostato se encuentra bloquedado, y solo podrás utilizarlo desde la aplicación.

Corrección de temperatura: Permite ajustar la temperatura que indica el termostato a la temperatura real de la habitación.

Si, por ejemplo, la temperatura real es de 22,5, y el termostato marca 24, establece en este campo -1,5.

Setpoint Max: Limita la temperatura máxima, a la que puedes poner la calefacción.

Setpoint Min: Limita la temperatura mínima, a la que puedes poner la calefacción.

Frost protection: Activa la protección por congelación. Cuando la protección está activa, la calefacción se activa automáticamente por debajo de 5º.

Factory reset: Elimina todos los ajustes y resetea el termostato, regresando a los valores predeterminados de fábrica.

PROGRAMADOR SEMANAL

Permite establecer programación semanal, siempre que el termostato se encuentre en modo programado, seguirá esta programación.

En la parte superior se muestran los días de la semana, el sistema permite programar cuatro tramos.

Pulsando en cada tramo puedes establecer la hora de inicio y la temperatura deseada para el tramo.

Puedes copiar la programación de un día, a los demás dias de la semana, manteniendo pulsado el día que deseas copiar, durante tres segundos.

Cuando el termostato se encuentra en modo programado, puedes cambiar manualmente la temperatura deseada, pero al inicio del siguiente tramo contínuará con la programación.

Información adicional y documentación

Descarga el manual completo, la ficha técnica o la declaración de conformidad usando este código QR y seleccionando tu dispositivo o visitando nuestra web.

No olvides visitar nuestro canal de Youtube 'Energeeks Iberia' para descubrir nuestros productos, su funcionamiento, instalación... ¡y muchas ideas de uso!

Para cualquier consulta / obtener soporte técnico:

Más información:
www.energeeks.com

Introduction

Thank you for choosing Energeeks.

We do everything possible to ensure that our devices meet the expectations of our customers and we hope that this is the case in your case... However, if you have any questions, suggestions or opinions that you would like to send us, please contact us at support@ energeeks.com and we will be happy to assist you.

This is a quick installation guide.

Please read this entire guide carefully before using our products.

You can consult our entire range of products at
www.energeeks.com

We hope you enjoy your new device!

Warranty

Duration: The warranty period is 36 months, for users who do not carry out a professional or commercial activity with the product, in any other case the warranty period is 6 months. Coverage: The warranty obliges the manufacturer ENERGEEKS IBERIA to repair or replace free of charge all components subject

to verified manufacturing defects. It will be the responsibility of the ENERGEEKS IBERIA Assistance Service to carry out the repair or replacement in the shortest possible time, compatible with the internal commitments of the service.

The following are excluded from the warranty:

- Consumption materials.
- Damage to people, other living beings and things caused by improper use, incorrect installation, modifications not approved by the manufacturer, incompetence or failure to comply with the rules contained in these instructions for use and operation.

Expiration:

The guarantee will be extinguished in the event that:

- The warranty period of 36/6 months counted from the date of sale is fulfilled.
- The instructions contained in this manual have not been observed.
- Improper or improper use of the product has been confirmed
- The equipment has been used outside the parameters defined in the product specifications and in the order.
- The characteristics of the equipment have been manipulated or altered by unauthorized persons.

Environmental Protection

In accordance with the provisions of the European Directive 2012/19/EU on waste electrical and electronic equipment (WEEE) and its transposition into national legislation, this product should not be disposed of with household waste. If it is time to replace the product or any of its accessories or components, be sure to dispose of them through the collection system established in your area for this type of product.

Separating waste from used products and packaging allows materials to be recycled and reused. The reuse of recycled materials helps avoid environmental pollution and reduces the demand for raw materials.

Specifications

Thermostat
Power: 2 x 1.5v AA Alcaline battery
Connectivity: RF 868 Mhz

Central
Power: 230v 50/60 Hz
Maximum load: 10A
Connectivity: RF 868 Mhz and WiFi 2.4 Ghz
Contacts: NO and NC

IP protection: 20
Certification: CE, RoHS

Box contents

1 x Thermostat
1 x Smart WiFi Central
1 x Hardware Kit
1 x Installation Guide
(Batteries not included)

Safety information

IMPORTANT: Carefully read and follow the instructions and warnings provided in this manual before using the product. Improper use may cause incorrect operation and/or damage to the product.

Descarga nuestra App

Download our Energeeks 3.0 app,
available in Apple Store and Google Play.

Sign up with your email and a password.

Install your devices and enjoy!

Device diagram

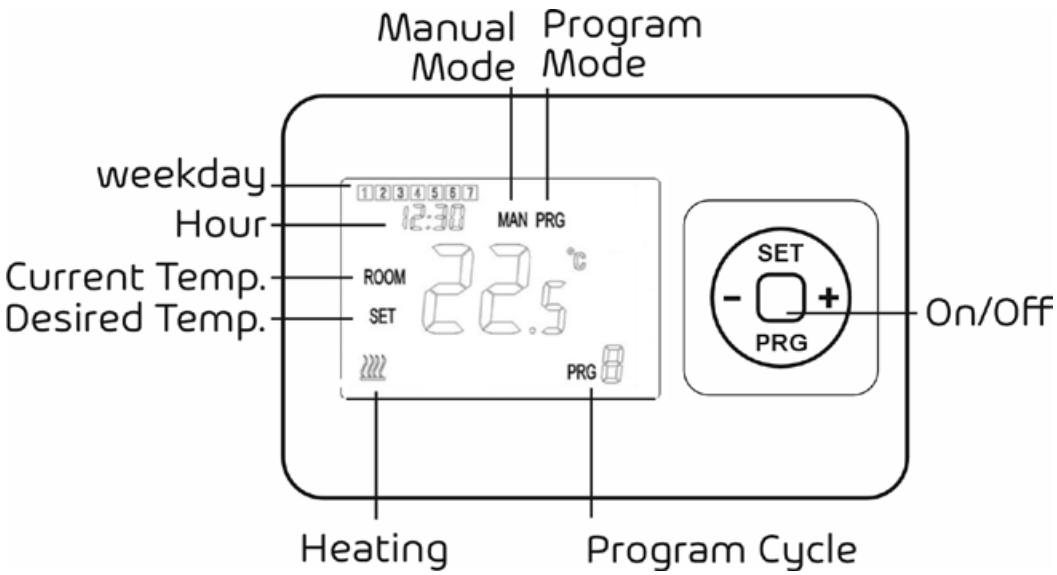

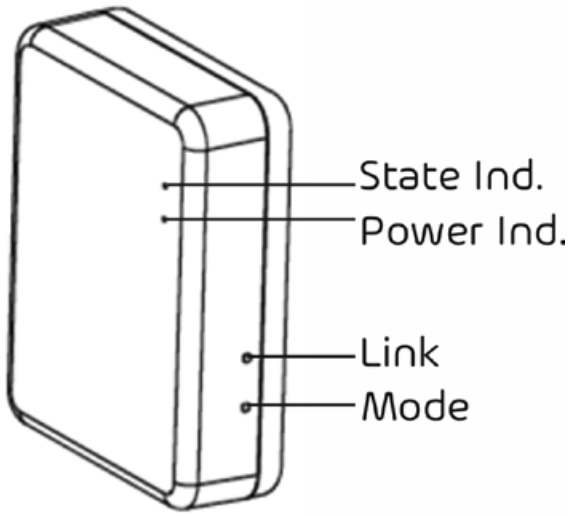

The central unit contains the relay that activates and deactivates the heating, therefore, we will have to connect it directly to the boiler contacts.

Warning: This installation mode requires access to the boiler's electrical connections, and must be carried out by specialized personnel, making sure to disconnect the electrical current before handling the boiler.

On the boiler diagram, locate the room thermostat connection. This connection is two terminals, connect the supplied cable to these terminals and close the boiler.

Connect the other end of the cable connected to the boiler, to the COM and NO terminals, it does not matter which terminal you connect each one to, if once the installation is finished, you check that the boiler works in reverse, (it turns on when the temperature drops and turns off when raising it), change the cable connected to NO, to the NC terminal.

Note: If you have questions about the installation, contact our technical service.

Connect the thermostat to the central unit

The thermostat communicates with the WiFi control panel by radio frequency (868 Mhz), to link the thermostat to the control panel, turn off the thermostat by pressing the “On/Off” button twice.

With the screen off, press and hold the “SET” button for three seconds, the thermostat starts in RF mode, and will have a 0 in the center, then press the “+” button, the screen will show a 1 indicating that it is in pairing mode.

On the control panel, press and hold the “pair” button for 3 seconds, and wait for the connection to complete.

WiFi installation

Before starting...

Download the “Energeeks 3.0” application on your mobile phone, it is available on Google Play, APP Store and APP Gallery.

The application will request the necessary permissions for its operation, or for the devices to be installed, it is necessary to grant the requested permissions to guarantee the correct and complete functioning of the application and/or the devices.

Location permission is important when installing a device since, in addition to being necessary for the phone to share the SSID of your Wi-Fi network with the application, it is also used to set the date and time of the device based on the geographic location of the facility.

Once the device is installed, you can disable location permission if you wish, although this will lead to the loss of some smart location-based functions.

To facilitate installation, the system has connectivity bluetooth, it is advisable to activate the phone’s bluetooth, and grant the app “nearby devices” permission on Android devices, and “local network” and “bluetooth” permissions on Apple devices.

Also connect the phone with which you are going to carry out the installation, to the 2.4Ghz WiFi network. to which you want to link the device.

Note: If your router's Wi-Fi network is dual (2.4 and 5 Ghz), or if it uses Wi-Fi 6 technology, it is possible that its 2.4 Ghz connection is disabled, or converges with the 5 Ghz frequency, preventing connection or causing intermittent and random disconnections to 2.4 Ghz devices.

If you have problems with the installation or the device exhibits abnormal behavior, contact our Technical Assistance Service so we can help you solve it.

Once connected to the 2.4ghz wifi and with bluetooth activated, Open Energeeks 3.0 and follow the following steps:

- Connect the control panel to the power and wait a few seconds for it to start, then press and hold the "pair" button for approximately 5 seconds, until the red LED indicator begins to flash rapidly.

- In the app, tap the "+" in the upper right corner and select "add device."

- The app will detect the thermostat device automatically, then press the red "add" button and follow the instructions in the app.

If the application does not detect the thermostat, it may be because the device is not in installation mode (the red LED flashes quickly), or because your phone's Bluetooth is not activated, activate it and retry the installation, if the problem persists, Contact our technical service.

Offline user manual

This thermostat is designed to be used with an internet connection, but it can also be used offline, directly from the panel. It must only be linked to the central unit, according to the instructions in the “wireless installation” section.

Setting Date and time

Press and hold the “SET” key for a few seconds, until the minute indicator starts flashing.

Set the minutes with the + and - keys, press the “SET” key to change to the next value, this way you set the minutes, hours and the day of the week, which is indicated with a numerical value, 1 for Monday, 2 for Tuesday, and so on.

Automatic programming

To set automatic mode programming, press and hold the “PRG” key for a few seconds until the programming menu appears. You can schedule 4 periods a day.

- Set the time of the first period and press “PRG”.
- Set the desired temperature for the period and press “PRG”.
- Repeat these two steps for each period. The period is shown at the bottom right and the day of the week at the top left.

You must establish the four periods each day. To skip a period, simply set the temperature the same as the previous period.

OPERATING MODE

The thermostat has three operating modes, scheduled mode, manual mode and away mode.

- Scheduled mode

Cuando el termostato está en este modo, sobre el inidicador de temperatura aparece "PRG", y en la esquina inferior derecha se indica el periodo actual.

El termostato seguirá la programación, cambiando la temperatura deseada, a las horas establecidas.

Este modo además, permite cambiar la temperatura manualmente (con + y -), pero este cambio solo será efectivo hasta el próximo periodo programado.

- Manual mode

In manual mode, the thermostat maintains the set temperature, to modify the temperature use the + and - keys.

In this mode, the display indicates "MAN".

- Away mode

In away mode, the display does not indicate anything, “MAN” and “PRG” will remain off.

Like the manual mode, in the away mode you select a temperature, and this will remain until you modify it or ch
ode.

The usefulness of this mode is to set a low temperature, for example 5º, which will keep the heating off, but will allow it to be turned on in case of risk of freezing.

- Mode change

To change from one mode to another from the thermostat panel, press the “SET” key, the selector will change between programmed, manual and away modes.

By pressing “PRG”, it changes directly to the programmed mode.

Use from the application

Through the Energeeks 3.0 application, you can use your thermostat, wherever you are, in a simple and intuitive way.

The application allows you to receive notifications, create scenarios, share your device and much more... In addition, if you have a smart speaker (Alexa or Google home), you can use the thermostat with voice.

You can use the application or the thermostat panel interchangeably, neither of them prevails over the other, the last command will prevail over the previous ones.

Main panel

Upon entering the thermostat, we see the following screen, where we have all the information and controls at a glance.

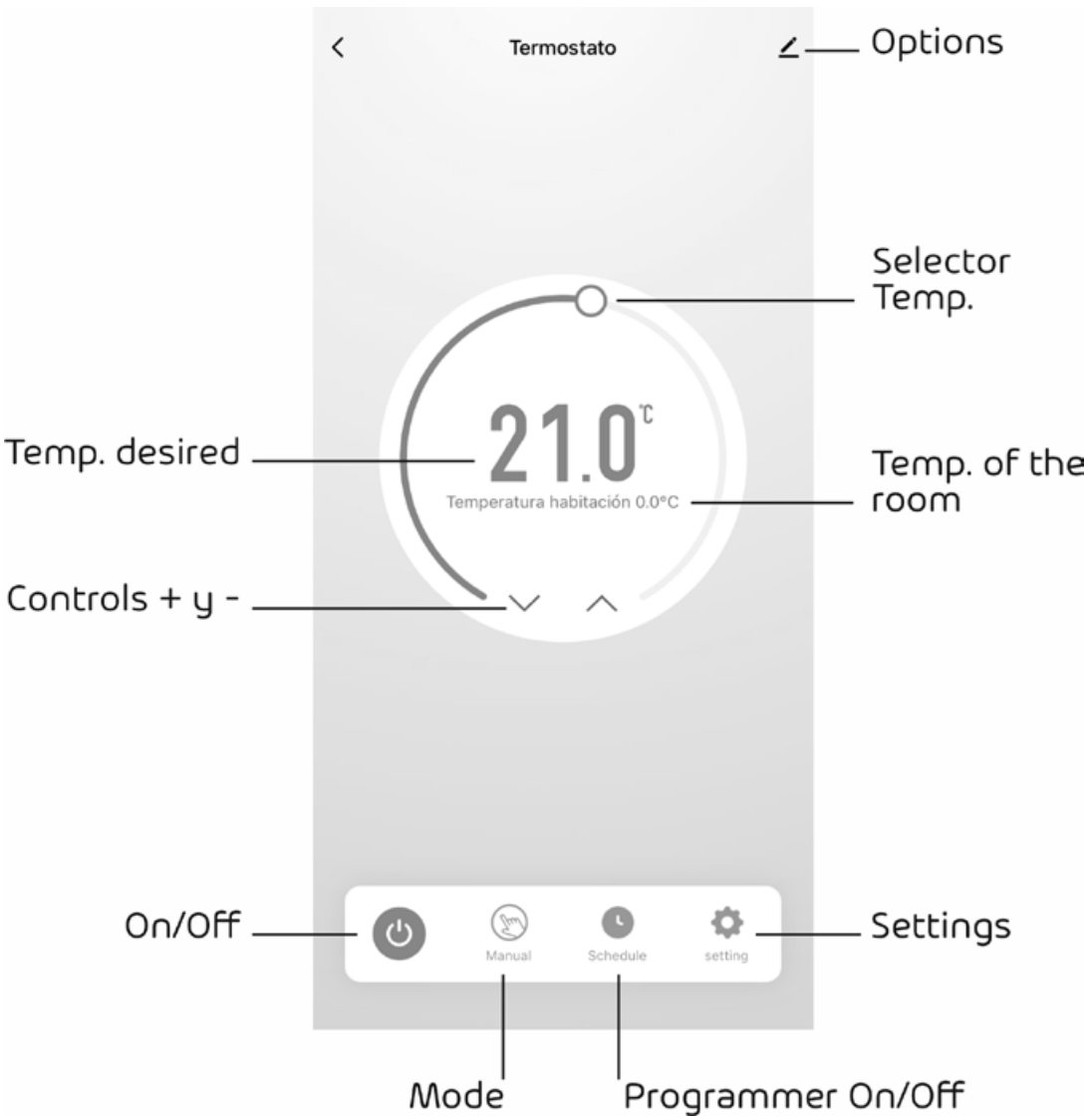

On/Off: Turns the thermostat on or off.
Mode: Allows you to change the operating mode, scheduled, manual or absent.
On/Off Scheduler: Set on or off times.
Settings: Access thermostat settings.
Room Temp: Shows the current temperature.
Temperature selector: Slide to set the desired temperature.
Temp. Desired: Displays the drift temperature.
+ and - controls: Raise or lower the desired temperature, in steps of half a degree.
Options: Access device options.

OPERATING MODE

The thermostat has three operating modes, scheduled mode, manual mode and away mode.

To change modes, press mode, select the desired mode and confirm the selection.

The mode button icon shows the established mode.

- Scheduled mode

When the thermostat is in this mode, the thermostat will follow the programming set in "weekly programming", changing the desired temperature, at the set times.

This mode also allows you to change the temperature manually, with the temperature selector or the + and - arrows, but the desig-

nated temperature will no longer be valid in the next time change of the weekly programming.

- Manual mode

In manual mode, the thermostat maintains the set temperature; to modify the temperature, use the temperature selector or the + and - keys.

- Away mode

Like manual mode, in away mode, the temperature you designate will remain until you modify it or change modes.

The usefulness of this mode is to set a temperature lower than the comfort level, for example 17º, so that you save consumption when you are not at home or at night, but to maintain the home at an acceptable temperature that allows for rapid recovery. at the comfort temperature.

In long periods of absence it may also be interesting to use the away mode instead of turning off the heating, setting a low temperature, for example 5º, which will keep the heating off, but allow it to be turned on in case of risk of freezing.

ON/OFF PROGRAMMER

Allows you to set a thermostat on or off schedule.

Important: This function is not the weekly thermostat programmer, to establish the weekly thermostat programming go to "settings / weekly programming".

To add a schedule click on "add". You set the time at which you want the thermostat to turn on or off, then you set the days of the week that you want this automation to be active, and finally, in the last line you specify if you want the thermostat to turn on or off.

Optionally, you can have it notify you, you can even enter custom text for the notification.

SETTINGS

By clicking on settings, you will find the "weekly scheduler", which we will explain in the next section, you can also configure the following settings:

Child lock: When this lock is activated, the thermostat panel is locked, and you can only use it from the application.

Temperature correction: Allows you to adjust the temperature indicated by the thermostat to the actual temperature of the room. If, for example, the actual temperature is 22.5, and the thermostat reads 24, set this field to -1.5.

Setpoint Max: Limits the maximum temperature at which you can set the heating.

Setpoint Min: Limits the minimum temperature at which you can set the heating.

Frost protection: Activate freeze protection. When the protection is active, the heating is automatically activated below 5º.

Factory reset: Clears all settings and resets the thermostat, returning it to factory defaults.

WEEKLY SCHEDULER

Allows you to establish weekly programming, as long as the thermostat is in programmed mode, it will follow this programming.

The days of the week are shown at the top, the system allows four sections to be programmed.

By clicking on each section you can set the start time and the desired temperature for the section.

You can copy the schedule from one day to the other days of the week by holding down the day you want to copy for three seconds.

When the thermostat is in programmed mode, you can manually change the desired temperature, but at the beginning of the next section it will continue with the programming.

Additional information and documentation

Download the complete manual, technical sheet or declaration of conformity using this QR code and selecting your device or visiting our website.

Don't forget to visit our YouTube channel 'Energeeks Iberia' to discover our products, their operation, installation... and many ideas for use!

For any queries/get technical support:

More information:
www.energeeks.com

Introdução

Obrigado por escolher a Energeeks.

Fazemos todos os possíveis para que os nossos dispositivos correspondam às expectativas dos nossos clientes e esperamos que seja o seu caso... No entanto, se tiver alguma dúvida, sugestão ou opinião que gostaria de nos enviar, por favor contacte-nos envie-nos para support@energeeks.com e teremos prazer em ajudá-lo.

Este é um guia de instalação rápida.

Leia todo este guia com atenção antes de usar nossos produtos.

Poderá consultar toda a nossa gama de produtos em www.energeeks.com

Esperamos que você goste do seu novo dispositivo!

Garantia

Duração: O período de garantia é de 36 meses, para usuários que não exerçam atividade profissional ou comercial com o produto, em qualquer outro caso o período de garantia é de 6 meses.

Cobertura: A garantia exige que o fabricante ENERGEEKS IBERIA repare ou substitua gratuitamente todos os componentes sujeitos a defeitos de fabrico verificados. Será da responsabilidade do Serviço de Assistência da ENERGEEKS IBERIA realizar a reparação ou substituição no menor prazo possível, compatível com os compromissos internos do serviço.

Estão excluídos da garantia:

- Materiais de consumo.
- Danos a pessoas, outros seres vivos e coisas causados por uso indevido, instalação incorreta, modificações não aprovadas pelo fabricante, incompetência ou descumprimento das normas contidas nestas instruções de uso e operação.

Expiração:

A garantia extinguir-se-á caso:

- Cumpre-se o período de garantia de 36/6 meses contados a partir da data de venda.
- As instruções contidas neste manual não foram observadas.
- O uso impróprio ou impróprio do produto foi confirmado.
- O equipamento foi utilizado fora dos parâmetros definidos nas especificações do produto e no pedido.
- As características do equipamento foram manipuladas ou alteradas por pessoas não autorizadas.

Proteção Ambiental

De acordo com as disposições da Diretiva Europeia 2012/19/UE sobre resíduos de equipamentos elétricos e eletrónicos (REEE) e a sua transposição para a legislação nacional, este produto não deve ser eliminado juntamente com o lixo doméstico. Se for o momento de substituir o produto ou algum de seus acessórios ou componentes, certifique-se de descartá-los através do sistema de coleta estabelecido em sua região para este tipo de produto.

Separar os resíduos de produtos e embalagens usados permite que os materiais sejam reciclados e reutilizados. A reutilização de materiais reciclados ajuda a evitar a poluição ambiental e reduz a procura de matérias-primas.

Especificações

Termostato
Alimentação: 2 x 1,5v AA Alcaline Battery
Conectividade: RF 868 Mhz

Central
Potência: 230v 50/60Hz
Carga máxima: 10A
Conectividade: RF 868 MHz e WiFi 2,4 GHz
Contatos: NÃO e NC

Proteção IP: 20
Certificação: CE, RoHS

Conteúdo da caixa

1 x Termostato
1 x central wi-fi inteligente
1 x kit de ferragens
1 x Guia de Instalação
(Baterias não incluídas)

Informação de Segurança

IMPORTANTE: Leia atentamente e siga as instruções e advertências fornecidas neste manual antes de usar o produto. O uso inadequado pode causar operação incorreta e/ou danos ao produto.

Baixe nosso aplicativo

Baixe nosso aplicativo Energeeks 3.0,
disponível na Apple Store e no Google Play.

Cadastre-se com seu e-mail e uma senha.

Instale seus dispositivos e divirta-se!

Diagrama do dispositivo

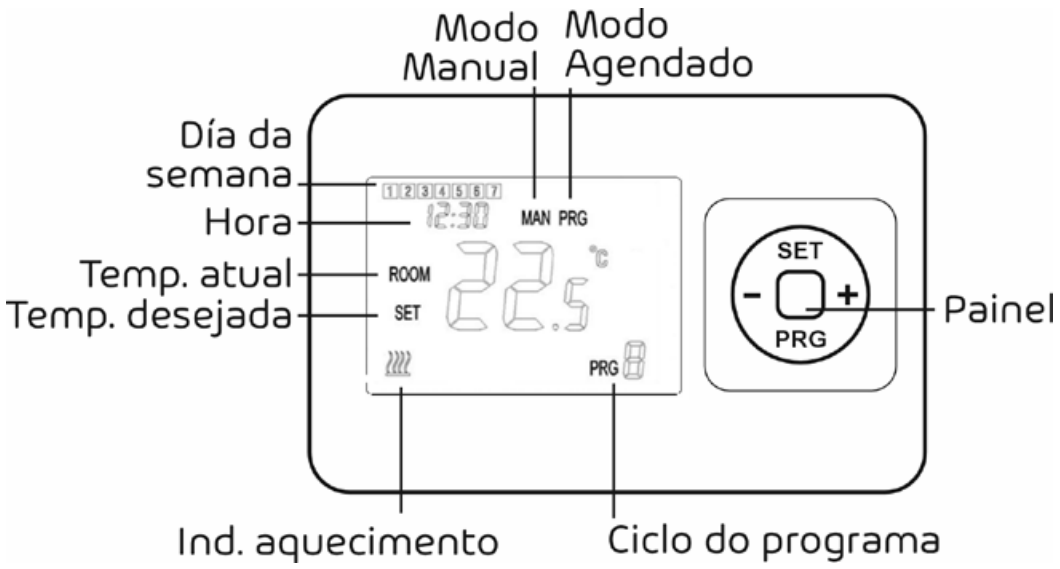

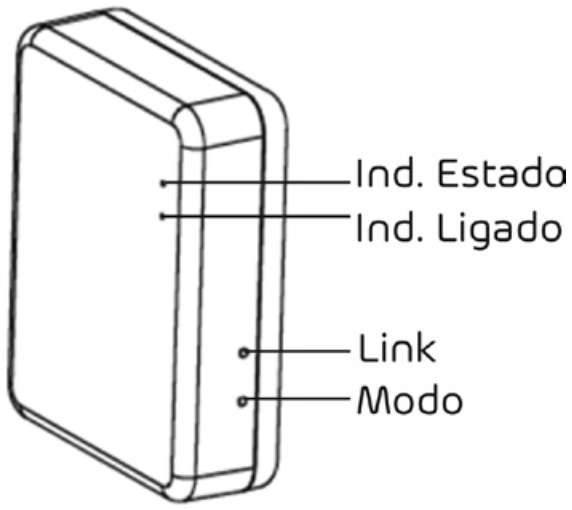

A unidade central contém o relé que ativa e desativa o aquecimento, portanto teremos que ligá-lo diretamente aos contatos da caldeira.

Atenção: Este modo de instalação requer acesso às ligações elétricas da caldeira e deve ser realizado por pessoal especializado, certificando-se de desligar a corrente elétrica antes de manusear a caldeira.

No diagrama da caldeira, localize a ligação do termóstato ambiente. Esta ligação é de dois terminais, ligue o cabo fornecido a estes terminais e feche a caldeira.

Ligue a outra extremidade do cabo ligado à caldeira, aos terminais COM e NO, não importa a que terminal liga cada um, se depois de terminada a instalação verificar se a caldeira funciona ao contrário, (vira acende quando a temperatura cai e desliga ao aumentá-la), troque o cabo conectado em NA, ao terminal NC.

Nota: Caso tenha dúvidas sobre a instalação, contacte o nosso serviço técnico.

Conecte o termostato à unidade central

O termostato se comunica com o painel de controle WiFi por radiofrequência (868 Mhz), para vincular o termostato ao painel de controle, desligue o termostato pressionando duas vezes o botão "Ligar/Desligar".

Com a tela desligada, pressione e segure o botão "SET" por três segundos, o termostato inicia no modo RF, e terá um 0 no centro, a seguir pressione o botão "+", a tela mostrará um 1 indicando que está está no modo de emparelhamento.

No painel de controle, pressione e segure o botão "emparelhar" por 3 segundos e aguarde a conclusão da conexão.

Instalação Wi-Fi

Antes de começar...

Baixe o aplicativo “Energeeks 3.0” no seu celular, está disponível no Google Play, APP Store e APP Gallery.

A aplicação solicitará as permissões necessárias para o seu funcionamento, ou para que os dispositivos sejam instalados, sendo necessário conceder as permissões solicitadas para garantir o correto e completo funcionamento da aplicação e/ou dos dispositivos.

A permissão de localização é importante na hora de instalar um dispositivo, pois, além de ser necessária para que o telefone compartilhe o SSID da sua rede Wi-Fi com o aplicativo, também é utilizada para definir a data e hora do dispositivo com base na localização geográfica da instalação.

Depois que o dispositivo estiver instalado, você poderá desativar a permissão de localização, se desejar, embora isso leve à perda de algumas funções inteligentes baseadas em localização.

Para facilitar a instalação, o sistema possui conectividade bluetooth, é aconselhável ativar o bluetooth do telefone, e conceda permissão ao aplicativo “dispositivos próximos” em Dispositivos Android e permissões de “rede local” e “bluetooth” em Dispositivos Apple.

Conecte também o telefone com o qual vai realizar a instalação à rede WiFi 2.4Ghz. ao qual você deseja vincular o dispositivo.

Obs: Se a rede Wi-Fi do seu roteador for dupla (2,4 e 5 Ghz), ou se utilizar a tecnologia Wi-Fi 6, é possível que sua conexão de 2,4 Ghz esteja desativada, ou convirja com a frequência de 5 Ghz, impedindo a conexão ou causando desconexões intermitentes e aleatórias em dispositivos de 2,4 Ghz.

Se você tiver problemas na instalação ou o dispositivo apresentar comportamento anormal, entre em contato com nosso Serviço de Assistência Técnica para que possamos ajudá-lo a resolvê-lo.

Uma vez conectado ao wifi de 2,4 GHz e com o bluetooth ativado, Abra o Energeeks 3.0 e siga as seguintes etapas:

- Conecte o painel de controle à energia e aguarde alguns segundos para que ele ligue, depois pressione e segure o botão "emparelhar" por aproximadamente 5 segundos, até que o indicador LED vermelho comece a piscar rapidamente.

- No aplicativo, toque em "+" no canto superior direito e selecione "adicionar dispositivo".

- O aplicativo detectará o dispositivo termostato automaticamente, pressione o botão vermelho "adicionar" e siga as instruções do aplicativo.

Caso o aplicativo não detecte o termostato, pode ser porque o aparelho não está em modo de instalação (o LED vermelho pisca rapidamente), ou porque o Bluetooth do seu telefone não está ativado, ative-o e tente novamente a instalação, se o problema persistir, entre em contato nosso serviço técnico.

Manual do usuário off-line

Este termostato foi projetado para ser usado com conexão à internet, mas também pode ser usado offline, diretamente do painel. Deve ser conectado apenas à unidade central, conforme instruções na seção "instalação sem fio".

Configuração de data e hora

Pressione e segure a tecla "SET" por alguns segundos, até que o indicador dos minutos comece a piscar.

Acerte os minutos com as teclas + e -, pressione a tecla "SET" para passar para o próximo valor, desta forma você acerta os minutos, horas e o dia da semana, que é indicado com um valor numérico, 1 para segunda-feira, 2 para terça-feira e assim por diante.

Programação automática

Para configurar a programação no modo automático, pressione e segure a tecla "PRG" por alguns segundos até que o menu de programação apareça. Você pode agendar 4 períodos por dia.

- Defina a hora do primeiro período e pressione "PRG".
- Defina a temperatura desejada para o período e pressione "PRG".
- Repita essas duas etapas para cada período. O período é mostrado no canto inferior direito e o dia da semana no canto superior esquerdo.

Você deve estabelecer os quatro períodos de cada dia. Para pular um período, basta definir a temperatura igual ao período anterior.

MODO OPERACIONAL

O termostato possui três modos de operação, modo programado, modo manual e modo ausente.

- Modo agendado

Quando o termostato está neste modo, "PRG" aparece no indicador de temperatura e o período atual é indicado no canto inferior direito.

O termostato seguirá a programação, alterando a temperatura desejada, nos horários estabelecidos.

Este modo também permite alterar a temperatura manualmente (com + e -), mas esta alteração só terá efeito até o próximo período programado.

- Modo manual

No modo manual o termostato mantém a temperatura definida, para modificar a temperatura utilize as teclas + e -.

Neste modo, o display indica "MAN".

- Modo ausente

No modo ausente, o display não indica nada, "MAN" e "PRG" permanecerão apagados.

Assim como no modo manual, no modo ausente você seleciona uma temperatura, e ela permanecerá até que você a modifique ou altere o modo.

A utilidade deste modo é definir uma temperatura baixa, por exemplo 5º, que manterá o aquecimento desligado, mas permitirá ligá-lo em caso de risco de congelamento.

- Mudança de modo

Para passar de um modo para outro no painel do termostato, pressione a tecla "SET", o seletor mudará entre os modos programado, manual e ausente.

Ao pressionar "PRG", passa diretamente para o modo programado.

Usar a partir do aplicativo

Através do aplicativo Energeeks 3.0, você pode utilizar seu termostato, onde quer que esteja, de forma simples e intuitiva.

O aplicativo permite receber notificações, criar cenários, compartilhar seu dispositivo e muito mais... Além disso, se você tiver um alto-falante inteligente (Alexa ou Google home), poderá usar o termostato com voz.

Você pode utilizar o aplicativo ou o painel do termostato de forma intercambiável, nenhum deles prevalece sobre o outro, o último

comando prevalecerá sobre os anteriores.

Painel principal

Ao entrar no termostato, vemos a seguinte tela, onde temos todas as informações e controles de relance.

On/Off: Liga ou desliga o termostato.
Modo: Permite alterar o modo de operação, programado, manual ou ausente.
Agendador liga/desliga: defina horários de ativação ou desativação.
Configurações: acesse as configurações do termostato.
Temperatura ambiente: Mostra a temperatura atual.
Seletor de temperatura: Deslize para definir a temperatura desejada.
Temperatura. Desejado: Exibe a temperatura de desvio.
Controles + e -: Aumente ou diminua a temperatura desejada, em passos de meio grau.
Opções: acesse as opções do dispositivo.

MODO OPERACIONAL

O termostato possui três modos de operação, modo programado, modo manual e modo ausente.

Para alterar os modos, pressione mode, selecione o modo desejado e confirme a seleção.

O ícone do botão de modo mostra o modo estabelecido.

- Modo agendado

Quando o termostato estiver neste modo, o termostato seguirá a programação definida em "programação semanal", alterando a temperatura desejada, nos horários definidos.

Este modo também permite alterar a temperatura manualmente, com o seletor de temperatura ou com as setas + e -, mas a temperatura designada não será mais válida na próxima mudança de horário da programação semanal.

- Modo manual

No modo manual, o termostato mantém a temperatura definida para modificar a temperatura, utilize o seletor de temperatura ou as teclas + e -;

- Modo ausente

Assim como no modo manual, no modo ausente, a temperatura designada permanecerá até que você a modifique ou altere os modos.

A utilidade deste modo é definir uma temperatura inferior ao nível de conforto, por exemplo 17º, para que poupe consumo quando não estiver em casa ou à noite, mas para manter a casa a uma temperatura aceitável que permita uma recuperação rápida. na temperatura de conforto.

Em longos períodos de ausência também poderá ser interessante utilizar o modo ausente em vez de desligar o aquecimento, definindo uma temperatura baixa, por exemplo 5º, o que manterá o aquecimento desligado, mas permitirá que seja ligado em caso de risco de congelando.

PROGRAMADOR ON/OFF

Permite que você ative ou desative um termostato.

Importante: Esta função não é o programador semanal do termostato, para estabelecer a programação semanal do termostato vá em "configurações/programação semanal".

Para adicionar uma programação clique em "adicionar".
Você define o horário em que deseja que o termostato ligue ou desligue, depois define os dias da semana em que deseja que esta automação esteja ativa e, por fim, na última linha você especifica se deseja que o termostato ligue. ou desligado.

Opcionalmente, você pode receber uma notificação e até mesmo inserir um texto personalizado para a notificação.

CONFIGURAÇÕES

Ao clicar em configurações você encontrará o "agendador semanal", que explicaremos na próxima seção, você também pode definir as seguintes configurações:

Bloqueio para crianças: Quando este bloqueio é ativado, o painel do termostato fica bloqueado e você só pode utilizá-lo a partir do aplicativo.

Correção de temperatura: Permite ajustar a temperatura indicada pelo termostato à temperatura real do ambiente.
Se, por exemplo, a temperatura real for 22,5 e o termostato indicar 24, defina este campo como -1,5.

Setpoint Max: Limita a temperatura máxima na qual você pode definir o aquecimento.

Setpoint Min: Limita a temperatura mínima na qual você pode definir o aquecimento.

Proteção contra congelamento: ativa a proteção contra congelamento. Quando a proteção está ativa, o aquecimento é ativado automaticamente abaixo de 5º.

Redefinição de fábrica: Exclua todas as configurações e reinicie o termostato, retornando aos valores padrão de fábrica.

AGENDADOR SEMANAL

Permite estabelecer uma programação semanal, desde que o termostato esteja no modo programado seguirá esta programação.

Os dias da semana são apresentados na parte superior, o sistema permite programar quatro secções.

Ao clicar em cada seção você pode definir o horário de início e a temperatura desejada para a seção.

Você pode copiar a programação de um dia para os outros dias da semana mantendo pressionado o dia que deseja copiar por três segundos.

Quando o termostato estiver no modo programado, você poderá alterar manualmente a temperatura desejada, mas no início da próxima seção continuará com a programação.

Informações e documentação adicionais

Baixe o manual completo, ficha técnica ou declaração de conformidade através deste código QR e selecionando seu dispositivo ou visitando nosso site.

Não se esqueça de visitar o nosso canal no YouTube 'Energeeks Iberia' para descobrir os nossos produtos, o seu funcionamento, instalação... e muitas ideias de utilização!

Para qualquer dúvida/obter suporte técnico:

Mais informação:
www.energeeks.com

Introduction

Merci d'avoir visité Energeeks.

Nous mettons tout en œuvre pour que nos appareils correspondent aux attentes de nos clients et nous espérons que ce soit le cas... Toutefois, si vous avez des doutes, des suggestions ou des avis que vous souhaiteriez nous faire part, n'hésitez pas à nous contacter. et envoyez-nous à support@energeeks.com et nous serons heureux de vous aider.

Ceci est un guide d'installation rapide.

Veuillez lire attentivement l'intégralité de ce guide avant d'utiliser nos produits.

Vous pouvez consulter toute notre gamme de produits sur www.energeeks.com

Nous espérons que votre nouvel appareil vous plaira !

Garantie

Durée: La période de garantie est de 36 mois, pour les utilisateurs qui n'exercent pas d'activité professionnelle ou commerciale avec le produit, dans tous les autres cas la période de garantie est de 6 mois.
Couverture: La garantie oblige le fabricant ENERGEEKS IBERIA à réparer ou remplacer gratuitement tous les composants sujets

à défauts de fabrication vérifiés. Il appartiendra au Service d'Assistance ENERGEEKS IBERIA d'effectuer la réparation ou le remplacement dans les plus brefs délais, compatibles avec les engagements internes du service.

Sont exclus de la garantie:

- Matériaux de consommation.
- Dommages aux personnes, à d'autres êtres vivants et aux choses causés par une mauvaise utilisation, une installation incorrecte, des modifications non approuvées par le fabricant, l'incompétence ou le non-respect des règles contenues dans ces instructions d'utilisation et de fonctionnement.

Expiration:

La garantie sera éteinte dans le cas où:

- La période de garantie de 36/6 mois à compter de la date de vente est respectée.
- Les instructions contenues dans ce manuel n'ont pas été respectées.
- Une utilisation inappropriée ou inappropriée du produit a été confirmée.
- L'équipement a été utilisé en dehors des paramètres définis dans les spécifications du produit et dans la commande.
- Les caractéristiques de l'équipement ont été manipulées ou modifiées par des personnes non autorisées.

Protection environnementale

Conformément aux dispositions de la directive européenne 2012/19/UE relative aux déchets d'équipements électriques et électroniques (DEEE) et à sa transposition dans la législation nationale, ce produit ne doit pas être jeté avec les ordures ménagères. S'il est temps de remplacer le produit ou l'un de ses accessoires ou composants, assurez-vous de les éliminer via le système de collecte établi dans votre région pour ce type de produit.

Séparer les déchets des produits et emballages usagés permet de recycler et de réutiliser les matériaux. La réutilisation de matériaux recyclés permet d'éviter la pollution de l'environnement et de réduire la demande en matières premières.

Caractéristiques

Thermostat
Alimentation : 2 x 1,5 V AA piles alcalines
Connectivité : RF 868 MHz

Central
Alimentation : 230 V 50/60 Hz
Charge maximale : 10A
Connectivité : RF 868 Mhz et WiFi 2,4 Ghz
Contacts : NO et NC

Protection IP : 20
Certifications : CE, RoHS

Contenu de la boîte

1 thermostat
1 x centrale Wi-Fi intelligente
1 x kit de matériel
1 x Guide d'installation
(Piles non incluses)

Information de sécurité

IMPORTANT : Lisez et suivez attentivement les instructions et les avertissements fournis dans ce manuel avant d'utiliser le produit. Une utilisation inappropriée peut entraîner un fonctionnement incorrect et/ou endommager le produit.

Descarga nuestra App

Téléchargez notre application Energeeks 3.0,
disponible sur Apple Store et Google Play.

Inscrivez-vous avec votre email et un mot de passe.

Installez vos appareils et profitez-en !

Schéma de l'appareil

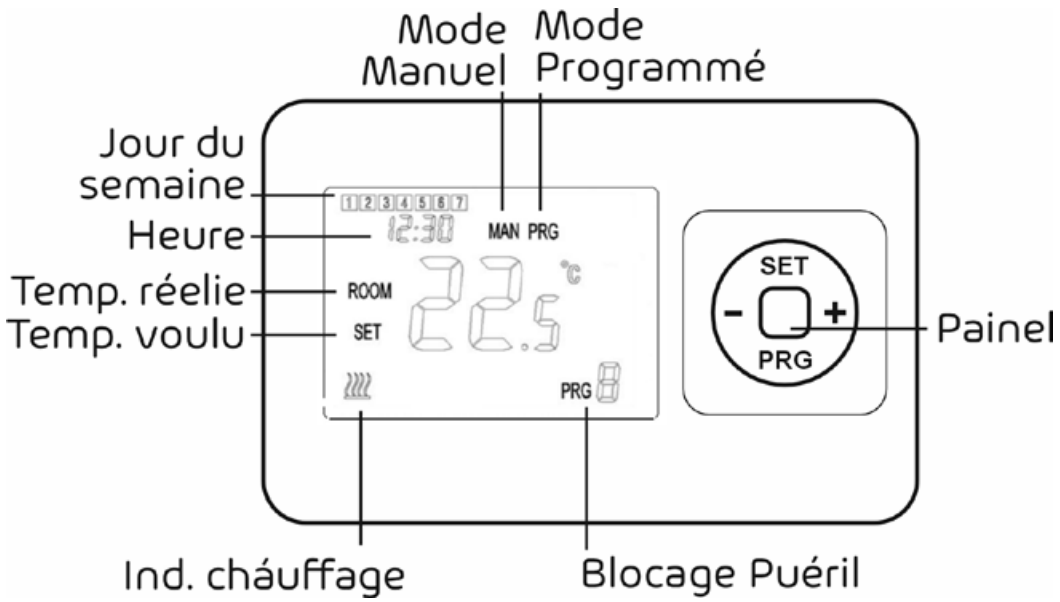

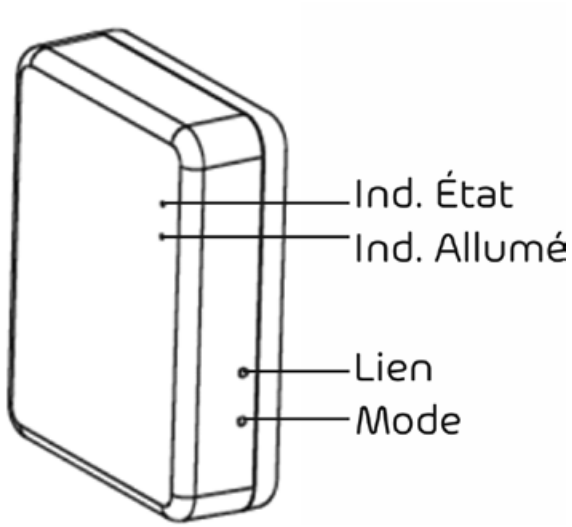

L'unité centrale contient le relais qui active et désactive le chauffage, nous devrons donc le connecter directement aux contacts de la chaudière.

Attention : Ce mode d'installation nécessite l'accès aux connexions électriques de la chaudière, et doit être réalisé par du personnel spécialisé, en veillant à débrancher le courant électrique avant de manipuler la chaudière.

Sur le schéma de la chaudière, repérez le raccordement du thermostat d'ambiance. Cette connexion est à deux bornes, connectez le câble fourni à ces bornes et fermez la chaudière.

Connectez l'autre extrémité du câble connecté à la chaudière aux bornes COM et NO, peu importe à quelle borne vous connectez chacune d'elles, si une fois l'installation terminée, vous vérifiez que la chaudière fonctionne à l'envers (elle tourne allumé lorsque la température baisse et s'éteint lorsqu'elle augmente), changez le câble connecté à NO, à la borne NC.

Remarque : Si vous avez des questions sur l'installation, contactez notre service technique.

Connectez le thermostat à l'unité centrale

Le thermostat communique avec la centrale WiFi par fréquence radio (868 Mhz), pour relier le thermostat à la centrale, éteignez le thermostat en appuyant deux fois sur le bouton « On/Off ».

L'écran étant éteint, appuyez et maintenez enfoncé le bouton « SET » pendant trois secondes, le thermostat démarre en mode RF, et aura un 0 au centre, puis appuyez sur le bouton « + », l'écran affichera un 1 indiquant qu'il est en mode appairage.

Sur le panneau de commande, maintenez enfoncé le bouton « appairer » pendant 3 secondes et attendez que la connexion soit terminée.

Installation Wi-Fi

Avant de commencer...

Téléchargez l'application « Energeeks 3.0 » sur votre téléphone mobile, elle est disponible sur Google Play, APP Store et APP Gallery.

L'application demandera les autorisations nécessaires pour son fonctionnement, ou pour que les appareils soient installés, il est nécessaire d'accorder les autorisations demandées pour garantir le fonctionnement correct et complet de l'application et/ou des appareils.

L'autorisation de localisation est importante lors de l'installation d'un appareil car, en plus d'être nécessaire pour que le téléphone partage le SSID de votre réseau Wi-Fi avec l'application, elle est également utilisée pour définir la date et l'heure de l'appareil en fonction de l'emplacement géographique. de l'établissement.

Une fois l'appareil installé, vous pouvez désactiver l'autorisation de localisation si vous le souhaitez, même si cela entraînera la perte de certaines fonctions intelligentes basées sur la localisation.

Pour faciliter l'installation, le système dispose d'une connectivité Bluetooth, il est conseillé d'activer le Bluetooth du téléphone, et accorder à l'application l'autorisation « Appareils à proximité » sur Appareils Android et autorisations « réseau local » et « Bluetooth » sur Appareils Apple.

Connectez également le téléphone avec lequel vous allez effectuer l'installation, au réseau WiFi 2,4 Ghz. auquel vous souhaitez lier l'appareil.

Remarque : Si le réseau Wi-Fi de votre routeur est double (2,4 et 5 Ghz), ou s'il utilise la technologie Wi-Fi 6, il est possible que sa connexion 2,4 Ghz soit désactivée, ou converge avec la fréquence 5 Ghz, empêchant ainsi la connexion ou provoquant des déconnexions intermittentes et aléatoires des appareils 2,4 Ghz.

Si vous rencontrez des problèmes avec l'installation ou si l'appareil présente un comportement anormal, contactez notre service d'assistance technique afin que nous puissions vous aider à le résoudre.

Une fois connecté au wifi 2.4ghz et avec le bluetooth activé, Ouvrez Energeeks 3.0 et suivez les étapes suivantes :

- Connectez le panneau de commande à l'alimentation et attendez quelques secondes qu'il démarre, puis appuyez et maintenez enfoncé le bouton « paire » pendant environ 5 secondes, jusqu'à ce que le voyant LED rouge commence à clignoter rapidement.

- Dans l'application, appuyez sur le « + » dans le coin supérieur droit et sélectionnez « Ajouter un appareil ».

- L'application détectera automatiquement le thermostat, puis appuiera sur le bouton rouge « ajouter » et suivra les instruc-

tions de l'application.

Si l'application ne détecte pas le thermostat, c'est peut-être parce que l'appareil n'est pas en mode installation (la LED rouge clignote rapidement), ou parce que le Bluetooth de votre téléphone n'est pas activé, activez-le et réessayez l'installation, si le problème persiste, contactez notre service technique.

Manuel d'utilisation hors ligne

Ce thermostat est conçu pour être utilisé avec une connexion Internet, mais il peut également être utilisé hors ligne, directement depuis le panneau. Il doit être relié uniquement à l'unité centrale, selon les instructions de la section « Installation sans fil ».

Réglage de la date et de l'heure

Appuyez et maintenez la touche « SET » pendant quelques secondes, jusqu'à ce que l'indicateur des minutes commence à clignoter.

Réglez les minutes avec les touches + et -, appuyez sur la touche « SET » pour passer à la valeur suivante, de cette façon vous réglez les minutes, les heures et le jour de la semaine, qui est indiqué par une valeur numérique, 1 pour lundi, 2 pour mardi, et ainsi de suite.

Programmation automatique

Pour définir la programmation en mode automatique, appuyez et maintenez enfoncée la touche « PRG » pendant quelques secondes jusqu'à ce que le menu de programmation apparaisse. Vous pouvez programmer 4 périodes par jour.

- Réglez l'heure de la première période et appuyez sur « PRG ».
- Réglez la température souhaitée pour la période et appuyez sur « PRG ».

- Répétez ces deux étapes pour chaque période. La période est indiquée en bas à droite et le jour de la semaine en haut à gauche.

Vous devez établir les quatre périodes chaque jour. Pour sauter une période, réglez simplement la température de la même manière que la période précédente.

MODE DE FONCTIONNEMENT

Le thermostat dispose de trois modes de fonctionnement : le mode programmé, le mode manuel et le mode absence.

- Mode programmé

Lorsque le thermostat est dans ce mode, l'icône du mode programmé affiche la période dans la quelle il se trouve.

Le thermostat prend en charge la programmation des tables, en modifiant la température souhaitée aux tables.

Ce mode permet de modifier manuellement la température (avec + et -), mais ce changement ne sera effectif que dans la prochaine période programmée.

- Mode manuel

En mode manuel, le thermostat maintient la température réglée, pour modifier la température utiliser les touches + et -.

Dans ce mode, l'écran indique « MAN ».

- Mode absence

En mode absent, l'afficheur n'indique rien, « MAN » et « PRG » resteront éteints.

Comme pour le mode manuel, en mode absence, vous sélectionnez une température, et celle-ci restera jusqu'à ce que vous la modifiiez ou changiez de mode.

L'utilité de ce mode est de régler une température basse, par exemple 5º, qui maintiendra le chauffage éteint, mais permettra de l'allumer en cas de risque de gel.

- Changement de mode

Pour passer d'un mode à un autre depuis le panneau du thermostat, appuyez sur la touche « SET », le sélecteur basculera entre les modes programmé, manuel et absent.

En appuyant sur « PRG », on passe directement au mode programmé.

Utilisation depuis l'application

Grâce à l'application Energeeks 3.0, vous pouvez utiliser votre thermostat, où que vous soyez, de manière simple et intuitive.

L'application vous permet de recevoir des notifications, de créer des scénarios, de partager votre appareil et bien plus encore... De plus, si vous disposez d'une enceinte intelligente (Alexa ou Google home), vous pouvez utiliser le thermostat avec la voix.

Vous pouvez utiliser l'application ou le panneau du thermostat de manière interchangeable, aucun des deux ne prévaut sur l'autre, la dernière commande prévaudra sur les précédentes.

Panneau principal

En entrant dans le thermostat, nous voyons l'écran suivant, où nous avons toutes les informations et commandes en un coup d'œil.

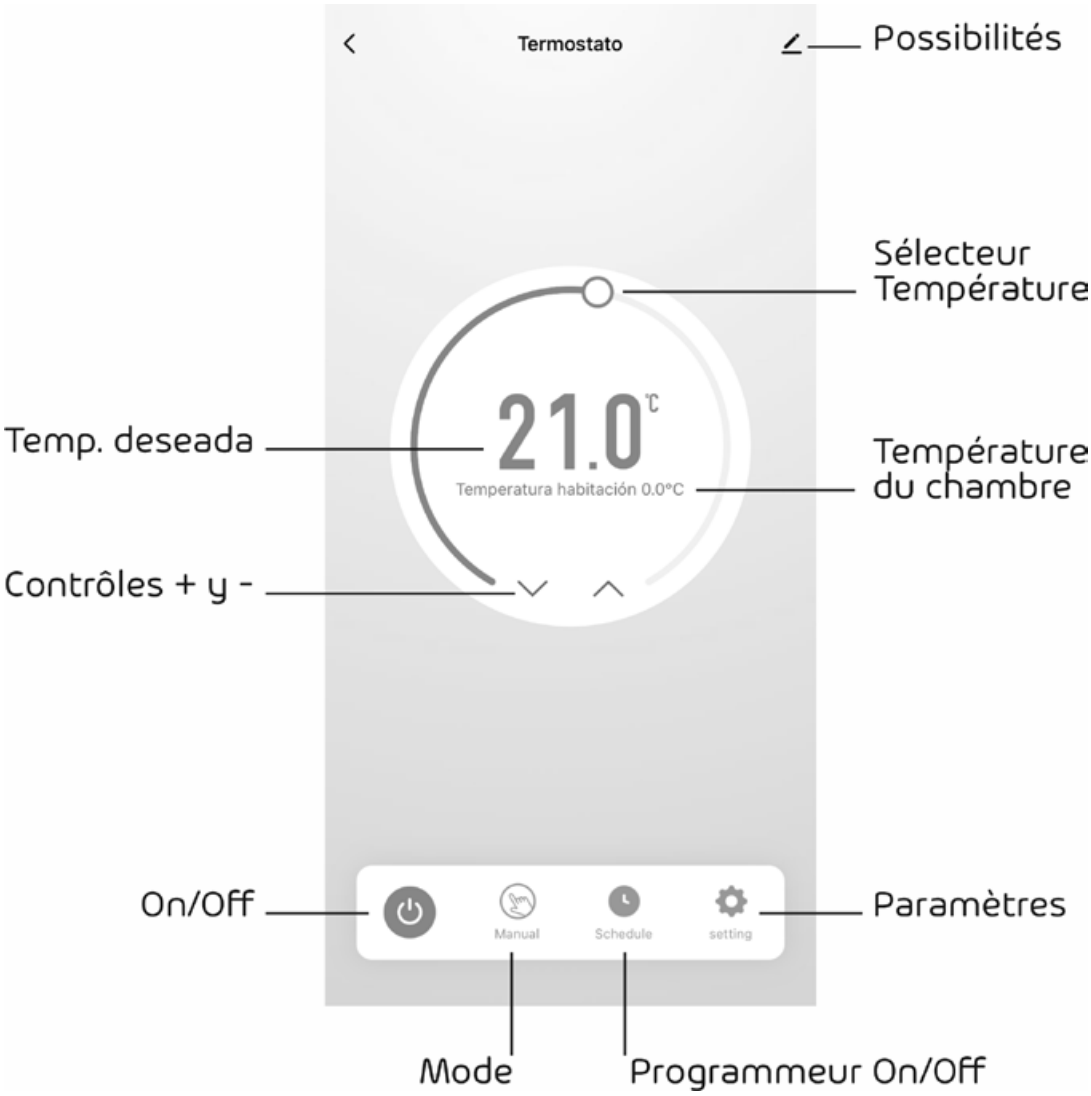

Marche/Arrêt: allume ou éteint le thermostat.
Mode: Permet de changer le mode de fonctionnement, programmé, manuel ou absent.
Planificateur marche/arrêt: définissez les heures d'activation ou de désactivation.
Paramètres: accédez aux paramètres du thermostat.
Température ambiante: affiche la température actuelle.
Sélecteur de température: faites glisser pour régler la température souhaitée.
Temp. Souhaité: affiche la température de dérive.
Commandes + et -: Augmenter ou diminuer la température souhaitée, par pas d'un demi-degré.
Options: accédez aux options de l'appareil.

MODE DE FONCTIONNEMENT

Le thermostat dispose de trois modes de fonctionnement : le mode programmé, le mode manuel et le mode absence.

Pour changer de mode, appuyez sur mode, sélectionnez le mode souhaité et confirmez la sélection.

L'icône du bouton de mode affiche le mode établi.

- Mode programmé

Lorsque le thermostat est dans ce mode, le thermostat suivra la programmation définie dans la « programmation hebdomadaire »,

en modifiant la température souhaitée, aux heures définies.

Ce mode permet également de modifier la température manuellement, avec le sélecteur de température ou les flèches + et -, mais la température désignée ne sera plus valable lors du prochain changement d'heure de la programmation hebdomadaire.

- Mode manuel

En mode manuel, le thermostat maintient la température réglée ; pour modifier la température, utilisez le sélecteur de température ou les touches + et -.

- Mode absence

Comme en mode manuel, en mode absence, la température que vous désignez restera jusqu'à ce que vous la modifiiez ou changiez de mode.

L'utilité de ce mode est de régler une température inférieure au niveau de confort, par exemple 17º, afin d'économiser de la consommation lorsque vous n'êtes pas à la maison ou la nuit, mais de maintenir la maison à une température acceptable qui permet une récupération rapide. à la température de confort.

En cas d'absence prolongée, il peut également être intéressant d'utiliser le mode absence au lieu d'éteindre le chauffage, en réglant une température basse, par exemple 5º, qui maintiendra le chauffage éteint, mais permettra de l'allumer en cas de risque de gelé.

PROGRAMMATEUR MARCHE/ARRÊT

Vous permet d'activer ou de désactiver un thermostat.

Important : Cette fonction n'est pas le programmateur hebdomadaire du thermostat, pour établir la programmation hebdomadaire du thermostat allez dans « réglages / programmation hebdomadaire ».

Pour ajouter un horaire cliquez sur « ajouter ».
Vous définissez l'heure à laquelle vous souhaitez que le thermostat s'allume ou s'éteigne, puis vous définissez les jours de la semaine où vous souhaitez que cet automatisme soit actif, et enfin, dans la dernière ligne vous précisez si vous souhaitez que le thermostat s'allume. ou éteint.

En option, vous pouvez le faire vous avertir, vous pouvez même saisir un texte personnalisé pour la notification.

PARAMÈTRES

En cliquant sur paramètres, vous trouverez le « planificateur hebdomadaire », que nous expliquerons dans la section suivante, vous pourrez également configurer les paramètres suivants :

Sécurité enfants: Lorsque ce verrouillage est activé, le panneau du thermostat est verrouillé et vous ne pouvez l'utiliser qu'à partir de l'application.

Correction de température: Permet d'ajuster la température indiquée par le thermostat à la température réelle de la pièce.

Si, par exemple, la température réelle est de 22,5 et que le thermostat indique 24, réglez ce champ sur -1,5.

Point de consigne maximum: Limitez la température maximale à laquelle vous pouvez régler le chauffage.

Point de consigne min: Limitez la température minimale à laquelle vous pouvez régler le chauffage.

Protection contre le gel: Activez la protection antigel. Lorsque la protection est active, le chauffage s'active automatiquement en dessous de 5º.

Retour aux paramètres d'usine: Efface tous les paramètres et réinitialise le thermostat, en le ramenant aux paramètres d'usine par défaut.

PLANIFICATEUR HEBDOMADAIRE

Permet d'établir une programmation hebdomadaire, tant que le thermostat est en mode programmé, il suivra cette programmation.

Les jours de la semaine sont affichés en haut, le système permet de programmer quatre sections.

En cliquant sur chaque section, vous pouvez régler l'heure de début et la température souhaitée pour la section.

Vous pouvez copier le planning d'un jour vers les autres jours de la semaine en maintenant enfoncé le jour que vous souhaitez copier pendant trois secondes.

Lorsque le thermostat est en mode programmé, vous pouvez modifier manuellement la température souhaitée, mais au début de la section suivante, il poursuivra la programmation.

Informations et documentation supplémentaires

Téléchargez le manuel complet, la fiche technique ou la déclaration de conformité à l'aide de ce QR code et en sélectionnant votre appareil ou en visitant notre site internet.

N'oubliez pas de visiter notre chaîne YouTube 'Energeeks Iberia' pour découvrir nos produits, leur fonctionnement, leur installation... et de nombreuses idées d'utilisation !

Pour toute question/obtenir une assistance technique :

Plus d'informations:
www.energeeks.com

introduzione

Grazie per aver scelto Energeeks.

Facciamo tutto il possibile affinché i nostri dispositivi soddisfino le aspettative dei nostri clienti e speriamo che sia così anche nel tuo caso... Tuttavia, se hai domande, suggerimenti o opinioni che desideri inviarci, contattaci Scrivici a support@energeeks.com e saremo felici di aiutarti.

Questa è una guida di installazione rapida.

Si prega di leggere attentamente l'intera guida prima di utilizzare i nostri prodotti.

Puoi consultare la nostra intera gamma di prodotti su www.energeeks.com

Ci auguriamo che il tuo nuovo dispositivo ti piaccia!

Garanzia

Durata: Il periodo di garanzia è di 36 mesi, per gli utenti che non svolgono un'attività professionale o commerciale con il prodotto, in ogni altro caso il periodo di garanzia è di 6 mesi. **Copertura:** La garanzia obbliga il produttore ENERGEEKS IBERIA a riparare o sostituire gratuitamente tutti i componenti soggetti

a difetti di fabbricazione accertati. Sarà responsabilità del Servizio Assistenza ENERGEEKS IBERIA effettuare la riparazione o la sostituzione nel più breve tempo possibile, compatibilmente con gli impegni interni del servizio.

Sono esclusi dalla garanzia:

- Materiali di consumo.
- Danni a persone, altri esseri viventi e cose causati da uso improprio, installazione errata, modifiche non approvate dal produttore, incompetenza o mancata osservanza delle norme contenute nelle presenti istruzioni per l'uso e il funzionamento.

Scadenza:

La garanzia verrà estinta nel caso in cui:

- Il periodo di garanzia di 36/6 mesi conteggiato dalla data di vendita è rispettato.
- Non sono state rispettate le istruzioni contenute nel presente manuale.
- È stato confermato un uso improprio o improprio del prodotto.
- L'attrezzatura è stata utilizzata al di fuori dei parametri definiti nelle specifiche del prodotto e nell'ordine.
- Le caratteristiche dell'apparecchiatura sono state manipolate o alterate da persone non autorizzate.

Protezione ambientale

In conformità con le disposizioni della Direttiva Europea 2012/19/UE sui rifiuti di apparecchiature elettriche ed elettroniche (RAEE) e il suo recepimento nella legislazione nazionale, questo prodotto non deve essere smaltito con i rifiuti domestici. Se è il momento di sostituire il prodotto o uno qualsiasi dei suoi accessori o componenti, assicurati di smaltirli attraverso il sistema di raccolta istituito nella tua zona per questo tipo di prodotto.

La separazione dei rifiuti dai prodotti usati e dagli imballaggi consente il riciclo e il riutilizzo dei materiali. Il riutilizzo dei materiali riciclati aiuta a evitare l'inquinamento ambientale e riduce la domanda di materie prime.

Specifiche

Termostato
Alimentazione: 2 x 1,5 V AA Alcaline
Connettività: RF 868 Mhz

Centrale
Alimentazione: 230v 50/60Hz
Carico massimo: 10 A
Connettività: RF 868 Mhz e WiFi 2,4 Ghz
Contatti: NA e NC

Grado di protezione IP: 20
Certificazione: CE, RoHS

Contenuto della confezione

1 termostato
1 centrale WiFi intelligente
1 kit hardware
1 guida all'installazione
(Batterie non incluse)

Informazioni sulla sicurezza

IMPORTANTE: leggere attentamente e seguire le istruzioni e le avvertenze riportate nel presente manuale prima di utilizzare il prodotto. Un uso improprio può causare un funzionamento errato e/o danni al prodotto.

Scarica la nostra applicazione

Scarica la nostra app Energeeks 3.0,
disponibile su Apple Store e Google Play.

Iscriviti con la tua email e una password.

Installa i tuoi dispositivi e divertiti!

Schema del dispositivo

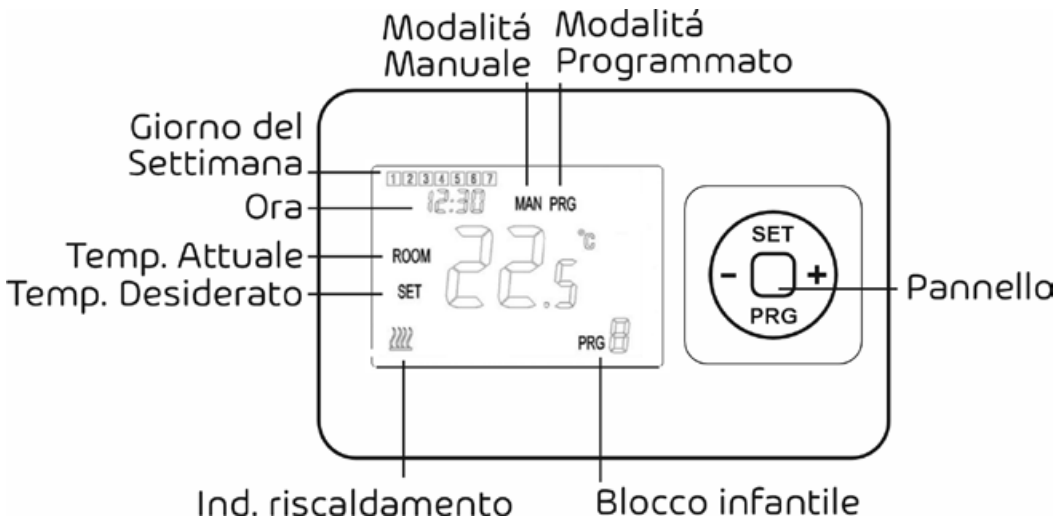

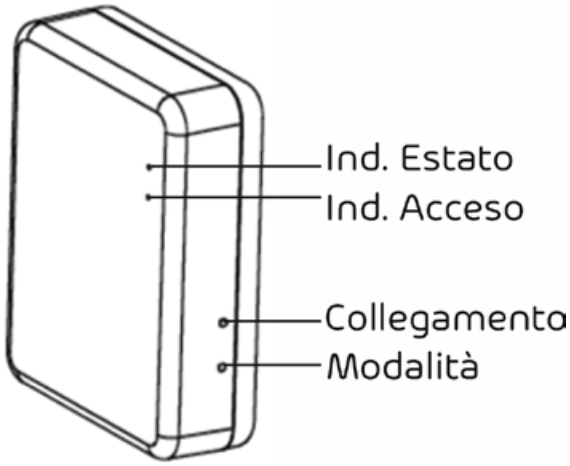

La centrale contiene il relè che attiva e disattiva il riscaldamento, quindi dovremo collegarlo direttamente ai contatti della caldaia.

Attenzione: Questa modalità di installazione prevede l'accesso ai collegamenti elettrici della caldaia e deve essere eseguita da personale specializzato, avendo cura di scollegare la corrente elettrica prima di movimentare la caldaia.

Individuare sullo schema della caldaia il collegamento del termostato ambiente. Questo collegamento è a due terminali, collegare a questi terminali il cavo in dotazione e chiudere la caldaia.

Collegare l'altra estremità del cavo collegato alla caldaia, ai morsetti COM e NO, non importa a quale morsetto si collega ciascuno, se una volta terminata l'installazione verificare che la caldaia funzioni al contrario (gira si accende quando la temperatura scende e si spegne quando la temperatura la aumenta), cambiare il cavo collegato su NO, al terminale NC.

Nota: se hai domande sull'installazione, contatta il nostro servizio tecnico.

Collegare il termostato all'unità centrale

Il termostato comunica con il pannello di controllo WiFi tramite radiofrequenza (868 Mhz), per collegare il termostato al pannello di controllo, spegnere il termostato premendo due volte il pulsante "On/Off".

Con lo schermo spento, tenere premuto il pulsante "SET" per tre secondi, il termostato si avvia in modalità RF e avrà uno 0 al centro, quindi premere il pulsante "+", lo schermo mostrerà un 1 che indica che è è in modalità di accoppiamento.

Sul pannello di controllo, tieni premuto il pulsante "accoppia" per 3 secondi e attendi il completamento della connessione.

Installazione Wi-Fi

Prima di cominciare...

Scarica l'applicazione "Energeeks 3.0" sul tuo cellulare, è disponibile su Google Play, APP Store e APP Gallery.

L'applicazione richiederà i permessi necessari per il suo funzionamento, ovvero per l'installazione dei dispositivi è necessario concedere i permessi richiesti per garantire il corretto e completo funzionamento dell'applicazione e/o dei dispositivi.

Il permesso di localizzazione è importante quando si installa un dispositivo poiché, oltre ad essere necessario affinché il telefono condivida l'SSID della rete Wi-Fi con l'applicazione, serve anche per impostare la data e l'ora del dispositivo in base alla posizione geografica della struttura.

Una volta installato il dispositivo, puoi disabilitare l'autorizzazione alla posizione, se lo desideri, anche se ciò comporterà la perdita di alcune funzioni intelligenti basate sulla posizione.

Per facilitare l'installazione, il sistema è dotato di connettività bluetooth, si consiglia di attivare il bluetooth del telefono, e concedere all'app l'autorizzazione "dispositivi vicini". Dispositivi Android e autorizzazioni "rete locale" e "bluetooth" attive Dispositivi Apple.

Collega anche il telefono con cui effettuerai l'installazione, alla rete WiFi 2.4Ghz. a cui vuoi collegare il dispositivo.

Nota: se la rete Wi-Fi del tuo router è doppia (2,4 e 5 Ghz), o se utilizza la tecnologia Wi-Fi 6, è possibile che la sua connessione a 2,4 Ghz sia disabilitata o converga con la frequenza a 5 Ghz, impedendo la connessione o causando disconnessioni intermittenti e casuali ai dispositivi a 2,4 Ghz.

Se riscontri problemi con l'installazione o il dispositivo mostra un comportamento anomalo, contatta il nostro Servizio di Assistenza Tecnica così potremo aiutarti a risolverlo.

Una volta connesso al wifi 2.4ghz e con il bluetooth attivato, Apri Energeeks 3.0 e segui i seguenti passaggi:

- Collegare la centrale all'alimentazione e attendere qualche secondo affinché si avvii, quindi tenere premuto il pulsante "accoppia" per circa 5 secondi, fino a quando l'indicatore LED rosso inizia a lampeggiare rapidamente.

- Nell'app, tocca il "+" nell'angolo in alto a destra e seleziona "aggiungi dispositivo".

- L'applicazione rileverà automaticamente il dispositivo termostato, quindi premere il pulsante rosso "aggiungi" e seguire le istruzioni nell'applicazione.

Se l'applicazione non rileva il termostato, potrebbe essere perché il dispositivo non è in modalità installazione (il LED rosso lampeggia velocemente), oppure perché il Bluetooth del tuo telefono non è attivato, attivalo e riprova l'installazione, se il problema persiste, Contatta il nostro servizio tecnico.

Manuale utente offline

Questo termostato è pensato per essere utilizzato con connessione internet, ma può essere utilizzato anche offline, direttamente dal pannello. Deve essere collegato esclusivamente all'unità centrale, secondo le istruzioni riportate nella sezione "installazione wireless".

Impostazione data e ora

Tenere premuto il tasto "SET" per alcuni secondi, fino a quando l'indicatore dei minuti inizia a lampeggiare.

Impostare i minuti con i tasti + e -, premere il tasto "SET" per passare al valore successivo, in questo modo si impostano i minuti, le ore ed il giorno della settimana, che viene indicato con un valore numerico, 1 per lunedì, 2 per martedì e così via.

Programmazione automatica

Per impostare la programmazione in modalità automatica tenere premuto per alcuni secondi il tasto "PRG" fino alla comparsa del menù di programmazione. È possibile programmare 4 periodi al giorno.

- Impostare l'orario del primo periodo e premere "PRG".
- Impostare la temperatura desiderata per il periodo e premere "PRG".
- Ripetere questi due passaggi per ciascun periodo. Il periodo è mostrato in basso a destra e il giorno della settimana in alto a sinistra.

MODALITÀ OPERATIVA

Il termostato ha tre modalità operative, modalità programmata, modalità manuale e modalità assenza.

- Modalità programmata

Quando il termostato è in questa modalità, sull'indicatore della temperatura appare "PRG" e il periodo corrente è indicato nell'angolo in basso a destra.

Il termostato seguirà la programmazione, modificando la temperatura desiderata, agli orari stabiliti.

Questa modalità permette anche di modificare manualmente la temperatura (con + e -), ma questa modifica sarà effettiva solo fino al successivo periodo programmato.

- Modalità manuale

En el modo manual, el termostato mantiene la temperatura fijada, para modificar la temperatura utiliza las teclas + y -.

En este modo, la pantalla indica "MAN".

- Modalità assente

In modalità assenza il display non indica nulla, "MAN" e "PRG" rimarranno spenti.

Come nella modalità manuale, nella modalità assenza si seleziona

una temperatura, e questa rimarrà finché non la si modificherà o si cambierà modalità.

L'utilità di questa modalità è quella di impostare una temperatura bassa, ad esempio 5º, che manterrà spento il riscaldamento, ma ne consentirà l'accensione in caso di rischio di gelo.

- Cambio di modalità

Per passare da una modalità all'altra dal pannello del termostato, premere il tasto "SET", il selettore cambierà tra la modalità programmata, manuale e assente.

Premendo "PRG" si passa direttamente alla modalità programmata.

Utilizzare dall'applicazione

Attraverso l'applicazione Energeeks 3.0 potrai utilizzare il tuo termostato, ovunque tu sia, in modo semplice ed intuitivo.

L'applicazione ti permette di ricevere notifiche, creare scenari, condividere il tuo dispositivo e molto altro... Inoltre, se disponi di uno smart speaker (Alexa o Google Home), puoi utilizzare il termostato con la voce.

È possibile utilizzare indifferentemente l'applicazione o il pannello termostato, nessuno dei due prevale sull'altro, l'ultimo comando prevarrà sui precedenti.

Pannello principale

Entrando nel termostato, vediamo la schermata seguente, dove abbiamo tutte le informazioni e i controlli a colpo d'occhio.

On/Off: accende o spegne il termostato.
Modalità: Permette di modificare la modalità di funzionamento, programmata, manuale o assente.
Pianificatore di accensione/spegnimento: imposta gli orari di accensione o spegnimento.
Impostazioni: accedi alle impostazioni del termostato.
Temp. stanza: mostra la temperatura attuale.
Selettore della temperatura: scorrere per impostare la temperatura desiderata.
Temp. Desiderato: Visualizza la temperatura di deriva.
Controlli + e -: alzano o abbassano la temperatura desiderata, a passi di mezzo grado.
Opzioni: consente di accedere alle opzioni del dispositivo.

MODALITÀ OPERATIVA

Il termostato ha tre modalità operative, modalità programmata, modalità manuale e modalità assenza.

Per cambiare modalità, premere mode, selezionare la modalità desiderata e confermare la selezione.

L'icona del pulsante modalità mostra la modalità stabilita.

- Modalità programmata

Quando il termostato è in questa modalità, il termostato seguirà la programmazione impostata nella "programmazione settimanale", modificando la temperatura desiderata, agli orari impostati.

Questa modalità permette anche di modificare la temperatura manualmente, con il selettore temperatura o le frecce + e -, ma la temperatura designata non sarà più valida al successivo cambio orario della programmazione settimanale.

- Modalità manuale

In modalità manuale il termostato mantiene la temperatura impostata; per modificare la temperatura utilizzare il selettore temperatura o i tasti + e -.

- Modalità assente

Come la modalità manuale, in modalità Assenza, la temperatura designata rimarrà finché non la modificherai o cambierai modalità.

L'utilità di questa modalità è quella di impostare una temperatura inferiore al livello di comfort, ad esempio 17°, in modo da risparmiare sui consumi quando non si è in casa o di notte, ma mantenere l'abitazione ad una temperatura accettabile che consenta un rapido recupero. alla temperatura di comfort.

Nei lunghi periodi di assenza può essere interessante anche utilizzare la modalità assenza invece di spegnere il riscaldamento, impostando una temperatura bassa, ad esempio 5°, che manterrà il riscaldamento spento, ma ne consentirà l'accensione in caso di rischio di congelamento.

PROGRAMMATORE ON/OFF

Consente di impostare un programma di accensione o spegnimento del termostato.

Importante: Questa funzione non è il programmatore termostato settimanale, per stabilire la programmazione settimanale del termostato andare su "impostazioni/programmazione settimanale".

Per aggiungere una pianificazione cliccare su "aggiungi". Imposta l'ora in cui vuoi che il termostato si accenda o si spenga, poi imposti i giorni della settimana in cui vuoi che questa automazione sia attiva e infine, nell'ultima riga, specifichi se vuoi che il termostato si accenda o spento.

Facoltativamente, puoi ricevere una notifica, puoi anche inserire un testo personalizzato per la notifica.

IMPOSTAZIONI

Cliccando su impostazioni troverete la "programmazione settimanale", che vi spiegheremo nella sezione successiva, inoltre potrete configurare le seguenti impostazioni:

Blocco bambini: Quando questo blocco è attivato, il pannello del termostato è bloccato e puoi utilizzarlo solo dall'applicazione.

Correzione della temperatura: Permette di adeguare la temperatura indicata dal termostato alla temperatura effettiva della stanza. Se, ad esempio, la temperatura effettiva è 22,5 e il termostato legge 24, imposta questo campo su -1,5.

Setpoint Max: limita la temperatura massima alla quale è possibile impostare il riscaldamento.

Setpoint Min: limita la temperatura minima alla quale è possibile impostare il riscaldamento.

Protezione antigelo: attiva la protezione antigelo. Quando la protezione è attiva, il riscaldamento si attiva automaticamente sotto i 5º.

Ripristino delle impostazioni di fabbrica: elimina tutte le impostazioni e ripristina il termostato, ripristinando i valori predefiniti di fabbrica.

PROGRAMMAZIONE SETTIMANALE

Permette di stabilire una programmazione settimanale, finché il termostato è in modalità programmata, seguirà questa programmazione.

In alto sono visualizzati i giorni della settimana, il sistema permette la programmazione di quattro sezioni.

Cliccando su ciascuna sezione è possibile impostare l'ora di inizio e la temperatura desiderata per la sezione.

È possibile copiare la programmazione da un giorno agli altri giorni della settimana tenendo premuto per tre secondi il giorno che si desidera copiare.

Quando il termostato è in modalità programmata, è possibile modificare manualmente la temperatura desiderata, ma all'inizio della sezione successiva si continuerà con la programmazione.

Ulteriori informazioni e documentazione

Scarica il manuale completo, la scheda tecnica o la dichiarazione di conformità utilizzando questo codice QR e selezionando il tuo dispositivo o visitando il nostro sito web.

Non dimenticare di visitare il nostro canale YouTube "Energeeks Iberia" per scoprire i nostri prodotti, il loro funzionamento, l'installazione... e tante idee di utilizzo!

Per qualsiasi domanda/ottenimento supporto tecnico:
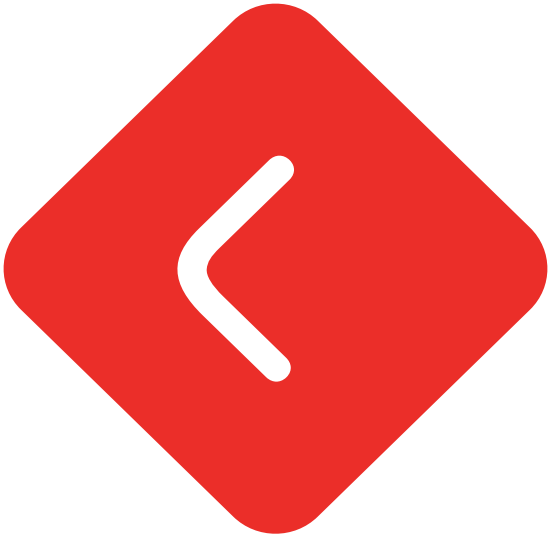
Maggiori informazioni:
www.energeeks.com