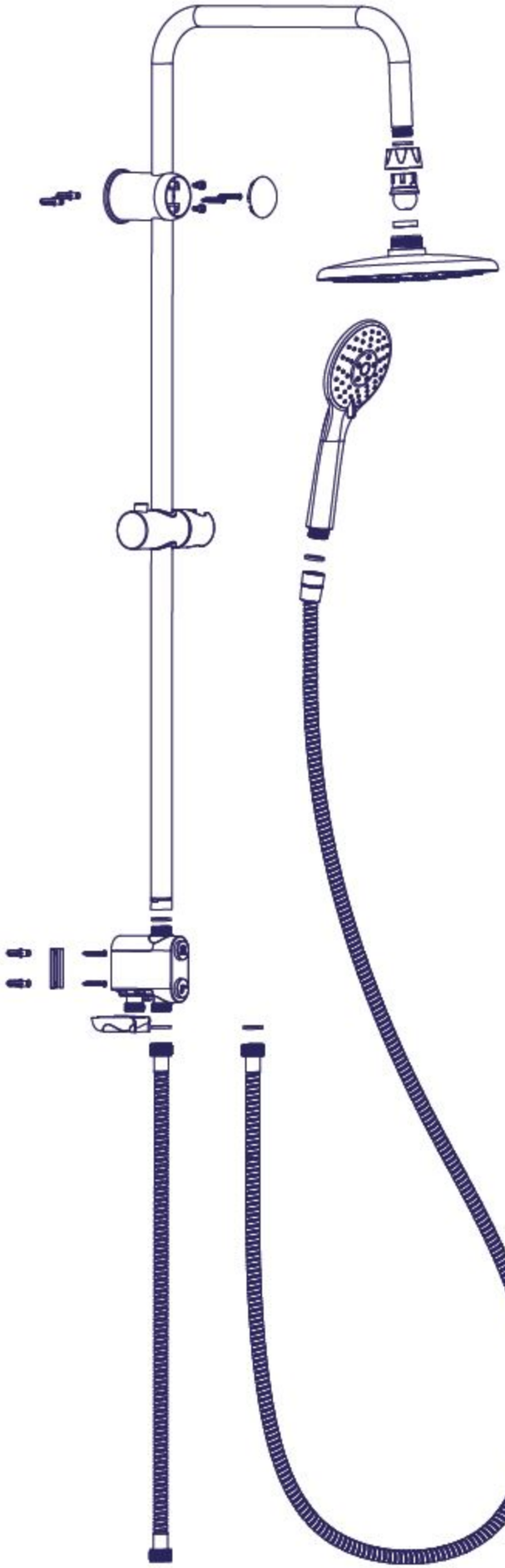

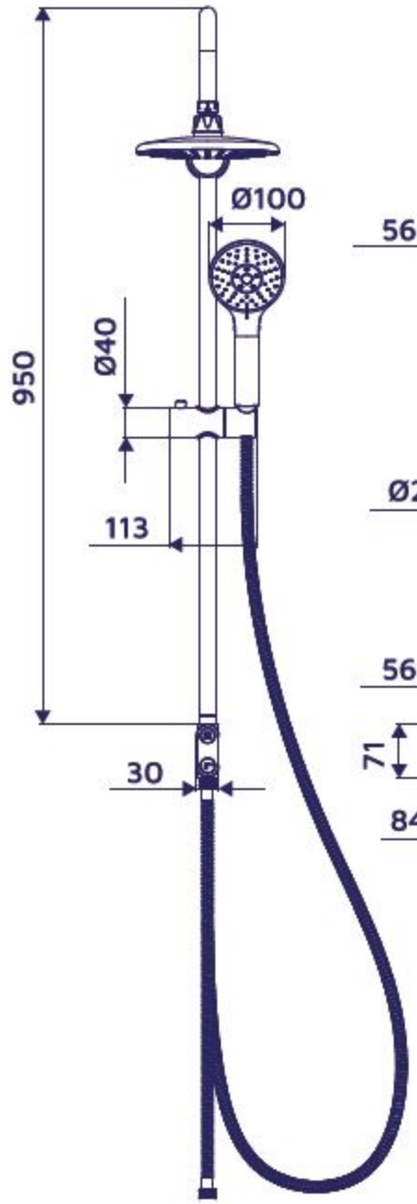
Ø100
950
Ø40
113
30

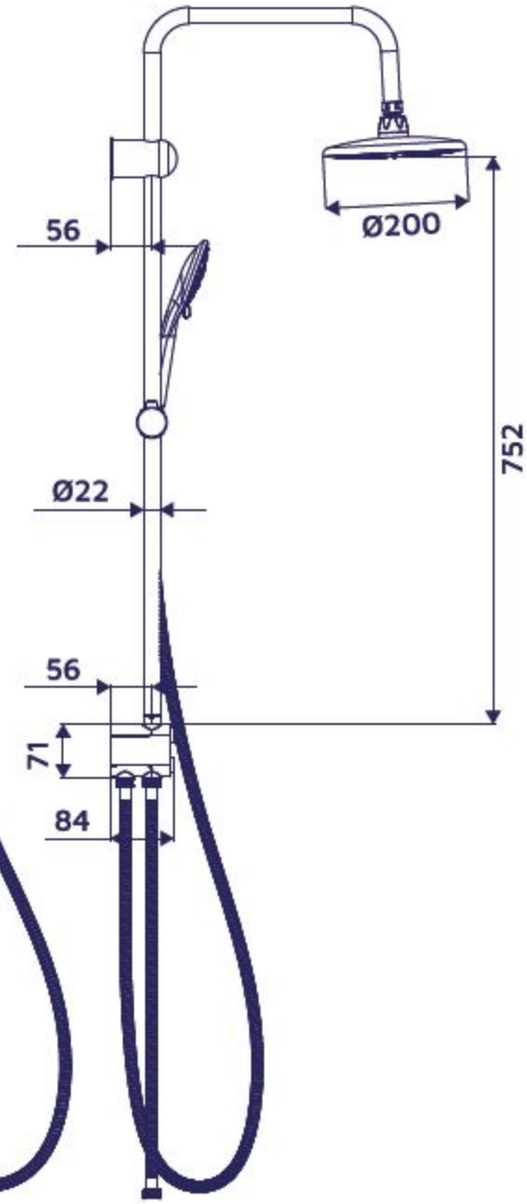
56
Ø200
752
Ø22
56
71
84

Deviatore
due vie
a pulsante