25 YEAR Guarantee*

FR *GARANTIE : Elle s'applique à compter de la date d'achat et couvre uniquement la valeur du produit, hors frais de pose et de dépose. EXCLUSION DE GARANTIE : Défaut visible avant la pose (la pose vaut acceptation), usure graduelle, progressive ou prévisible du sol plastique, usages du produit non adaptés (pièces exclues par la notice, installation en extérieur ou murale, espace intérieur de la douche, non chauffée, résidence secondaire) ou hors plage de températures autorisées, défauts liés au non-respect des règles de pose, ou visibles avant la pose, ou consécutifs à des accidents (dégâts des eaux, chutes d'objets, déplacement générant des rayures, produit ou matériel d'entretien non approprié). La garantie de résistance à l'eau ne pourra être revendicable qu'avec : l'utilisation d'un kit périphérique d'étanchéité (mousse fond de joint et protection mastic MS Polymère). CONSIGNES DE POSE ET D'USAGE : Ce produit est destiné aux pièces intérieures et isolées, la pose devant baie vitrée est autorisée en respectant un joint de dilatation de 12mm autour de la pièce. La surface de pose maximale autorisée est de 200m², la longueur maximale est de 15 mètres. Au-delà, un fractionnement de 12 mm est nécessaire. Le sol chauffant doit être arrêté 48 heures avant le ragréage et rallumé progressivement 48 heures après la pose du revêtement de sol par palier de 5°C par 24 heures. Type de support autorisé : support bois cloué avec ragréage fibré obligatoire, chape béton avec ragréage, carrelage ragréé si joints supérieurs à 4mm de large et 2mm de profondeur. Pour une harmonie des couleurs, il est impératif de mélanger les paquets. Pour le lavage, utilisez une serpillière humide avec un produit de nettoyage adapté aux sols pvc (pas de lavage à grandes eaux). Un produit inapproprié risque d'endommager la surface et de coller la saleté. Utilisation de tapis à dos caoutchouc ou latex interdits : risque de laisser des traces. Un tapis de protection doit être impérativement utilisé sous une chaise à roulette. Protéger impérativement les pieds des chaises et meubles avec des patins adaptés aux sols PVC. **ES** *GARANTÍA: Se aplica a partir de la fecha de compra y cubre únicamente el valor del producto, excluyendo los gastos de instalación y retirada. EXCLUSIÓN DE GARANTÍA: defectos visibles antes de la colocación (la colocación se considerará una aceptación), el desgaste gradual, progresivo o previsible del suelo plástico, los usos inadecuados del producto (piezas excluidas por las instrucciones, colocación en el exterior o en la pared, espacio interior de la ducha, sin calefacción, segunda vivienda) o fuera del intervalo de temperaturas autorizado, los defectos relacionados con el incumplimiento de las normas de colocación, o visibles antes de la colocación, o derivados de accidentes (daños por agua, caída de objetos, desplazamientos que generen arañazos, producto o material de mantenimiento inadecuado). La garantía de resistencia al agua sólo se podrá reclamar con el uso de un kit de sellado periférico (espuma selladora de junta y protección masilla MS Polímero). INSTRUCCIONES DE COLOCACIÓN Y DE USO: Este producto está destinado a habitaciones interiores y aisladas, se permite la colocación delante de un ventanal acristalado está autorizada siempre que se deje una junta de dilatación de 12 mm alrededor. La superficie máxima autorizada de colocación es de 200 m² y la longitud máxima de 15 metros. Por encima de esta distancia, se requiere una separación de 12 mm. El suelo radiante debe apagarse 48 horas antes del nivelado y volver a encenderse progresivamente 48 horas después de la colocación del revestimiento de suelo, en rangos de 5 °C cada 24 horas. Tipo de soporte autorizado: soporte de madera clavada con nivelación obligatoria de fibra, solera de hormigón con nivelación, azulejos nivelados si las juntas tienen más de 4 mm de ancho y 2 mm de profundidad. Para una armonía de colores, es imprescindible mezclar los paquetes. Para la limpieza, utilice una fregona húmeda con un producto de limpieza adecuado para suelos de PVC (no lavar con grandes cantidades de agua). Un producto inadecuado puede dañar la superficie y hacer que la suciedad se adhiera. Está prohibido utilizar alfombras con reverso de goma o látex: existe el riesgo de que dejen marcas. Siempre se debe utilizar una alfombra de protección debajo de una silla de ruedas. Es imprescindible proteger las patas de las sillas y los muebles con patines adecuados para suelos de PVC. **PT** *GARANTIA: É aplicável a contar da data de compra e cobre apenas o valor do produto, excluindo as despesas de montagem e desmontagem. EXCLUSÃO DE GARANTIA: defeitos visíveis antes da montagem (a montagem tem valor de aceitação), desgaste gradual, progressivo ou previsível do pavimento plástico, utilizações inadequadas do produto (peças que não constam nas instruções, instalação no exterior ou na parede, espaço interior da duche, não aquecida, residência secundária) ou fora do intervalo de temperaturas autorizadas, defeitos ligados ao incumprimento das regras de montagem, ou visíveis antes da montagem, ou resultantes de acidentes (danos causados pela água, queda de objetos, riscos provocados por deslocação, produto ou material de manutenção inadequado). A garantia de resistência à água só pode ser reclamada com a utilização de um kit de estanquicidade periférica (vedante de junta e proteção mástique MS polímero). INSTRUÇÕES DE MONTAGEM E UTILIZAÇÃO: Este produto destina-se a compartimentos interiores e isolados; a montagem à frente de um envidraçado é permitida desde que seja deixada uma junta de dilatação de 12 mm à volta do compartimento. A superfície de montagem máxima autorizada é de 200 m² e o comprimento máximo é de 15 metros. Além desses valores, é necessário um fracionamento de 12 mm. O sistema de piso radiante deve ser desligado 48 horas antes do acabamento; deve voltar a ligar-se progressivamente 48 horas após a colocação do revestimento de pavimento, aumentando 5 °C a cada 24 horas. Tipo de suporte autorizado: suporte de madeira pregada com revestimento fibroso de alisamento obrigatório, capa de betão com alisamento, azulejos alisados se juntas superiores a 4 mm de largura e 2 mm de profundidade. Para harmonizar as cores, é imperativo misturar as embalagens. Para a lavagem, utilize uma esfregona húmida com um produto de limpeza adequado para pavimentos de PVC (não lavar com grandes quantidades de água). Um produto inadequado pode danificar a superfície e provocar a aderência de sujidade. Não é permitida a utilização de tapetes de base de borracha ou látex: risco de deixar vestígios. Um tapete de proteção deve ser imperativamente utilizado debaixo de uma cadeira com rodas. É essencial proteger os pés das cadeiras e mobiliário com proteções adequadas para pavimentos em PVC. **IT** *GARANZIA: Si applica a partire dalla data di acquisto e copre solo il valore del prodotto, esclusi i costi di posa e rimozione. ESCLUSIONE DELLA GARANZIA: difetti visibili prima della posa (la posa è considerata accettazione), usura graduale, progressiva o prevedibile del pavimento in plastica, usi non idonei del prodotto (ambienti esclusi dalle istruzioni, installazione all'esterno o a parete, spazio interno della doccia, ambienti non riscaldati, abitazione secondaria) o al di fuori del campo di temperatura autorizzato, difetti legati al mancato rispetto delle regole di posa, o visibili prima della posa, o derivanti da incidenti (allagamento, caduta di oggetti, spostamento che provochi graffi, prodotto o materiale di manutenzione non idoneo). La garanzia di resistenza all'acqua può essere fatta valere solo con l'utilizzo di un kit di impermeabilizzazione periferico (base per giunti in schiuma e protezione in mastice MS Polimero). ISTRUZIONI PER L'INSTALLAZIONE E L'USO: Questo prodotto è destinato a ambienti interni e isolati; la posa davanti alla porta finestra è autorizzata a condizione che venga lasciato un giunto di espansione di 12 mm intorno alla stanza. L'area massima di installazione è di 200 m² e la lunghezza massima è di 15 metri. Oltre questo limite è necessario un divisorio di 12 mm. Il sistema di riscaldamento a pavimento deve essere spento 48 ore prima del livellamento e riaccesso gradualmente 48 ore dopo la posa del pavimento con incrementi di 5°C ogni 24 ore. Supporti autorizzati: supporto in legno inchiodato con livellamento obbligatorio in fibra, massetto in cemento con livellamento, piastrelle livellate se le fughe hanno una larghezza superiore a 4 mm e una profondità di 2 mm. Per ottenere un'armonia di colori, è indispensabile mescolare le confezioni. Per la pulizia, usare uno straccio umido con un prodotto adatto ai pavimenti in PVC (non lavare usando molta acqua). Un prodotto inadeguato può danneggiare la superficie e far aderire lo sporco. Non utilizzare tappetini con supporto in gomma o in lattice, perché possono lasciare segni. Sotto le sedie con rotelle è necessario utilizzare un tappetino protettivo. È fondamentale proteggere i piedi delle sedie e dei mobili con feltrini adatti ai pavimenti in PVC. **EL** *ΕΓΓΥΗΣΗ: Ισχύει από την ημερομηνία αγοράς και καλύπτει μόνο την αξία του προϊόντος, εξαιρουμένων των εξόδων εγκατάστασης και απεγκατάστασης. ΕΞΑΙΡΕΣΕΙΣ ΕΓΓΥΗΣΗΣ: ορατό ελάττωμα πριν από την εγκατάσταση (η εγκατάσταση συνιστάται με αποδοχή), σταδιακή, βαθμιαία ή προβλέψιμη φθορά του πλαστικού δαπέδου, ακατάλληλη χρήση του προϊόντος (εξαιρέσεις που εξαιρούνται από τις οδηγίες, τοποθέτηση σε εξωτερικό χώρο ή σε τοίχο, στον εσωτερικό χώρο του ντουζ, σε θερμαινόμενο χώρο, σε δευτερεύουσα κατοικία) ή εκτός του επιτρεπόμενου εύρους θερμοκρασίας, ελαττώματα που σχετίζονται με μη συμμόρφωση με τους κανόνες εγκατάστασης ή ορατά ελαττώματα πριν από την εγκατάσταση ή μετά από ατυχήματα (ζημιές από νερό, πτώση αντικειμένων, γρατσουνιές που προκαλούν μετατόπιση, ακατάλληλο προϊόν ή εξοπλισμός συντήρησης). Η εγγύηση αντοχής στο νερό μπορεί να διεκδικηθεί μόνο με τη χρήση ενός σετ περιφερειακής στεγανοποίησης (αφρός σύμεχης και προστασίας ορμών από μαστίχη MS Polymer). ΟΔΗΓΙΕΣ ΕΓΚΑΤΑΣΤΑΣΗΣ ΚΑΙ ΧΡΗΣΗΣ: Αυτό το προϊόν προορίζεται για εσωτερικούς και μονωμένους χώρους, η εγκατάσταση μπροστά από μια τζαμαρία επιτρέπεται με έναν αρμό διαστολής 12 mm γύρω από το δωμάτιο. Η μέγιστη επιτρεπόμενη επιφάνεια τοποθέτησης είναι 200 τ.μ. το μήκοσμ μήκος είναι 15 μέτρα. Από εκεί και πέρα είναι απαραίτητος ένας διαχωρισμός 12 χιλ. Το θερμαινόμενο δάπεδο πρέπει να είναι σβηστό 48 ώρες πριν την επιπέδωση και να ανάψει σταδιακά 48 ώρες μετά την επίστρωση του δαπέδου, με σταδιακή αύξηση των 5°C ανά 24ωρο. Επιτρεπόμενο είδος στρώσης: ξύλινο στήριγμα καφαρμένο με υποχρεωτική επίστρωση με ίνες, τσιμεντοκονία με επίστρωση, επιστρωμένο πλακάκι σε περίπτωση αρμών με πλάτος μεγαλύτερο από 4 mm και βάθος 2 mm. Για ομοιομορφία χρωμάτων, επιβάλλεται η ανάμειξη των πακετών. Για το πλύσιμο, χρησιμοποιήστε μια υγρή σφουγγαρίστρα με ένα προϊόν καθαρισμού κατάλληλο για δάπεδα PVC (όχι πλύσιμο με μεγάλες ποσότητες νερού). Ένα ακατάλληλο προϊόν κινδυνεύει να καταστρέψει την επιφάνεια και να κολλήσει τη βρωμιά. Απαγορεύεται η χρήση χαλιών με βάση από καουτσούκ ή λάτεξ: υπάρχει κίνδυνος να αφήσετε σημάδια. Κάτω από μια τροχήλατη καρέκλα πρέπει να χρησιμοποιείται προστατευτικό χαλάκι. Είναι απαραίτητο να προστατεύετε τα πόδια των καρεκλών και των επίπλων με προστατευτικά για δάπεδα PVC. **PL** *GWARANCJA: obowiązuje od daty zakupu i obejmuje wyłącznie wartość produktu, z wyłączeniem kosztów instalacji i demontażu. WYŁĄCZENIE GWARANCJI: wady widoczne przed montażem (montaż jest traktowany jako akceptacja), stopniowe, postępujące lub możliwe do przewidzenia zużycie podłogi z tworzywa sztucznego, nieodpowiednie zastosowania produktu (części wyłączone przez instrukcję, montaż na zewnątrz lub na ścianie, przestrzeń wewnętrzna prysznica, nieogrzewana, drugie miejsce zamieszkania) lub poza dopuszczalnym zakresem temperatur, wady związane z nieprzestrzeganiem zasad instalacji lub widoczne przed instalacją - lub wynikające z wypadków (zalanie, spadające przedmioty, zarysowania spowodowane przemieszczeniem, produkt lub nieodpowiedni sprzęt konserwacyjny). O gwarancję wodoodporności można ubiegać się tylko przy zastosowaniu zestawu uszczelniającego peryferia (pianka podkładowa do spoin i ochrona mastyksem MS Polymer). INSTRUKCJA INSTALACJI I UŻYTKOWANIA: Produkt przeznaczony jest do wnętrz i pomieszczeń ocieplonych, montaż przed wykuszem jest dopuszczalny w przypadku zachowania szczeliny dylatacyjnej 12 mm wokół pomieszczenia. Maksymalna powierzchnia instalacji wynosi 200 m², a maksymalna długość 15 metrów. Powyżej tej wartości wymagany jest 12 mm podział. System ogrzewania podłogowego powinien być wyłączony 48 godzin przed wyrównywaniem i stopniowo włączany ponownie 48 godzin po ułożeniu wykładziny podłogowej z podniesieniem temperatury o 5°C na 24 godziny. Dopuszczalne podłoża: przybite podłoża drewniane z obowiązkowym wyrównaniem włókien, jastrych betonowy z wyrównaniem, wyrównanie płytek, jeśli fugi mają więcej niż 4 mm szerokości i 2 mm głębokości. Dla uzyskania harmonii kolorystycznej konieczne jest mieszanie opakowań. Do mycia używać wilgotnego mopa ze środkiem czyszczącym odpowiednim do podłóg PCV (nie myć dużą ilością wody). Nieodpowiedni produkt grozi uszkodzeniem powierzchni i przywieraniem brudu. Zakaz stosowania mat gumowych lub lateksowych: ryzyko pozostawienia śladów. Pod krzesłem na kółkach należy koniecznie zastosować matę ochronną. Konieczne jest zabezpieczenie nóg krzeseł i mebli za pomocą podkładek odpowiednich do podłóg PCV. **UA** *ҐАРАНТІЯ: Вона діє з моменту покупки і покриває лише вартість виробу, за винятком витрат на встановлення та демонтаж. ВИНЯТКИ З ГАРАНТІЇ: Видимий дефект перед укладанням (укладання вважається прийняттям), поступовий, прогресуючий або передбачуваний знос пластикової підлоги, невідповідне використання виробу (використання деталей, які не передбачені в інструкції, зовнішнє або настінне встановлення, встановлення всередині душової кабіни, у неопалюваному приміщенні, у заміському будинку) або за межами допустимого температурного діапазону, дефекти, пов'язані з недотриманням правил укладання, чи видимі до укладання, або які пов'язані з настанням непередбачуваних обставин (пошкодження спричинені водою, падінням предметів, переміщення, що призвело до появи подряпин, невідповідний продукт або матеріал для догляду). Гарантія водонепроникності може бути застосована лише за умови використання комплекту для зовнішньої герметизації (піна для ущільнення та захисна мастика на основі MS-полімерів). ІНСТРУКЦІЯ З УКЛАДАННЯ ТА ВИКОРИСТАННЯ: Цей виріб призначений для внутрішніх та утеплених приміщень, укладання перед панорамним вікном дозволяється за умови дотримання компенсаційного шва 12 мм уздовж ділянки. Максимально допустима оброблювана поверхня становить 200 м2, максимальна довжина – 15 метрів. Крім того, необхідно залишати зазор 12 мм. За 48 годин до вирівнювання слід вимкнути систему підігріву підлоги та вімкнути її через 48 годин після укладання підлогового покриття, поступово підвищуючи температуру не більше ніж на 5 °C на добу. Допустимий тип поверхні: дерев'яна основа скріплена цвяхами з обов'язковою вирівнювальною сумішшю, вирівняна бетонна стяжка, вирівняна плитка, якщо шви мають ширину понад 4 мм і глибину понад 2 мм. Для досягнення колірної гармонії вкрай важливо змішати пакети. Для миття використовуйте вологу швабру з мийним засобом, призначеним для підлог з ПВХ (не мийте великою кількістю води). Невідповідний засіб може пошкодити поверхню і призвести до прилипання бруду. Заборонено використовувати килимки на гумовій чи латексній основі, що можуть залишати сліди. Під кріслом на колесах необхідно використовувати захисний килимок. Необхідно захистити ніжки стільців і меблів за допомогою підкладок, призначених для підлог із ПВХ. **RO** *GARANȚIE: Se aplică de la data cumpărării și acoperă doar valoarea produsului, cu excepția costurilor de instalare și mutare. EXCLUDEREA GARANȚIEI: defecte vizibile înainte de instalare (instalarea este considerată acceptare), uzura treptată, progresivă sau previzibilă a pardoselii din plastic, utilizări neportrivite ale produsului (părți excluse de instrucțiuni, instalare în exterior sau pe perete, spațiu interior al dușului, neîncălzit, locuință secundară) sau în afara intervalului de temperatură autorizat, defecte legate de nerespectarea normelor de instalare sau vizibile înainte de instalare, sau rezultate în urma unor accidente (deteriorări cauzate de apă, căderi de obiecte, deplasări care generează zgârieturi, produs sau material de întreținere neportrivit). Garanția de rezistență la apă poate fi revendicată numai în cazul utilizării unui kit de impermeabilizare periferic (spumă de umplere a rosturilor și mastic de protecție MS Polymer). INSTRUCȚIUNI DE INSTALARE ȘI UTILIZARE: Acest produs este destinat încăperilor interioare și izolate, instalarea în fața ferestrei este autorizată cu condiția să se lase un rost de dilatare de 12 mm în jurul încăperii. Suprafața maximă de instalare este de 200 m², iar lungimea maximă este de 15 metri. Dincolo de această, este necesară o distanță de 12 mm. Sistemul de încălzire prin pardoseală trebuie oprit cu 48 de ore înainte de nivelare și repornit treptat la 48 de ore după montarea pardoselii, în trepte de 5°C la fiecare 24 de ore. Suprapardoseli autorizate: suprapardoseli din lemn bătut în cuie cu nivelare obligatorie cu fibre, șapă de beton cu nivelare, plăci de gresie și faianță nivelate dacă rosturile au lățime mai mare de 4 mm și o adâncime mai mare de 2 mm. Pentru o armonie de culori, este imperativ să se amestece ambalajele. Pentru curățare, folosiți un mop umed cu un produs de curățare adecvat pentru pardoseli din PVC (nu spălați cu apă). Un produs nepotrivit poate deteriora suprafața și poate face ca murdăria să se lipească de ea. Nu folosiți covorașe cu suport de cauciuc sau covorașe din latex, deoarece pot lăsa urme. Sub un scaun cu rotile trebuie să se folosească un covoraș de protecție. Este esențial să protejați picioarele scaunelor și mobilierului cu glisiere potrivite pentru podele din PVC. **BR** *GARANTIA: É aplicável a contar da data de compra e cobre apenas o valor do produto, não incluí despesas de montagem e desmontagem. EXCLUSÃO DE GARANTIA: defeitos visíveis antes da montagem (a montagem tem efeito de aprovação), desgaste gradual, progressivo ou previsível do piso plástico, utilizações inadequadas do produto (peças que não constam nas instruções, instalação no exterior ou na parede, espaço interior da ducha, não aquecida, residência secundária) ou fora do intervalo de temperaturas autorizadas, defeitos ligados ao incumprimento das regras de montagem, ou visíveis antes da montagem, ou resultantes de acidentes (danos causados pela água, queda de objetos, riscos provocados por deslocação, produto ou material de manutenção inadequado). A garantia de resistência à água só pode ser solicitada com a utilização de um kit de estanquicidade periférica (espuma de vedação para juntas e proteção mastique MS polímero). INSTRUÇÕES DE MONTAGEM E UTILIZAÇÃO: Este produto destina-se a gavetas interiores e isoladas; a montagem à frente feita de vidro é permitida desde que seja deixada uma junta de dilatação de 12 mm à volta do cômodo. A superfície de montagem máxima autorizada é de 200 m² e o comprimento máximo é de 15 metros. Além desses valores, é necessário um fracionamento de 12 mm. O sistema de piso radiante deve ser desligado 48 horas antes do acabamento; Deve-se juntar progressivamente após 48 horas da instalação do revestimento do piso, aumentando 5° C a cada 24 horas. Tipo de suporte autorizado: suporte de madeira pregada com revestimento fibroso de alisamento obrigatório, capa de betão com alisamento, azulejos alisados se juntas superiores a 4 mm de largura e 2 mm de profundidade. Para combinar as cores, é obrigatório misturar as embalagens. Para a lavagem, utilize uma esfregona úmida com um produto de limpeza adequado para pavimentos de PVC (não lavar com grandes quantidades de água). O uso de um produto inadequado pode danificar a superfície e provocar o acúmulo de sujeira. Não é permitida a utilização de tapetes de base de borracha ou látex: Há risco de deixar rastros. Um tapete de proteção deve ser obrigatoriamente utilizado embaixo de uma cadeira com rodas. É essencial proteger os pés das cadeiras e mobiliário com protações adequadas para pisos em PVC. **EN** *WARRANTY: It applies from the date of purchase and covers only the value of the product, excluding installation and removal costs. EXCLUSION OF WARRANTY: defects visible before installation (installation is considered acceptance), gradual, progressive or foreseeable wear and tear of the plastic floor, unsuitable uses of the product (parts excluded by the instructions, outdoor or wall installation, interior space of the shower, unheated, secondary residence) or outside the authorised temperature range, defects related to non-compliance with installation rules, or visible before installation, or resulting from accidents (water damage, falling objects, moving objects generating scratches, unsuitable product or maintenance material). The water resistance guarantee can only be claimed with the use of a peripheral waterproofing kit (foam joint filler and MS Polymer mastic protection). INSTALLATION AND USE INSTRUCTIONS: This product is intended for indoor and insulated rooms, installation in front of bay windows is allowed if an expansion joint of 12mm around the room is applied. The maximum authorised laying area is 200m², and the maximum length is 15 metres. Beyond this, a 12mm split is required. The underfloor heating must be turned off 48 hours before levelling and turned on again gradually 48 hours after laying the floor covering in increments of 5°C per 24 hours. Authorized surface type: nailed wood surface with mandatory fiber patching, concrete screed with patching, patched tiles if joints are greater than 4mm wide and 2mm deep. For a harmony of colours, contents of the packages must be mixed. For washing, use a wet mop with a cleaning product suitable for PVC floors (no washing with water). An unsuitable product can damage the surface and cause dirt to stick to it. Do not use rubber-backed or latex mats: they may leave marks. A protective mat must be used under a chair with casters. Protect the feet of chairs and furniture with glides adapted to PVC floors.

EMISSIONS DANS L'AIR INTÉRIEUR*

A+ (A+ A B C)

FR *Information sur le niveau d'émission de substances volatiles dans l'air intérieur, présentant un risque de toxicité par inhalation, sur une échelle de classe allant de A+ (très faibles émissions) à C (fortes émissions).

Adeo Services - 135 Rue Sadi Carnot - CS 00001 - 59790 RONCHIN - France
www.product-regulatory.adeoservices.com
UA Виробник: ТОВ "Адео Сервісез С.А.", вул. Саді Карно, CS 00001, 59790 Роншен, Франція. Імпортер, суб'єкт господарювання, що відповідає за виконання гарантійних зобов'язань.: ТОВ "Леруа Мерлен Україна", 04201 Україна, м.Київ, вул. Полярна 17А, +380 44 498 46 00.
Строк придатності: необмежений.
BR Importado e distribuído por LEROY MERLIN COMPANHIA BRASILEIRA DE BRICOLAGEM CNPJ: 01.438.784/0001-05. Rua Pascoal Pais, nº. 525, 6° andar cj 61 a 64, Vila Cordeiro, São Paulo -SP. CEP: 04581-060 CALM (Central de Atendimento Leroy Merlin) Capitais 4020-5376 Demais Regiões 0800-0205376.
Prazo de validade : Indeterminada. Produto não perecível.
Composição : carbonato de cálcio, cloreto de polivinila, aditivos - Sub-pavimento integrado em polietileno.
ZA Imported by Adeo South Africa (PTY) LTD T/A Leroy Merlin, Hosted in Leroy Merlin Fourways Store 35 Roos Street, Witkoppen Ext 97, Sandton, 2191 Johannesburg, Gauteng, South Africa Tel: +27 10 493 8000
Email: contact@leroymerlin.co.za
EN Made in China. **UA** Країна походження Китай. **BR** Fabricado na China.

CE 21

Adeo Services - 135 rue Sadi Carnot - CS 00001 - 59790 RONCHIN - France

DoP : 098101-002-ADEO-21
89973250
EN 14041 : 2004 / AC : 2006

FR Revêtement de sol intérieur hétérogène à base de polychlorure de vinyle. **ES** Revestimiento heterogéneo para suelos de interior, a base de policloruro de vinilo. **PT** Revestimento para pavimentos interiores heterogéneos à base de policloreto de vinil. **IT** Rivestimento del pavimento interno eterogeneo a base di polivinilcloruro. **EL** Ετερογενές κάλυμμα εσωτερικού δαπέδου από πολυβινιλχλωρίδιο. **PL** Niejednorodne podłogi do wewnątrz, wykonane z polichlorku winylu. **UA** Рівномірне полівінілхлоридне покриття для підлоги в приміщеннях. **RO** Protecție de pardoseală interioară eterogenă pe bază de policlorură de vinil. **BR** Revestimento para piso de interiores heterogêneo de policloreto de vinila. **EN** Heterogeneous polyvinyl chloride interior floor covering.

B_{fl}-s1 | E1 HCHO | DS | R_{23}

< 0,15 m².K/W

FR Déclaration des performances ("DoP") / **ES** Declaración de prestaciones ("DoP") / **PT** Declaração de Desempenho ("DoP") / **IT** Dichiarazione di prestazione ("DoP") / **EL** δήλωσης επιδόσεων ("DoP") / **PL** Deklaracji właściwości użytkowych ("DoP") / **RO** Declarații de performanță ("DoP") / **EN** Declaration of Performance (DoP) : **www.product-regulatory.adeoservices.com**

FR TRIEZ RÉEMPLOYEZ RECYCLEZ — ASSOCIATION OU DISTRIBUTEUR OU DÉCHÈTERIE
Adresses sur quefaiteredemesdechets.fr

A FR/PRÉPARER. **ES**/PREPARAR. **PT**/PREPARAR. **IT**/PREPARARE. **EL**/ΠΡΟΕΤΟΙΜΑΣΙΑ. **PL**/PRZYGOTOWAĆ. **UA**/ПІДГОТУВАТИ. **RO**/PREGĂTIRE. **BR**/PREPARAR. **EN**/PREPARE.

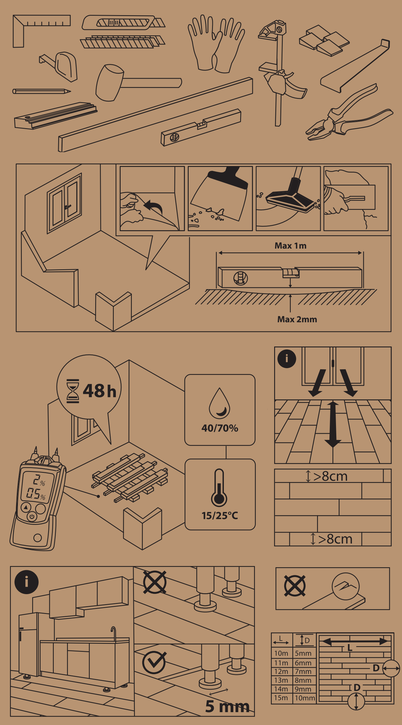

B FR/POSER. **ES**/COLOCAR. **PT**/INSTALAR. **IT**/POSARE. **EL**/ΤΟΠΟΘΕΤΗΣΗ. **PL**/POŁOŻYĆ. **RU**/УКЛАДКА. **KZ**/ТӨСЕУ. **UA**/УКЛАДАТИ. **RO**/ASAMBLARE. **BR**/APLICAR. **EN**/LAY.

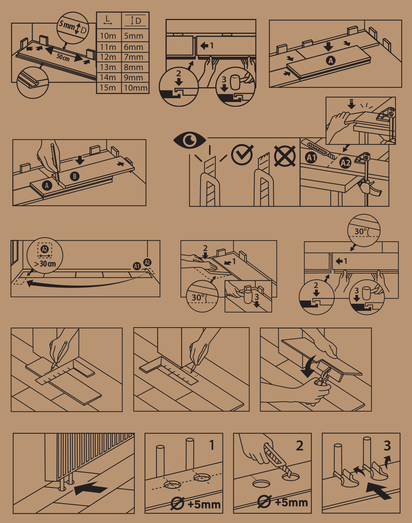

C FR/ENTRETENIR. **ES**/CUIDAR. **PT**/MANTER. **IT**/MANTENERE. **EL**/ΣΥΝΤΗΡΗΣΗ. **PL**/KONSERWOWAĆ. **UA**/ДОГЛЯДАТИ. **RO**/ÎNTREȚINERE. **BR**/MANTER. **EN**/MAINTAIN.

2023/07-V01

33 — ISO 10582 / ISO 10874 — 15.5 kg

FR IT Raccolta Carta. Verifica le disposizioni del tuo Comune. — 20 PAP — ES Al Azul Cartón — SPC ALERT

Artens

Artens

RIGID - SPC

FR DALLES DE SOL CLIPSABLES RIGIDES À BASE DE VINYLE (SPC). (2) SOUS COUCHE INTÉGRÉE.
ES PLANCHAS DE SUELO ENCAJABLES RÍGIDAS DE VINILO (SPC). (2) CAPA INFERIOR INTEGRADA.
PT LAJES VINÍLICOS RÍGIDOS DE ENCAIXE (SPC). (2) SUB-CAMADA DE ISOLAMENTO INTEGRADA.
IT SOLETTE PAVIMENTO RIGIDE A INCASTRO SU BASE VINILICA (SPC). (2) SOTTOSTRATO INTEGRATO.
EL ΑΚΑΜΠΤΑ ΚΟΥΜΠΩΤΑ ΠΛΑΚΑΚΙΑ ΔΑΠΕΔΟΥ ΑΠΟ ΒΙΝΥΛΙΟ (SPC). (2) ΕΝΣΩΜΑΤΩΜΕΝΟ ΥΠΟΣΤΡΩΜΑ.
PL SZTYWNE WINYLOWE PŁYTKI PODŁOGOWE NA ZATRZASK (SPC). (2) ZINTEGROWANY PODKŁAD.
UA ТВЕРДА ПАРКЕТНА ПЛИТКА НА ВІНІЛОВІЙ ОСНОВІ (SPC). (2) ІНТЕГРОВАНА ПІДКЛАДКА.
RO DALE PENTRU SOL FIXATE CU CLEME, RIGIDE, PE BAZĂ DE VINIL (SPC). (2) STRAT IZOLANT INCLUS.
BR PISO VINÍLICO RÍGIDO DE ENCAIXE (SPC). (2) SUB-CAMADA DE ISOLAMENTO INTEGRADA.
CONTÉM 4 PEÇAS. IMAGENS ILUSTRATIVAS.
EN RIGID VINYL BASED CLIP-IN FLOOR TILES (SPC). (2) INTEGRATED UNDERLAY.

x4 | 1.67 m²

5.5 mm | 91.4 cm | 45.7 cm

INTENSO EXTREM'

INTEGRATED UNDERLAY(2) 1 mm

WATER RESISTANT(1)

EASY — FAST CLICK

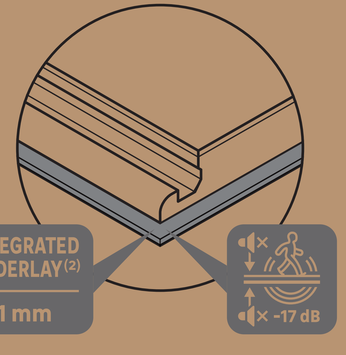

Min 10°C Max 35°C — INDOOR AIR COMFORT eurofins GOLD CERTIFIED PRODUCT — Max 15 m — Min 15°C Max 28°C — 25 YEAR Guarantee*

FR (1) Matériau résistant à l'eau. (2) Sous-couche intégrée. * Garantie 25 ans. **ES** (1) Materiale resistente al agua. (2) Con base aislante integrada. *25 años de garantía. **PT** (1) Material resistente à água. (2) Base integrada. *Garantia de 25 anos. **IT** (1) Materiale resistente all'acqua. (2) Sottofondo integrato. *Garanzia 25 anni. **EL** (1) Υλικό ανθεκτικό στο νερό. (2) Ενσωματωμένο υπόστρωμα. *Εγγύηση 25 ετών. **PL** (1) Materiał wodoodporny przez. (2) Zintegrowany podkład. *25 lata gwarancji. **UA** (1) Матеріал водостійкий. (2) Вбудована підкладка. *Гарантія 25 роки. **RO** (1) Material rezistent la apă. (2) Cu izolație integrată. *Garanție 25 ani. **BR** (1) Material resistente al agua. (2) Sub-pavimento integrado. *25 anos de garantia. **EN** (1) Material water resistant. *25 year warranty.

EN Batch number - Manufacturing date /
UA Серійний номер - Дата виготовлення :

Artens E