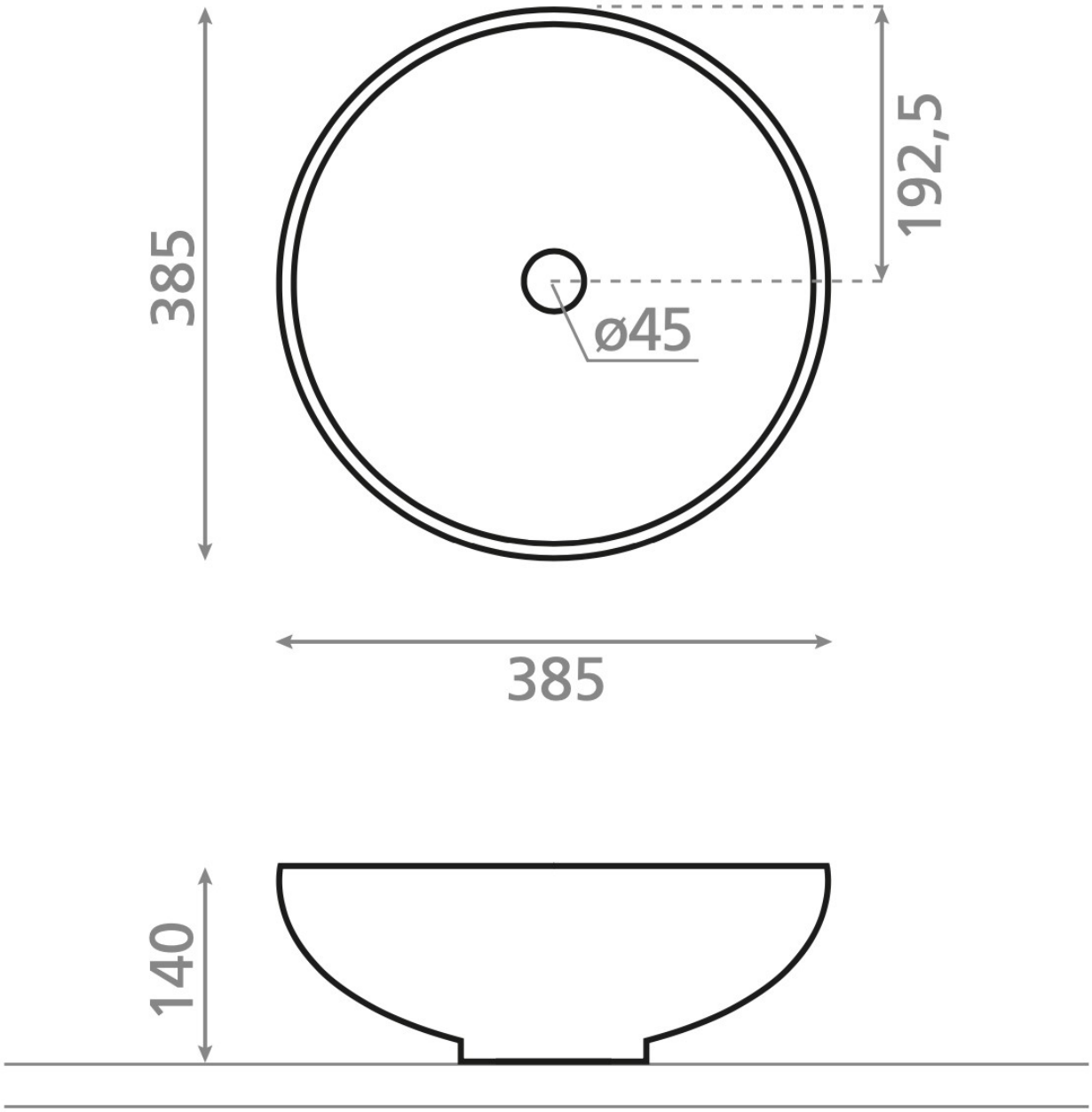
385
192,5
ø45
385
140