Lexman

5 YEARS Guarantee*

REPAIRABLE**

SOLAR PANEL WIRELESS VIDEOPHONE + 2 BADGES

EAN : 3276007744620
ADEO KEY : 89311027

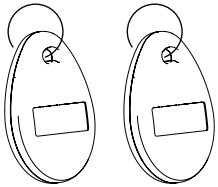

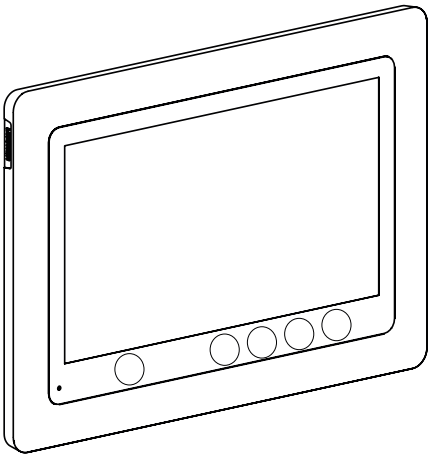

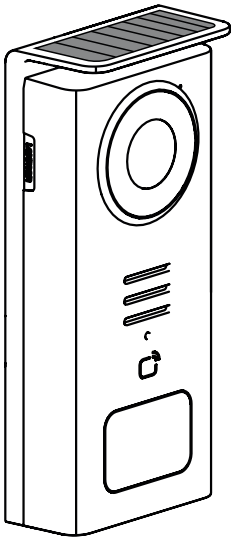

FR VISIOPHONE PANNEAU SOLAIRE - SANS FIL

ES VIDEOPORTERO INALÁMBRICO + PANEL SOLAR

PT VIDEOPORTEIRO COM PAINEL SOLAR - SEM FIOS

IT VIDEOTELEFONO CON PANNELLO SOLARE - WIRELESS

EL ΘΥΡΟΤΗΛΕΟΡΑΣΗΣ ΜΕ ΗΛΙΑΚΟ ΠΑΝΕΛ - ΑΣΥΡΜΑΤΟ

PL ZESTAW WIDEOFU Z PANELEM SŁONECZNYM - BEZPRZEWODOWY

RO VIDEOINTERFON CU PANOU SOLAR - FĂRĂ FIR

EN SOLAR PANEL WIRELESS VIDEOPHONE

2/2

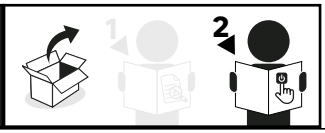

V10-08/2024

* Garantie 5 ans / 5 años de garantía / Garantia de 5 anos / Garanzia 5 Anni / Εγγύηση 5 ετών / Gwarancja 5-letnia /Гарантія 5 років / Garanţie 5 ani / 5-year guarantee



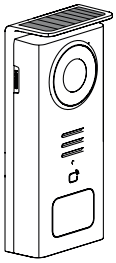

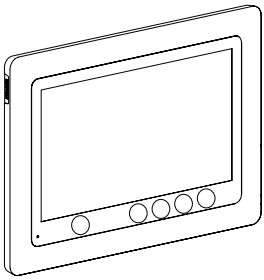

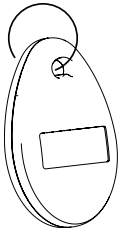

x2

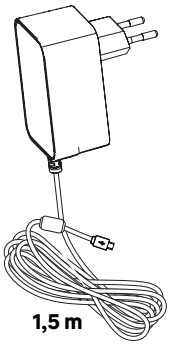

1,5 m



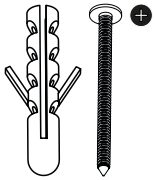

x6 x6





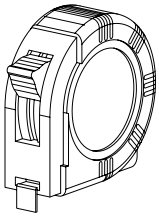

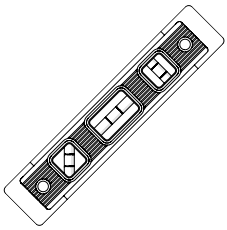

PH2



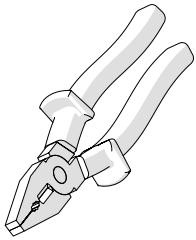



FR: COMPOSANTS / ES: COMPONENTES / PT: COMPONENTES / IT: COMPONENTI / EL: ΣΥΣΤΑΤΙΚΑ / PL: KOMPONENTY / RO: COMPONENTE / EN: COMPONENTS

FR: OUTILS NÉCESSAIRES / ES: HERRAMIENTAS NECESARIAS / PT: FERRAMENTAS NECESSÁRIAS / IT: STRUMENTI NECESSARI / EL: ΑΠΑΙΤΟΥΜΕΝΑ ΕΡΓΑΛΕΙΑ / PL: WYMAGANE NARZĘDZIA / RO: INSTRUMENTE NECESARE / EN: TOOLS REQUIRED

FR: INSTALLATION / ES: INSTALACIÓN / PT: INSTALAÇÃO / IT: INSTALLAZIONE / EL: ΕΓΚΑΤΑΣΤΑΣΗ / PL: INSTALACJA / RO: INSTALARE / EN: INSTALLATION

FR: UTILISATION / ES: UTILICE / PT: UTILIZAÇÃO / IT: UTILIZZO / EL: ΧΡΗΣΗ / PL: UŻYCIE / RO: UTILIZAȚI / EN: USE

FR: INFORMATION / ES: INFORMACIÓN / PT: INFORMAÇÕES / IT: INFORMAZIONI / EL: ΠΛΗΡΟΦΟΡΙΕΣ / PL: INFORMACJE / RO: INFORMAȚII / EN: INFORMATION

FR: CARACTÉRISTIQUES TECHNIQUES / ES: DATOS TÉCNICOS / PT: DADOS TÉCNICOS / IT: CARATTERISTICHE TECNICHE / EL: ΤΕΧΝΙΚΑ ΣΤΟΙΧΕΙΑ / PL: DANE TECHNICZNE / RO: DATE TEHNICE / EN: TECHNICAL CHARACTERISTICS



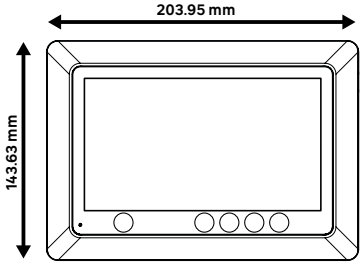

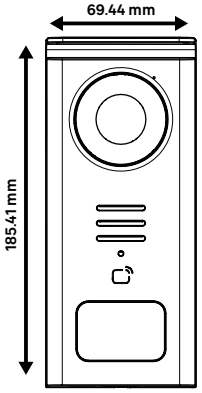

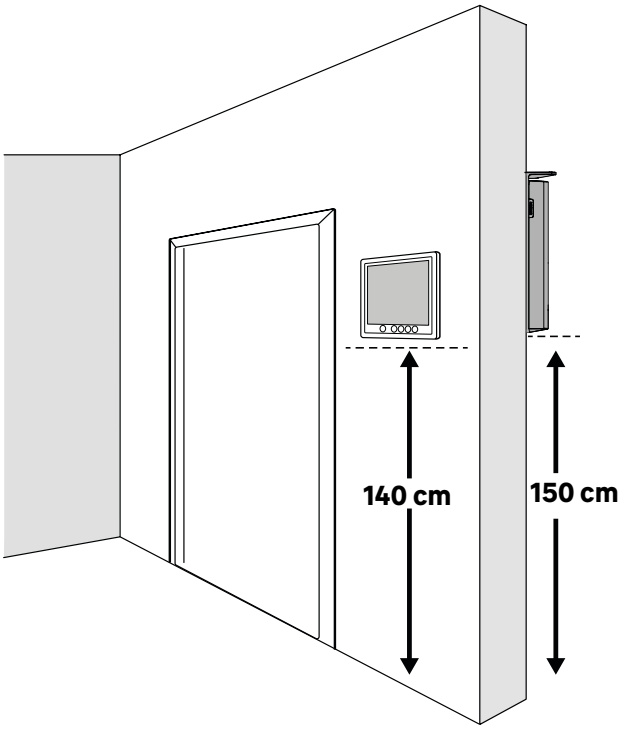

FRANÇAIS - FR

COMPOSANTS 5
PORTÉE DE SIGNAL 6
EMPLACEMENT 6
SCHÉMA DE CÂBLAGE 7
INSTALLATION 8
ÉTAT DE LA BATTERIE 11
TABLE DE PICTOGRAMMES 13
APPEL 14
MENU 14
CONTENU MÉDIA 15
CONFIGURATIONS 15
RÉGLAGE DATE, HEURE, SON ET IMAGE 16
RÉGLAGE IMAGE 17
RÉGLAGE DES BADGES 17
TUTORIEL RECHARGEMENT 17
UTILISATION DES BADGES 18
DURÉE D'OUVERTURE DE GÂCHE 19
RÉAPPAIRAGE 19
CONFIGURATION D'USINE 19
ÉCONOMIE D'ÉNERGIE 20
IDENTIFICATION DES PANNES ET DÉPANNAGE 20

ESPAÑOL - ES

COMPONENTES 21
ALCANCE DE LA SEÑAL 22
SITUACIÓN 22
ESQUEMA DE CABLEADO 23
INSTALACIÓN 24
ESTADO DE LA BATERÍA 27
TABLA DE PICTOGRAMAS 29
LLAMADA 30
MENÚ 30
CONTENIDO MULTIMEDIA 31
CONFIGURACIONES 31
AJUSTES FECHA, SONIDO,IMAGEN Y HORA 32
AJUSTES DE IMAGEN 33
AJUSTE DE LAS LLAVES 33
TUTORIAL DE CARGA 33
UTILIZACIÓN DE LAS LLAVES 34
TIEMPO DE DURACIÓN DE LA CERRADURA ELÉCTRICA 35
CONFIGURACIÓN DE FÁBRICA 35
VOLVER A VINCULAR (EMPAREJAR) 35
EL AHORRO DE ENERGÍA 36
IDENTIFICACIÓN DE AVERÍAS Y RESOLUCIÓN DE PROBLEMAS 36

PORTUGUÊS - PT

COMPONENTES 37
ALCANCE DO SINAL 38
LOCALIZAÇÃO 38
ESQUEMA ELÉTRICO 39
INSTALAÇÃO 40
ESTADO DA BATERIA 43
TABELA DE PICTOGRAMAS 45
CHAMADA 46
MENU 46
CONTEÚDO MÉDIA 47
CONFIGURAÇÕES 47
CONFIGURAÇÕES DE DATA, HORA, SOM E IMAGEM 48
DEFINIÇÕES DE IMAGEM 49
CONFIGURAÇÃO DOS CARTÕES 49
TUTORIAL DE RECARGA 49
CONFIGURAÇÃO DOS CARTÕES 50
DURAÇÃO DE ABERTURA DA FECHADURA 51
REEMPARELHAMENTO 51
CONFIGURAÇÃO DE FÁBRICA 51
ECONOMIA DE ENERGIA 52
IDENTIFICAÇÃO DE AVARIAS E RESOLUÇÃO DE PROBLEMAS 52

ITALIANO - IT

COMPONENTI 53
PORTATA DEL SEGNALE 54
POSIZIONE 54
SCHEMA DI COLLEGAMENTO 55
INSTALLAZIONE 56
STATO DELLA BATTERIA 59
TABELLA DEI PITTOGRAMMI 61
CHIAMATA 62
MENU 62
CONTENUTO MEDIA 63
CONFIGURAZIONI 63
IMPOSTAZIONI DATA, ORA, SUONO E IMMAGINE 64
IMPOSTAZIONI IMMAGINE 65
IMPOSTAZIONI DEI BADGE 65
TUTORIAL RICARICA 65
USO DEI BADGE 66
TEMPO DI APERTURA DELL'APRIPORTA 67
RIACCOPPIAMENTO 67
CONFIGURAZIONE DI FABBRICA 67
RISPARMIO ENERGETICO 68
IDENTIFICAZIONE DEI GUASTI E RISOLUZIONE DEI PROBLEMI 68

ΕΛΛΗΝΙΚΑ - EL

ΕΞΑΡΤΗΜΑΤΑ 69
ΕΜΒΕΛΕΙΑ ΣΗΜΑΤΟΣ 70
ΤΟΠΟΘΕΣΙΑ 70
ΔΙΑΓΡΑΜΜΑ ΣΥΝΔΕΣΜΟΛΟΓΙΑΣ 71
ΕΓΚΑΤΑΣΤΑΣΗ 72
ΚΑΤΑΣΤΑΣΗ ΜΠΑΤΑΡΙΑΣ 75
ΠΙΝΑΚΑΣ ΕΙΚΟΝΟΓΡΑΜΜΑΤΩΝ 77
ΚΛΗΣΗ 78
ΜΕΝΟΥ 78
ΑΡΧΕΙΑ ΠΟΛΥΜΕΣΩΝ 79
ΡΥΘΜΙΣΕΙΣ 79
ΡΥΘΜΙΣΕΙΣ ΗΜΕΡΟΜΗΝΙΑΣ, ΩΡΑΣ, ΗΧΟΥ ΚΑΙ ΕΙΚΟΝΑΣ 80
ΡΥΘΜΙΣΕΙΣ ΕΙΚΟΝΑΣ 81
ΡΥΘΜΙΣΗ ΚΑΡΤΩΝ 81
ΟΔΗΓΙΕΣ ΕΠΑΝΑΦΟΡΤΙΣΗΣ 81
ΧΡΗΣΗ ΚΑΡΤΩΝ 82
ΔΙΑΡΚΕΙΑ ΑΝΟΙΓΜΑΤΟΣ ΤΗΣ ΚΛΕΙΔΑΡΙΑΣ 83
ΕΠΑΝΑΣΥΝΔΕΣΗ 83
ΕΡΓΟΣΤΑΣΙΑΚΕΣ ΡΥΘΜΙΣΕΙΣ 83
ΕΞΟΙΚΟΝΟΜΗΣΗΣ ΕΝΕΡΓΕΙΑΣ 84
ΑΝΤΙΜΕΤΩΠΙΣΗ ΠΡΟΒΛΗΜΑΤΩΝ ΚΑΙ ΕΝΤΟΠΙΣΜΟΣ ΒΛΑΒΩΝ 84

POLSKI - PL

KOMPONENTY 85
ZASIĘG SYGNAŁU 86
LOKALIZACJA 86
SCHEMAT POŁĄCZEŃ 87
INSTALACJA 88
STAN AKUMULATORA 91
TABELA PIKTOGRAMÓW 93
POŁĄCZENIE 94
MENU 94
ZAWARTOŚĆ MEDIÓW 95
USTAWIENIA 95
USTAWIENIA DAT, GODZINA,DŹWIĘKU I OBRAZU 96
REGULACJA OBRAZU 97
KONFIGURACJA IDENTYFIKATORÓW 97
SAMOUCZEK ŁADOWANIA AKUMULATORA 97
UŻYTKOWANIE IDENTYFIKATORÓW 98
CZAS TRWANIA OTWARCIA ZACZEPU 99
PONOWNE PAROWANIE 99
USTAWIENIA FABRYCZNE 99
OSZCZĘDZANIE ENERGII 100
IDENTYFIKACJA USTEREK I ROZWIĄZYWANIE PROBLEMÓW 100

ROMÂNIA - RO

COMPONENTE 101
DISTRANȚA PENTRU SEMNAL 102
AMPLASARE 102
SCHEMA DE CABLARE 103
INSTALARE 104
STAREA BATERIEI 107
TABELUL CU PICTOGRAME 109
APEL 110
MENIU 110
CONȚINUT MEDIA 111
CONFIGURĂRI 111
SETĂRI, DATĂ, ORĂ, SUNET ȘI IMAGINE 112
SETĂRI DE IMAGINE 113
SETARE A ECUSOANELOR 113
TUTORIAL REÎNCĂRCARE 113
UTILIZAREA ECUSOANELOR 114
DURATA DE DESCHIDERE A ÎNCUIETORII ELECTRICE 115
REÎMPERECHERE 115
CONFIGURARE DIN FABRICĂ 115
ECONOMIE DE ENERGIE 116
IDENTIFICAREA DEFECȚIUNILOR ȘI DEPANARE 116

ENGLISH - EN

COMPONENTS 117
SIGNAL RANGE 118
LOCATION 118
WIRING DIAGRAM 119
WIRING DIAGRAM 120
INSTALLATION 121
ÉTAT DE LA BATTERIE 124
TABLE OF PICTOGRAMS 126
CALL 127
MENU 127
MEDIA CONTENT 128
CONFIGURATIONS 128
DATE, TIME, SOUND AND IMAGE SETTINGS 129
IMAGE ADJUSTMENT 130
SETTING BADGES 130
RELOADING TUTORIAL 130
USING BADGES 131
STRIKE OPENING TIME 132
RE-PAIRING 132
FACTORY SETTINGS 132
ENERGY SAVING 133
TROUBLESHOOTING 133

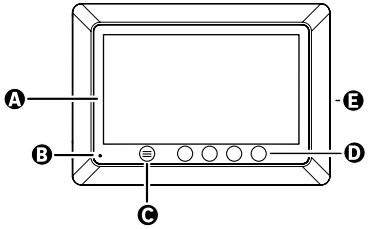

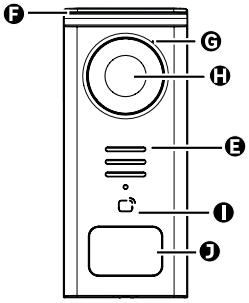

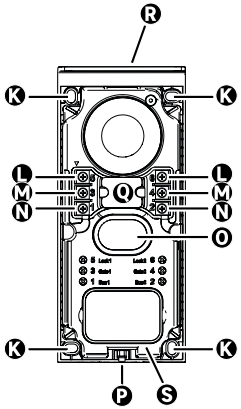

LETTRE	PIÈCE
A	ÉCRAN LCD 800x480p
B	MICROPHONE
C	TOUCHE MENU
D	TOUCHES DE NAVIGATION
E	HAUT-PARLEURS
F	CASQUETTE DE PROTECTION
G	MICROPHONE
H	CAMERA
I	LECTEUR BADGE (RFID)
J	PORTE-NOM ET BOUTON D'APPEL
K	TROUS DE FIXATION
L	BORNE ELECTRIQUE - GÂCHE ELECTRIQUE (OPTIONNEL)
M	BORNE ELECTRIQUE - PORTAIL
N	BORNE ELECTRIQUE - PANNEAU SOLAIRE
O	HAUT PARLEUR
P	VIS FIXATION CAPOT (ANTI VOL)
Q	PASSAGE DES CÂBLES
R	PANNEAU SOLAIRE
S	BATTERIE

FR

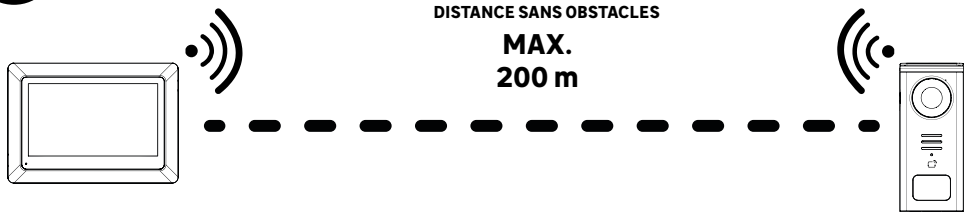

Avant la fixation du produit, veuillez réaliser des tests de portée (N'oubliez pas d'enlever la languette de protection).

La portée de communication, évaluée en champ libre, peut être influencée par les obstacles entre la platine de rue et le moniteur, notamment par différents matériaux tels que le bois, le placo, la pierre ou le béton.

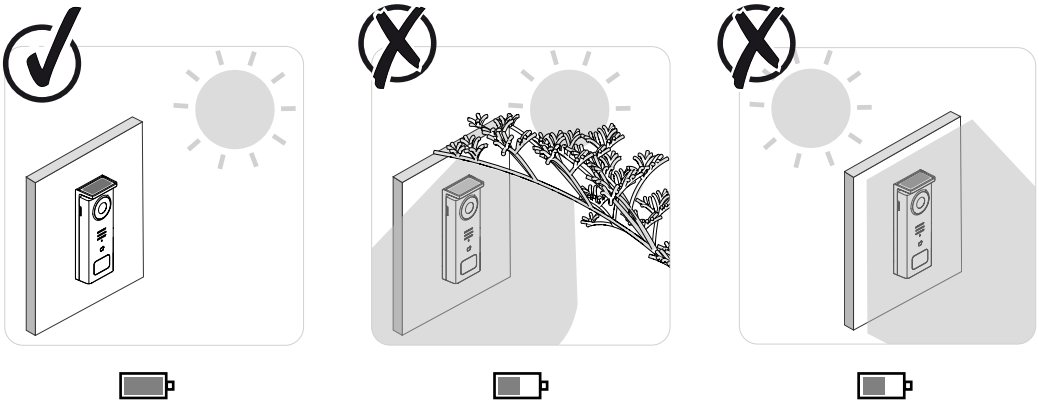

IMPORTANT : Nous conseillons de positionner la platine de rue en plein soleil, car toute forme d'ombre, partielle ou totale, affectera sa capacité de recharge via les panneau solaire.

Il est recommandé de passer un coup de chiffon une fois par mois pour préserver la capacité de chargement via le panneau solaire.





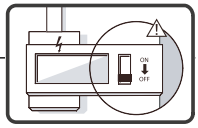

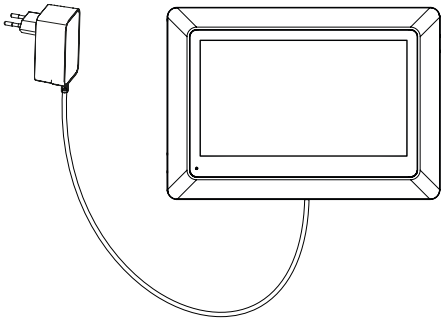

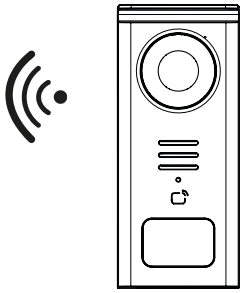

FR

***Schéma de câblage 1** : Installation **sans** gâche et portail (optionnels).*

Cette installation ne permet que :

- Visualisation et communications aux visiteurs

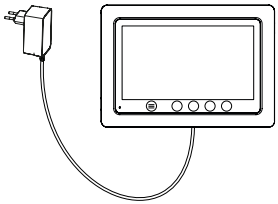

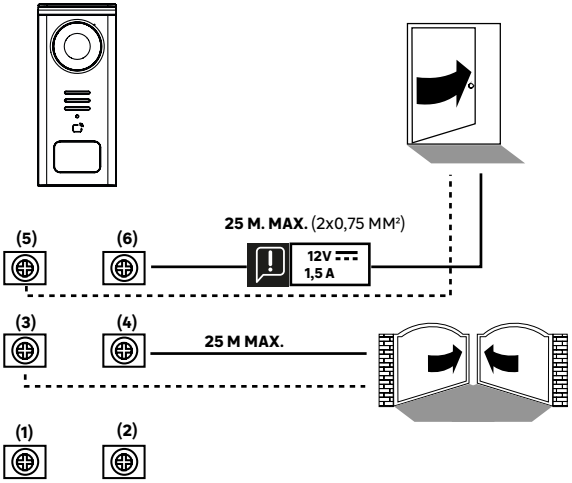

***Schéma de câblage 2 :** Installation **avec** gâche et portail (optionnels), cette installation nécessite obligatoirement d'une alimentation **12V 1,5A** indépendante.*

FR

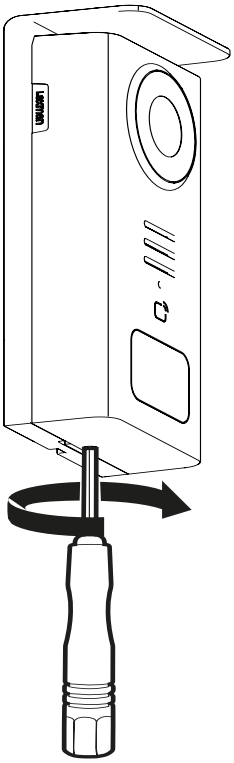

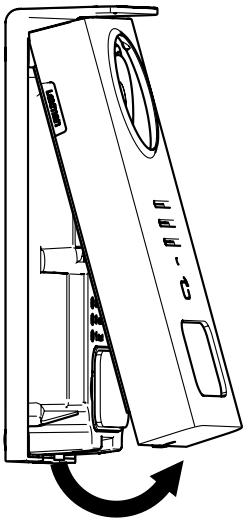

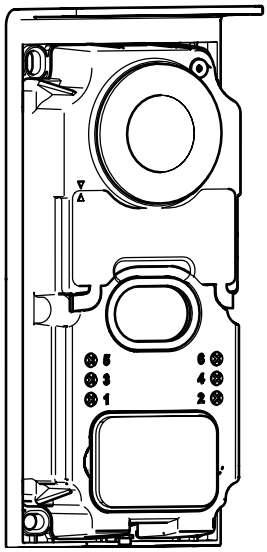

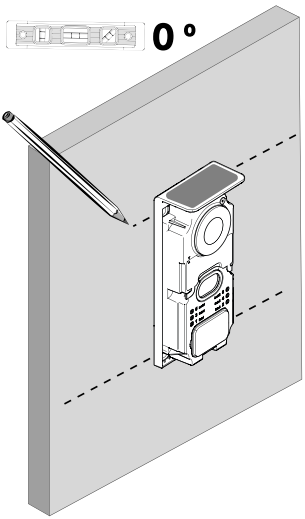

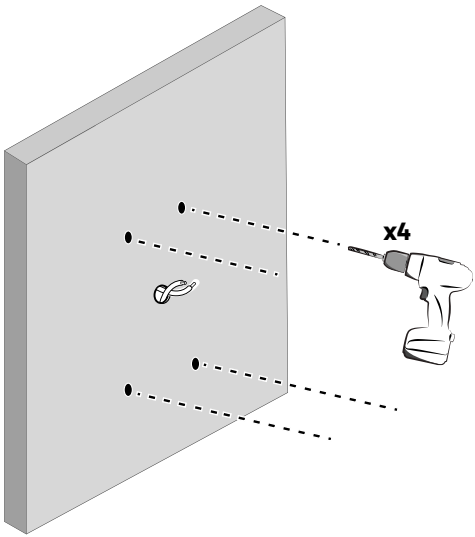

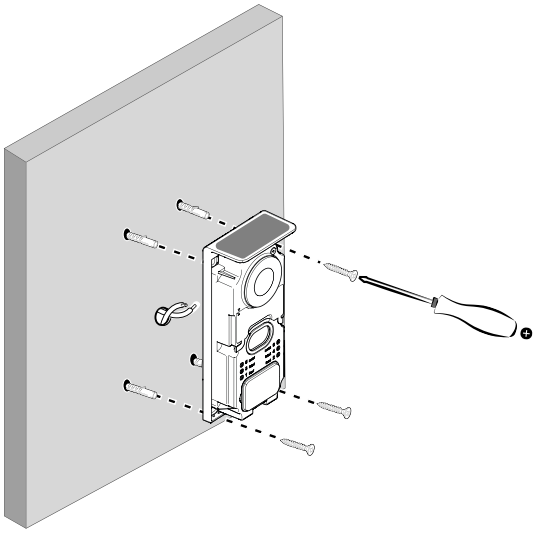

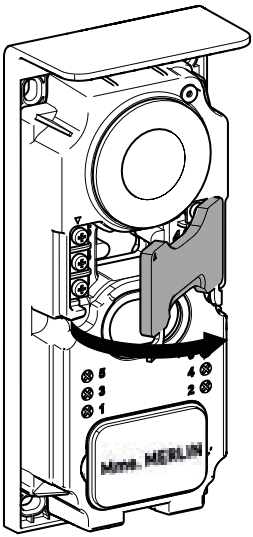

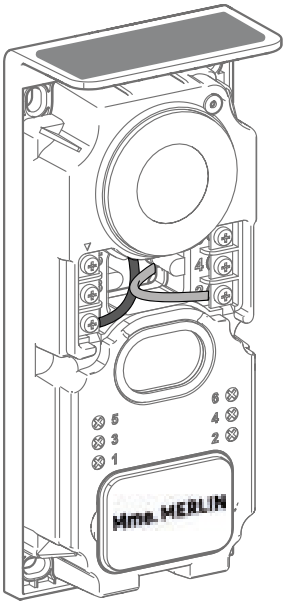

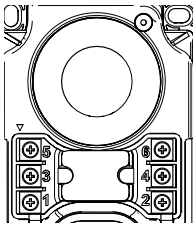

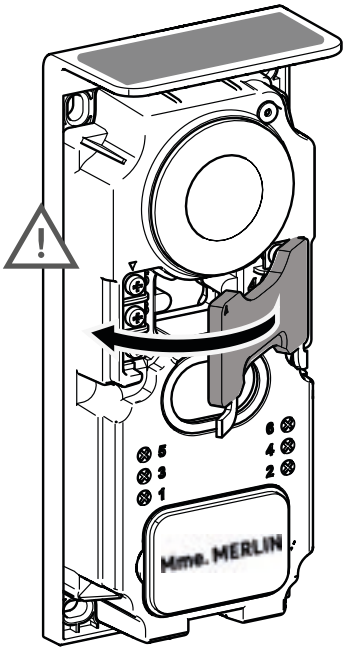

5 & 6 - Contact de commande pour gâche électrique (nécessiste une alimentation **12V ⎓ 1,5A** indépendante) contact sec par défaut

3 & 4 - Contact de commande pour portail.

1 & 2 -Bornier pour connexion panneau solaire. **5V⎓ max**

⚠ *Ne pas intervertir les câbles.*

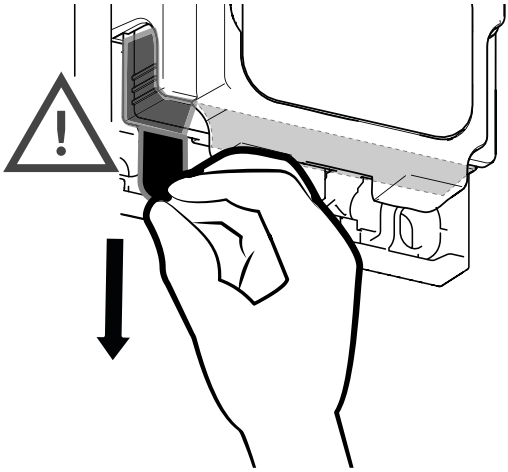

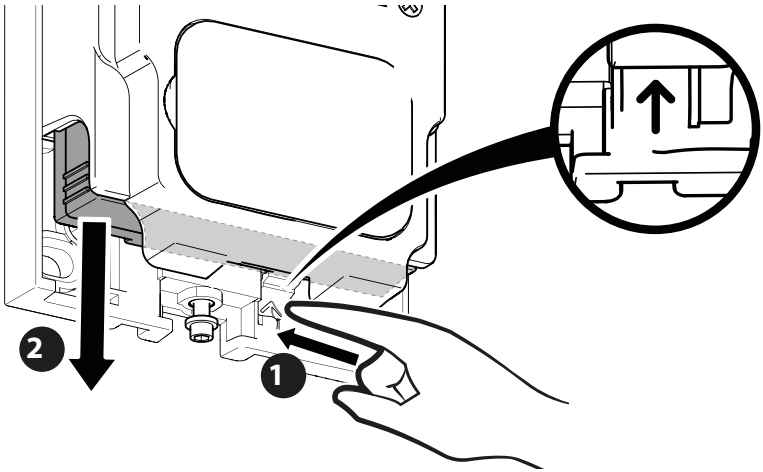

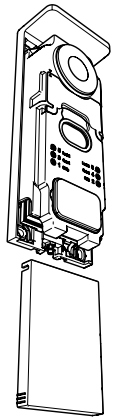

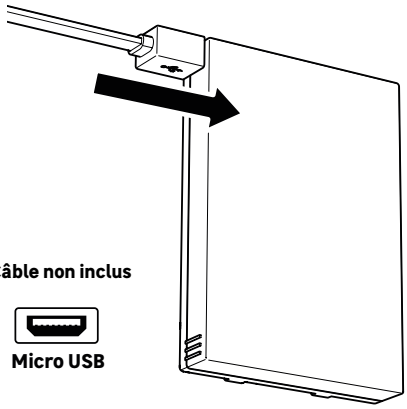

***Câble non inclus**

Micro USB

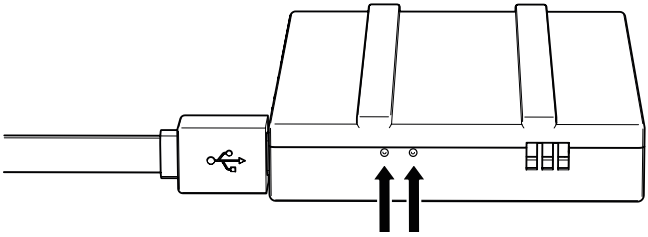

FR

ÉTAT DE LA BATTERIE

Rouge : la charge est en cours
Bleu : la charge est terminée

IMPORTANT : Il est conseillé de charger complétement la batterie avant sa mise en route.

Remarque importante : de nombreux facteurs peuvent réduire l'autonomie de la batterie :
· Utilisation répétée de la fonction monitoring (affichage de l'image sans présence de visiteur)
· Quantité élevée d'appels par jour
· Utilisation élevée de la vision de nuit
· Distance et nature des obstacles entre la platine de rue et le moniteur
· Fixation de la platine de rue dans un lieu ombragé

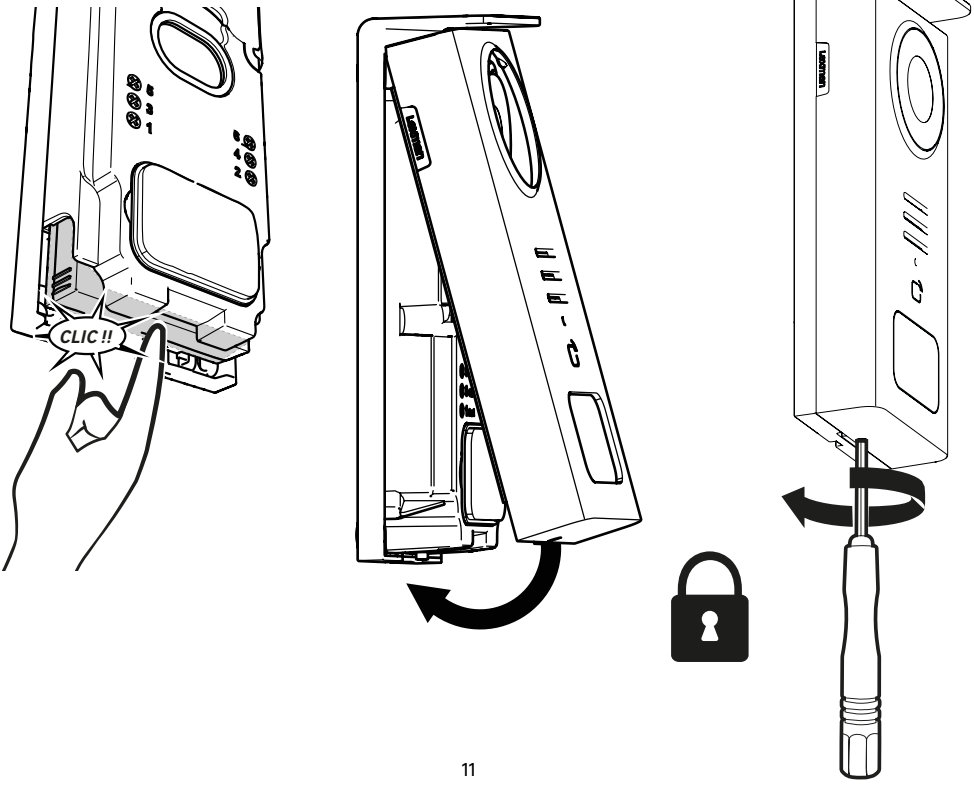

FR

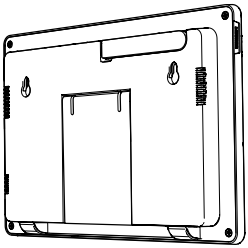

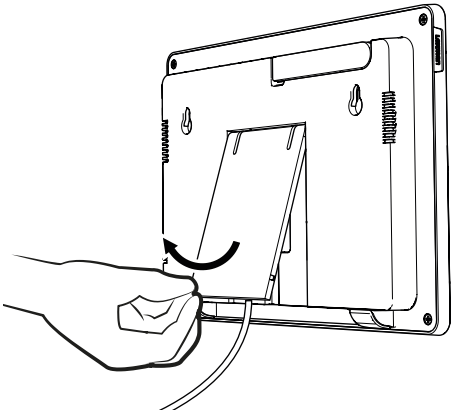

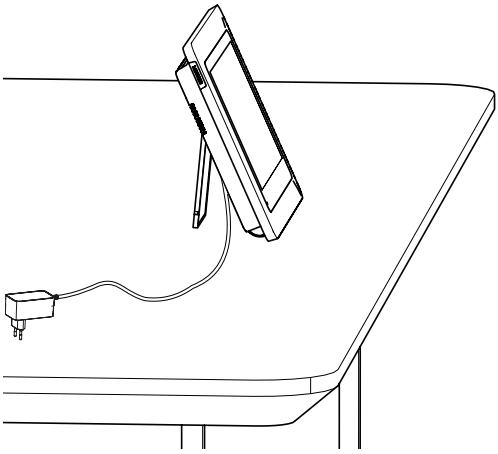

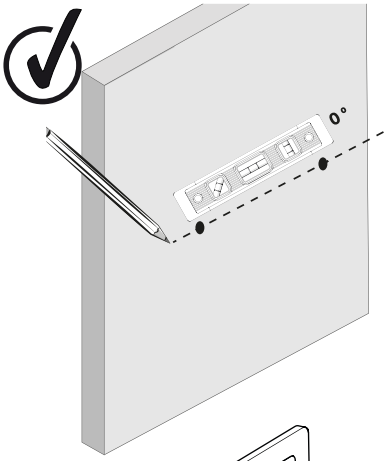

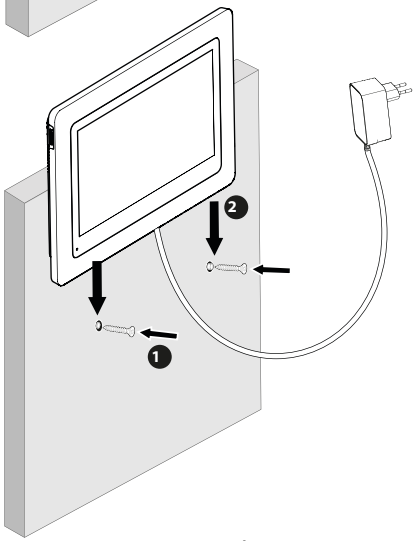

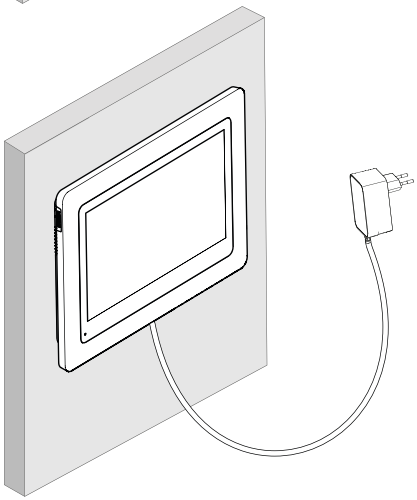

TABLE DE PICTOGRAMMES

FR

	ACTION
	Réinitialiser
	Ajouter ou augmenter la valeur d'un attribut
	Enlever ou baisser la valeur d'un attribut
	Retourner en arrière sans sauvegarder
	Confirmer suppression
	Augmenter la valeur d'un attribut
	Baisser la valeur d'un attribut
	Naviguer ou augmenter un attribut vers la droite
	Naviguer ou baisser un attribut vers la gauche
	Retour
	Valider l'action
	Visualiser l'extérieur à partir de la platine de rue
	Visualiser photo prise
	Menu
	Ouverture portail
	Ouverture gâche électrique
	Enregistrer une photo lors d'un appel
	Parler à l'extérieur de la maison via la platine de rue
	Répondre
	Raccrocher et mettre fin à une communication en cours
	Nouvel enregistrement (photo) pris et pas encore visualisé.
	Haut-parleur muet
	Portée signal entre platine de rue et le moniteur
	État de la batterie
	Reappairage

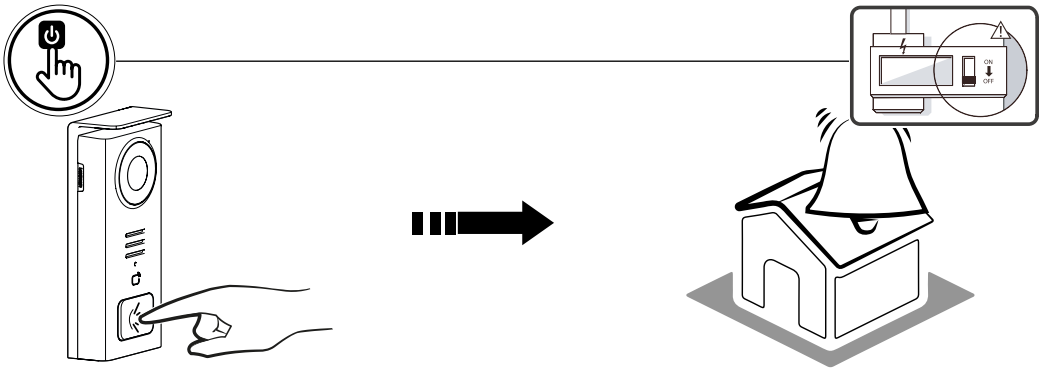

Utilisez la touche porte nom pour sonner à l'intérieur de la maison.

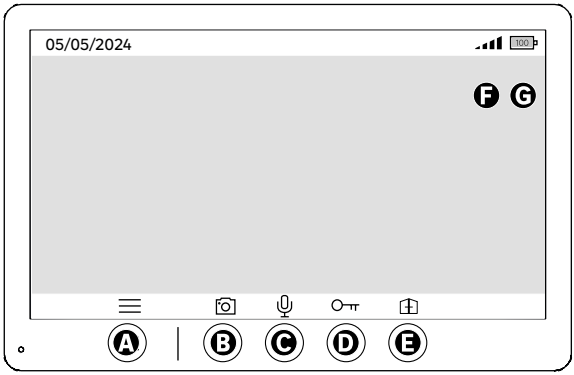

A - Finalise l'appel
B - Prise d'une photo manuelle qui sera stockée dans l'appareil
C - Activation ou désactivation du microphone
D - Ouverture gâche électrique
E - Ouverture portail
F - Portée signal entre platine de rue et le moniteur
G - État de la batterie

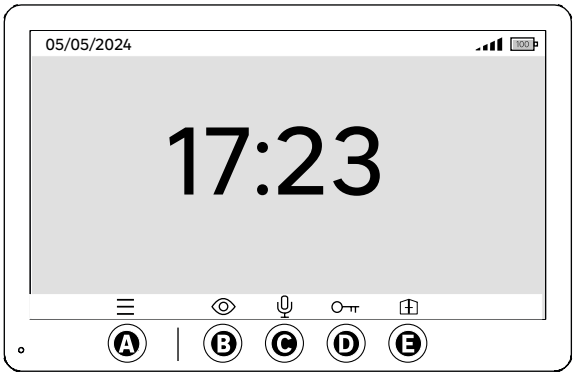

A - Menu
B - Accès à la caméra hors appel
C - Activation ou désactivation du microphone
D - Ouverture gâche électrique
E - Ouverture portail

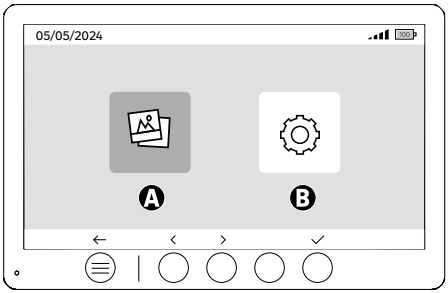

FR

A - Photos prises en votre absence et/ou manuellement
B - Configurations

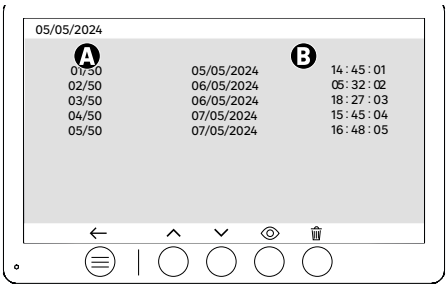

A : Compteur de média (L'appareil dispose d'un stockage capable d'héberger jusqu'à 50 photos, lorsque le stockage est saturé, l'appareil remplacera automatiquement la dernière photo prise par la première.) Exemple **Photo 51** remplacera la **Photo 1.**
B : Date et heure de la prise de photo

Lors d'un appui sur la touche de suppression, confirmez la suppression en appuyant une deuxième fois sur la touche poubelle.

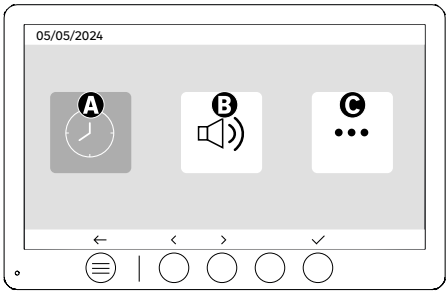

A : Réglage date et heure
B : Réglage volume et sons
C : Configurations avancées

FR

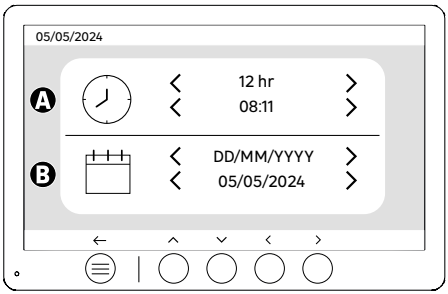

Réglage date et heure

A : Réglage d'heure : Formats 12h ou 24h disponibles

B : Réglage de date : Formats DD/MM/YYYY = Jour/Mois/Année ou YYYY/MM/DD = Année/Mois/Jour disponibles

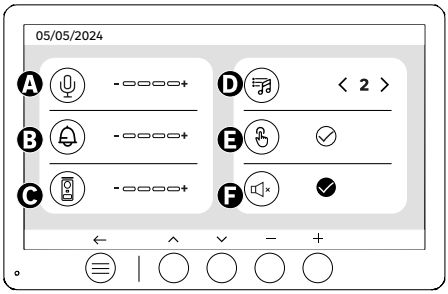

A : Volume de l'audio de l'unité intérieure
B : Volume de sonnerie de l'unité intérieure
C : Volume de l'audio de la platine de rue
D : Sonnerie (7 sonneries disponibles)
E : Son des boutons (BIPs)
F : Mode silencieux (Désactive la sonnerie du moniteur, le moniteur s'allumera comme d'habitude)

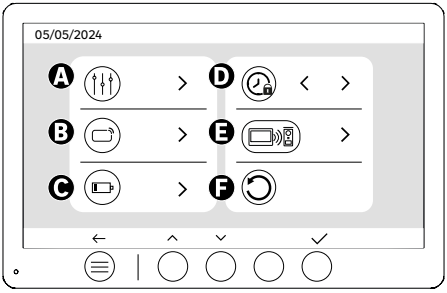

A : Réglage de l'image
B : Appairage badge (RFID)
C : Rechargement de la batterie
D : Durée d'ouverture de la gâche
E : Appairage (Platine x Moniteur)
F : Réinitialisation aux paramètres d'usine

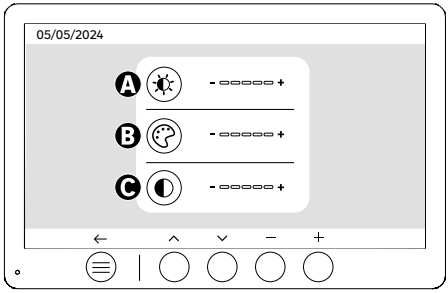

FR

Réglage d'écran

A : Luminosité
B : Couleur
C : Contraste

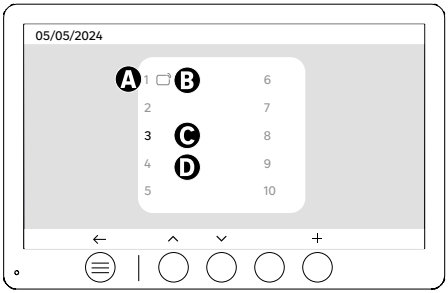

Appairage badge (RFID)

A : Numéro de badge
B : Badge appairé
C : Badge sélectionné
D : Aucun badge appairé

Pour ajouter un nouveau badge, cliquez sur la touche (+), puis passez le badge sur la platine de rue dans les 60 secondes qui suivent. Il est possible d'ajouter jusqu'à 10 badges différents.

Si le badge passé est déjà enregistré, **la sélection est positionnée sur son numéro.**

Si le badge passé n'était pas déjà enregistré, **il sera ajouté au numéro de la case vide suivante.**

Pour supprimer un badge appairé, appuyez sur la touche (Poubelle), ensuite cliquez encore une fois sur (Poubelle) pour confirmer la suppression ou sur (X) pour annuler la suppression.

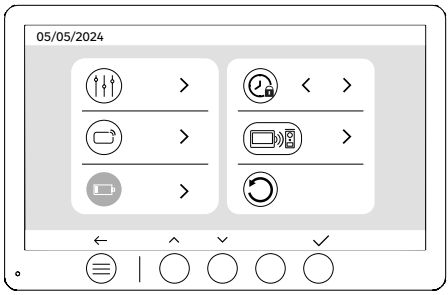

Rechargement de la batterie

En cliquant sur la touche (coche) vous accéderez à un tutoriel sur le rechargement de la batterie. Suivez les étapes pour la mise en charge.

UTILISATION DES BADGES

Après avoir été mis en veille, l'appareil nécessitera quelques secondes supplémentaires pour activer l'ouverture de la gâche électrique/portail lorsqu'il se rallume. Le mode veille est conçu pour étendre la durée de vie de la batterie. Veuillez continuer à effectuer l'action indiquée.

FR

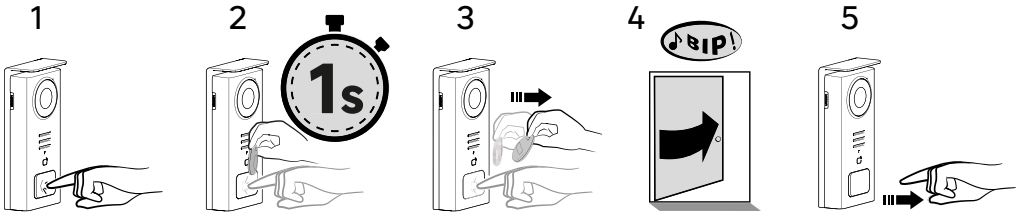

Pour activer l'ouverture de votre gâche électrique, maintenir appuyé le bouton (1) puis passer le badge brièvement devant le lecteur (2 et 3). Un bip sonore confirmera que l'action a été effectuée avec succès (4). puis relâchez ensuite le bouton (5).

Si vous n'entendez pas le bip, réitérer à partir de l'étape 2 sans relâcher le bouton.
L'appel vers la maison ne sera pas passé.

Si vous entendez un bip long, cela signifie que le badge n'est pas appairé. Procédure d'appairage disponible à la rubrique réglage des badges.

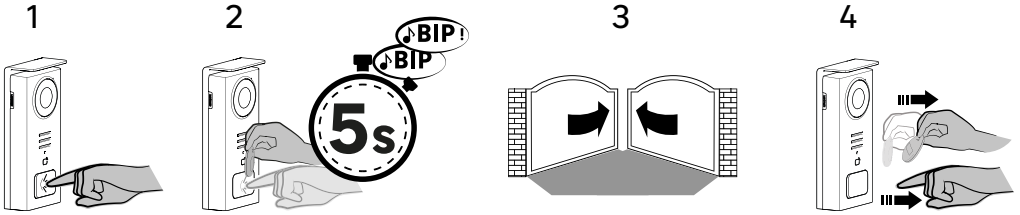

Pour activer l'ouverture de votre portail, maintenir appuyé le bouton (1) puis maintenir le badge devant le lecteur jusqu'à ce qu'Un double bip sonore confirme que l'action a été effectuée avec succès (2) et que le portail s'ouvre (3). Puis relâchez ensuite le badge et le bouton (4).

Si vous n'entendez pas le double bip, réitérer à partir de l'étape 2 sans relâcher le bouton.
L'appel vers la maison ne sera pas passé.

Si vous entendez un bip long, cela signifie que le badge n'est pas appairé. Procédure d'appairage disponible à la rubrique réglage des badges.

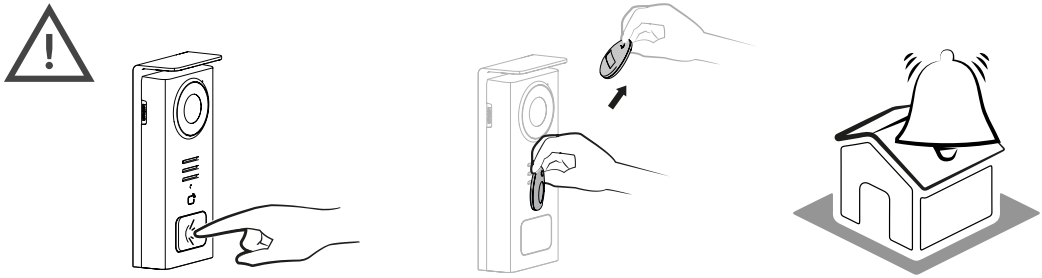

Si vous ne passez aucun badge enregistré avant de relâcher le bouton, la sonnerie se déclenchera. Une fois la sonnerie déclenchée sur le moniteur, le lecteur de badge reste disponible et coupe l'appel si un badge enregistré est passé.

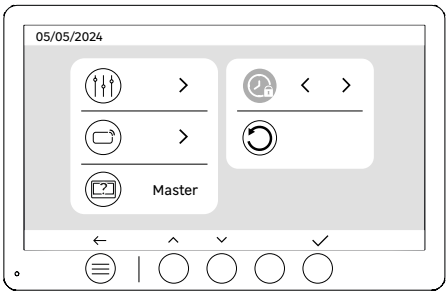

FR

Durée d'ouverture de la gâche

La durée d'ouverture de la gâche électrique (facultative) reliée à la platine de rue peut être réglée à 1s, 2s, 3s, 4s, 5s.

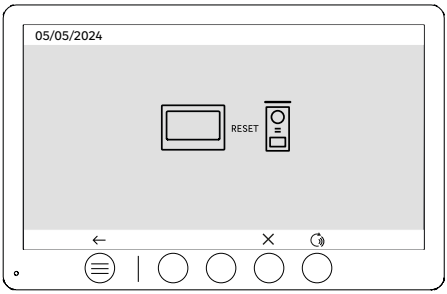

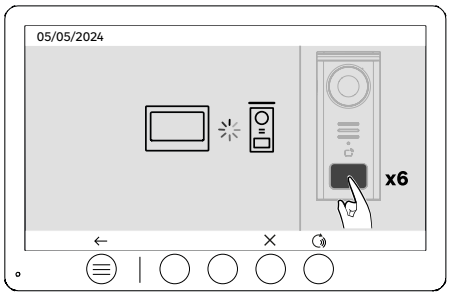

Reappairage (Platine x Moniteur)

Cette option permet de refaire l'étape d'appairage entre la platine de rue avec le moniteur. Ce n'est normalement pas nécessaire dans la vie normale du produit mais ça peut être utile si produit reconditionné, si on remplace la platine de rue suite à une prise en charge SAV, etc.

Appuyez sur la touche pour lancer la procédure, une fois l'action confirmé, appuyez 6 fois sur le bouton d'appel de la platine de rue pour finaliser l'action.

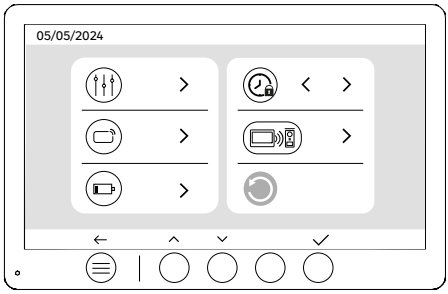

Réinitialisation (Configuration d'usine)

La configuration d'usine redémarre l'appareil en effaçant tout le contenu/paramètres précédemment sauvegardés.

ÉCONOMIE D'ÉNERGIE

La fonction de veille : Lorsque votre visiophone est branché mais inactif, il passera en mode veille après 20 secondes d'inactivité. Pour le réactiver, appuyez sur n'importe quel bouton. La consommation d'énergie en mode veille est inférieure/égal à 0,5 W.

IDENTIFICATION DES PANNES ET DÉPANNAGE

FR

Panne	Cause	Solution
· Le moniteur ne s'allume pas	Le moniteur n'est pas alimenté	· Vérifier que l'alimentation est correctement branchée et sous tension · Vérifier la polarité au niveau du moniteur ou à la sortie de l'alimentation
	· Erreur de branchement	· L'appareil est équipé de protections majeures. Débrancher l'alimentation pendant au minimum 1mn, rectifier l'erreur d'installation et rebrancher. A noter que les protections ne seront d'aucun secours en cas de branchement du produit directement sur 230VAC, et que cette erreur n'est pas couverte par la garantie.
	· Inversion de polarité sur l'alimentation	
	· Court-circuit sur la ligne	
Le moniteur s'allume mais il n'y a pas d'image et l'appel n'aboutit pas	· La platine n'est pas alimentée	· Vérifier la présence et l'état de charge de la batterie · S'assurer que la languette protectrice sur la batterie a bien été enlevée
	· Le panneau solaire ne recharge pas ou recharge insusamment la batterie	· Lorsque cela est possible, veiller à ce que la platine de rue soit exposee au SUD et en dehors de zones omnbragées. · A défaut d'une exposition suffisante du panneau solaire de la platine, ou en cas d'utilisation intensive du visiophone, il peut être nécessaire, de manière occasionnelle, .de compléter la recharge solaire par une recharge complete de la batterie sur le secteur via USB. · En cas de présence de poussière sur le panneau nettoyer le panneau solaire avec un chiffon humide sans détergent.
· Image trop lumineuse	· Position de la caméra	· Ne pas exposer l'objectif de la caméra directement au soleil ou sur une surface réfléchissante.
		· Vérifier les réglages du moniteur
· Le volume depuis la platine de rue est trop faible	· Trou micro de la platine de rue bouché	· Vérifiez et rectifiez
· Le badge n'ouvre pas les accès et génère un bip long sur la platine	· Badge n'est pas associé au vidéophone	· Reprendre la procédure de programmation des badges. Rappel : Passage court du badge (1 bip) = gâche électrique Passage long (2 bips) = commande contact sec/portail Badge non appairé (Long bip)
· La commande de gâche et motorisation fonctionne via le moniteur, pas avec les badges	· Erreur de programmation	· Effectuer un reset, et reprendre la procédure de programmation des badges.
· La gâche ou la serrure électrique ne fonctionne pas	· Erreur de branchement	· La gâche ou serrure électrique que vous commandez devra impérativement être équipée d'une mémoire mécanique. Le courant de la gâche ne doit pas excéder 1,1A
		· La fonction ouverture n'est possible que si la vidéo de la platine de rue respective est affichée.
		· Vérifier les connections électriques

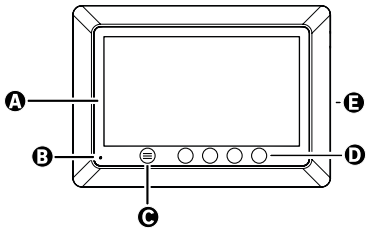

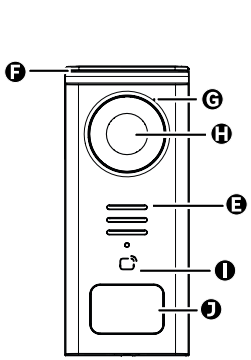

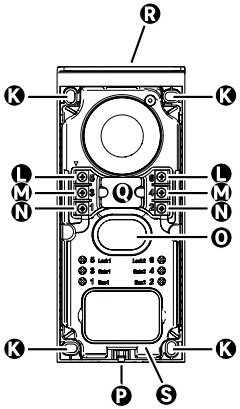

LETRA	PIEZA
A	PANTALLA LCD 800x480p
B	MICRÓFONO
C	BOTÓN MENÚ
D	BOTONES DE NAVEGACIÓN
E	ALTAVOCES
F	VISERA DE PROTECCIÓN
G	MICRÓFONO
H	CÁMARA
I	LECTOR LLAVE (RFID)
J	TARJETA PARA NOMBRE Y BOTÓN DE LLAMADA
K	AGUJEROS DE FIJACIÓN
L	TERMINAL ELÉCTRICO - CERRADURA -ELÉCTRICA (OPCIONAL)
M	TERMINAL ELÉCTRICO - PORTAL (OPCIONAL)
N	TERMINAL ELÉCTRICO - PANEL SOLAR
O	ALTAVOZ
P	TORNILLO DE FIJACIÓN DE LA TAPA (ANTIRROBO)
Q	PASO DE LOS CABLES
R	PANEL SOLAR
S	BATERÍA

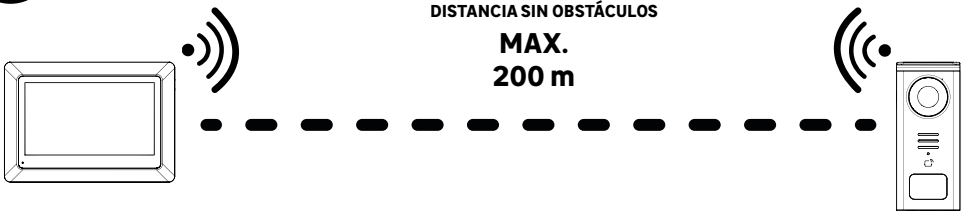

ES

Antes de fijar el producto, realice las pruebas de alcance (No se olvide de retirar la lengüeta de protección).

El alcance de la comunicación, en vía libre, puede verse influido por obstáculos entre la pletina exterior y el monitor, sobre todo por diferentes materiales como la madera, el pladur, la piedra o el hormigón.

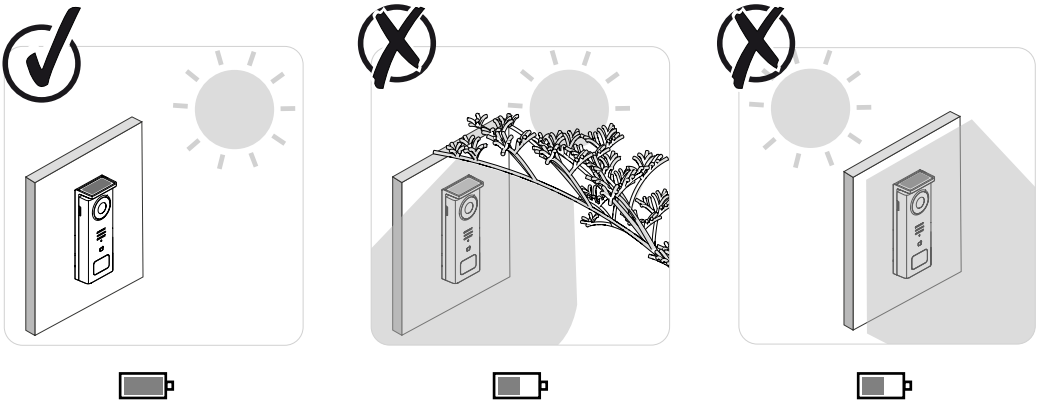

IMPORTANTE: Se recomienda colocar la pletina exterior a pleno sol, ya que cualquier tipo de sombra, parcial o total, afectará a la capacidad de carga mediante los paneles solares.

Se recomienda limpiar con un paño, una vez al mes, para preservar la capacidad de carga mediante el panel solar.





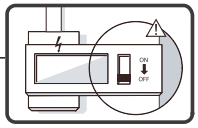

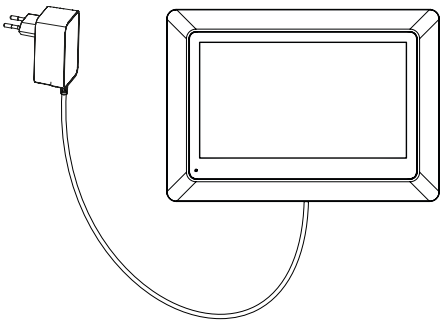

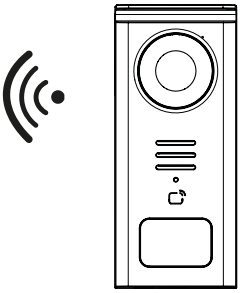

ES

Esquema de cableado 1: Instalación sin cerradura y portal (opcionales).

Esta instalación solamente permite:

- Visualización y comunicación con los visitantes

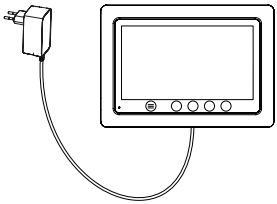

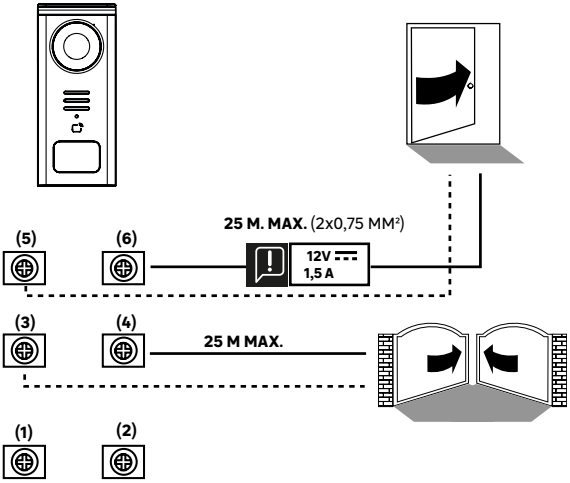

Esquema de cableado 2: Instalación con cerradura y portal (opcionales), esta instalación necesita obligatoriamente una fuente de alimentación independiente de ***12 V 1,5 A.***

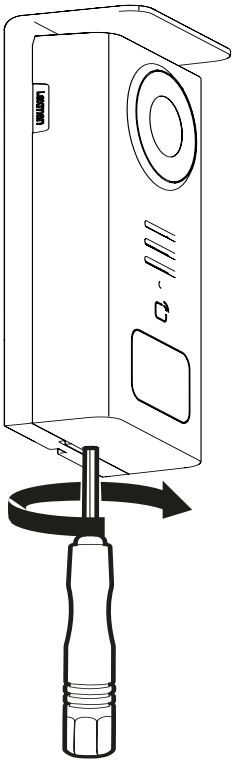

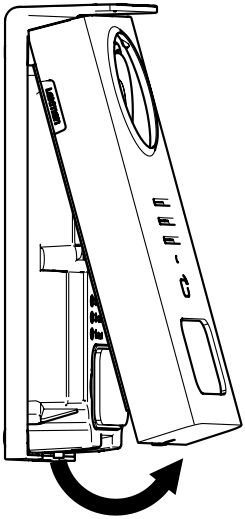

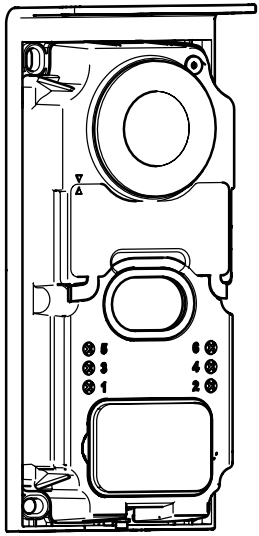

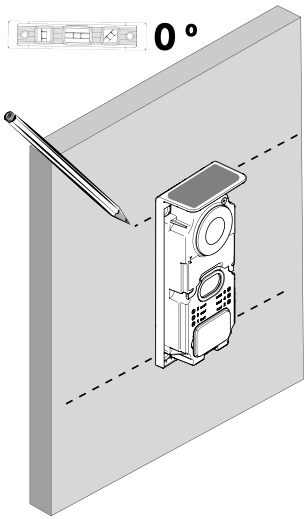
0 º

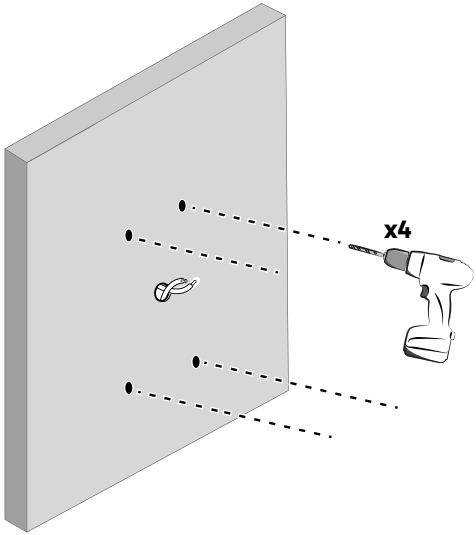
x4

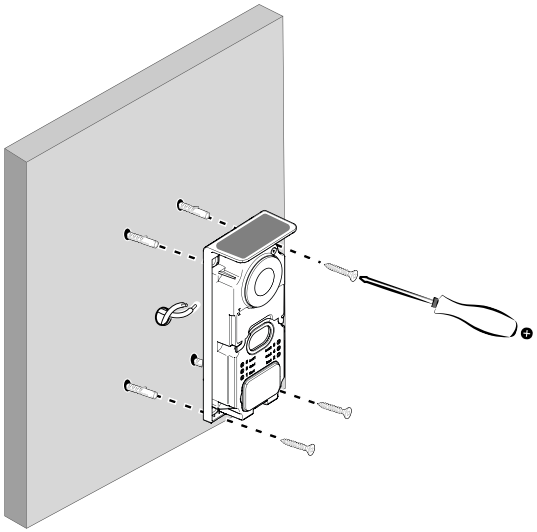

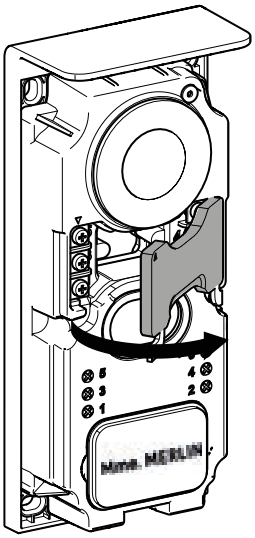

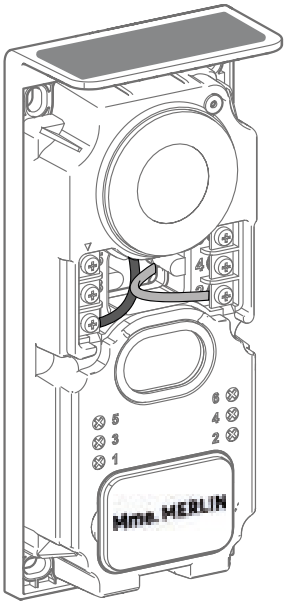

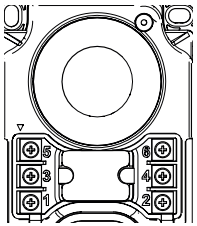

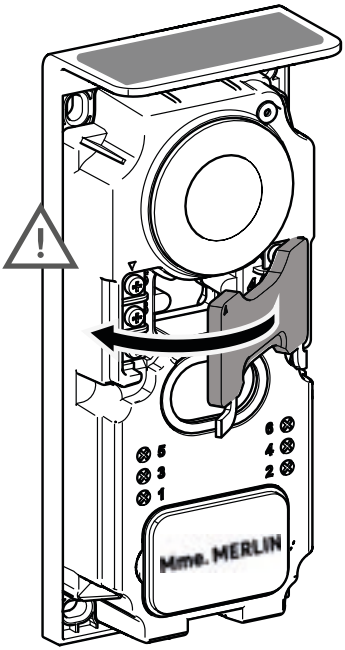

5 & 6 - Contracto de control para cerradura eléctrica (necesita una fuente de alimentación independiente de **12 V⎓ 1,5 A**), contacto seco por defecto

3 & 4 - Contacto de control para el portal

1 & 2 - Terminal para conectar el panel solar. **5 V⎓ máx.**

⚠ *No invierta los cables.*

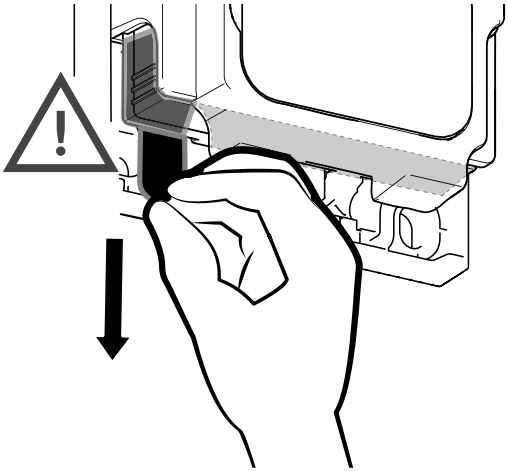

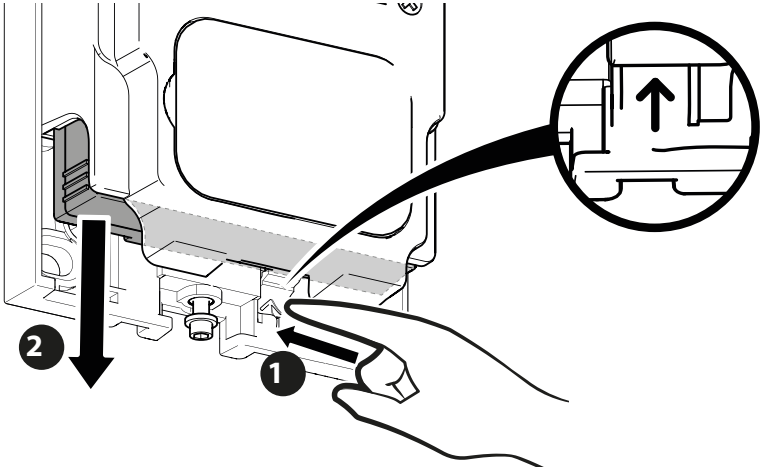
2
1

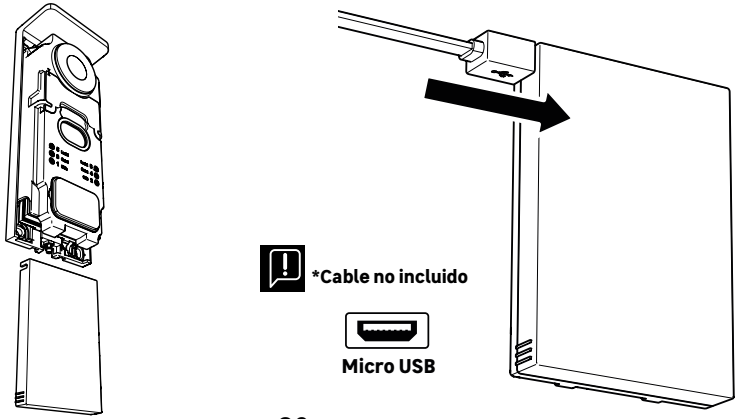
*Cable no incluido
Micro USB

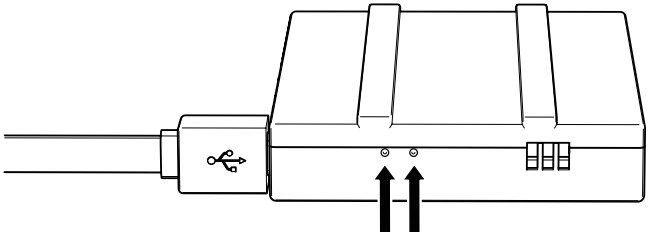

ES

ESTADO DE LA BATERÍA

Rojo: carga en curso
Azul: carga terminada

IMPORTANTE: Se aconseja cargar completamente la batería antes de encenderla.

Observación importante: hay muchos factores que pueden reducir la duración de la batería:
· Utilización repetida de la función de vigilancia (visualización de la imagen sin presencia de visitante)
· Elevado número de llamadas diarias
· Elevada utilización de la visión nocturna
· Distancia y naturaleza de los obstáculos entre la pletina exterior y el monitor
· Fijación de la pletina exterior en un lugar sombreado

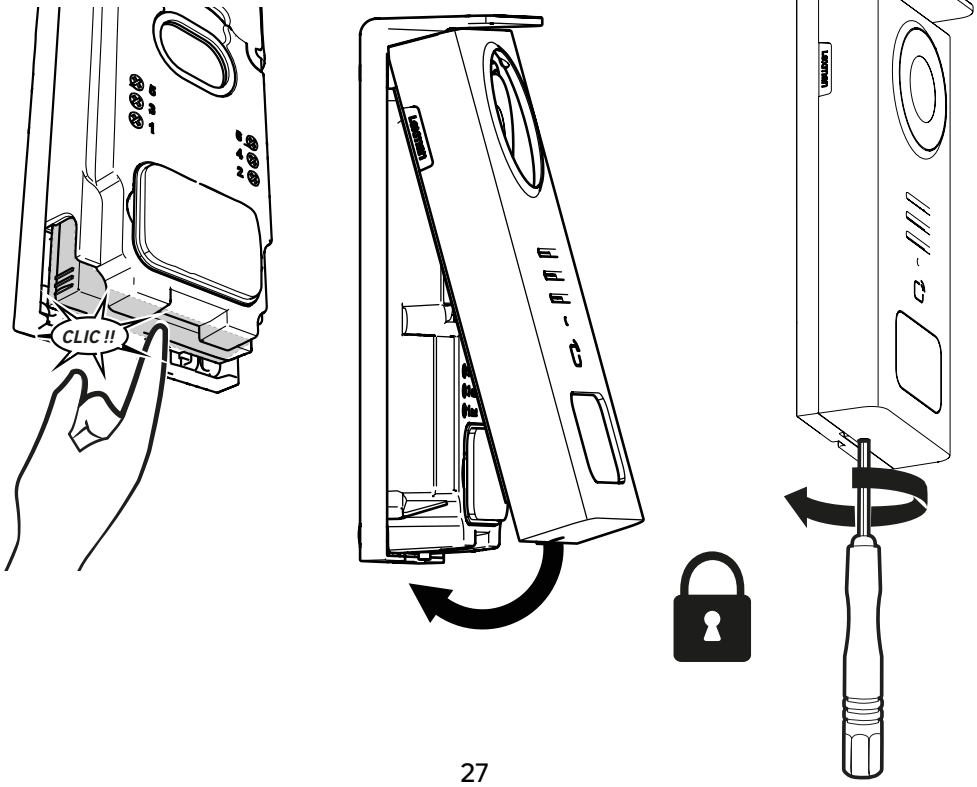

ES

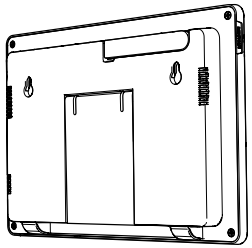

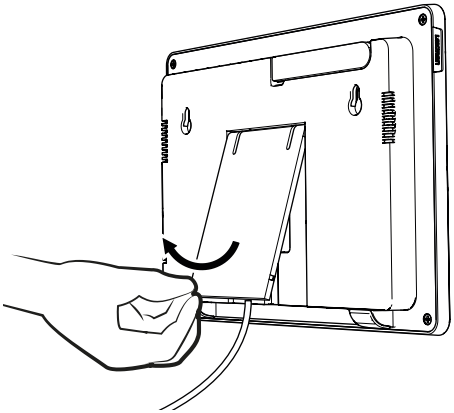

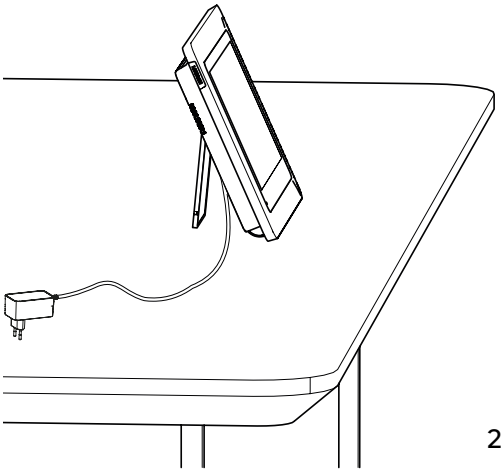

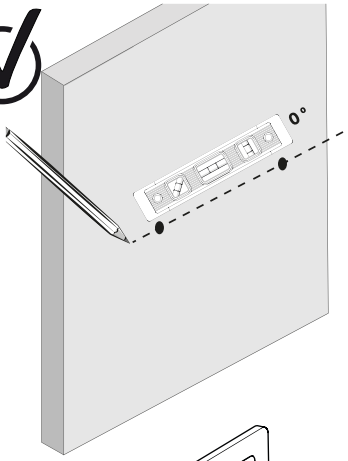

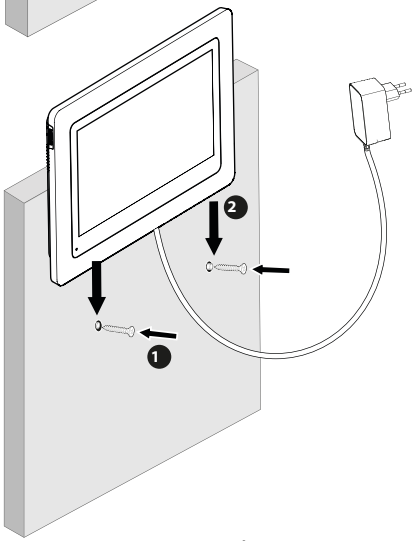

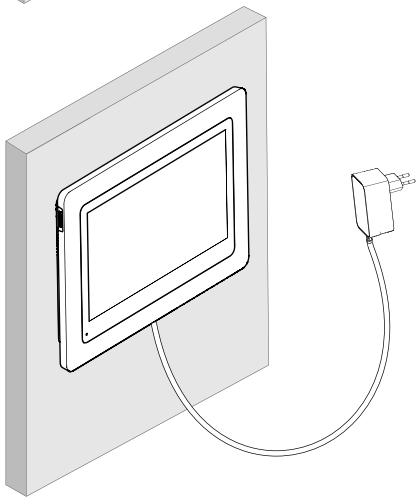

TABLA DE PICTOGRAMAS

	ACCIÓN
	Reiniciar
	Añadir o aumentar el valor de un atributo
	Eliminar o reducir el valor de un atributo
	Volver para atrás sin guardar
	Confirmar eliminación
	Aumentar el valor de un atributo
	Reducir el valor de un atributo
	Navegar o aumentar un atributo hacia la derecha
	Navegar o reducir un atributo hacia la izquierda
	Volver
	Validar la acción
	Visualizar el exterior desde la pletina exterior
	Visualizar la foto realizada
	Menu
	Apertura de portal
	Apertura de cerradura eléctrica
	Guardar une foto durante una llamada
	Hablar con el exterior de la casa desde la pletina exterior
	Responder
	Colgar y finalizar una llamada en curso
	Nueva grabación (foto/vídeo) realizada y todavía sin visualizar.
	Altavoz silenciado
	Alcance de la señal entre la pletina exterior y el monitor
	estado de la batería
	Volver a vincular (emparejar)

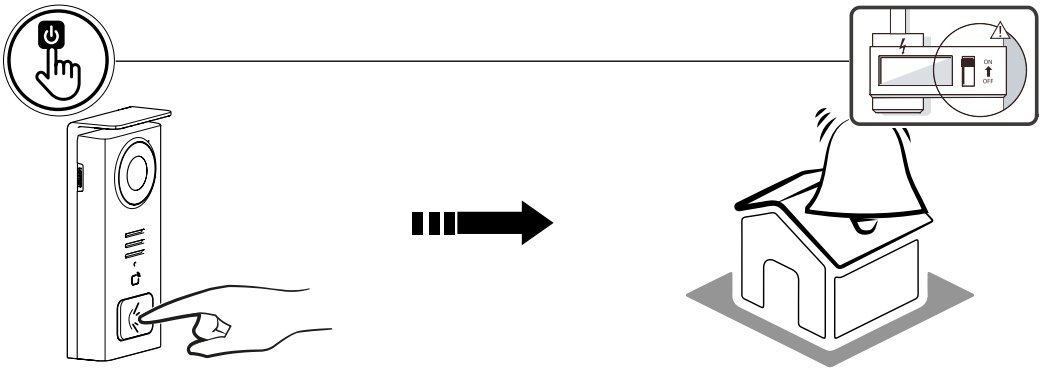

ES

Utilice el botón con el nombre para llamar al interior de la casa.

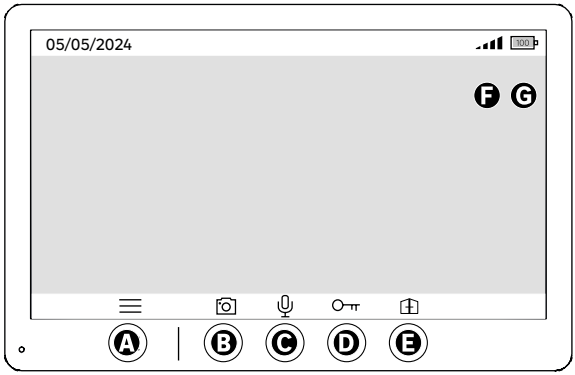

A - Finaliza la llamada
B - Realiza una foto de forma manual que se almacenará en el aparato
C - Activación o desactivación del micrófono
D - Apertura de cerradura eléctrica
E - Apertura de portal
F - Alcance de la señal entre la pletina exterior y el monitor
G - estado de la batería

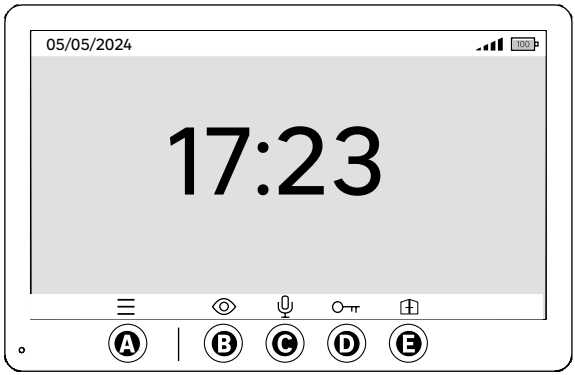

A - Menú
B - Acceso a la cámara sin llamada
C - Activación o desactivación del micrófono
D - Apertura de cerradura eléctrica
E - Apertura de portal

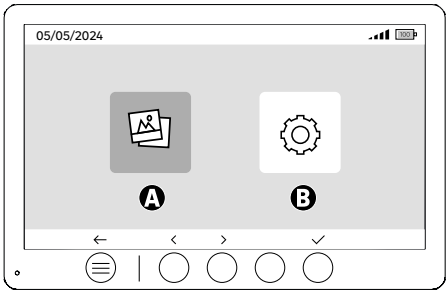

ES

A - Fotos realizadas durante su ausencia y/o manualmente
B - Configuración

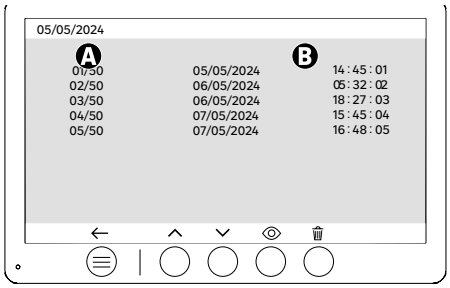

A : Contador multimedia (El aparato tiene capacidad para almacenar hasta 50 fotos, cuando el almacenamiento esté lleno, el aparato sustituirá automáticamente la última foto por la primera. Ejemplo: **Foto 51** sustituirá a la **Foto 1**.
B : Fecha y hora en la que se tomó la foto

Al pulsar el botón de eliminar, confirme la eliminación pulsando por segunda vez el botón de la papelera.

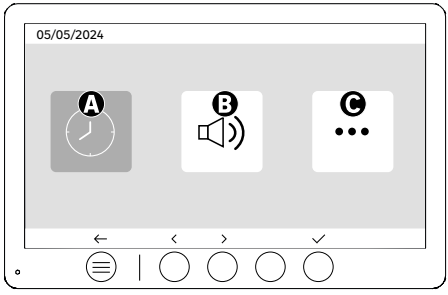

A : Ajustes fecha y hora
B : Ajustes volumen y sonido
C : Configuración avanzada

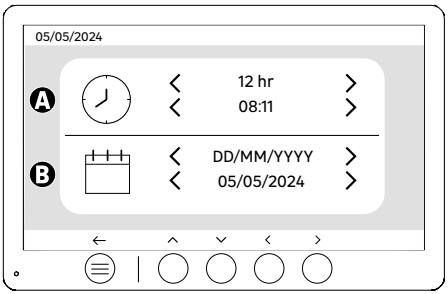

ES

Ajustes fecha y hora

A : Ajuste de hora: Formatos 12 h o 24 h disponibles

B : Ajuste de la fecha: Formatos DD/MM/YYYY = Día/Mes/Año o YYYY/MM/DD = Año/Mes/Día disponibles

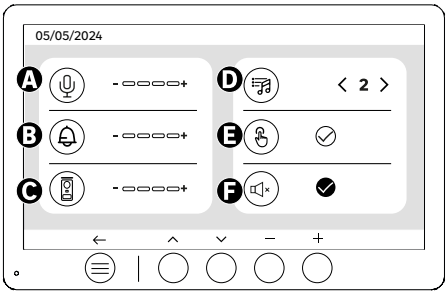

A : Volumen de audio de la unidad interior
B : Volumen del timbre de la unidad interior
C : Volumen de audio de la estación de puerta
D : Tonos de llamada (7 tonos de llamada disponibles)
E : Sonido de los botones (BIPs, pitidos)
F : Modo silencioso (Desactiva el timbre del monitor, el monitor se encenderá como habitualmente)

F

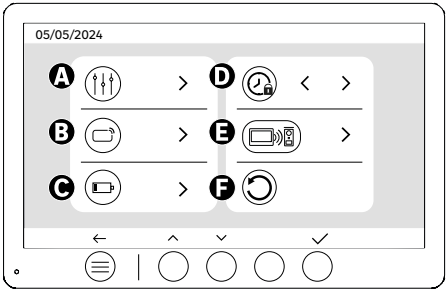

A : Ajustes de la imagen
B : Emparejar llave (RFID)
C : Cargar la batería
D : Tiempo de duración de la cerradura eléctrica
E : Vincular (Pletina x Monitor)
F : Reinicio a la configuración de fábrica

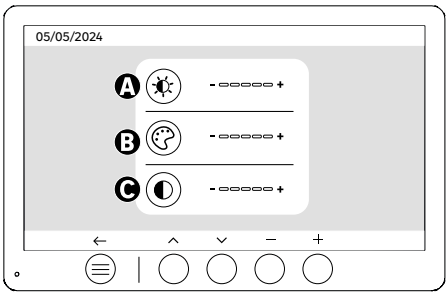

Ajustes de pantalla

A : Luminosidad
B : Color
C : Contraste

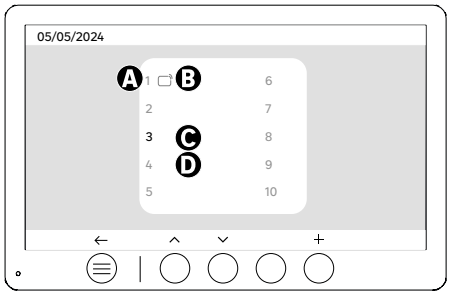

Emparejar llave (RFID)

A : Número de llave
B : Llave emparejada
C : Llave seleccionada
D : No hay ninguna llave emparejada

Para añadir una nueva llave, pulse la tecla (+) y, a continuación pase la llave sobre la pletina exterior en un plazo de 60 segundos. Se pueden añadir hasta 10 llaves diferentes.

Si la llave que se pasa ya está grabada, la selección se sitúa en su número.

Si la llave que se pasa no está grabada, se añadirá al siguiente número vacío.

Para eliminar una llave emparejada, pulse el botón (Papelera) y, a continuación, pulse de nuevo el botón (Papelera) para confirmar la eliminación o el botón (X) para cancelar la eliminación.

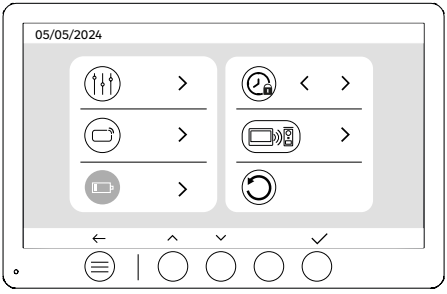

Cargar la batería

Al hacer clic sobre el botón (tic) accederá a un tutorial sobre la carga de la batería. Siga los pasos para iniciar la carga.

UTILIZACIÓN DE LAS LLAVES

Después de estar en modo espera, el aparato necesitará unos segundos más para activar la apertura de la cerradura eléctrica/portal cuando se vuelva a encender. El modo espera está diseñado para aumentar la vida útil de la batería. Continúe realizando la acción indicada.

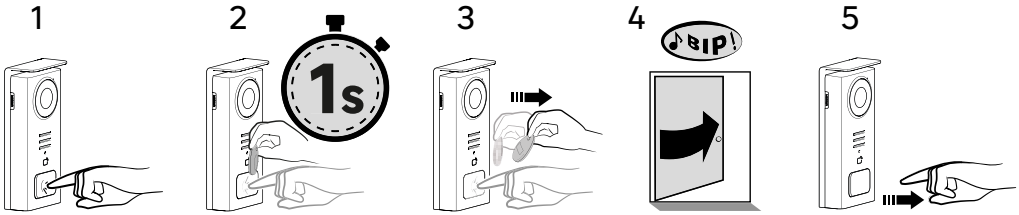

ES

Para activar la apertura de la cerradura eléctrica, mantenga pulsado el botón (1) y, a continuación, pase la llave por delante del lector (2 y 3). Un pitido confirmará que la acción se ha realizado correctamente (4), a continuación, suelte el botón (5)

Si no oye el pitido, repita desde el paso 2 sin soltar el botón. No se realizará la llamada a casa.

Si escucha un pitido largo, significa que la insignia no está emparejada. Procedimiento de emparejamiento disponible en la sección de configuración de la insignia.

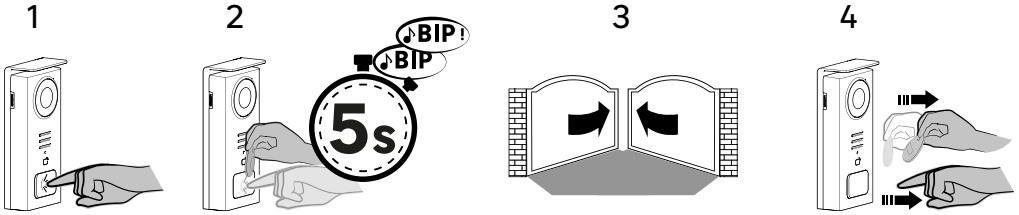

Para activar la apertura del portal, mantenga pulsado el botón (1) y, a continuación, sitúe la llave delante del lector hasta que un doble pitido confirme que la acción se ha realizado correctamente (2) y que el portal se abra (3). A continuación, suelte la llave y el botón (4).

Si no oye el doble pitido, repita desde el paso 2 sin soltar el botón. No se realizará la llamada a casa.

Si escucha un pitido largo, significa que la insignia no está emparejada. Procedimiento de emparejamiento disponible en la sección de configuración de la insignia.

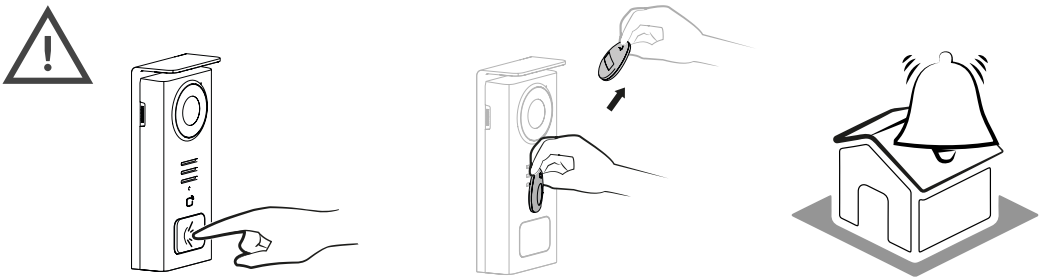

Si no pasa ninguna llave configurada antes de soltar el botón, el timbre se activará. Una vez que el timbre se active en el monitor, el lector de llave seguirá disponible y corta la llamada si se le acerca una llave configurada.

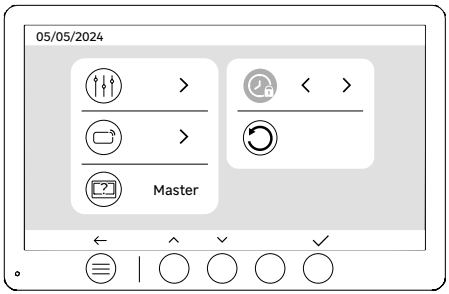

Tiempo de duración de la cerradura eléctrica

El tiempo de duración de la cerradura eléctrica (opcional) conectada a la pletina exterior puede ajustarse a 1 s, 2 s, 3 s, 4 s y 5 s.



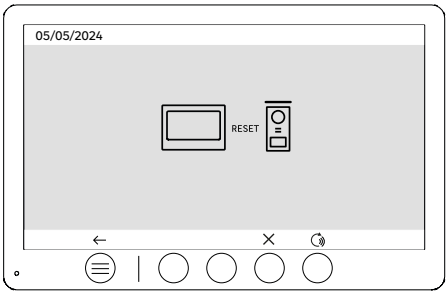

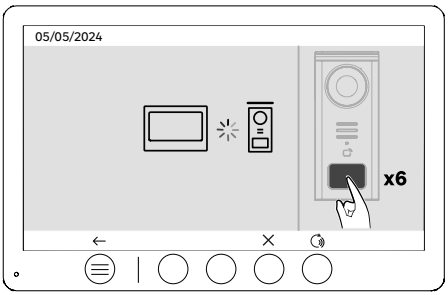

Volver a vincular (Pletina x Monitor)

Esta opción permite repetir el paso de emparejamiento entre la pletina exterior con el monitor. Durante la vida útil del producto no suele ser necesario pero puede ser útil si el producto es reacondicionado o si se sustituye la pletina exterior por parte del servicio técnico, etc.

Pulse el botón para lanzar el procedimiento, una vez la acción confirmada, pulse 6 veces el botón de llamada de la pletina exterior para finaliza la acción.



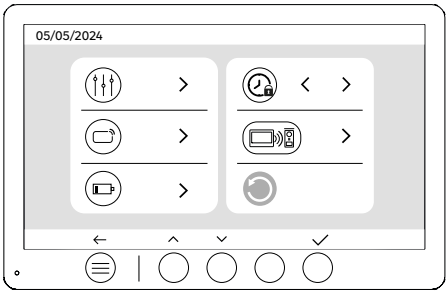

Reinicio (Configuración de fábrica)

La configuración de fábrica reinicia el aparato, borrando todos los contenidos/ajustes guardados previamente.

EL AHORRO DE ENERGÍA

La función de modo de espera: Si el videoportero está conectado pero inactivo,se pasará al modo de espera después de estar 20 segundos sin actividad. Pulse sobre cualquier botón para volver a activarlo. El consumo de energía en modo de espera es inferior/igual a 0.5W.

IDENTIFICACIÓN DE AVERÍAS Y RESOLUCIÓN DE PROBLEMAS

Avería	Causa	Solución
El monitor no se enciende	El monitor no tiene alimentación	· Compruebe la polaridad en la salida del monitor o en la fuente de alimentación · Compruebe que la fuente de alimentación está correctamente conectada y que tiene tensión
	Error de conexión	El aparato está equipado con importantes protecciones. Desconecte la alimentación durante, al menos, 1 minuto, rectifique el error de instalación y vuelva a conectarla. Tenga en cuenta que las protecciones no servirán de nada si se conecta el producto directamente a 230 VAC, y que este error no está cubierto por la garantía.
	Inversión de polaridad en la alimentación	
	Cortocircuito en la línea	
El monitor se enciende pero no hay imagen y la llamada no se realiza.	La pletina no tiene alimentación	· Compruebe que la batería está colocada y que está cargada · Asegúrese de haber retirado la lengüeta de protección de la batería
	El panel solar no carga o no carga suficientemente la batería.	· Cuando sea posible, asegúrese de que la pletina exterior esté situada hacia el SUR y alejada de zonas sombrías. · Si el panel solar de la pletina no está suficientemente expuesto al sol, o si el videoportero se utiliza de forma intensiva, puede ser necesario, ocasionalmente, complementar la carga solar con una carga completa de la batería mediante USB y la red eléctrica. · En caso de que haya polvo en el panel solar, límpielo con un paño húmedo sin detergente.
Imagen demasiado clara	Posición de la cámara	No coloque el objetivo de la cámara directamente al sol ni sobre una superficie reflectante.
		Compruebe los ajustes del monitor
El volumen desde la pletina exterior es demasiado bajo	El agujero del micrófono de la pletina exterior está obstruido	Compruebe y rectifique
La llave no abre los accesos y emite un pitido largo en la pletina	La llave no está vinculada al videoportero	· Repetir el procedimiento de programación de las llaves. Aviso: Pase corto de la llave (1 pitido) = cerradura eléctrica Pase largo (2 pitidos) = control contacto seco/ portal Llave sin emparejar (Pitido largo)
La apertura de la cerradura y la motorización funciona mediante el monitor, non con las llaves	Error de programación	Reiniciar y repetir el procedimiento de programación de las llaves.
El pestillo o la cerradura eléctrica no funciona	Error de conexión	El pestillo o la cerradura eléctrica que controla debe tener memoria mecánica. La corriente de la cerradura no debe superar 1,1 A
		La función de apertura solamente es posible si se visualiza el vídeo de la pletina exterior.
		Compruebe las conexiones eléctricas

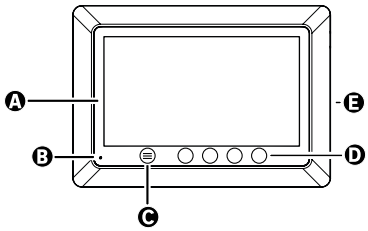

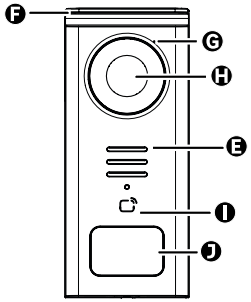

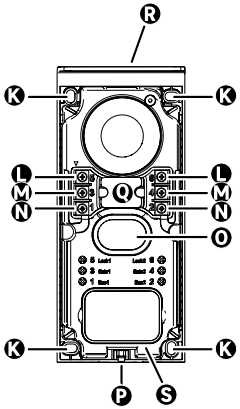

LETRA	PEÇA
A	ECRÃ LCD 800 x 480p
B	MICROFONE
C	TECLA MENU
D	TECLAS DE NAVEGAÇÃO
E	AMPLIFICADORES
F	BONÉ DE PROTEÇÃO
G	MICROFONE
H	CÂMARA
I	LEITOR DE CARTÕES (RFID)
J	PLACA PARA NOME E TECLA DE CHAMADA
K	FUROS DE FIXAÇÃO
L	TERMINAL ELÉTRICO - FECHADURA ELÉCTRICA (OPCIONAL)
M	TERMINAL ELÉTRICO - PORTÃO (OPCIONAL)
N	TERMINAL ELÉTRICO - PAINEL SOLAR
O	AMPLIFICADOR
P	PARAFUSO FIXAÇÃO TAMPA (ANTI-ROUBO)
Q	PASSAGEM DE CABOS
R	PAINEL SOLAR
S	BATERIA

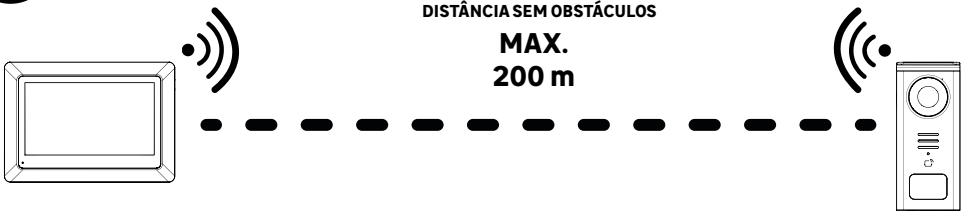

PT

Antes de fixar o produto, efetue os testes de alcance (não esquecer de retirar a lingueta de proteção).

O alcance da comunicação, avaliado em campo livre, pode ser influenciado por obstáculos entre a placa de rua e o monitor, em particular, por diferentes materiais como madeira, gesso cartonado, pedra ou betão.

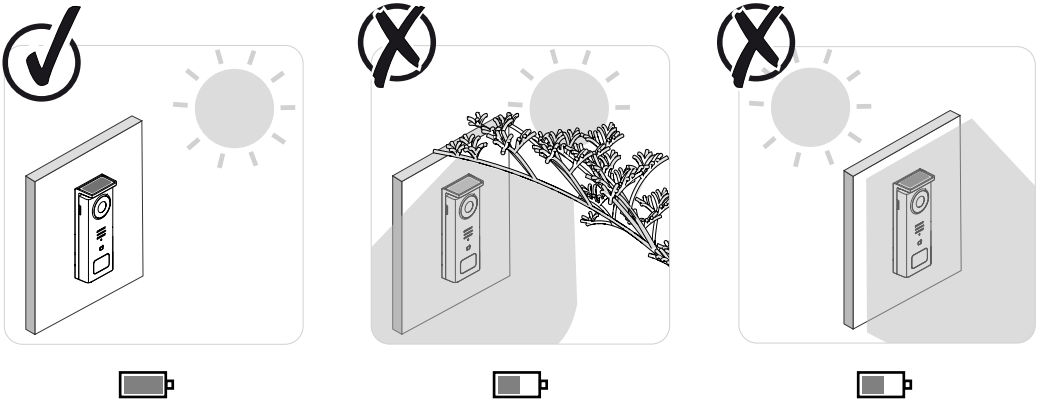

IMPORTANTE: Recomendamos que coloque a placa de rua em plena luz solar, uma vez que qualquer forma de sombra, parcial ou total, afetará a sua capacidade de recarga através dos painéis solares.

Recomendamos que a limpe com um pano, uma vez por mês, para manter a capacidade de carregamento através do painel solar.





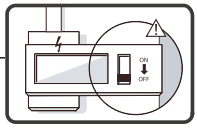

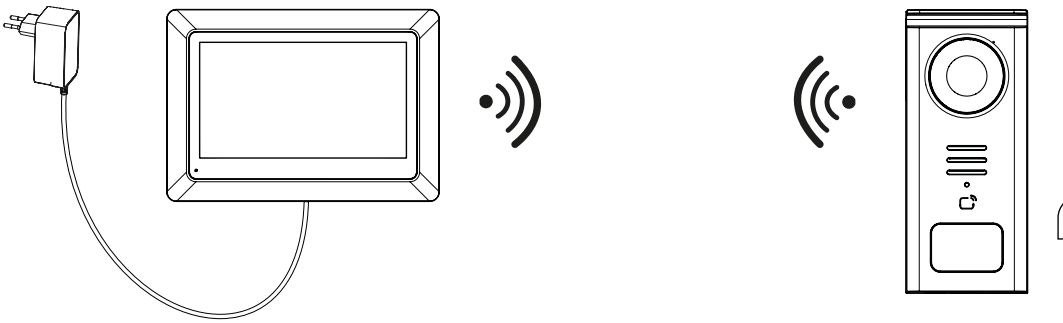

PT

Esquema de ligação 1: Instalação sem fechadura elétrica e sem portão (opcionais).

Esta instalação só permite:

- Visualização e comunicação com os visitantes

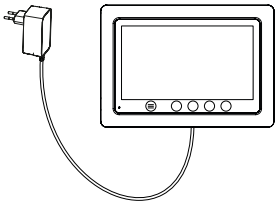

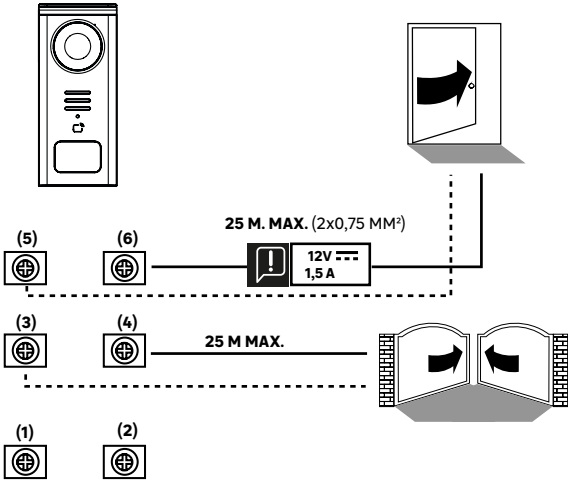

Esquema de ligação 2: Instalação com fechadura e portão (opcionais), esta instalação requer obrigatoriamente uma alimentação independente de **12V 1,5A**.

PT

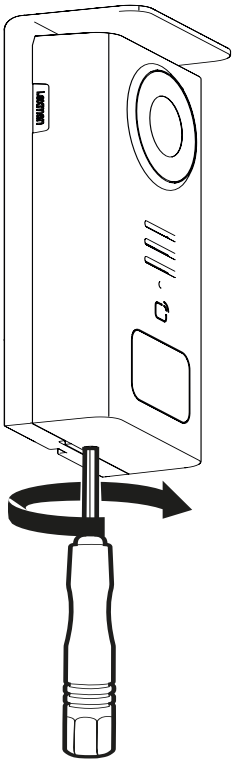

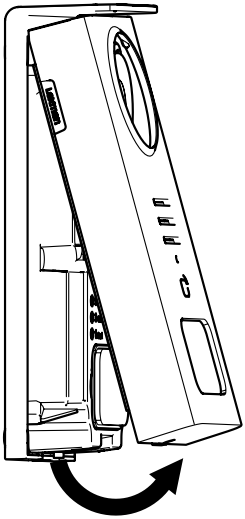

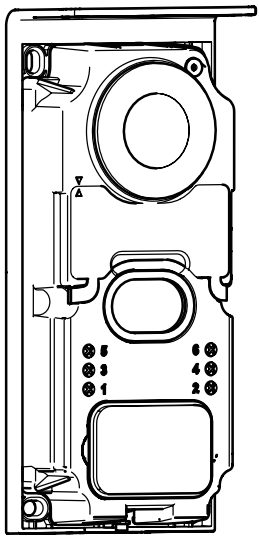

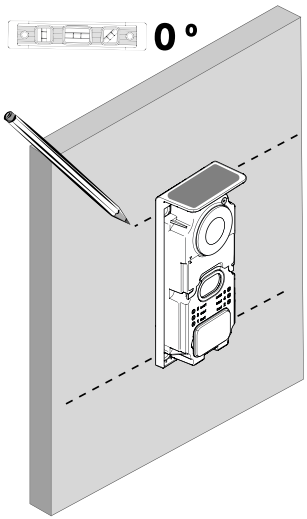

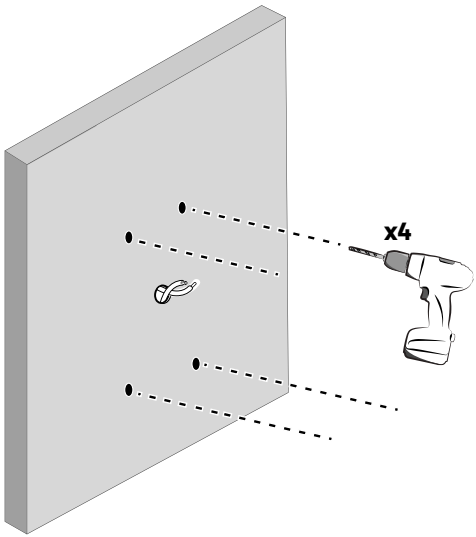

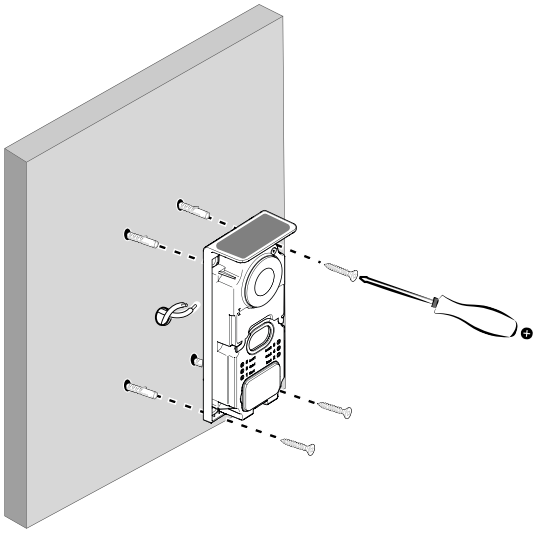

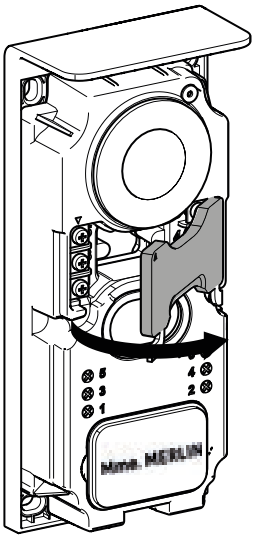

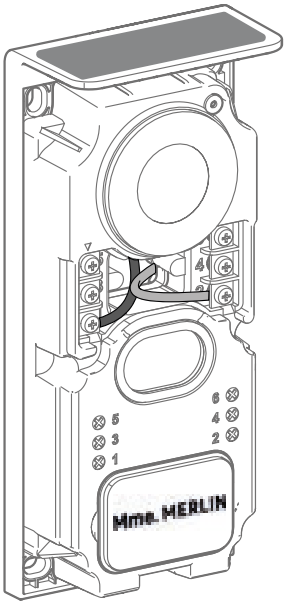

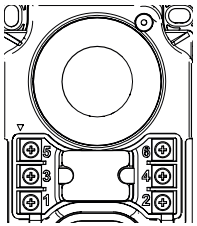

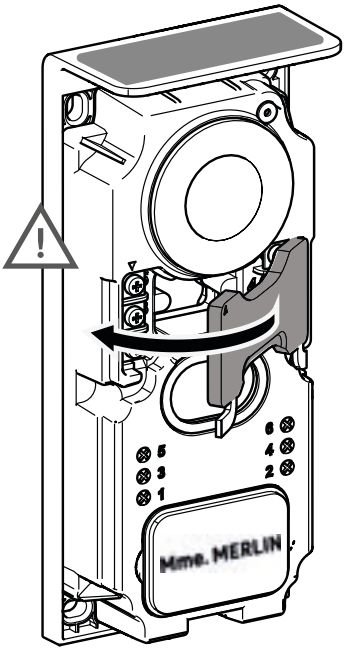

5 & 6 - Contacto de controlo para fechadura elétrica (requer uma alimentação independente de **12V ⎓ 1,5A**) contacto seco por defeito

3 & 4 - Contacto de controlo para portão

1 & 2 - Bloco de terminais para ligação a painel solar. **5V⎓ máx**.

⚠ *Não trocar os cabos.*

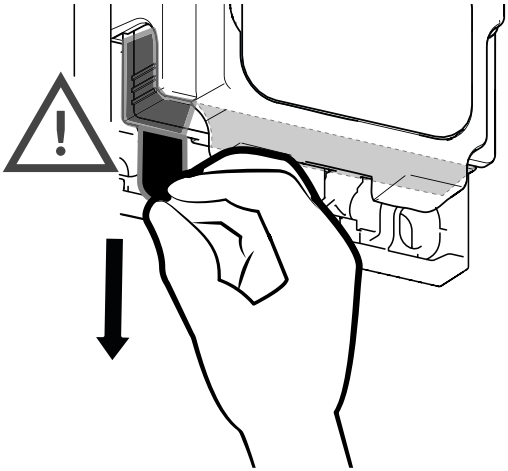

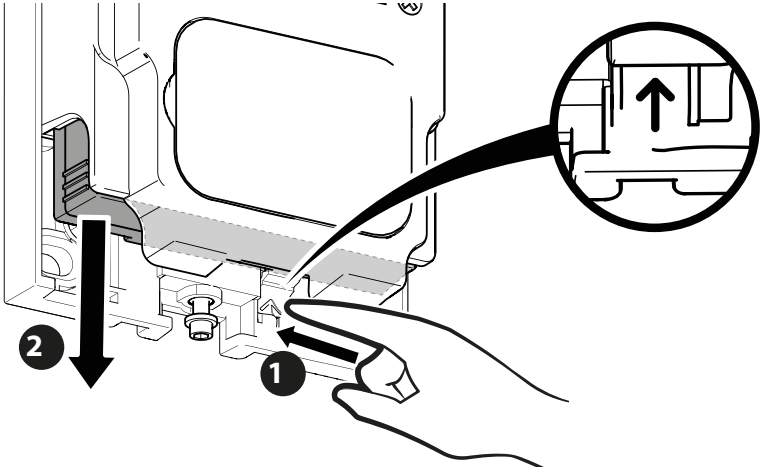

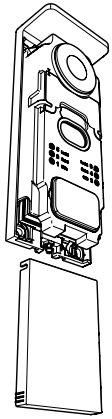

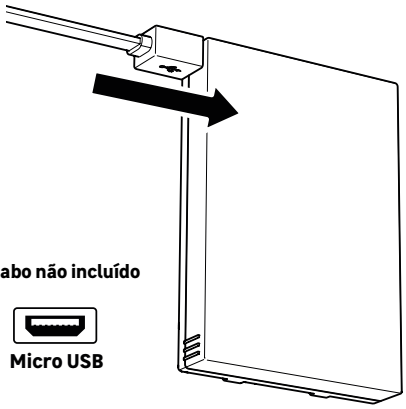

***Cabo não incluído**

Micro USB

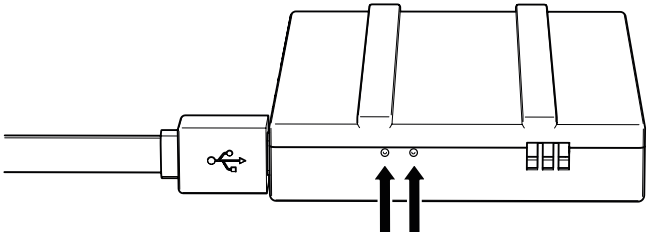

ESTADO DA BATERIA

Vermelha: o carregamento está em curso
Azul: o carregamento está concluído

PT

IMPORTANTE: É aconselhável carregar totalmente a bateria antes de a utilizar.

Nota importante: muitos fatores podem reduzir a autonomia da bateria:
· Utilização repetida da função de controlo (imagem apresentada sem um visitante)
· Elevado número de chamadas por dia
· Elevada utilização da visão noturna
· Distância e natureza dos obstáculos entre a placa de rua e o monitor
· Fixação da placa de rua numa zona à sombra

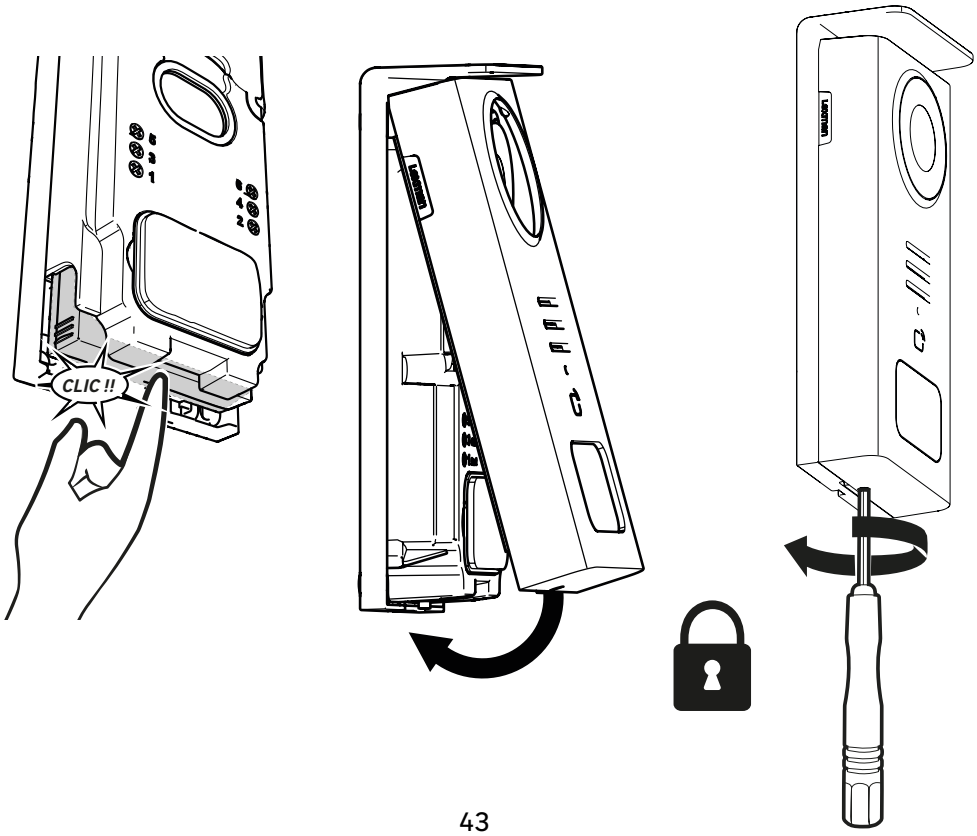

PT

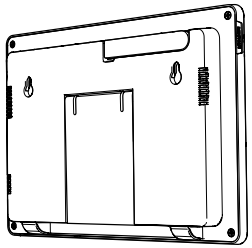

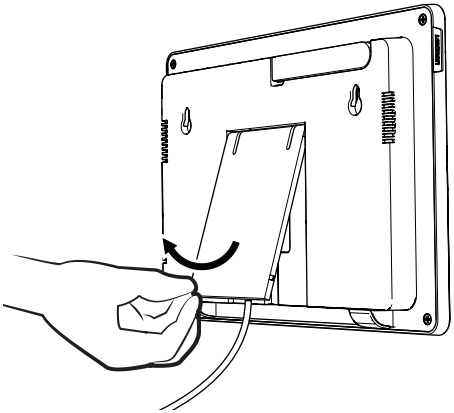

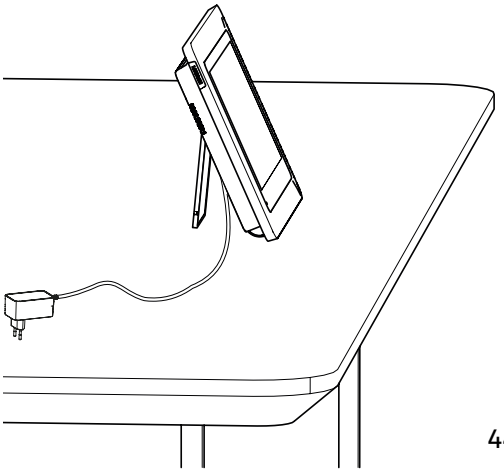

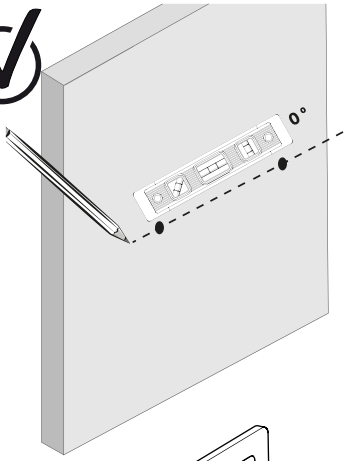

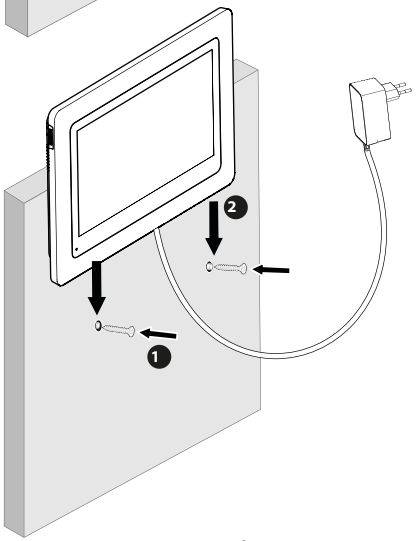

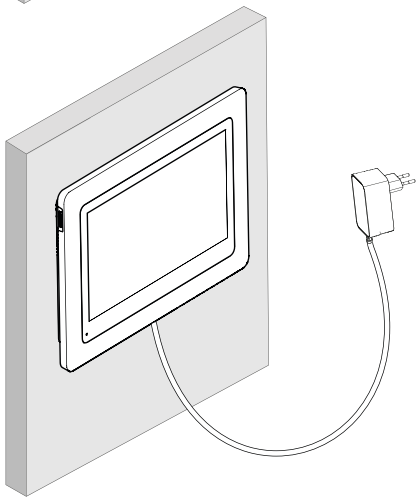

TABELA DE PICTOGRAMAS

	AÇÃO
	Reiniciar
	Adicionar ou aumentar o valor de um atributo
	Remover ou baixar o valor de um atributo
	Voltar atrás sem guardar
	Confirmar eliminação
	Aumentar o valor de um atributo
	Diminuir o valor de um atributo
	Navegar ou aumentar um atributo para a direita
	Navegar ou baixar um atributo para a esquerda
	Voltar
	Validar a ação
	Visualizar o exterior a partir da placa de rua
	Visualizar a fotografia tirada
	Menu
	Abertura portão
	Abertura fechadura elétrica
	Gravar uma foto aquando de uma chamada
	Falar fora de casa através da placa de rua
	Responder
	Desligar e terminar uma chamada em curso
	Nova gravação (foto/vídeo) efetuada e ainda não visualizada.
	Amplificador mudo
	Alcance sinal entre placa de rua e o monitor
	Estado da bateria
	Reemparelhamento

PT

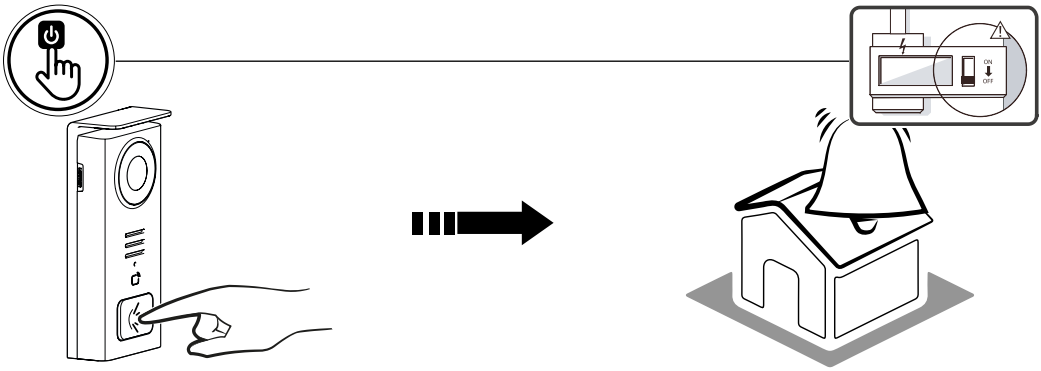

PT

Utilize o botão da placa do nome para tocar no interior da casa.

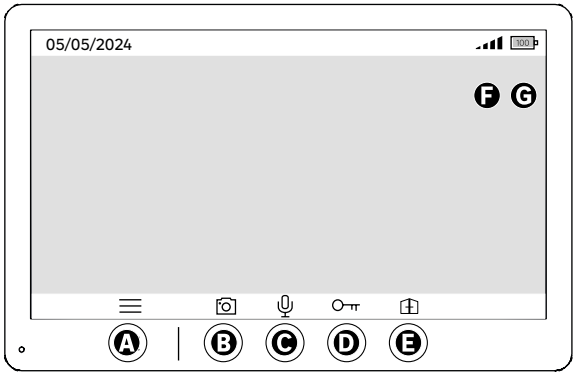

A - Finaliza a chamada
B - Captura de foto manual que será armazenada no aparelh**o**
C - Ativação ou desativação do microfone
D - Abertura fechadura elétricae
E - Abertura portão
F - Alcance sinal entre placa de rua e o monitor
G - estado da bateria

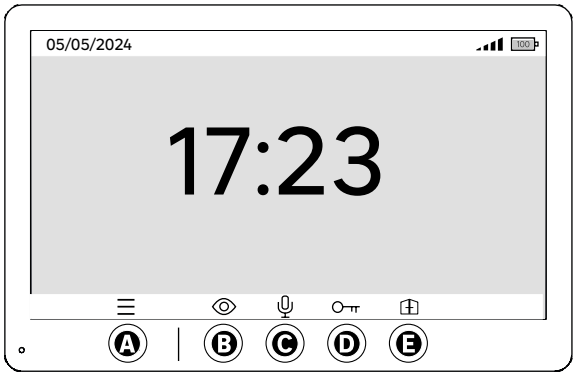

A - Menu
B - Acesso à câmara fora de serviço
C - Ativação ou desativação do microfone
D - Abertura fechadura elétrica
E - Abertura portão

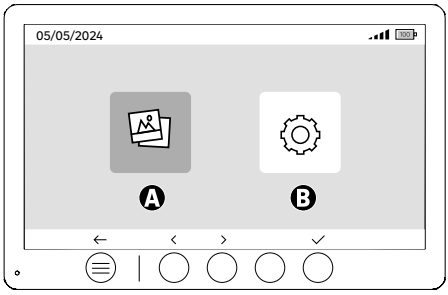

A - Fotos gravadas na sua ausência e/ou manualmente
B - Configurações

PT

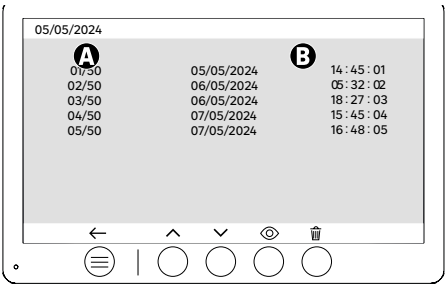

A : Contador de suportes (O aparelho tem capacidade de armazenamento para até 50 fotografias. Quando o armazenamento estiver cheio, o aparelho substitui automaticamente a última foto tirada pela primeira). Exemplo: A **foto 51** substitui a **foto 1**.
B : Data e hora em que o fotografia foi tirada

Se premir o botão apagar, confirme a eliminação premindo uma segunda vez o botão do lixo.

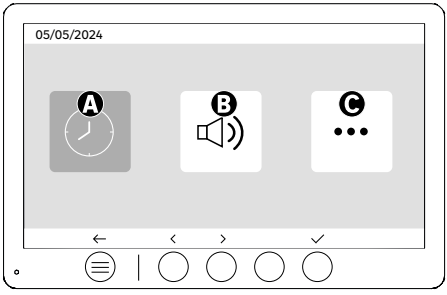

A : Definição da data e da hora
B : Definição do volume e do som
C : Configurações avançadas

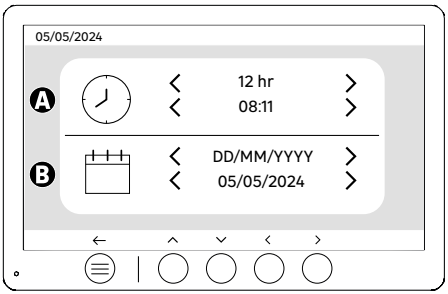

Definição da data e da hora

PT

A : Definição da hora: Formatos de 12h ou 24h disponíveis

B : Definição da data: DD/MM/AAAA = Dia/Mês/Ano ou AAAA/MM/DD = Ano/Mês/Dia formatos disponíveis

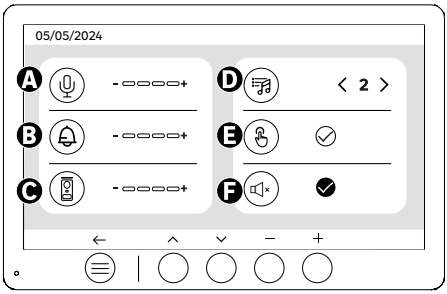

A : Volume de áudio da unidade interna
B : Volume da campainha da unidade interna
C : Volume de áudio da estação externa
D : Toque de chamada (7 toques de chamada disponíveis)
E : Sons dos botões (BEEP)
F : Modo silencioso (Desativa o sinal sonoro do monitor, o monitor acende-se como habitualmente)

F

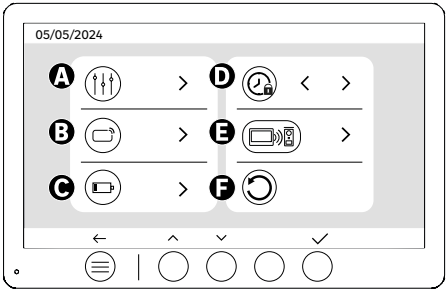

A : Regulação da imagem
B : Emparelhamento cartão (RFID)
C : Recarregamento da bateria
D : Duração de abertura da fechadura
E : Emparelhamento (Placa x Monitor)
F : Repor as definições de fábrica

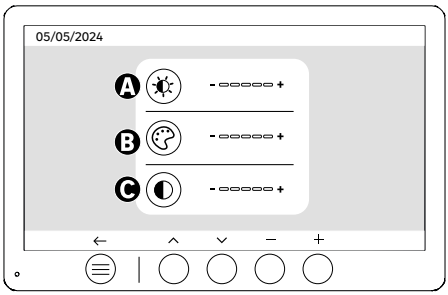

Definições do ecrã

A : Brilho
B : Cor
C : Contraste

PT

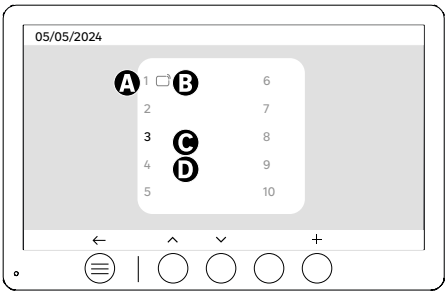

Emparelhamento cartão (RFID)

A : Número de cartão
B : Cartão emparelhado
C : Cartão selecionado
D : Nenhum cartão emparelhado

Para adicionar um novo cartão, clique na tecla (+) e passe o cartão na placa de rua no prazo de 60 segundos. Podem ser adicionados até 10 cartões diferentes.

Se o cartão que se passa já tiver sido gravado, a seleção é posicionada no seu número.

Se o cartão que se passa ainda não tiver sido gravado, será adicionado ao número na casa vazia seguinte.

Para apagar um cartão emparelhado, prima a tecla (Lixo) e, em seguida, clique novamente em (Lixo) para confirmar a eliminação ou em (X) para cancelar a eliminação.

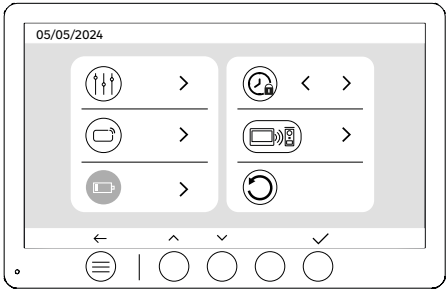

Recarregamento da bateria

Ao clicar no botão (sino), é apresentado um tutorial sobre o recarregamento da bateria. Siga as etapas para o carregamento.

CONFIGURAÇÃO DOS CARTÕES

Depois de ter sido colocado em modo de espera, o dispositivo necessitará de alguns segundos adicionais para ativar a abertura da fechadura elétrica/portão quando voltar a ser ligado. O modo de suspensão foi concebido para prolongar a vida útil da bateria. Queira continuar a executar a ação indicada.

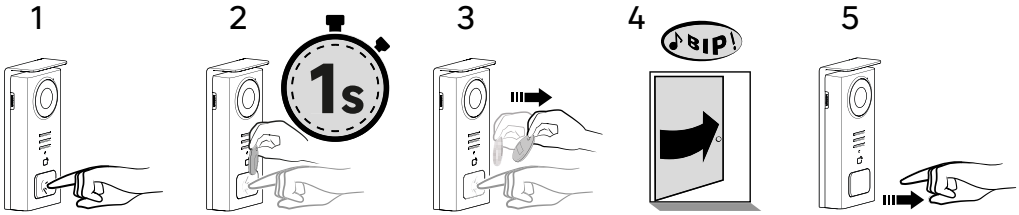

PT

Para ativar a abertura da fechadura elétrica, mantenha premido o botão (1) e, em seguida, passe brevemente o cartão em frente do leitor (2 e 3). Um sinal sonoro confirmará que a ação foi executada com êxito (4); em seguida, solte o botão (5).

Se não ouvir o sinal sonoro, repita a partir da etapa 2 sem soltar o botão. A chamada para casa não será efetuada.

Se você ouvir um bipe longo, significa que o crachá não está emparelhado. Procedimento de emparelhamento disponível na seção de configurações do crachá.

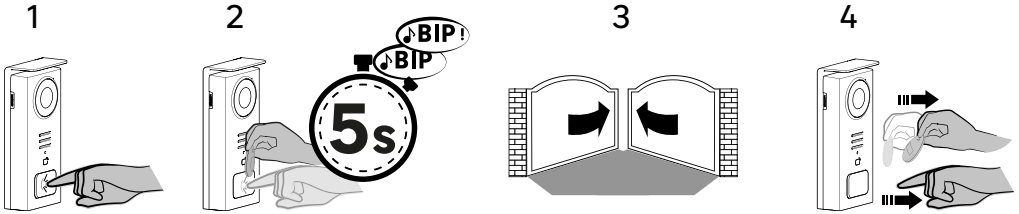

Para ativar a abertura do seu portão, mantenha premido o botão (1) e, em seguida, mantenha o cartão em frente do leitor até que um duplo sinal sonoro confirme que a ação foi bem sucedida (2) e o portão se abra (3). Em seguida, solte o cartão e o botão (4).

Se não ouvir o sinal sonoro duplo, repita a partir da etapa 2 sem soltar o botão. A chamada para casa não será efetuada.

Se você ouvir um bipe longo, significa que o crachá não está emparelhado. Procedimento de emparelhamento disponível na seção de configurações do crachá.

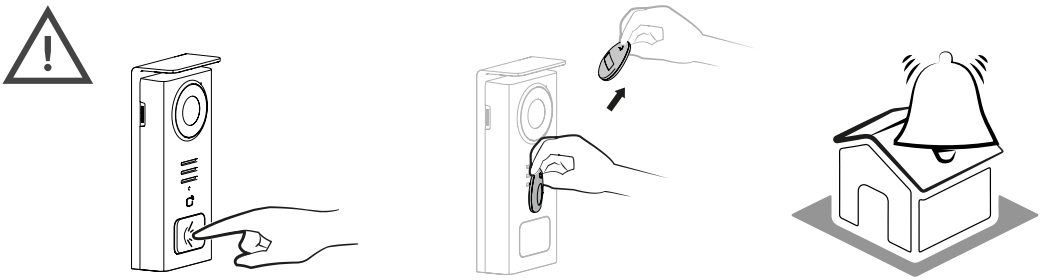

Se não passar nenhum cartão gravado antes de soltar o botão, o sinal sonoro soará. Uma vez ativado o toque no monitor, o leitor de cartões fica disponível e desliga a chamada se passar um cartão gravado.

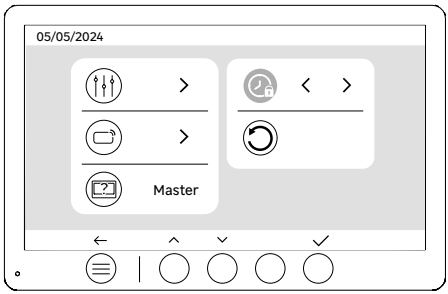

Duração de abertura da fechadura

O tempo de abertura da fechadura elétrica (opcional) ligada à placa de rua pode ser regulado para 1s, 2s, 3s, 4s ou 5s.

PT

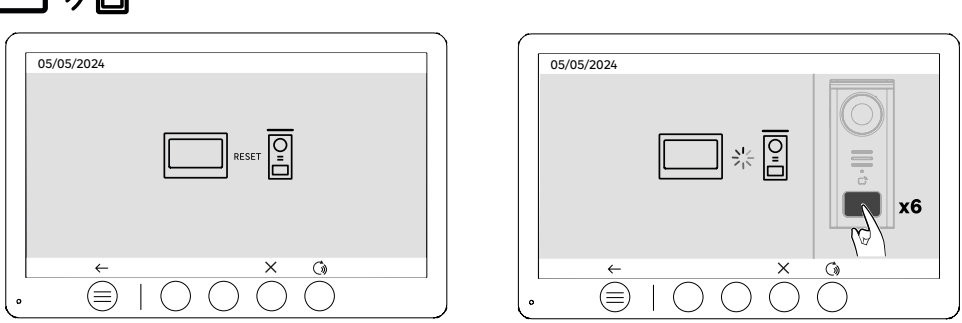

Reemparelhamento (Placa x Monitor)

Esta opção permite repetir a fase de emparelhamento entre a placa de rua e o monitor. Normalmente, isto não é necessário durante a vida normal do produto, mas pode ser útil se o produto for recondicionado, se a placa de rua for substituída na sequência de um serviço pós-venda, etc.

Prima o botão para iniciar o procedimento. Uma vez confirmada a ação, prima o botão de chamada na placa de rua 6 vezes para concluir a ação.

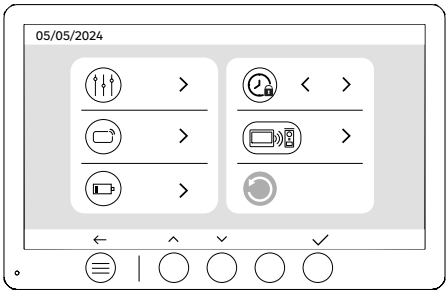

Reinicialização (configuração de fábrica)

A configuração de fábrica reinicia o dispositivo, eliminando todo o conteúdo/parâmetros anteriormente guardados.

ECONOMIA DE ENERGIA

A função de espera: Quando o videoporteiro está ligado mas inativo, entra no modo de espera após 20 segundos de inatividade. Para o reativar, prima qualquer botão. O consumo de energia em espera é inferior/igual a 0,5 W.

IDENTIFICAÇÃO DE AVARIAS E RESOLUÇÃO DE PROBLEMAS

Avaria	Causa	Solução
O monitor não se acende	O monitor não está a ser alimentado	· Verificar a polaridade ao nível do monitor ou à saída da alimentação · Verificar se a alimentação está corretamente ligada e conectada
	Erro de ligação	O aparelho está equipado com importantes características de proteção. Desligar a alimentação durante pelo menos 1 minuto, retificar o erro de instalação e voltar a ligar. Tenha em atenção que as proteções não terão qualquer utilidade se o produto estiver ligado diretamente a 230VAC e que este erro não está coberto pela garantia.
	Inversão da polaridade na alimentação	
	Curto-circuito na linha	
O monitor acende-se mas não há imagem e a chamada não é efetuada	A placa não está a ser alimentada	· Verificar se a bateria está carregada e presente · Certifique-se de que a patilha de proteção da bateria foi removida
	O painel solar não está a carregar ou está a carregar a bateria de forma insuficiente	· Sempre que possível, assegurar que a placa de rua esteja virada para SUL e afastada de áreas com sombra. · Se o painel solar da placa não estiver exposto ao sol, ou se o videoporteiro for utilizado intensivamente, pode ser necessário, ocasionalmente, complementar a recarga solar por uma recarga completa da bateria a partir da rede elétrica via USB. · Se houver pó no painel, limpe-o com um pano húmido que não contenha detergente.
Imagem demasiado brilhante	Posição da câmara	Não coloque a lente da câmara sob a luz solar direta ou sobre uma superfície refletora.
		Verificar as definições do monitor
O volume da placa de rua é demasiado baixo	Orifício do microfone na placa de rua bloqueado	Verificar e retificar
O cartão não abre os acessos e gera um sinal sonoro longo na placa	Cartão não associado ao videoporteiro	· Repetir o procedimento de programação dos cartões. Nota: Passagem curta do cartão (1 sinal sonoro) = fechadura elétrica Passagem longa (2 bips) = contacto seco/portão Cartão não emparelhado (sinal sonoro longo)
O comando da fechadura e da motorização funciona através do monitor, não com os cartões	Erro de programação	Efetuar um reset e retomar o processo de programação dos cartões.
A fechadura elétrica não funciona	Erro de ligação	A fechadura elétrica que está a comandar deve ter imperativamente uma memória mecânica. A corrente da fechadura não deve exceder 1,1A
		A função de abertura só é possível se for apresentado o vídeo da placa de rua respetiva.
		Verificar as ligações elétricas

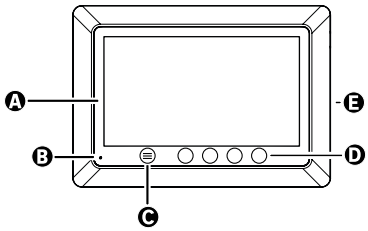

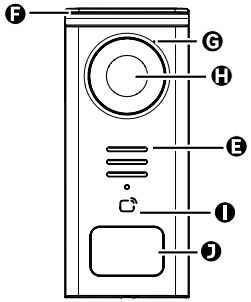

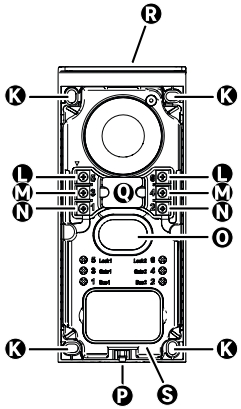

LETTERA	PEZZO
A	SCHERMO LCD 800x480p
B	MICROFONO
C	TASTO MENU
D	TASTI DI NAVIGAZIONE
E	ALTOPARLANTI
F	COPERTURA DI PROTEZIONE
G	MICROFONO
H	TELECAMERA
I	LETTORE DI BADGE (RFID)
J	PIASTRINA PORTANOME E PULSANTE DI CHIAMATA
K	VITE DI FISSAGGIO
L	TERMINALE ELETTRICO - APRIPORTA ELETTRICO (OPZIONALE)
M	TERMINALE ELETTRICO - CANCELLO (OPZIONALE)
N	TERMINALE ELETTRICO - PANNELLO SOLARE
O	ALTOPARLANTE
P	VITE DI FISSAGGIO DEL COPERCHIO (ANTIFURTO)
Q	PASSAGGIO DEI CAVI
R	PANNELLO SOLARE
S	BATTERIA



Prima di fissare il prodotto, effettuare dei test di portata (senza dimenticare di rimuovere la linguetta di protezione).

La portata di comunicazione, valutata in campo libero, può essere influenzata da ostacoli presenti tra il terminale esterno e il monitor, in particolare da materiali diversi come legno, cartongesso, pietra o cemento.

IT

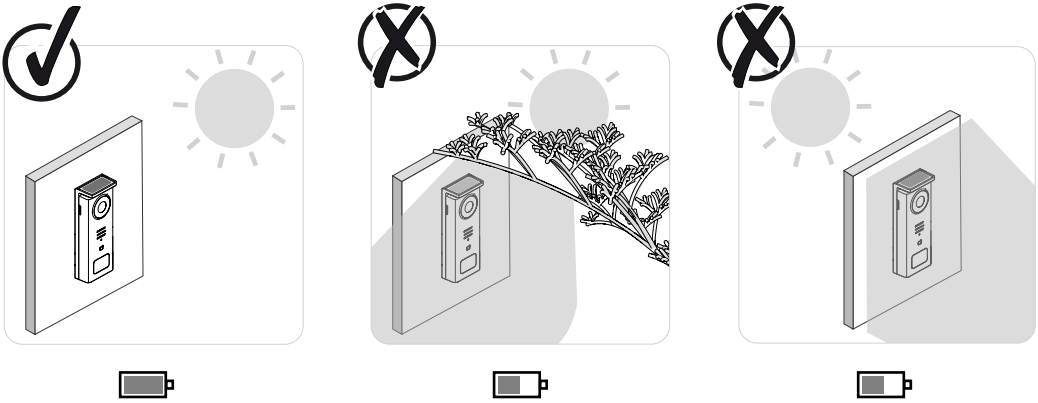

IMPORTANTE: Si consiglia di posizionare il terminale esterno del videocitofono in pieno sole, poiché qualsiasi forma di ombra parziale o totale ne compromette la capacità di ricarica tramite i pannelli solari.

Si consiglia di pulire una volta al mese per mantenere la capacità di carica del pannello solare.





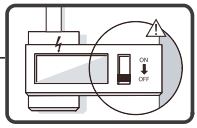

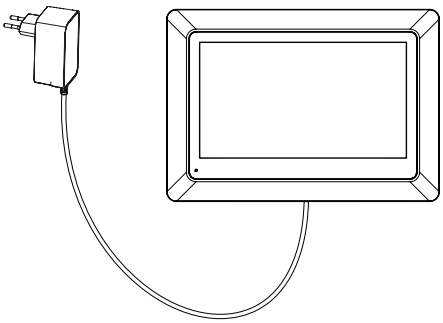

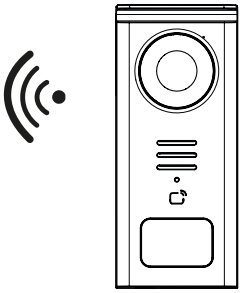

Schema di collegamento 1: Installazione senza apriporta e cancello opzionale).

Questa installazione consente solo:

- Visualizzazione e comunicazione ai visitatori

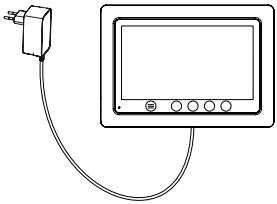

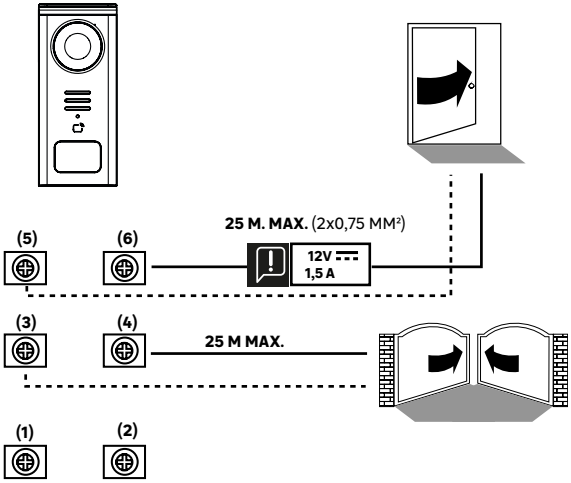

Schema di collegamento 2: Installazione con apriporta e cancello (opzionale); questa installazione richiede un'alimentazione indipendente da **12 V 1,5 A**.

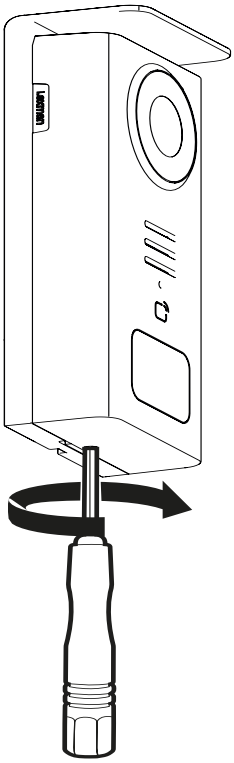

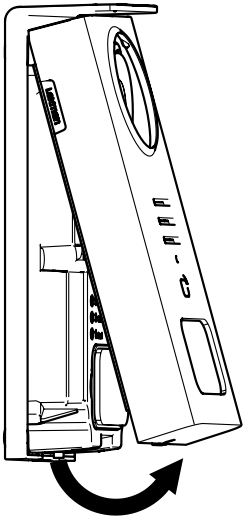

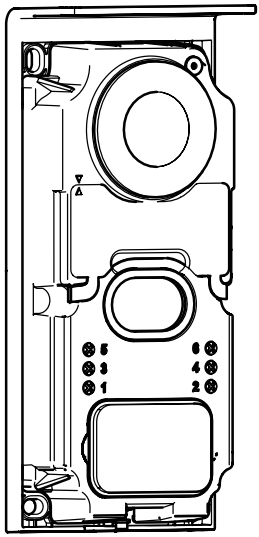

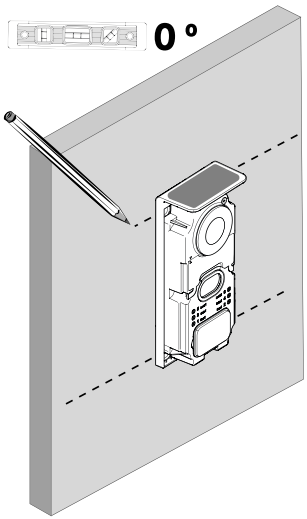
0 °

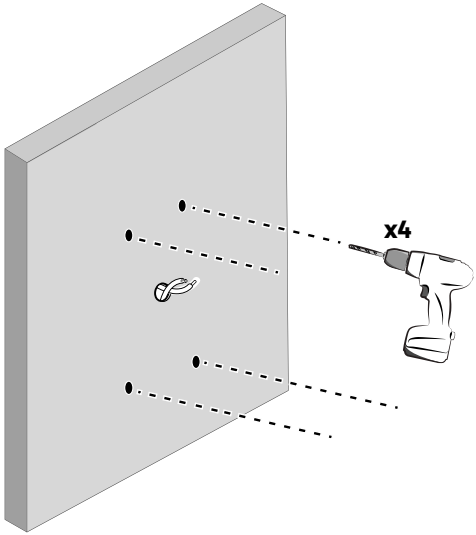
x4

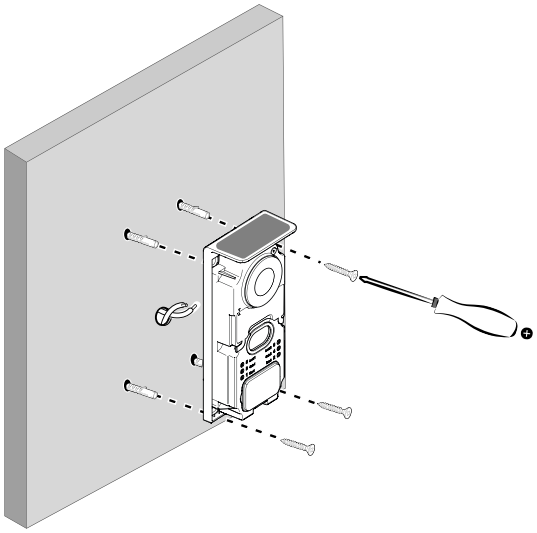

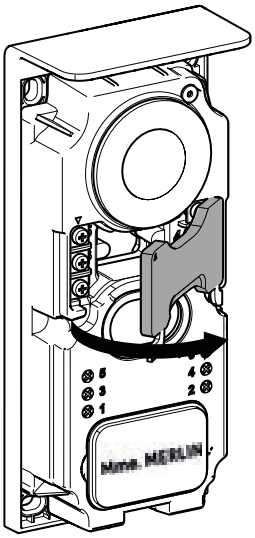

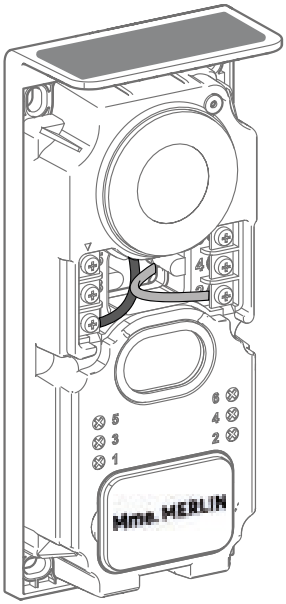

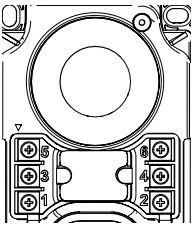

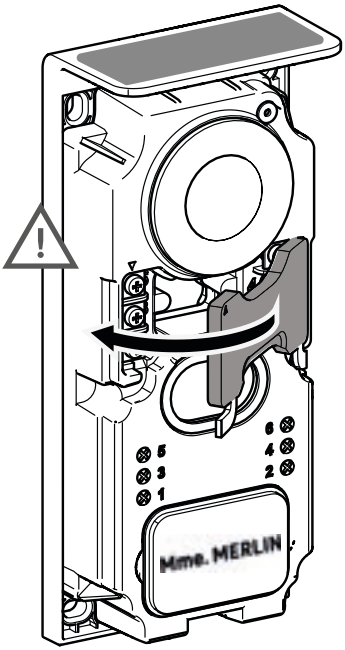

5 & 6 - Contatto di comando per apriporta elettrico (richiede un'alimentazione indipendente da **12V⎓ 1,5A**) contatto a secco di default

3 & 4 - Contatto di comando del cancello

1 & 2 - Morsettiera per il collegamento del pannello solare. **5V⎓ max**

⚠ *Non scambiare i cavi.*

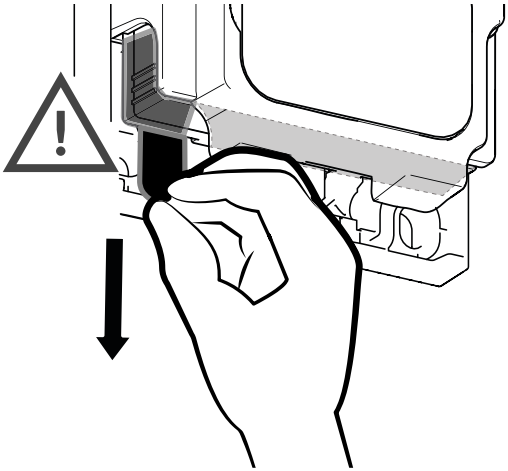

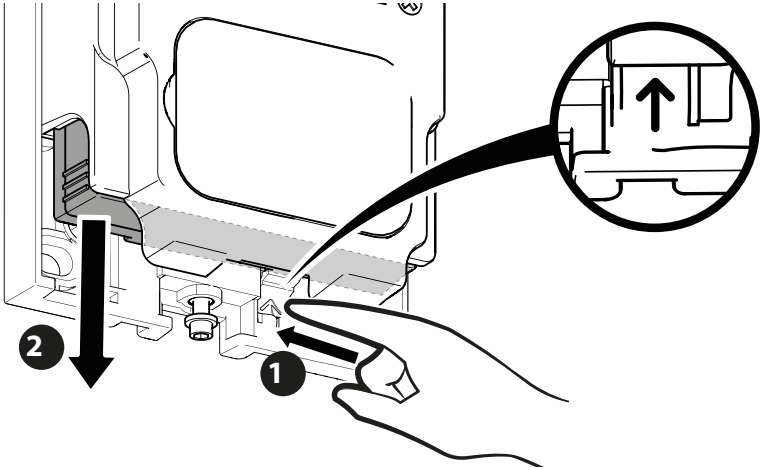

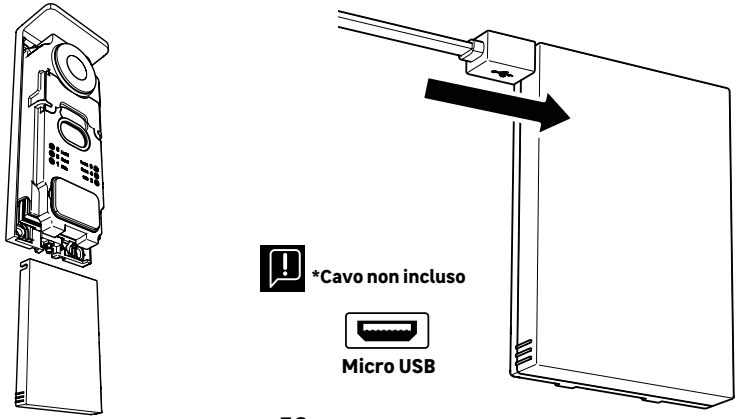

*Cavo non incluso

Micro USB

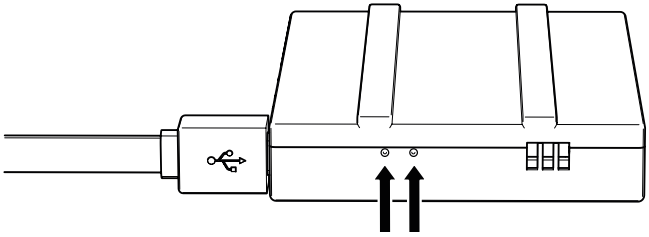

STATO DELLA BATTERIA

Rosso: carica in corso
Blu: carica completata

IMPORTANTE: Si consiglia di caricare completamente la batteria prima della messa in funzione

IT

Nota importante: molti fattori possono ridurre la durata della batteria:
· Uso ripetuto della funzione di monitoraggio (immagine visualizzata senza la presenza di un visitatore).
· Elevato numero di chiamate al giorno
· Uso intensivo della visione notturna
· Distanza e natura degli ostacoli tra il posto esterno e il monitor
· Montaggio del terminale esterno del videocitofono in una zona d'ombra.

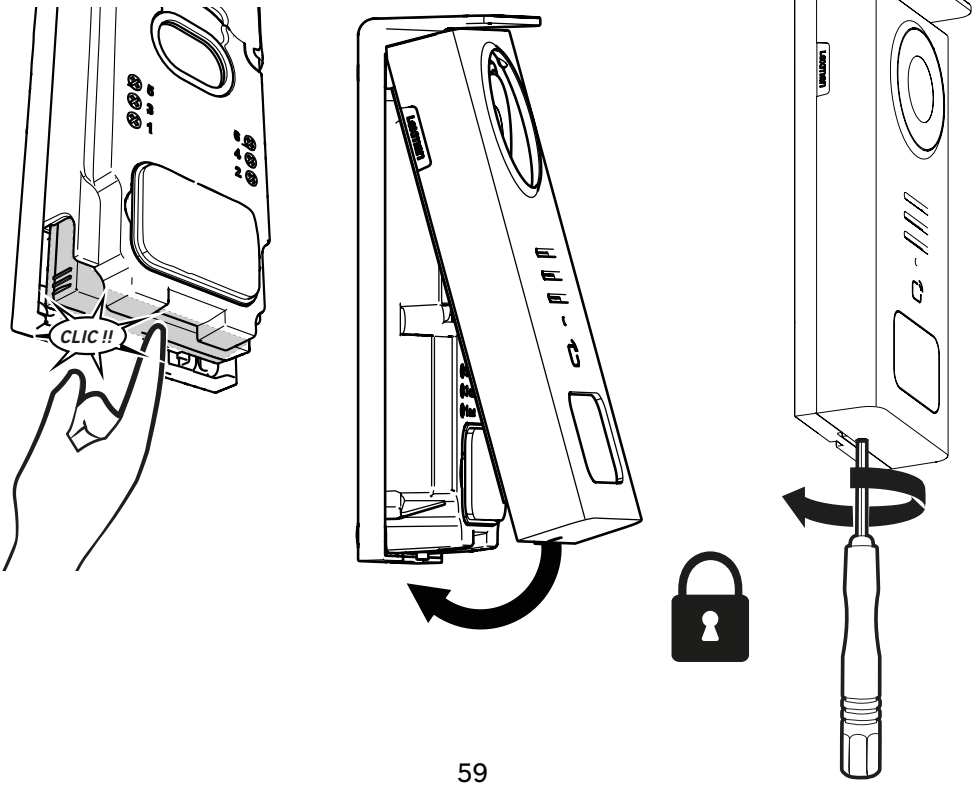



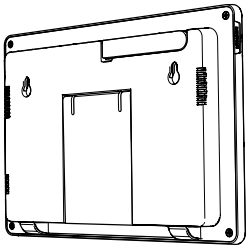

IT

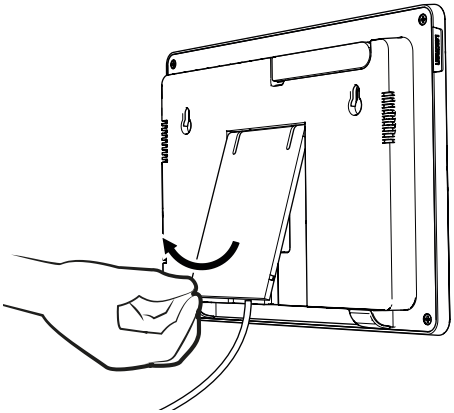

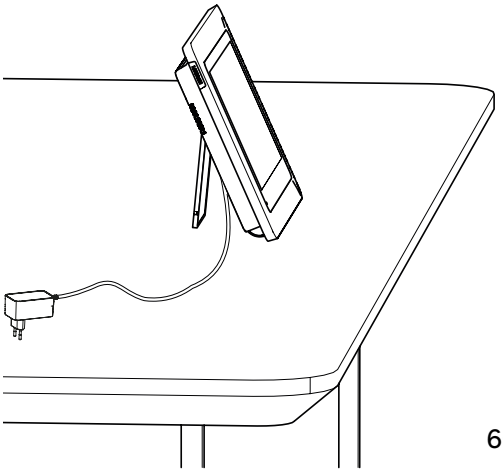

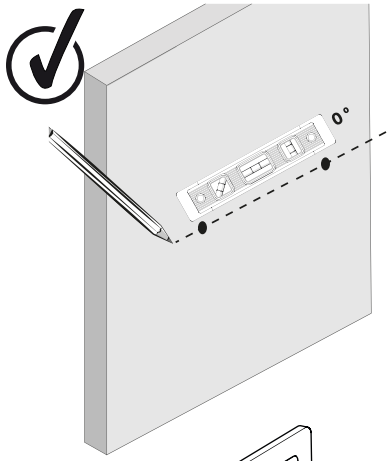

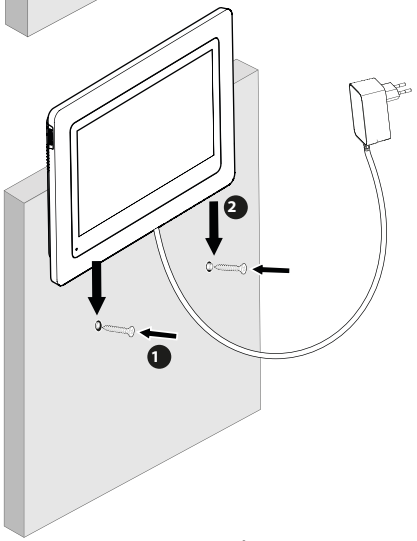

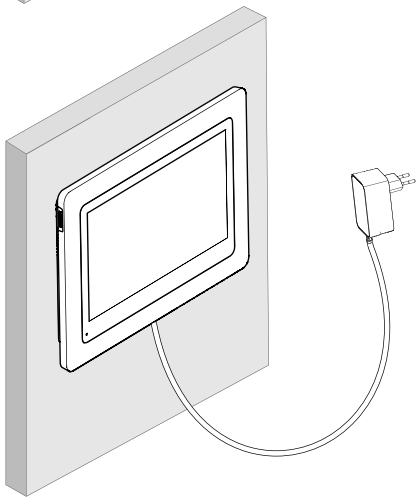

TABELLA DEI PITTOGRAMMI

	AZIONE
	Reset
	Aggiungere o aumentare il valore di un attributo
	Rimuovere o abbassare il valore di un attributo
	Tornare indietro senza salvare
	Confermare la cancellazione
	Aumentare il valore di un attributo
	Abbassare il valore di un attributo
	Navigare o aumentare un attributo verso destra
	Navigare o abbassare un attributo verso sinistra
	Indietro
	Confermare l'azione
	Vista dell'esterno dal terminale esterno del videocitofono
	Visualizzare la foto scattata
	Menu
	Apertura del cancello
	Apertura dell'apriporta elettrico
	Registrare una foto durante una chiamata
	Comunicare con l'esterno della casa tramite il terminale esterno del videocitofono
	Rispondere
	Riagganciare e terminare una chiamata in corso
	Nuova registrazione (foto/video) effettuata e non ancora visualizzata.
	Altoparlante off
	Portata del segnale tra terminale esterno e monitor
	Stato della batteria
	Riaccoppiamento

IT

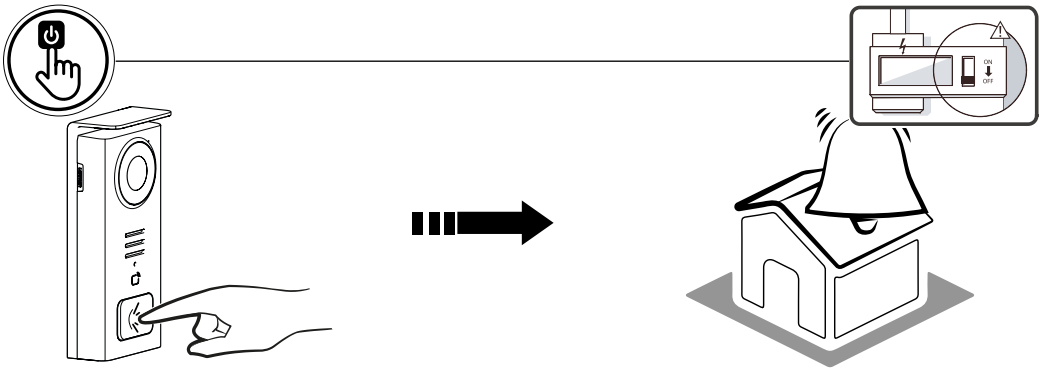

Utilizzare il tasto della targhetta del nome per suonare all'interno dell'abitazione.

IT

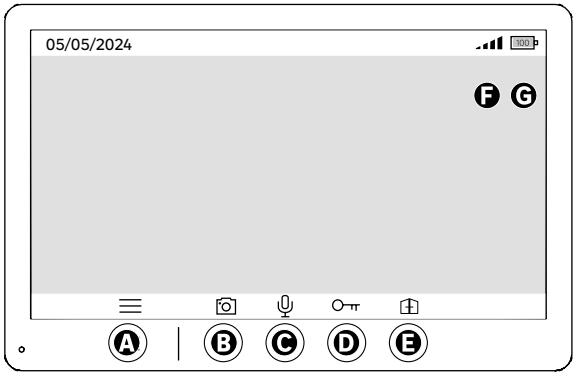

A - Terminare la chiamata
B - Scatto di una foto in manuale da memorizzare nel dispositivo
C - Attivare o disattivare il microfono
D - Apertura dell'apriporta elettrico
E - Apertura del cancello
F - Portata del segnale tra terminale esterno e monitor
G - Stato della batteria

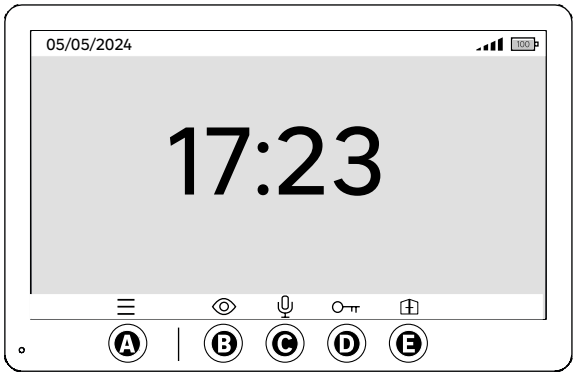

A - Menu
B - Accesso alla telecamera fuori chiamata
C - Attivare o disattivare il microfono
D - Apertura dell'apriporta elettrico
E - Apertura del cancello

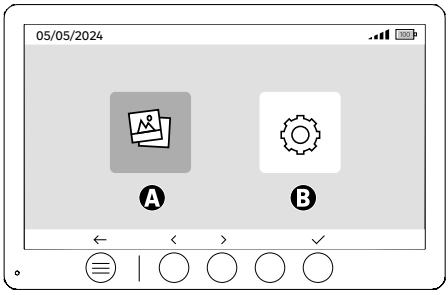

A - Foto prese in assenza e/o manualmente
B - Configurazioni

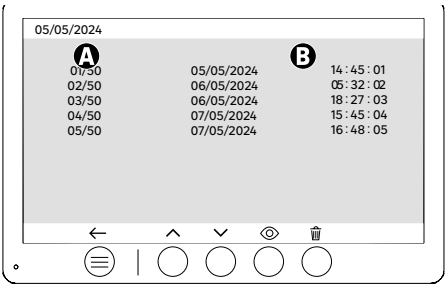

A : Contatore multimediale (il dispositivo ha una memoria per un massimo di 50 foto; quando la memoria è piena, il dispositivo sostituisce automaticamente l'ultima foto scattata con la prima. Ad esempio, la **foto 51** sostituirà la **foto 1**.
B : Data e ora di ripresa della foto.

Quando si preme il pulsante di cancellazione, confermare la cancellazione premendo una seconda volta il pulsante del cestino.

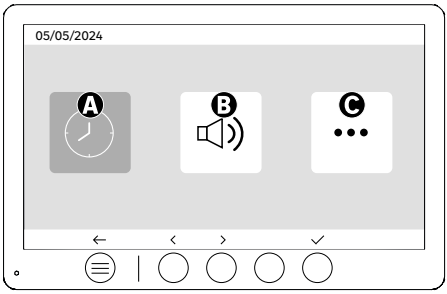

A : Impostazioni di data e ora
B : Impostazioni del volume e del suono
C : Impostazioni avanzate

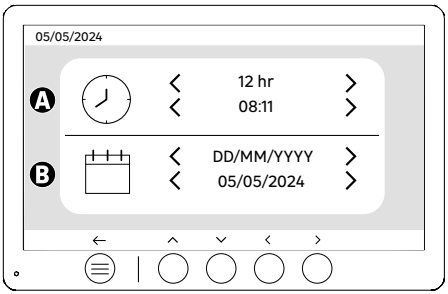

Impostazione di data e ora

A : Impostazione dell'ora: Sono disponibili i formati 12h o 24h

B : Impostazione della data: Sono disponibili i formati d'impostazione della data: GG/MM/AAAA = giorno/mese/anno o AAAA/MM/GG = anno/mese/giorno

IT

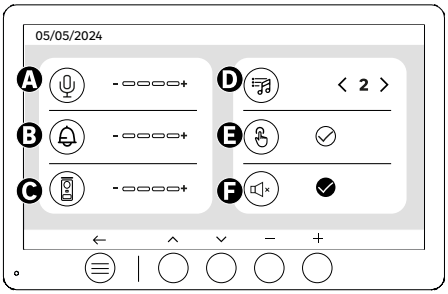

A : Volume audio dell'unità interna
B : Volume della suoneria dell'unità interna
C : Volume audio del posto esterno
D : Suoneria (7 suonerie disponibili)
E : Suono dei pulsanti (BEEP)
F : Modalità silenziosa (disattiva la suoneria del monitor, il monitor si illumina come di consueto)

F

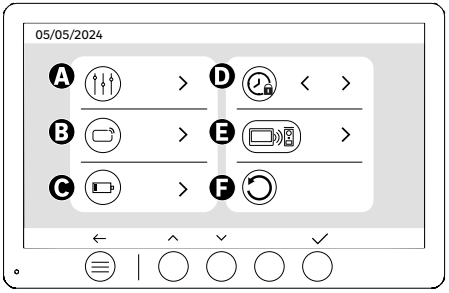

A : Impostazione dell'immagine
B : Accoppiamento BADGE (RFID)
C : Ricarica della batteria
D : Tempo di apertura dell'apriporta
E : Accoppiamento (Videocitofono e Monitor)
F : Ripristino delle impostazioni di fabbrica

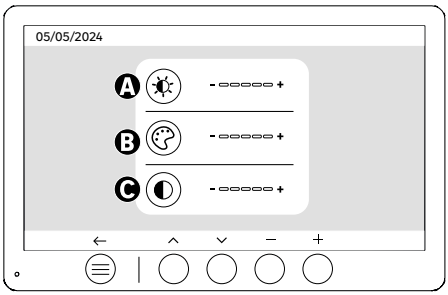

Impostazione dello schermo

A : Luminosità
B : Colore
C : Contrasto

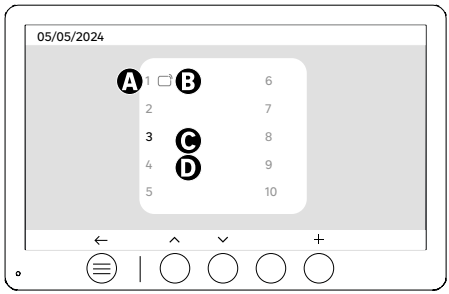

Accoppiamento BADGE (RFID)

A : Numero del badge
B : Badge abbinato
C : Badge selezionato
D : Nessun badge abbinato

Per aggiungere un nuovo badge, fare clic sul pulsante (+), quindi passare il badge sul terminale esterno entro 60 secondi. È possibile aggiungere fino a 10 badge diversi.

Se il badge passato è già registrato, la selezione si posiziona sul suo numero.

Se il badge passato non era già registrato, verrà aggiunto al numero della casella vuota successiva.

Per eliminare un badge accoppiato, premere sul pulsante (Cestino), quindi fare nuovamente clic su (Cestino) per confermare la cancellazione o su (X) per annullare la cancellazione.

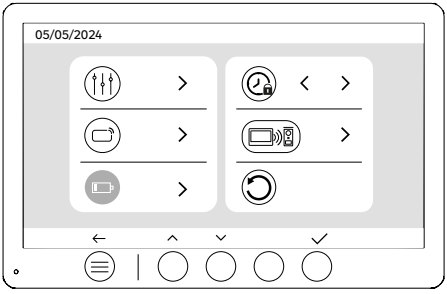

Ricarica della batteria

Facendo clic sul pulsante (tacca) si accede ad un tutorial sulla ricarica della batteria. Seguire la procedura per ricaricare la batteria.

USO DEI BADGE

Dopo essere stato messo in modalità standby, il dispositivo richiederà qualche secondo in più per attivare l'apriporta elettrico alla riaccensione. La modalità di standby è progettata per prolungare la durata della batteria. Continuare a eseguire l'azione indicata.

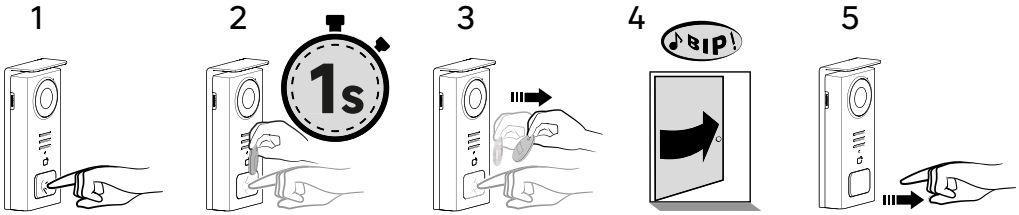

Per attivare l'apertura dell'apriporta, tenere premuto il pulsante (1) e passare brevemente il badge davanti al lettore (2 e 3). Un segnale acustico confermerà che l'azione è stata eseguita correttamente (4). Rilasciare quindi il pulsante (5).

IT

Se non si sente il segnale acustico, ripetere dal punto 2 senza rilasciare il pulsante.
La chiamata al domicilio non verrà effettuata

Se senti un bip lungo significa che il badge non è abbinato. Procedura di abbinamento disponibile nella sezione impostazioni del badge.

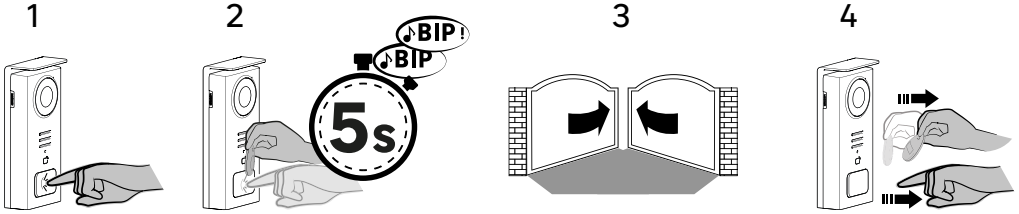

Per attivare l'apertura del cancello, tenere premuto il pulsante (1) e poi tenere il badge davanti al lettore fino a quando un doppio segnale acustico conferma che l'azione è stata eseguita con successo (2) e il cancello si apre (3) Rilasciare quindi il badge e il pulsante (4).

Se non si sente il doppio segnale acustico, ripetere dal punto 2 senza rilasciare il pulsante.
La chiamata al domicilio non verrà effettuata

Se senti un bip lungo significa che il badge non è abbinato. Procedura di abbinamento disponibile nella sezione impostazioni del badge.

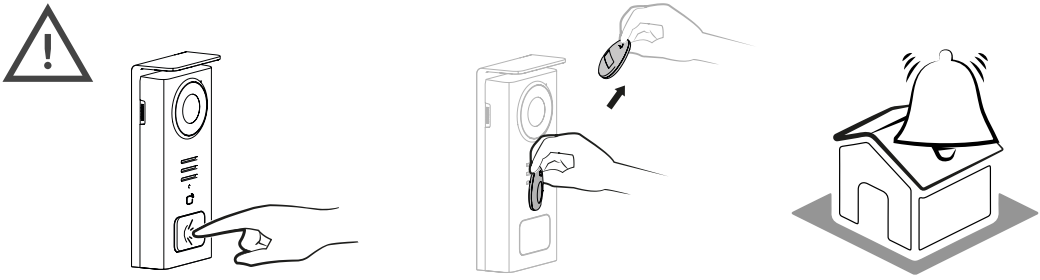

Se non si passa un badge registrato prima di rilasciare il pulsante, il segnale acustico suonerà. Una volta attivato il segnale acustico sul monitor, il lettore di badge rimane disponibile e interrompe la chiamata se viene passato un badge registrato.

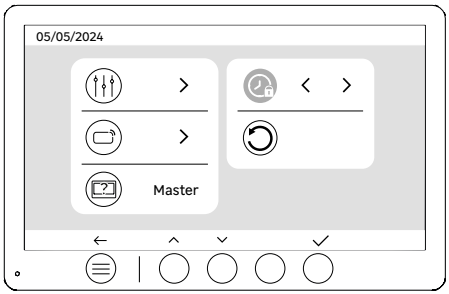

Tempo di apertura dell'apriporta

Il tempo di apertura dell'apriporta (opzionale) collegato al terminale esterno può essere impostato su 1s, 2s, 3s, 4s, 5s.

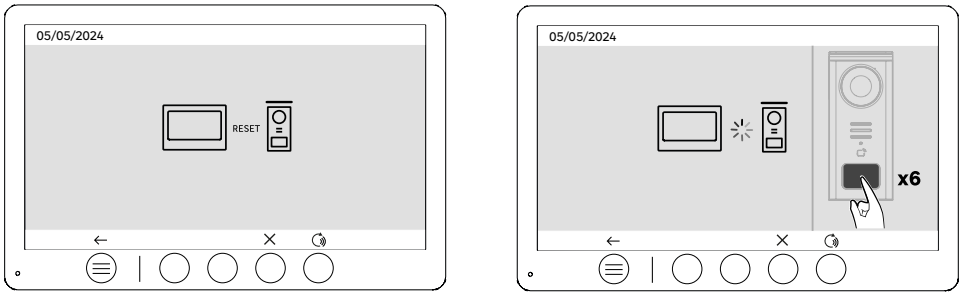

Riaccoppiamento (Videocitofono e Monitor)

Questa opzione consente di ripetere la fase di accoppiamento tra il terminale esterno e il monitor. Questa operazione non è normalmente necessaria durante la normale vita del prodotto, ma può essere utile se il prodotto viene ricondizionato o se il terminale esterno del videocitofono viene sostituito in seguito a un intervento dell'assistenza, ecc.

Una volta confermata l'azione, premere 6 volte il pulsante di chiamata sul posto esterno per completare l'azione.

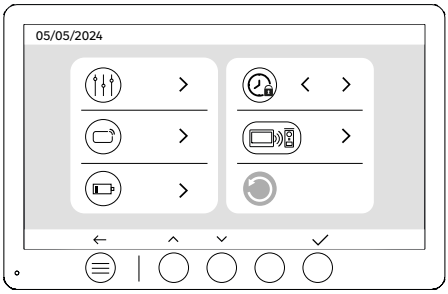

Reset (configurazione di fabbrica)

Il reset di fabbrica riavvia il dispositivo, cancellando tutti i contenuti/impostazioni precedentemente salvati.

RISPARMIO ENERGETICO

Funzione standby: quando il videocitofono è collegato ma inattivo, passa in modalità standby dopo 20 secondi di inattività. Per riattivarlo, premere un pulsante qualsiasi. Il consumo di energia in modalità standby è inferiore/uguale a 0,5W.

IDENTIFICAZIONE DEI GUASTI E RISOLUZIONE DEI PROBLEMI

Guasto	Causa	Soluzione
Il monitor non si accende	Il monitor non è alimentato	· Controllare la polarità del monitor o dell'uscita dell'alimentatore. · Controllare che l'alimentazione sia collegata e accesa correttamente.
	Errore di connessione	Il dispositivo è dotato di dispositivi di protezione importanti. Scollegare l'alimentazione per almeno 1 minuto, eliminare l'errore di installazione e ricollegare. Si noti che le protezioni non sono di alcun aiuto se il prodotto è collegato direttamente a 230V CA e che questo errore non è coperto dalla garanzia.
	Inversione di polarità sull'alimentazione	
	Cortocircuito sulla linea	
Il monitor si accende ma non c'è alcuna immagine e la chiamata non passa.	Il monitor non è alimentato	· Verificare la presenza e lo stato di carica della batteria · Verificare che la linguetta di protezione della batteria sia stata rimossa.
	Il pannello solare non si sta caricando o sta caricando la batteria in modo errato	· Se possibile, assicurarsi che il videocitofono sia rivolto verso SUD e lontano da zone d'ombra. · Se il pannello solare del terminale esterno del videocitofono non è esposto al sole o se il citofono viene utilizzato intensamente, potrebbe essere necessario completare la carica solare ricaricando la batteria dalla rete elettrica tramite USB. · In caso di presenza di polvere sul pannello, pulirlo con un panno umido senza detergente.
Immagine troppo luminosa	Posizione della telecamera	Non posizionare l'obiettivo della fotocamera alla luce diretta del sole o su una superficie riflettente.
		Controllare le impostazioni del monitor
Il volume del terminale esterno è troppo basso	Il foro del microfono del terminale esterno è ostruito	Controllare e correggere
Il badge non apre l'accesso e genera un segnale acustico lungo sul videocitofono	Il badge non è associato al videocitofono	· Ripetere la procedura di programmazione del badge. Nota bene: Passaggio breve del badge (1 bip) = apriporta elettrico Passaggio lungo (2 bip) = contatto a secco/ cancello Badge non accoppiato (bip lungo)
L'apriporta e il comando del motore funzionano tramite il monitor, non con i badge.	Errore di programmazione	Eseguire un reset e ripetere la procedura di programmazione dei badge.
L'apriporta o l'elettroserratura non funzionano	Errore di connessione	L'apriporta o la serratura elettrica controllata deve imperativamente avere una memoria meccanica. La corrente dell'apriporta non deve superare 1,1A.
		La funzione di apertura è possibile solo se viene visualizzato il video del rispettivo posto esterno.
		Controllare i collegamenti elettrici

IT

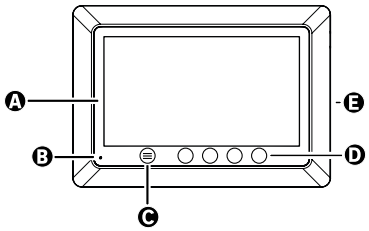

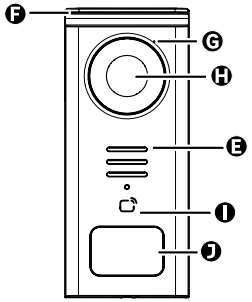

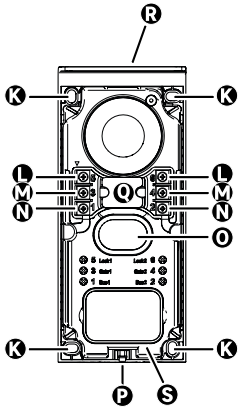

EL

ΓΡΑΜΜΑ	ΣΤΟΙΧΕΙΟ
A	ΟΘΟΝΗ LCD 800x480p
B	ΜΙΚΡΟΦΩΝΟ
C	ΠΛΗΚΤΡΟ ΜΕΝΟΥ
D	ΠΛΗΚΤΡΑ ΠΛΟΗΓΗΣΗΣ
E	ΜΕΓΑΦΩΝΑ
F	ΠΡΟΣΤΑΤΕΥΤΙΚΟ ΚΑΛΥΜΜΑ
G	ΜΙΚΡΟΦΩΝΟ
H	ΚΑΜΕΡΑ
I	ΑΝΑΓΝΩΣΤΗΣ ΚΑΡΤΩΝ (RFID)
J	ΤΑΜΠΕΛΑΚΙ ΟΝΟΜΑΤΟΣ ΚΑΙ ΚΟΥΜΠΙ ΚΛΗΣΗΣ
K	ΟΠΕΣ ΣΤΕΡΕΩΣΗΣ
L	ΡΕΥΜΑΤΟΔΟΤΗΣ - ΗΛΕΚΤΡΙΚΗ ΚΛΕΙΔΑΡΙΑ (ΠΡΟΑΙΡΕΤΙΚΑ)
M	ΡΕΥΜΑΤΟΔΟΤΗΣ - ΠΥΛΗ (ΠΡΟΑΙΡΕΤΙΚΑ)
N	ΡΕΥΜΑΤΟΔΟΤΗΣ - ΗΛΙΑΚΟΣ ΠΙΝΑΚΑΣ
O	ΜΕΓΑΦΩΝΟ
P	ΒΙΔΑ ΣΤΕΡΕΩΣΗΣ ΚΑΛΥΜΜΑΤΟΣ (ΑΝΤΙΚΛΕΠΤΙΚΗ)
Q	ΔΡΟΜΟΛΟΓΗΣΗ ΚΑΛΩΔΙΩΝ
R	ΗΛΙΑΚΟΣ ΠΙΝΑΚΑΣ
S	ΜΠΑΤΑΡΙΑ



Πριν από τη στερέωση του προϊόντος, πραγματοποιήστε δοκιμές εμβέλειας (μην ξεχάσετε να αφαιρέσετε τη γλωττίδα προστασίας).

Η εμβέλεια επικοινωνίας, που αξιολογείται σε ελεύθερο πεδίο, μπορεί να επηρεαστεί από εμπόδια μεταξύ της μπουτονιέρας και της οθόνης, ιδίως από διαφορετικά υλικά όπως ξύλο, γυψοσανίδες, πέτρα ή σκυρόδεμα.

EL

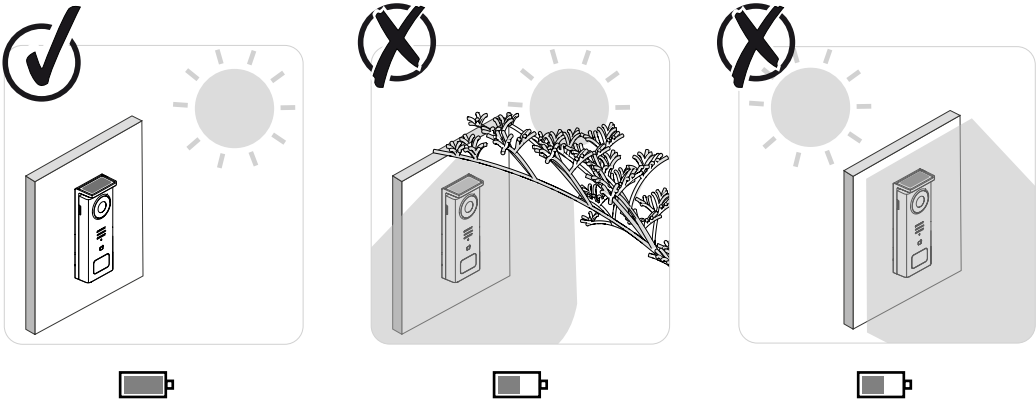

ΠΡΟΣΟΧΗ: Συνιστούμε να τοποθετήσετε την μπουτονιέρα σε σημείο που το βλέπει ο ήλιος, καθώς οποιαδήποτε μορφή μερικής ή ολικής σκίασης θα επηρεάσει την ικανότητά της να επαναφορτίζεται μέσω των ηλιακών πινάκων.

Συνιστούμε να σκουπίζετε τη συσκευή με ένα πανί μία φορά το μήνα για να διατηρηθεί η ικανότητα φόρτισης μέσω του ηλιακού πίνακα.



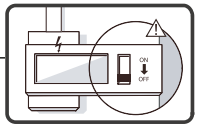

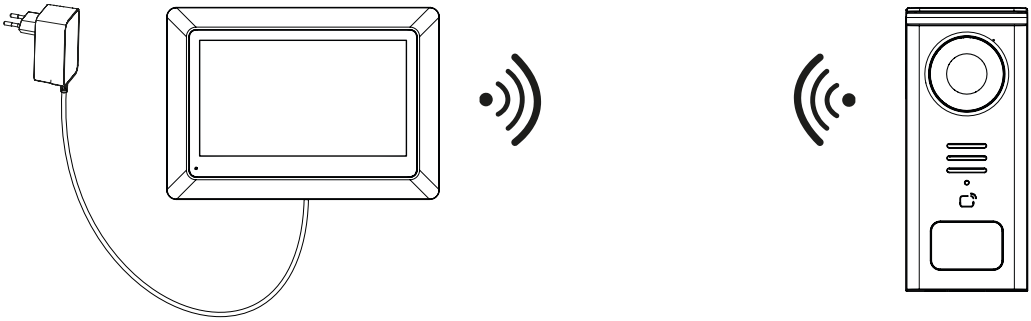

Διάγραμμα συνδεσμολογίας 1: Εγκατάσταση χωρίς κλειδαριά και πύλη (προαιρετικά).

Αυτή η εγκατάσταση επιτρέπει μόνο:

- Οπτικοποίηση και επικοινωνία με τους επισκέπτες

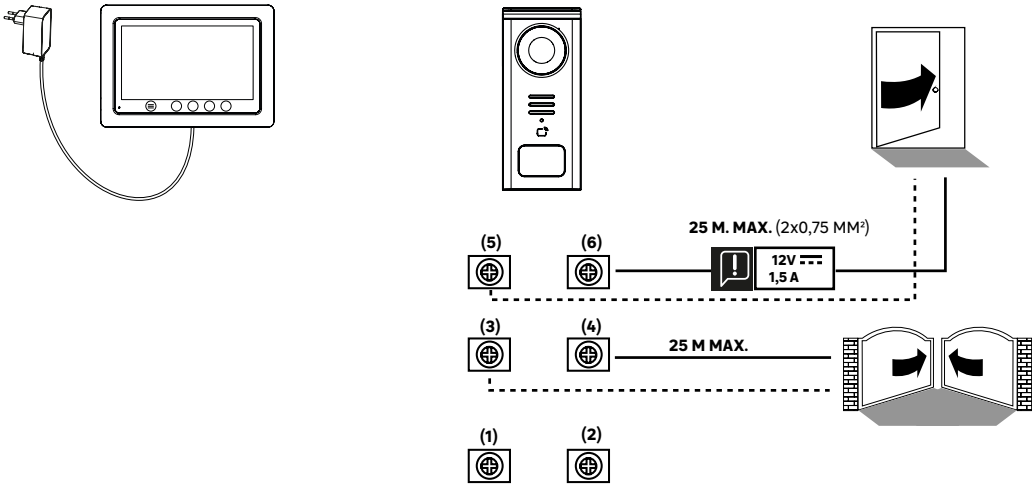

Διάγραμμα συνδεσμολογίας 2: Εγκατάσταση με κλειδαριά και πύλη (προαιρετικά). Αυτή η εγκατάσταση απαιτεί ανεξάρτητη τροφοδοσία ρεύματος **12V 1,5A.**

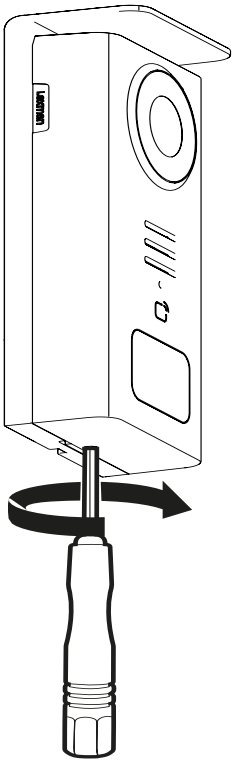

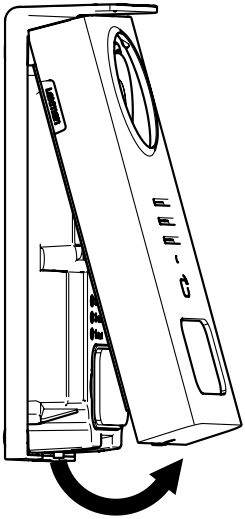

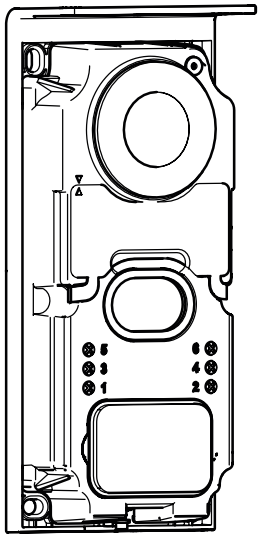

EL

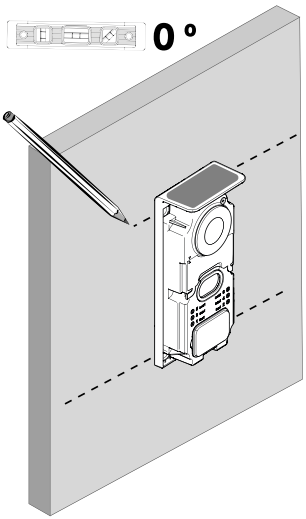

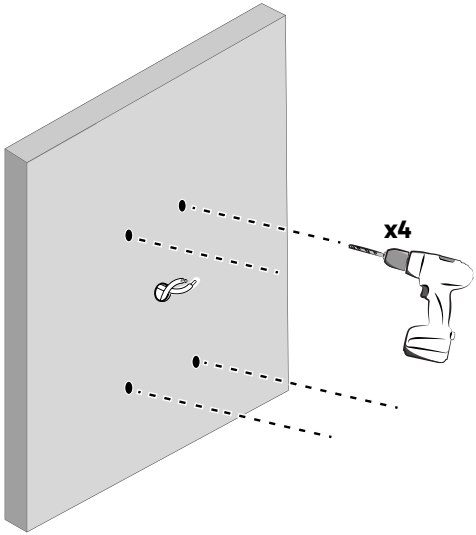

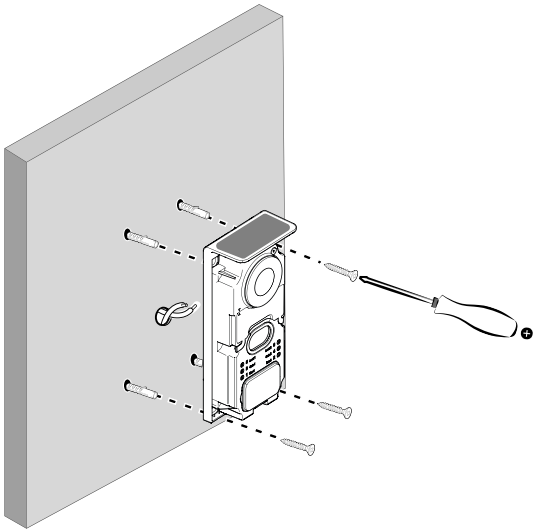

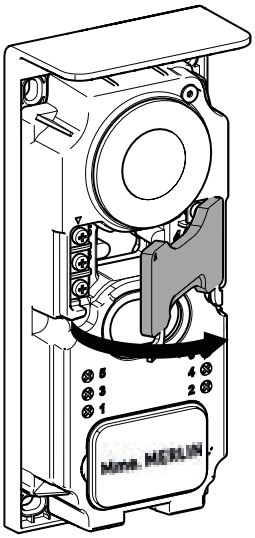

EL

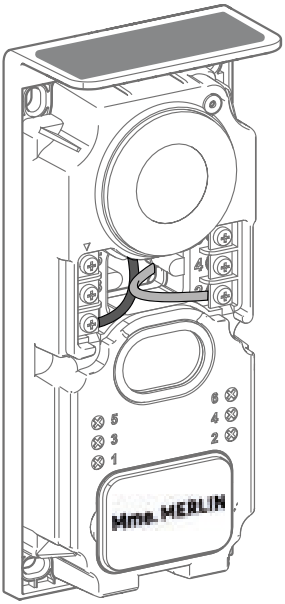

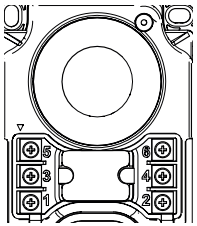

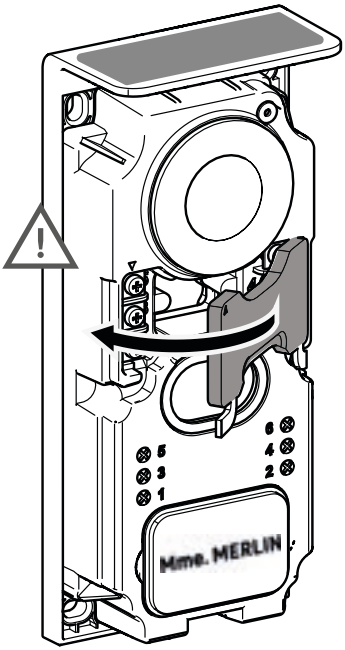

5 & 6 - Επαφή ελέγχου για ηλεκτρική κλειδαριά (απαιτεί ανεξάρτητη τροφοδοσία **12V⎓ 1,5A** ξηρή επαφή από προεπιλογή

3 & 4 - Επαφή ελέγχου πύλης

1 & 2 - Μπλοκ ακροδεκτών για τη σύνδεση ηλιακών συλλεκτών. **5V ⎓ max**

⚠ *Μην αλλάζετε τα καλώδια.*

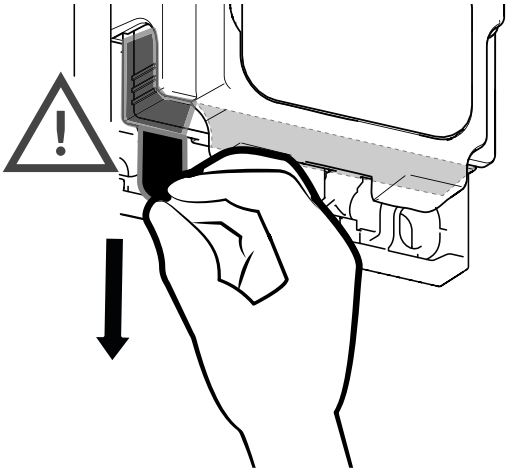

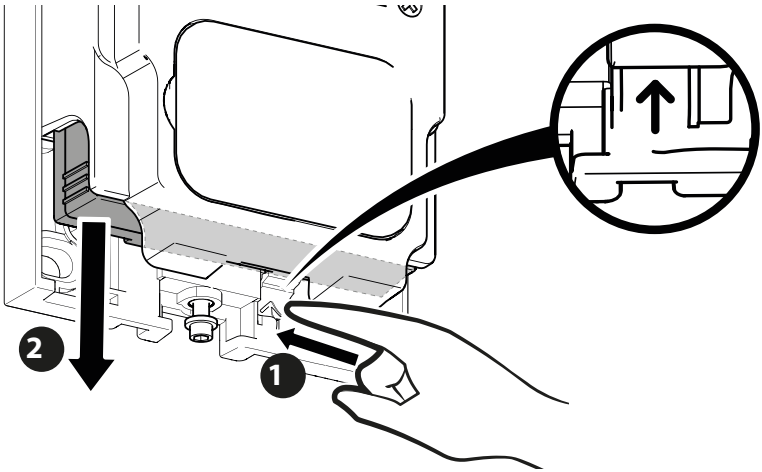
2
1

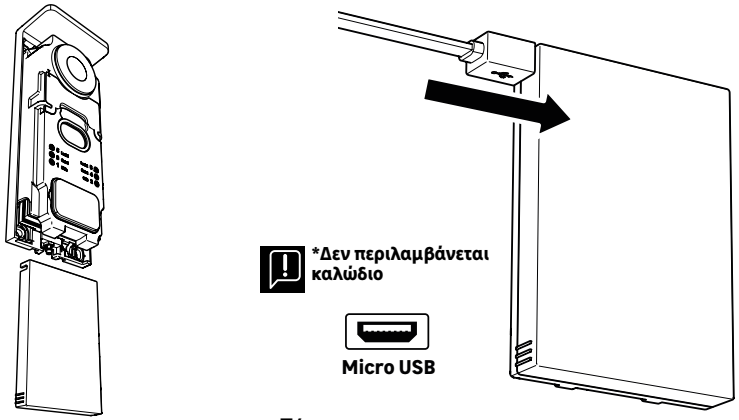
*Δεν περιλαμβάνεται καλώδιο
Micro USB

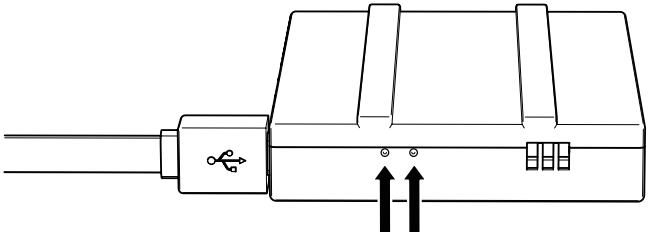

ΚΑΤΑΣΤΑΣΗ ΜΠΑΤΑΡΙΑΣ

Κόκκινο: φόρτιση σε εξέλιξη
Μπλε: η φόρτιση ολοκληρώθηκε

ΠΡΟΣΟΧΗ: Συνιστάται η πλήρης φόρτιση της μπαταρίας πριν από τη χρήση.

Σημαντική σημείωση: πολλοί παράγοντες μπορούν να μειώσουν την αυτονομία της μπαταρίας:
· Επαναλαμβανόμενη χρήση της λειτουργίας παρακολούθησης (προβολή εικόνας χωρίς την παρουσία επισκέπτη)
· Υψηλός αριθμός κλήσεων ανά ημέρα
· Εκτενής χρήση της νυχτερινής όρασης
· Απόσταση και φύση των εμποδίων μεταξύ της μπουτονιέρας και της οθόνης
· Τοποθέτηση της μπουτονιέρας σε σκιερό μέρος

EL

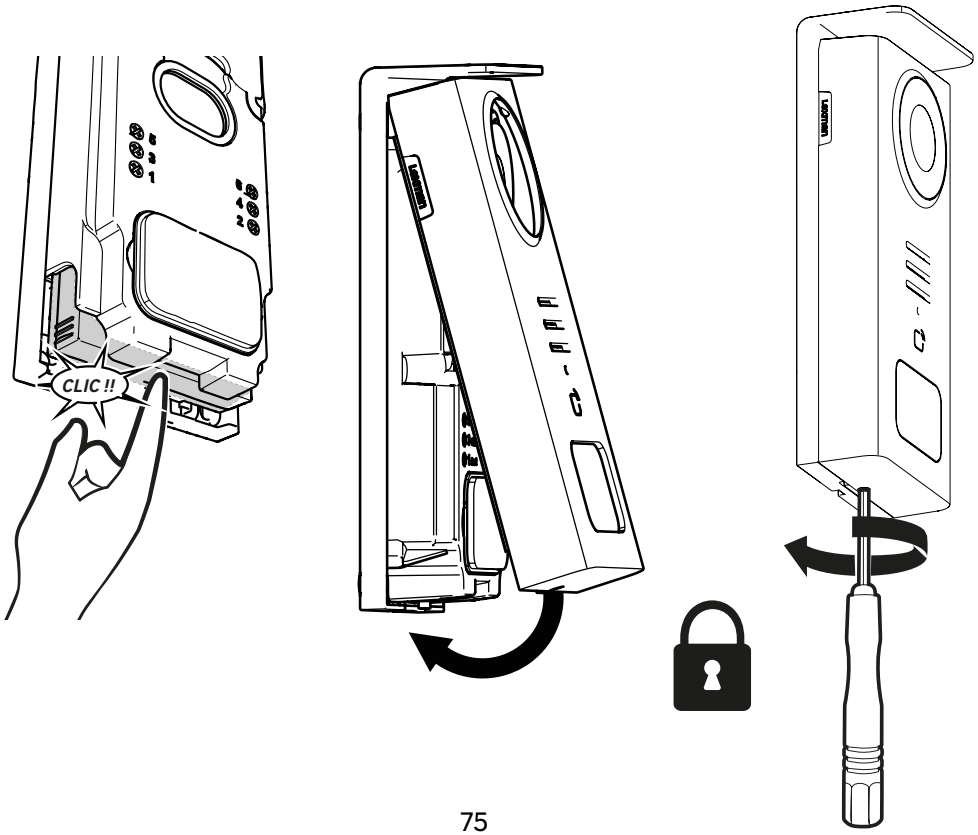



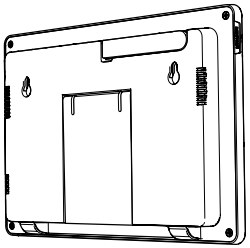

EL

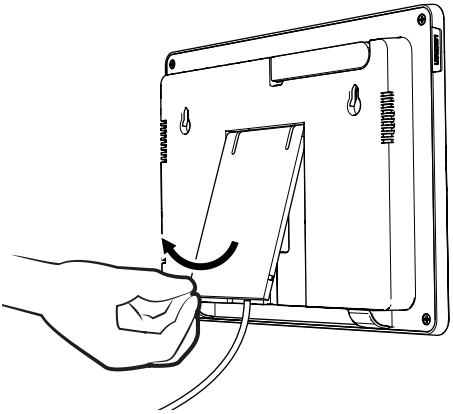

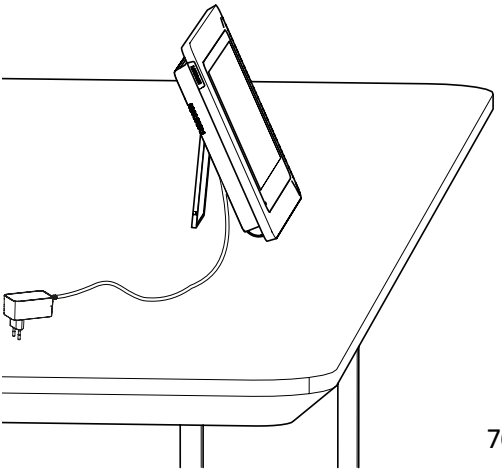

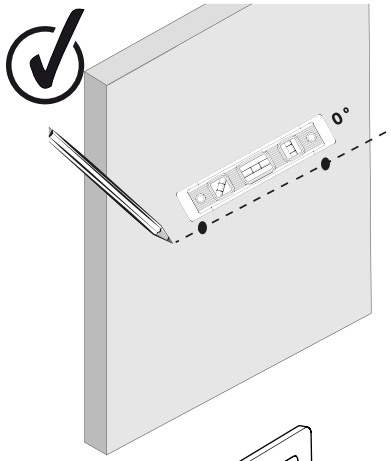

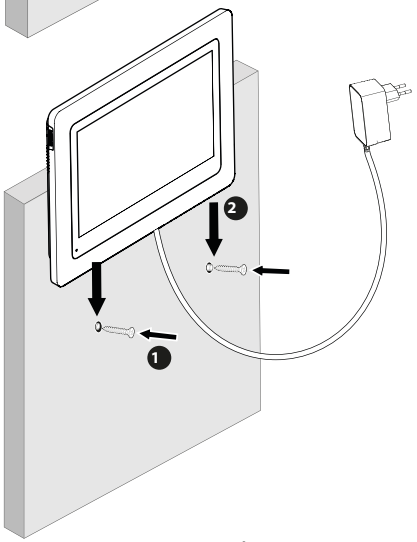

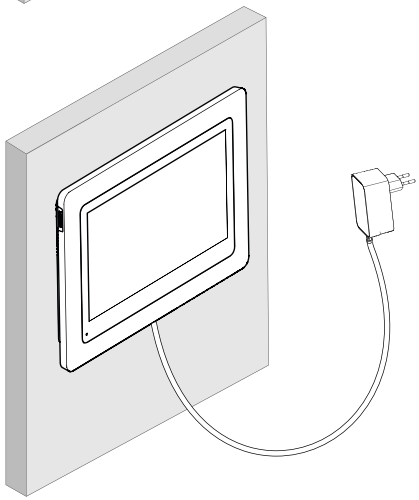

ΠΙΝΑΚΑΣ ΕΙΚΟΝΟΓΡΑΜΜΑΤΩΝ

	ΕΝΕΡΓΕΙΑ
	Επαναφορά
	Προσθήκη ή αύξηση της τιμής ενός χαρακτηριστικού
	Αφαίρεση ή μείωση της τιμής ενός χαρακτηριστικού
	Επιστροφή χωρίς αποθήκευση
	Επιβεβαίωση διαγραφής
	Αύξηση της τιμής ενός χαρακτηριστικού
	Μείωση της τιμής ενός χαρακτηριστικού
	Πλοήγηση ή αύξηση ενός χαρακτηριστικού προς τα δεξιά
	Πλοήγηση ή μείωση ενός χαρακτηριστικού προς τα αριστερά
	Επιστροφή
	Επικύρωση της ενέργειας
	Προβολή του εξωτερικού χώρου από την μπουτονιέρα
	Προβολή ληφθείσας φωτογραφίας
	Μενού
	Άνοιγμα πύλης
	Άνοιγμα ηλεκτρικής κλειδαριάς
	Λήψη φωτογραφίας κατά τη διάρκεια μιας κλήσης
	Ομιλία μέσω της μπουτονιέρας
	Απάντηση
	Κλείσιμο και τερματισμός κλήσης σε εξέλιξη
	Νέα εγγραφή (φωτογραφία/βίντεο) που έχει ληφθεί και δεν έχει ακόμη προβληθεί.
	Σίγαση μεγαφώνου
	Εμβέλεια σήματος μεταξύ της μπουτονιέρας και της οθόνης
	κατάσταση μπαταρίας
	Επανασύνδεση

EL

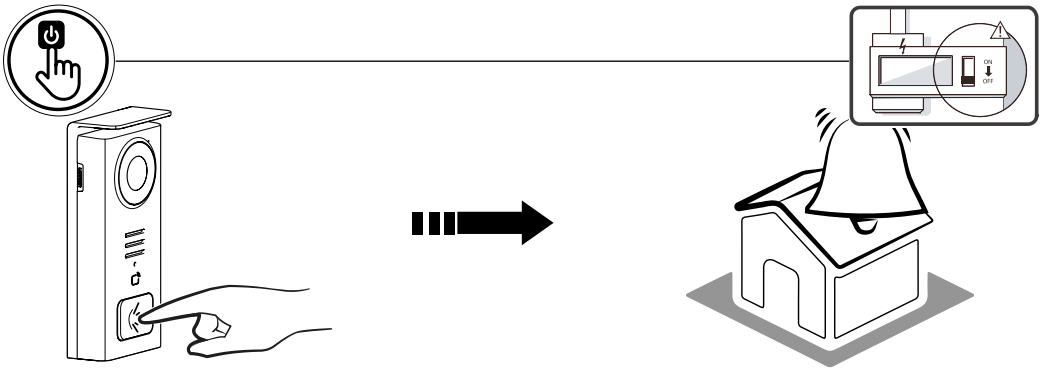

Χρησιμοποιήστε το κουμπί ονόματος για να χτυπήσει το κουδούνι μέσα στο σπίτι.

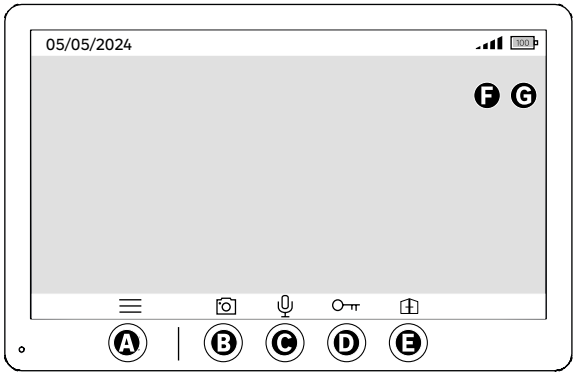

A - Τερματισμός της κλήσης
B - Λήψη φωτογραφίας που θα αποθηκευτεί στη συσκευή
C - Ενεργοποίηση ή απενεργοποίηση του μικροφώνου
D - Άνοιγμα ηλεκτρικής κλειδαριάς
E - Άνοιγμα πύλης
F - Εμβέλεια σήματος μεταξύ της μπουτονιέρας και της οθόνης
G - κατάσταση μπαταρίας

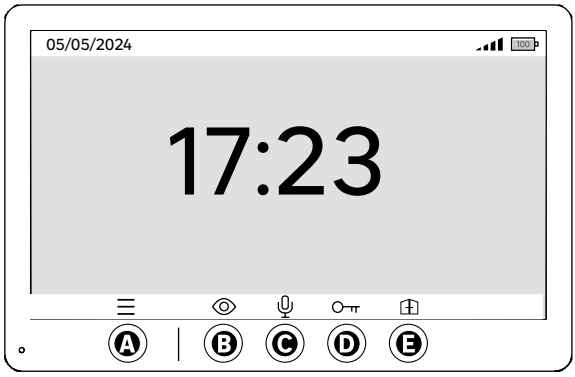

A - Μενού
B - Πρόσβαση στην κάμερα εκτός κλήσης
C - Ενεργοποίηση ή απενεργοποίηση του μικροφώνου
D - Άνοιγμα ηλεκτρικής κλειδαριάς
E - Άνοιγμα πύλης

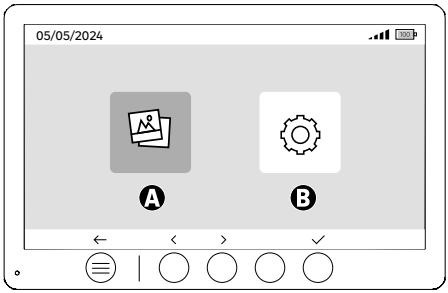

A - Φωτογραφίες που τραβήχτηκαν κατά την απουσία σας ή/και χειροκίνητα
B - Ρυθμίσεις

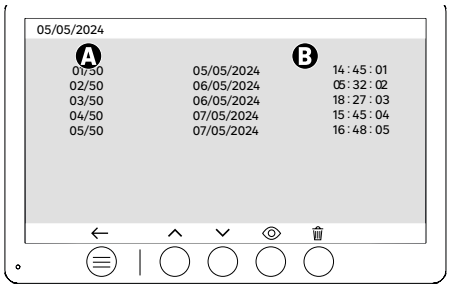

EL

A : Μετρητής αρχείων πολυμέσων. Η συσκευή διαθέτει χώρο αποθήκευσης για έως και 50 φωτογραφίες. Όταν ο χώρος αποθήκευσης γεμίσει, η συσκευή θα αντικαταστήσει αυτόματα την πρώτη φωτογραφία που τραβήχτηκε με την τελευταία. Για παράδειγμα, η **Φωτογραφία 51** θα αντικαταστήσει τη **Φωτογραφία 1**.
B : Ημερομηνία και ώρα λήψης φωτογραφίας

Εάν πατήσετε το κουμπί διαγραφής, επιβεβαιώστε τη διαγραφή πατώντας για δεύτερη φορά το κουμπί του κάδου απορριμμάτων.

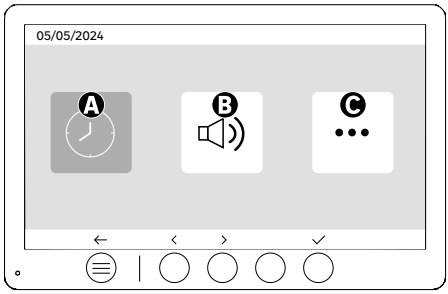

A : Ρύθμιση ημερομηνίας και ώρας
B : Ρύθμιση έντασης ήχου και κουδουνίσματος
C : Προηγμένες ρυθμίσεις

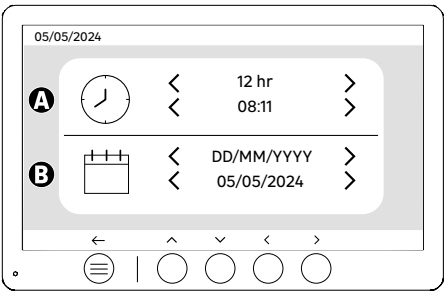

Ρύθμιση ημερομηνίας και ώρας

A : Ρύθμιση ώρας: Διαθέσιμες μορφές 12ή 24 ωρών

B : Ρύθμιση της ημερομηνίας: Διαθέσιμες μορφές HH/MM/EEEE = Ημέρα/Μήνας/Έτος ή EEEE/MM/HH = Έτος/Μήνας/Ημέρα

EL

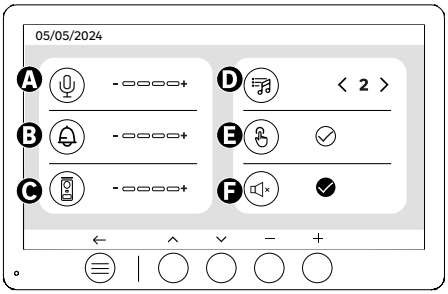

A : Ένταση ήχου εσωτερικής μονάδας
B : Ένταση ήχου κουδουνίσματος εσωτερικής μονάδας
C : Ένταση ήχου σταδμού πόρτας
D : Ήχος κλήσης (7 διαθέσιμοι ήχοι κουδουνιού)
E : Ήχος κουμπιών (ηχητικό σήμα)
F : Αθόρυβη λειτουργία (απενεργοποιεί το κουδούνισμα της οθόνης, η οθόνη ανάβει κανονικά)

F

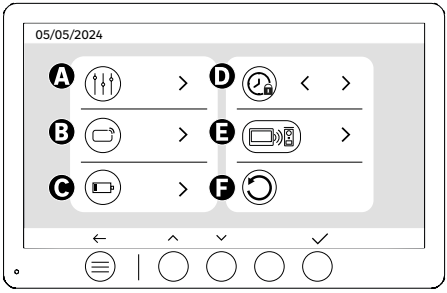

A : Ρύθμιση εικόνας
B : Σύζευξη καρτών (RFID)
C : Επαναφόρτιση μπαταρίας
D : Διάρκεια ανοίγματος της κλειδαριάς
E : Σύζευξη (Μπουτονιέρα x Οθόνη)
F : Επαναφορά στις εργοστασιακές ρυθμίσεις

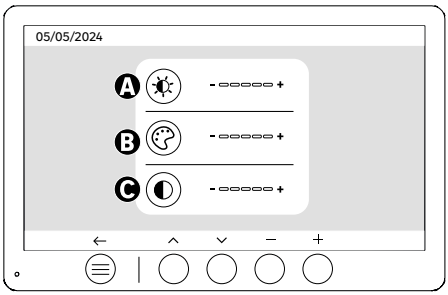

Ρύθμιση οθόνης

A : Φωτεινότητα
B : Χρώμα
C : Αντίθεση

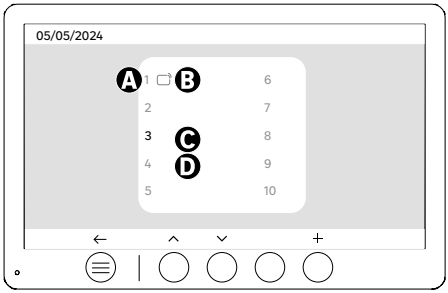

Σύζευξη καρτών (RFID)

A : Αριθμός κάρτας
B : Αντιστοιχισμένη κάρτα
C : Επιλεγμένη κάρτα
D : Δεν έχει αντιστοιχιστεί κάρτα

Για να προσθέσετε μια νέα κάρτα, κάντε κλικ στο κουμπί (+) και, στη συνέχεια, περάστε την κάρτα από την μπουτονιέρα εντός 60 δευτερολέπτων. Μπορούν να προστεθούν έως και 10 διαφορετικές κάρτες.

Εάν η κάρτα που περάστηκε έχει ήδη αποθηκευτεί, η επιλογή τοποθετείται στον αριθμό της.

Εάν τη κάρτα που περάστηκε δεν έχει ήδη αποθηκευτεί, θα προστεθεί στον αριθμό του επόμενου κενού πλαισίου.

Για να διαγράψετε μια αντιστοιχισμένη κάρτα, πατήστε (Κάδος απορριμμάτων) και, στη συνέχεια, πατήστε ξανά (Κάδος απορριμμάτων) για να επιβεβαιώσετε τη διαγραφή ή (X) για να ακυρώσετε τη διαγραφή.

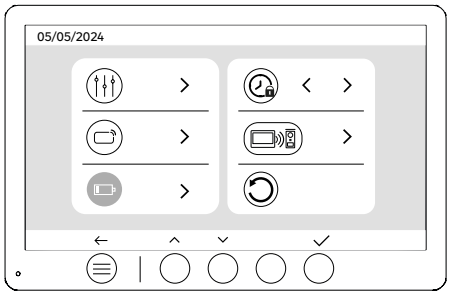

Επαναφόρτιση μπαταρίας

Πατώντας το κουμπί (τικ) θα μεταφερθείτε στις οδηγίες για την επαναφόρτιση της μπαταρίας. Ακολουθήστε τα βήματα για τη φόρτιση.

ΧΡΗΣΗ ΚΑΡΤΩΝ

Αφού τεθεί σε κατάσταση αναμονής, η συσκευή θα χρειαστεί μερικά επιπλέον δευτερόλεπτα για να ενεργοποιήσει το άνοιγμα της ηλεκτρικής κλειδαριάς/πύλης όταν ενεργοποιηθεί ξανά. Η κατάσταση αναμονής λειτουργίας έχει σχεδιαστεί για να παρατείνει τη διάρκεια ζωής της μπαταρίας. Παρακαλείστε να συνεχίσετε να εκτελείτε την υποδεικνυόμενη ενέργεια.

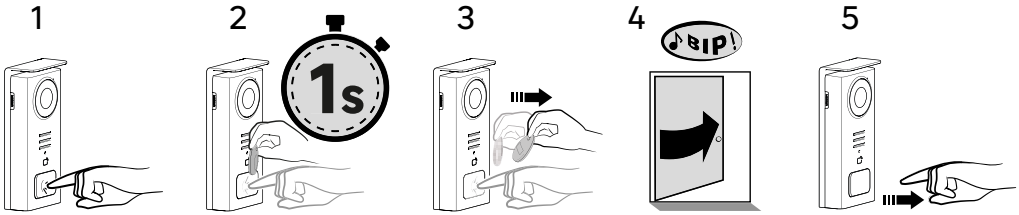

Για να ενεργοποιήσετε την ηλεκτρική κλειδαριά, πατήστε και κρατήστε πατημένο το κουμπί (1) και, στη συνέχεια, περάστε για λίγο την κάρτα μπροστά από τον αναγνώστη (2 και 3). Ένας ήχος μπιπ θα επιβεβαιώσει ότι η ενέργεια πραγματοποιήθηκε με επιτυχία (4). Στη συνέχεια αφήστε το κουμπί (5).

Εάν δεν ακούσετε το ηχητικό σήμα, επαναλάβετε από το βήμα 2 χωρίς να αφήσετε το κουμπί.
Η κλήση στο σπίτι δεν θα πραγματοποιηθεί.

EL

Εάν ακούσετε ένα παρατεταμένο μπιπ, σημαίνει ότι το σήμα δεν έχει αντιστοιχιστεί. Η διαδικασία σύζευξης είναι διαθέσιμη στην ενότητα ρυθμίσεων σήματος.

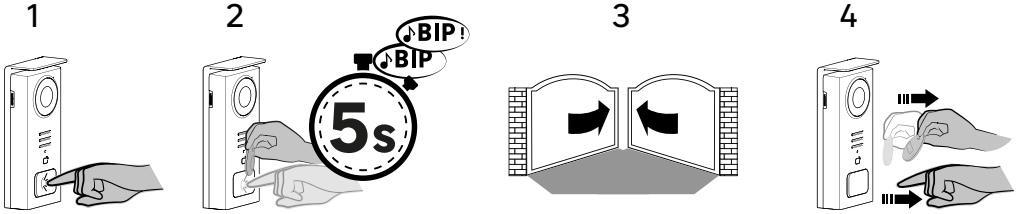

Για να ενεργοποιήσετε το άνοιγμα της πόρτας πατήστε και κρατήστε πατημένο το κουμπί (1) και, στη συνέχεια, κρατήστε την κάρτα μπροστά από τον αναγνώστη έως ότου ένας διπλός ήχος μπιπ επιβεβαιώσει ότι η ενέργεια ήταν επιτυχής (2) και η πόρτα θα ανοίξει (3). Στη συνέχεια αφήστε την κάρτα και το κουμπί (4).

Αν δεν ακούσατε τον διπλό ήχο μπιπ, επαναλάβετε από το βήμα 2 χωρίς να αφήσετε το κουμπί.
Η κλήση στο σπίτι δεν θα πραγματοποιηθεί.

Εάν ακούσετε ένα παρατεταμένο μπιπ, σημαίνει ότι το σήμα δεν έχει αντιστοιχιστεί. Η διαδικασία σύζευξης είναι διαθέσιμη στην ενότητα ρυθμίσεων σήματος.

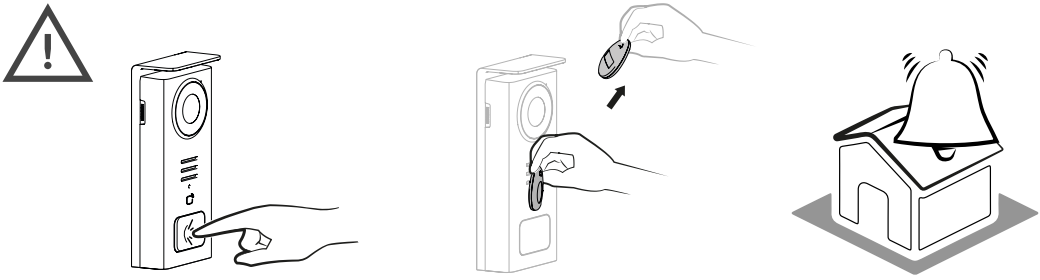

Εάν δεν περάσετε καμία καταχωρημένη κάρτα πριν αφήσετε το κουμπί, θα ακουστεί το κουδούνι. Μόλις ενεργοποιηθεί ο ήχος κλήσης στην οθόνη, ο αναγνώστης καρτών παραμένει διαθέσιμος και αποσυνδέει την κλήση εάν περάσει μια καταχωρημένη κάρτα.

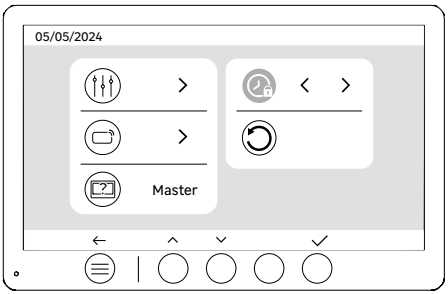

Διάρκεια ανοίγματος της κλειδαριάς

Ο χρόνος ανοίγματος της ηλεκτρικής κλειδαριάς (προαιρετικά) που είναι συνδεδεμένη στην μπουτονιέρα μπορεί να ρυθμιστεί σε 1, 2, 3, 4 ή 5 δευτερόλεπτα.



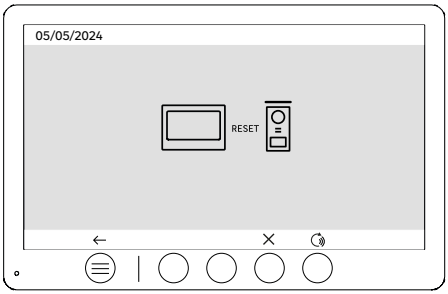

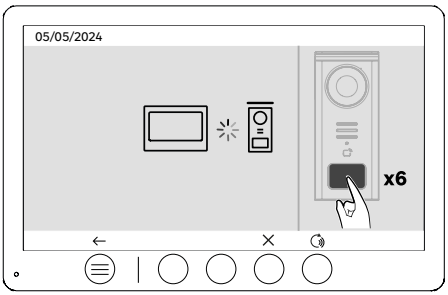

EL

Επανασύνδεση (Μπουτονιέρα x Οθόνη)

Αυτή η επιλογή επιτρέπει την επανάληψη του σταδίου σύζευξης μεταξύ της μπουτονιέρας και της οθόνης. Αυτό δεν είναι συνήθως απαραίτητο κατά τη διάρκεια ζωής του προϊόντος, αλλά μπορεί να είναι χρήσιμο εάν πρόκειται για ανασκευασμένο προϊόν, εάν η μπουτονιέρα αντικατασταθεί μετά από σέρβις κ.λπ.

Πατήστε το κουμπί για να ξεκινήσει η διαδικασία. Μόλις επιβεβαιωθεί η ενέργεια, πατήστε το κουμπί κλήσης στην μπουτονιέρα 6 φορές για να ολοκληρώσετε την ενέργεια.



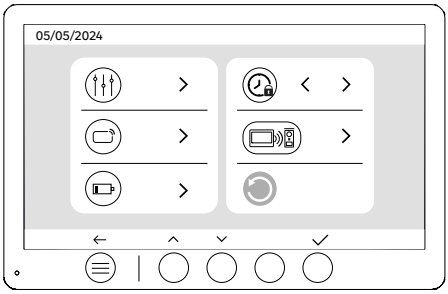

Επαναφορά (εργοστασιακές ρυθμίσεις)

Η επιλογή των εργοστασιακών ρυθμίσεων επανεκκινεί τη συσκευή διαγράφοντας όλο το περιεχόμενο/τις ρυθμίσεις που είχαν αποθηκευτεί προηγουμένως.

ΕΞΟΙΚΟΝΟΜΗΣΗΣ ΕΝΕΡΓΕΙΑΣ

Λειτουργία αναμονής χωρίς σύνδεση: Όταν η συσκευή σας δεν είναι συνδεδεμένη σε δίκτυο Wi-Fi, θα μεταβεί σε κατάσταση αναμονής μετά από 20 δευτερόλεπτα αδράνειας. Για να την ενεργοποιήσετε ξανά, πατήστε οποιοδήποτε κουμπί. Η κατανάλωση ενέργειας στην κατάσταση αναμονής είναι μικρότερη ή ίση με 0,5W.

ΑΝΤΙΜΕΤΩΠΙΣΗ ΠΡΟΒΛΗΜΑΤΩΝ ΚΑΙ ΕΝΤΟΠΙΣΜΟΣ ΒΛΑΒΩΝ

Βλάβη	Αιτία	Λύση
Η οθόνη δεν ανάβει	Η οθόνη δεν τροφοδοτείται με ρεύμα	· Ελέγξτε την πολικότητα στην οθόνη ή στην έξοδο τροφοδοσίας · Ελέγξτε αν η τροφοδοσία ρεύματος είναι σωστά συνδεδεμένη και ενεργοποιημένη
	Σφάλμα σύνδεσης	Η συσκευή είναι εξοπλισμένη με σημαντικά χαρακτηριστικά προφύλαξης. Αποσυνδέστε την τροφοδοσία ρεύματος για τουλάχιστον 1 λεπτό, διορθώστε το σφάλμα εγκατάστασης και επανασυνδέστε. Λάβετε υπόψη ότι οι προφυλάξεις δεν βοηθούν αν το προϊόν είναι συνδεδεμένο απευθείας σε 230VAC και ότι το σφάλμα αυτό δεν καλύπτεται από την εγγύηση.
	Αντίστροφη πολικότητα στην τροφοδοσία ρεύματος	
	Βραχυκύκλωμα στη γραμμή	
Η οθόνη ανάβει αλλά δεν υπάρχει εικόνα και η κλήση δεν πραγματοποιείται	Η μπουτονιέρα δεν τροφοδοτείται με ρεύμα	· Ελέγξτε την παρουσία και την κατάσταση φόρτισης της μπαταρίας · Βεβαιωθείτε ότι έχει αφαιρεθεί η γλωττίδα προστασίας της μπαταρίας.
	Ο ηλιακός πίνακας δεν φορτίζει ή φορτίζει ανεπαρκώς την μπαταρία	· Όπου είναι δυνατόν, φροντίστε η μπουτονιέρα να έχει NOTIO προσανατολισμό και να βρίσκεται μακριά από σκιερά σημεία. · Εάν ο ηλιακός πίνακας της μπουτονιέρας δεν είναι εκτεθειμένος στον ήλιο ή εάν η θυροτηλεόραση χρησιμοποιείται εντατικά, μπορεί περιστασιακά να χρειαστεί να συμπληρωθεί η ηλιακή φόρτιση με πλήρη επαναφόρτιση της μπαταρίας από το ηλεκτρικό δίκτυο μέσω USB. · Εάν υπάρχει σκόνη στον ηλιακό πίνακα, καθαρίστε τον με ένα νωπό πανί χωρίς απορρυπαντικό.
Πολύ φωτεινή εικόνα	Θέση της κάμερας	Να μην εκτίθεται ο φακός της κάμερας απευθείας στο φως του ήλιου ή σε ανακλαστική επιφάνεια.
		Ελέγξτε τις ρυθμίσεις της οθόνης
Η ένταση του ήχου από την μπουτονιέρα είναι πολύ χαμηλή	Μπλοκάρεται η τρύπα του μικροφώνου στην μπουτονιέρα	Ελέγξτε και διορθώστε
Η κάρτα δεν παρέχει πρόσβαση και παράγει ένα εκτεταμένο ηχητικό σήμα στην μπουτονιέρα	Η κάρτα δεν έχει συνδεθεί με την μπουτονιέρα	· Επαναλάβετε τη διαδικασία προγραμματισμού των καρτών. Υπενθύμιση: Σύντομη σάρωση κάρτας (1 ηχητικό σήμα) = ηλεκτρική κλειδαριά Εκτεταμένη σάρωση (2 ηχητικά σήματα) = έλεγχος ξηρής επαφής/πύλης Η κάρτα δεν είναι συνδεδεμένη (εκτεταμένος ήχος)
Ο έλεγχος της κλειδαριάς και του μηχανισμού λειτουργούν μέσω της οθόνης, όχι με τις κάρτες	Σφάλμα προγραμματισμού	Πραγματοποιήστε επαναφορά και επαναλάβετε τη διαδικασία προγραμματισμού των καρτών.
Η ηλεκτρική κλειδαριά δεν λειτουργεί	Σφάλμα σύνδεσης	Η ηλεκτρική κλειδαριά που θα παραγγείλετε πρέπει οπωσδήποτε να έχει μηχανική μνήμη. Το ρεύμα της κλειδαριάς δεν πρέπει να υπερβαίνει το 1,1A
		Η λειτουργία ανοίγματος είναι δυνατή μόνο εάν εμφανίζεται το βίντεο της μπουτονιέρας.
		Ελέγξτε τις ηλεκτρικές συνδέσεις

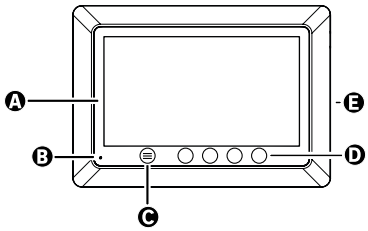

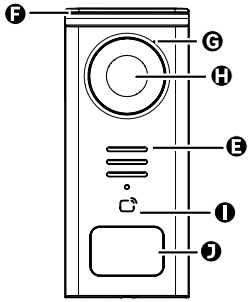

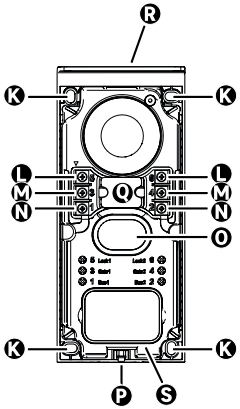

PL

LITERA	CZĘŚĆ
A	EKRAN LCD 800X480P
B	MIKROFON
C	PRZYCISK MENU
D	PRZYCISKI NAWIGACJI
E	GŁOŚNIKI
F	NAKŁADKA OCHRONNA
G	MIKROFON
H	KAMERA
I	CZYTNIK IDENTYFIKACJI (RFID)
J	ETYKIETA NA IDENTYFIKATOR IMIENNY I PRZYCISK WYWOŁANIA
K	OTWORY MONTAŻOWE
L	LISTWA ZACISKOWA - ELEKTROZACZEP (OPCJA)
M	LISTWA ZACISKOWA - BRAMA (OPCJA)
N	LISTWA ZACISKOWA - PANEL SŁONECZNY
O	GŁOŚNIKI
P	ŚRUBA MOCUJĄCA POKRYWĘ (ANTYKRADZIEŻOWA)
Q	PROWADZENIE KABLI
R	PANEL SŁONECZNY
S	AKUMULATOR

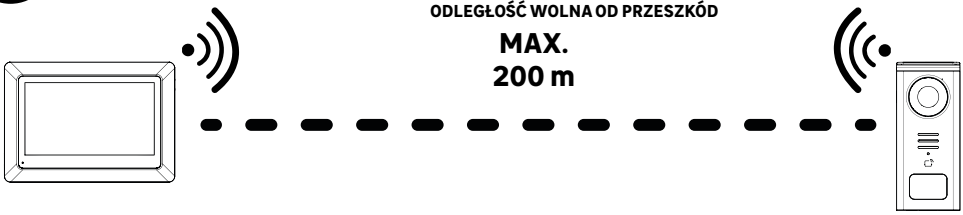

Przed zamocowaniem produktu należy przeprowadzić testy zasięgu (nie zapomnieć o zdjęciu klapki ochronnej).

Na zasięg komunikacji w otwartej przestrzeni, mogą mieć wpływ przeszkody między panelem zewnętrznym a monitorem, w szczególności różne materiały, takie jak drewno, płyty gipsowo-kartonowe, kamień lub beton.

PL

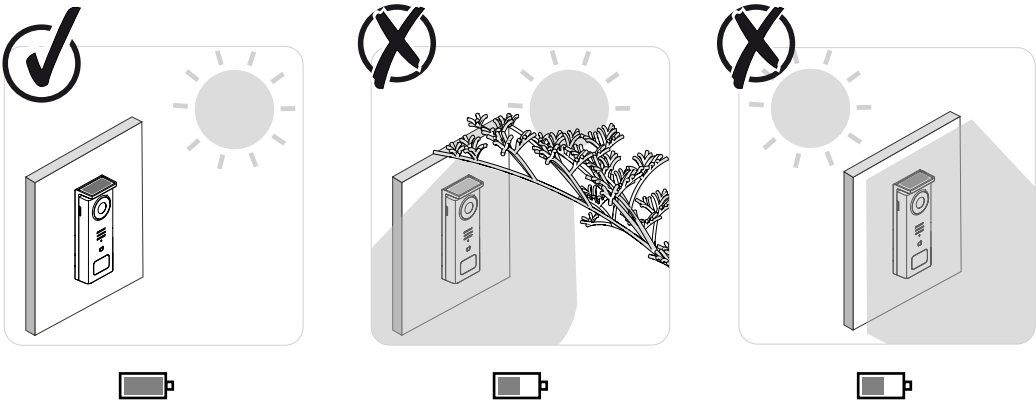

WAŻNE: Zalecamy ustawienie panelu zewnętrznego w pełnym słońcu, ponieważ jakakolwiek forma częściowego lub całkowitego zacienienia wpłynie na jej zdolność do ładowania przy pomocy panelu słonecznego.

Zalecamy przetarcie panelu szmatką raz w miesiącu, aby zapewnić odpowiednią wydajność ładowania przez panel słoneczny.





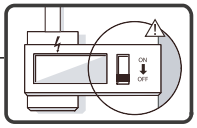

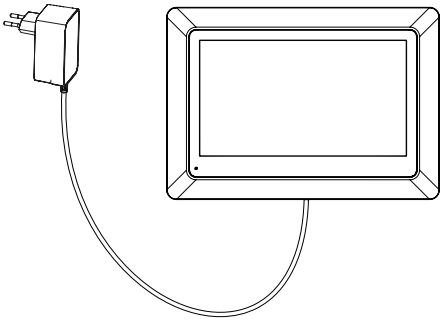

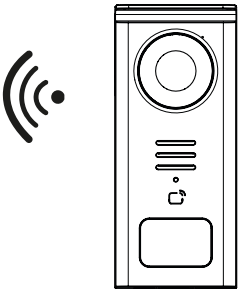

Schemat połączeń 1: Instalacja bez zaczepu i bramy (opcja).

Ta instalacja umożliwia tylko:

- Wizualizację i komunikację z odwiedzającymi

PL

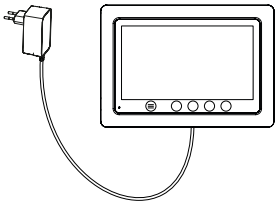

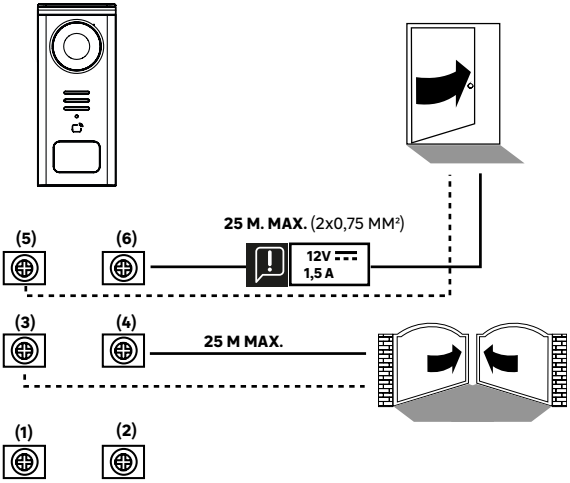

Schemat połączeń 2: Instalacja z zaczepem i bramą (opcja), instalacja ta wymaga niezależnego zasilania **12V 1,5 A**.

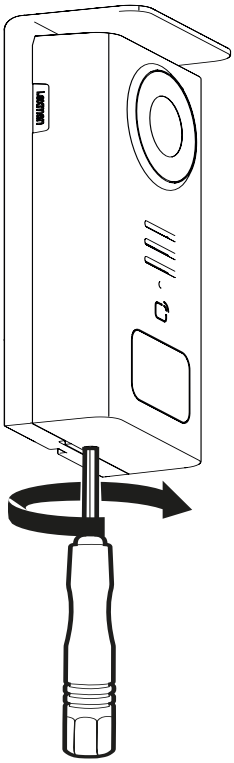

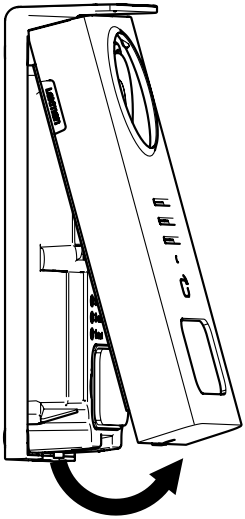

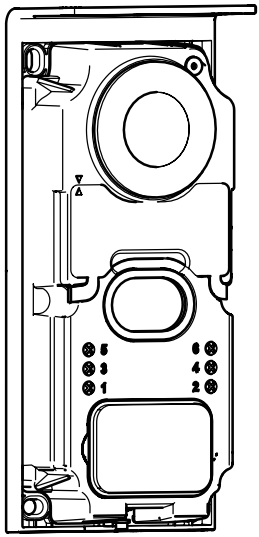

PL

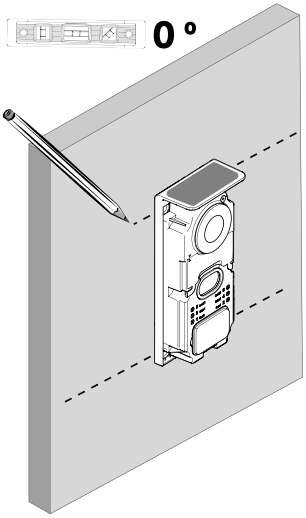

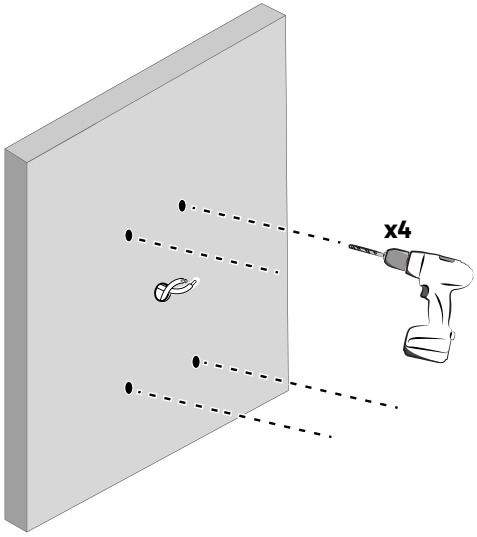

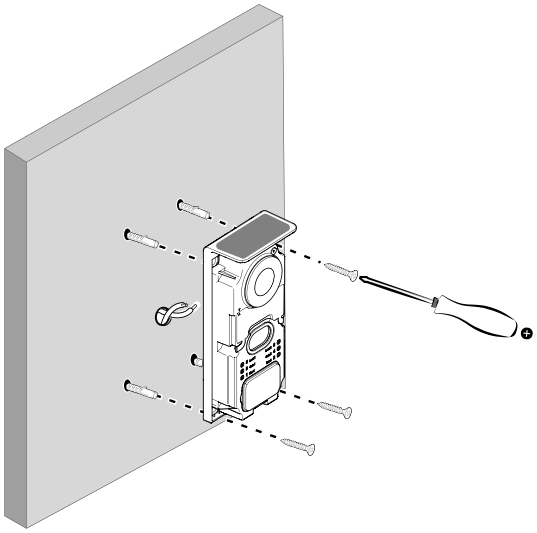

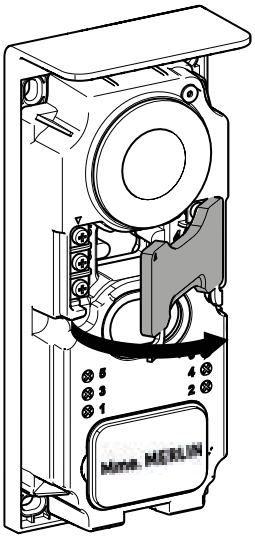

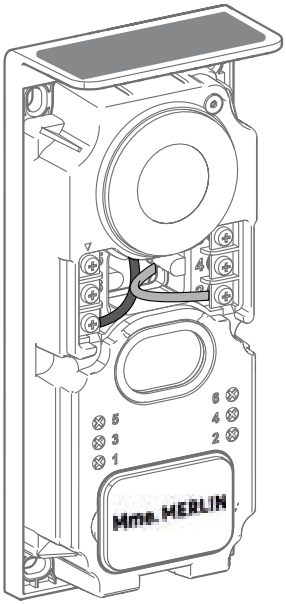

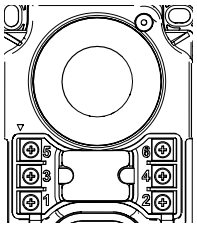

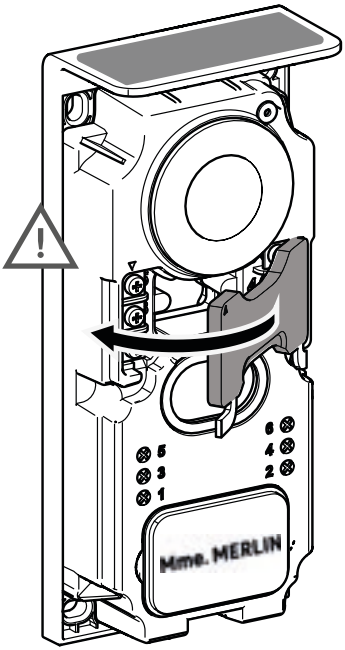

5 & 6 - Styk sterujący elektrozaczepem (wymaga niezależnego zasilania **12 V⎓** (prąd stały) **1.5 A**) domyślnie styk bezpotencjałowy

3 & 4 - Styk/ kontakt sterowania bramą

1 & 2 - Listwa zaciskowa do podłączenia panelu słonecznego. Maks. **5 V⎓** (prąd stały)

⚠ *Nie wolno zamieniać (między sobą) kabli.*

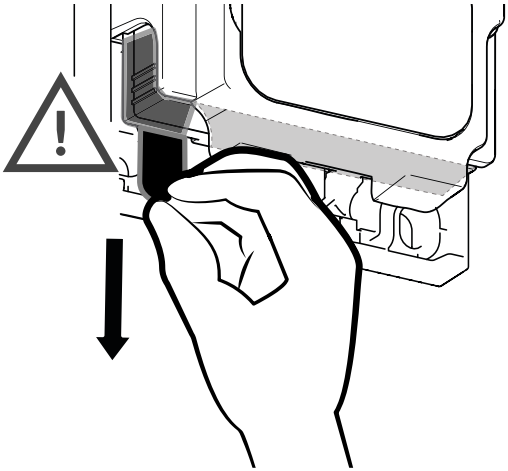

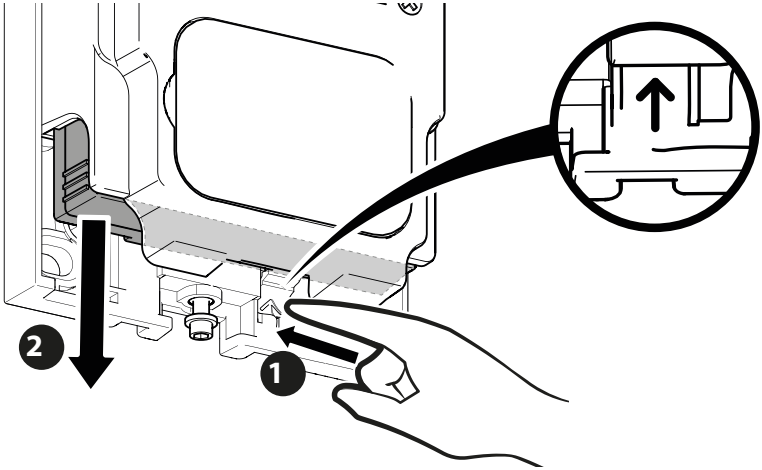

PL

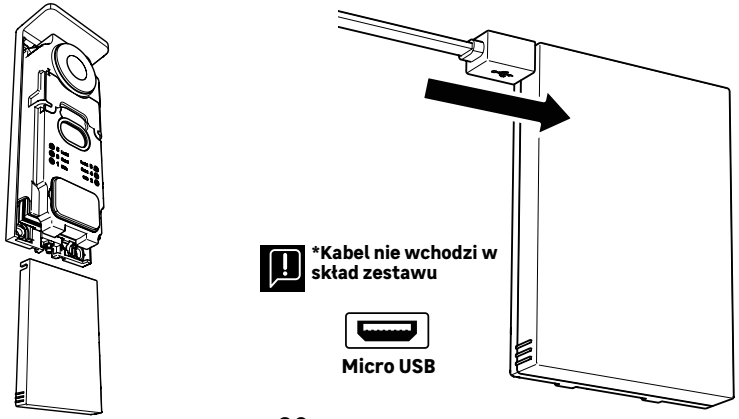

***Kabel nie wchodzi w skład zestawu**

Micro USB

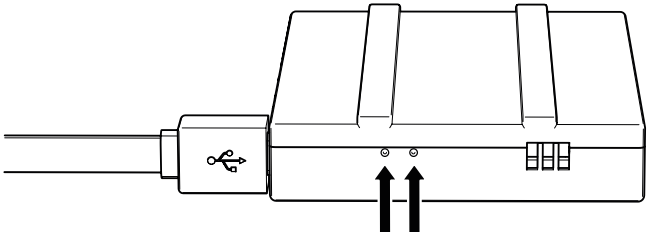

STAN AKUMULATORA

Czerwony: ładowanie w toku
Niebieski: ładowanie zakończone

WAŻNE: Zaleca się pełne naładowanie akumulatora przed uruchomieniem urządzenia.

Ważna uwaga: wiele różnych czynników może skrócić żywotność akumulatora/ baterii:
· Częste użycie funkcji monitorowania (obraz wyświetlany bez odwiedzającego)
· Duża liczba połączeń dziennie
· Częste wykorzystanie funkcji widzenia w nocy
· Odległość i rodzaj przeszkód między panelem zewnętrznym a monitorem
· Montaż panelu zewnętrznego w zacienionym miejscu

PL

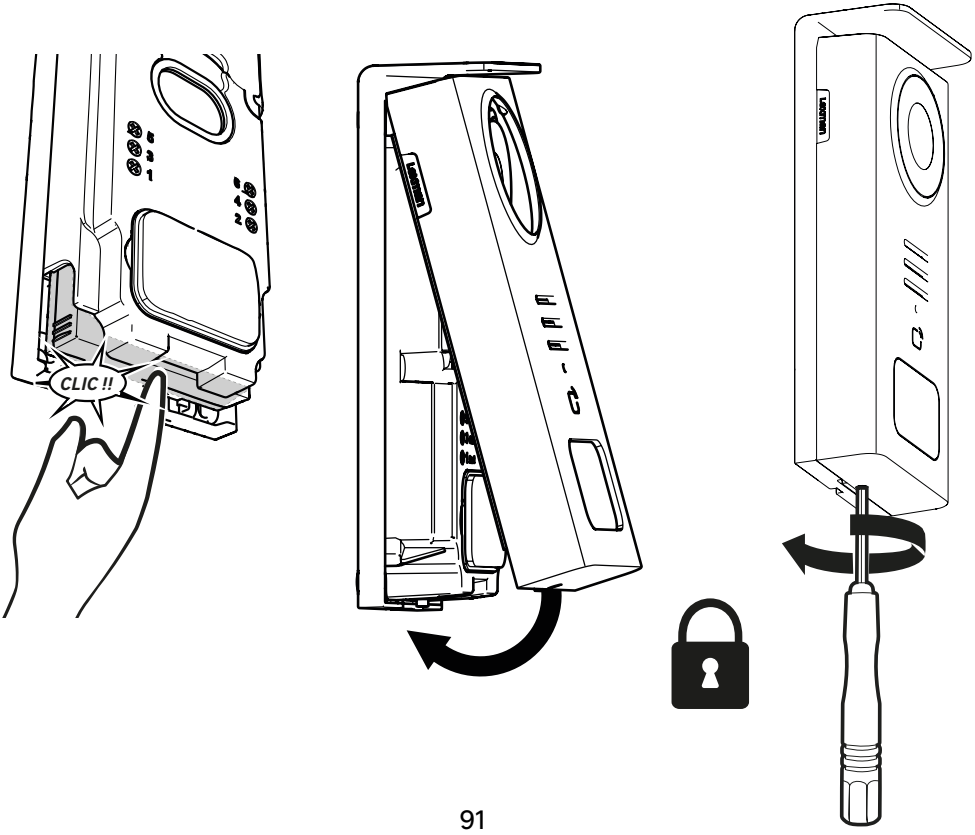

PL

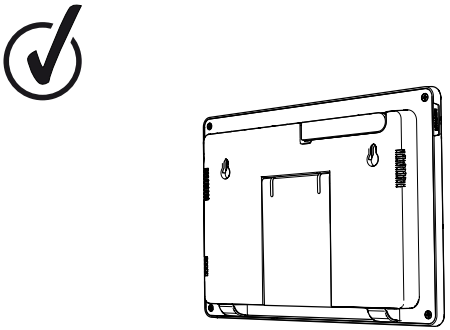

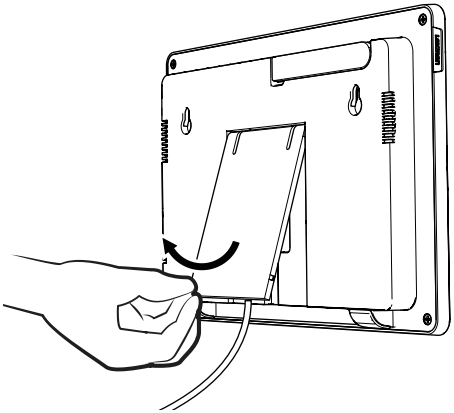

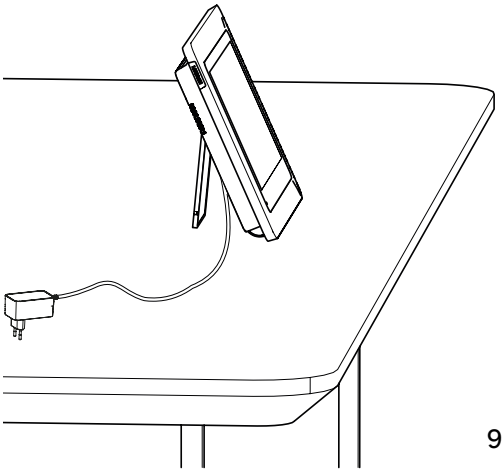

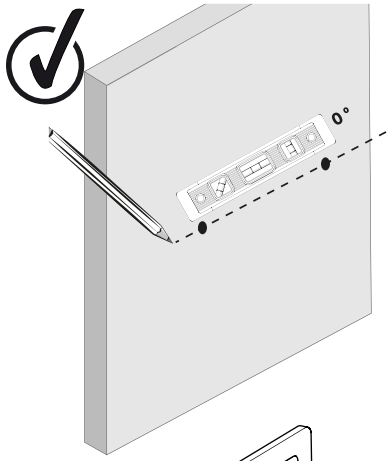

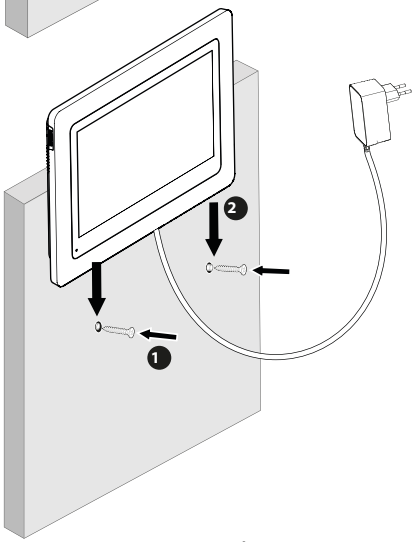

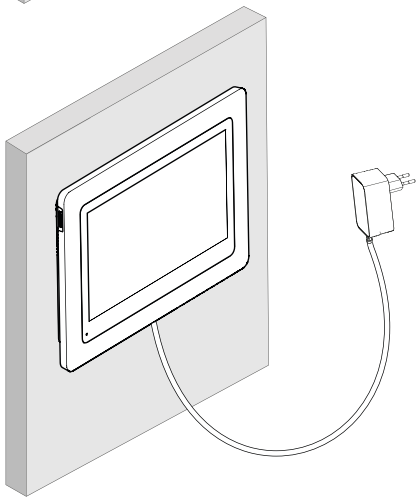

TABELA PIKTOGRAMÓW

	DZIAŁANIE
	Resetowanie
	Dodanie, lub zwiększenie wartości atrybutu
	Usunięcie, lub zmniejszenie wartości atrybutu
	Powrót bez zapisywania
	Potwierdzenie usunięcia
	Zwiększenie wartości atrybutu
	Zmniejszenie wartości atrybutu
	Nawigacja, lub zwiększenie atrybutu w prawo
	Nawigacja, lub przesunięcie atrybutu w lewo
	Powrót
	Zatwierdzenie działania
	Widok zewnętrzny z panelu zewnętrznego
	Wyświetlenie zrobionego zdjęcia
	Menu
	Otwarcie bramy
	Otwarcie elektrozaczepu
	Nagrywanie zdjęcia podczas połączenia
	Rozmowa na zewnątrz domu poprzez panel zewnętrzny
	Odpowiedzieć
	Rozłączenie się i zakończenie trwającego połączenia
	Wykonano nowe nagranie (zdjęcie/wideo), które nie zostało jeszcze wyświetlone.
	Głośnik wyciszony
	Zasięg sygnału między panelem zewnętrznym a monitorem
	Stan akumulatora
	Ponowne parowanie

PL

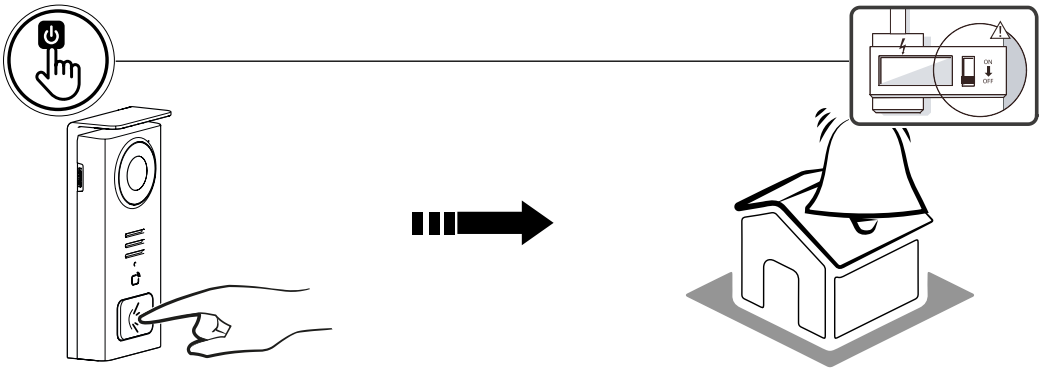

Użyj przycisku etykiety, aby zadzwonić do domu.

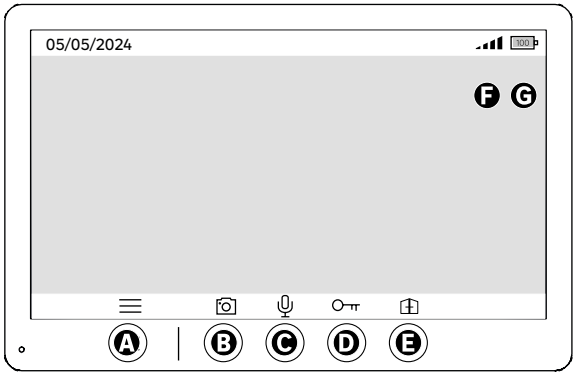

A - Zakończenie połączenia
B - Robienie ręcznie zdjęcia do zapisania w urządzeniu
C - Włączanie lub wyłączanie mikrofonu
D - Otwarcie elektrozaczepu
E - Otwarcie bramy
F - Zasięg sygnału między panelem zewnętrznym a monitorem
G - stan akumulatora

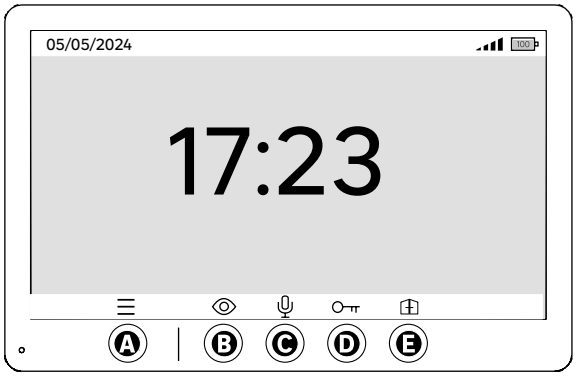

A - Menu
B - Dostęp do kamery poza połączeniem
C - Włączanie lub wyłączanie mikrofonu
D - Otwarcie elektrozaczepu
E - Otwarcie bramy

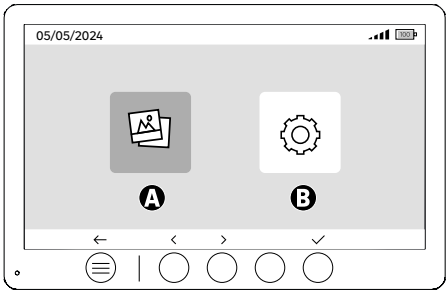

A - Zdjęcia wykonane pod nieobecność użytkownika i/ lub ręcznie
B - Ustawienia

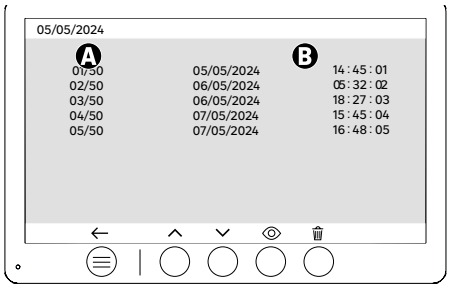

PL

A : Licznik multimediów (Urządzenie może przechowywać do 50 zdjęć. Po zapełnieniu pamięci urządzenie automatycznie zastąpi ostatnie zrobione zdjęcie pierwszym. Przykład **Zdjęcie 51** zastąpi **Zdjęcie 1**.

B : Data i godzina wykonania zdjęcia

Po naciśnięciu przycisku usuwania należy potwierdzić usunięcie, naciskając przycisk kosza po raz drugi.

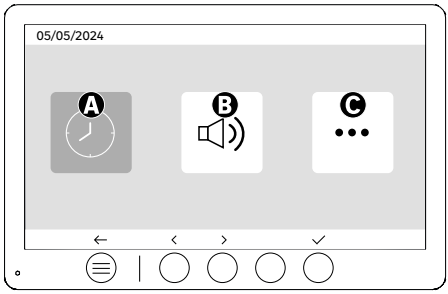

A : Ustawienie daty i godziny
B : Regulacja głośności i dźwięku
C : Konfiguracje zaawansowane

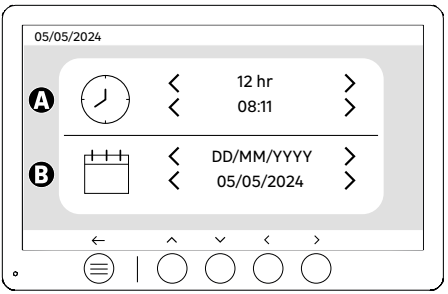

Ustawienie daty i godziny

A : Ustawienie czasu: dostępne formaty 12 godz. lub 24 godz.

B : Dostępne formaty daty: DD/MM/RRRR = Dzień/Miesiąc/Rok, lub RRRR/MM/DD = Rok/Miesiąc/Dzień

PL

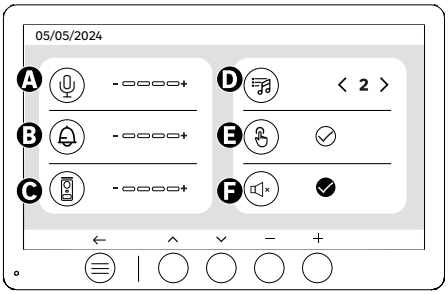

A : Głośność dźwięku jednostki wewnętrznej
B : Głośność dzwonka jednostki wewnętrznej
C : Głośność stacji bramowej
D : Dźwięk dzwonka (dostępnych 7 dźwięków dzwonka)
E : Dźwięk przycisków (BEEP)
F : Tryb cichy (wyłącza brzęczyk monitora, monitor będzie działać jak zwykle)

F

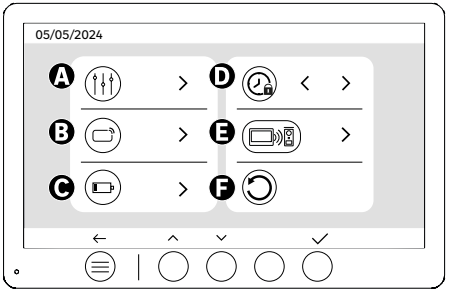

A : Regulacja obrazu
B : Parowanie identyfikatorów (RFID)
C : Ładowanie akumulatora
D : Czas otwarcia zaczepu
E : Parowanie (panel zewnętrzny x monitor)
F : Przywracanie ustawień fabrycznych

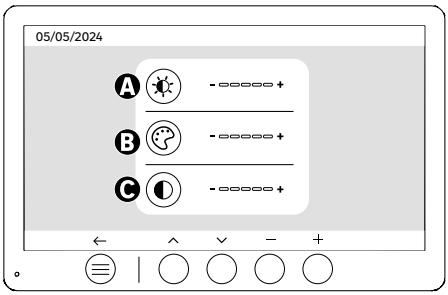

Regulacja ekranu

A : Jasność
B : Kolor
C : Kontrast

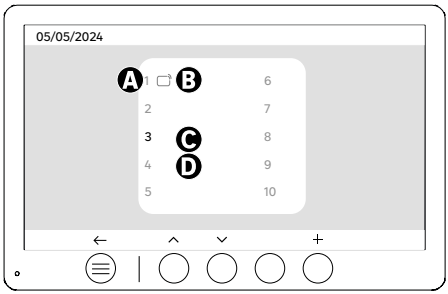

PL

Parowanie identyfikatora (RFID)

A : Numer identyfikatora
B : Identyfikator sparowany
C : Wybrany identyfikator
D : Brak sparowanego identyfikatora

Aby dodać nowy identyfikator, kliknij przycisk (+), a następnie przesuń identyfikator na panelu zewnętrznym w ciągu 60 sekund. Można dodać 10 różnych identyfikatorów.

Jeśli przesuwany identyfikator został już zapisany, jego zaznaczenie zostanie umieszczone na jego numerze.

Jeśli identyfikator nie został jeszcze zapisany, zostanie dodany do numeru w następnym pustym polu.

Aby usunąć sparowany identyfikator, naciśnij przycisk (Kosz), a następnie ponownie kliknij przycisk (Kosz), aby potwierdzić usunięcie, lub przycisk (X), aby anulować usunięcie.

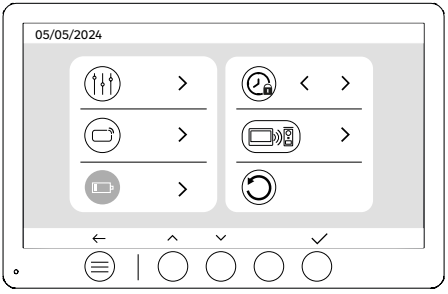

Ładowanie akumulatora

Klikając przycisk (znacznik wyboru), uzyskasz dostęp do samouczka dotyczącego ładowania akumulatora. Postępuj zgodnie z instrukcjami, aby naładować akumulator.

UŻYTKOWANIE IDENTYFIKATORÓW

Po przejściu w tryb czuwania urządzenie będzie potrzebowało kilku dodatkowych sekund, aby aktywować elektrozaczep/ bramę po ponownym włączeniu. Tryb czuwania ma na celu wydłużenie żywotności akumulatora. Należy kontynuować wykonywanie wskazanych czynności.

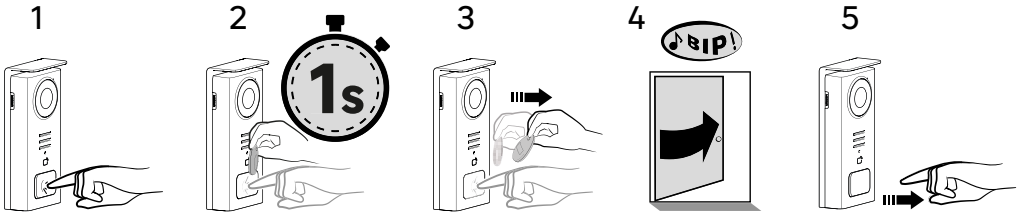

By uaktywnić elektrozaczep, należy nacisnąć i przytrzymać przycisk (1), a następnie krótko przesunąć identyfikator przed czytnikiem (2 i 3). Pomyślne wykonanie czynności zostanie potwierdzone sygnałem dźwiękowym (4). Następnie zwolnij przycisk (5).

Jeśli nie usłyszysz sygnału dźwiękowego, powtórz czynność od etapu 2 bez zwalniania przycisku. Połączenie z domem nie zostanie wykonane.

Jeśli usłyszysz długi sygnał dźwiękowy, oznacza to, że plakietka nie jest sparowana. Procedura parowania dostępna w sekcji ustawień plakietki.

PL

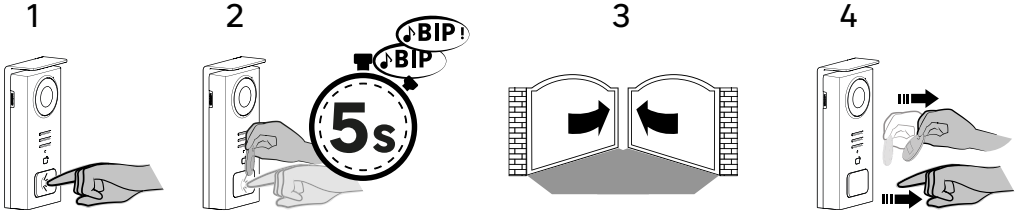

Aby uruchomić otwieranie bramy, przytrzymaj przycisk (1), a następnie przyłóż identyfikator do czytnika, do momentu, kiedy podwójny sygnał dźwiękowy potwierdzi powodzenie czynności (2) i brama otworzy się (3). Następnie odsuń identyfikator i zwolnij przycisk (4).

Jeśli nie usłyszysz podwójnego sygnału dźwiękowego powtórz czynność od etapu 2 bez zwalniania przycisku. Połączenie z domem nie zostanie wykonane.

Jeśli usłyszysz długi sygnał dźwiękowy, oznacza to, że plakietka nie jest sparowana. Procedura parowania dostępna w sekcji ustawień plakietki.

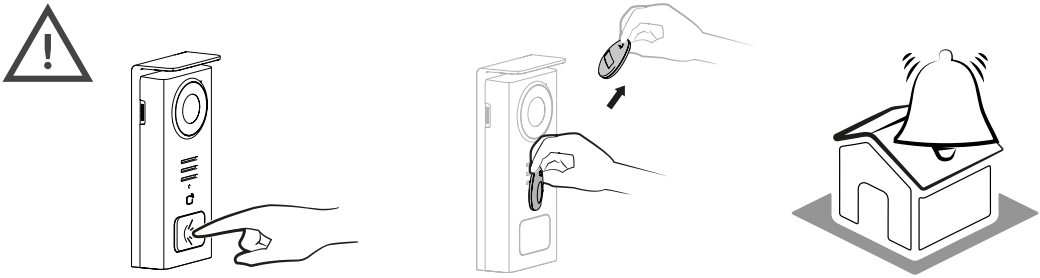

Jeżeli przed zwolnieniem przycisku nie przesuniesz zarejestrowanego identyfikatora, rozlegnie się sygnał dźwiękowy. Po włączeniu dzwonka na monitorze czytnik identyfikatorów pozostaje dostępny i przerywa połączenie w przypadku przekazania zarejestrowanego identyfikatora.

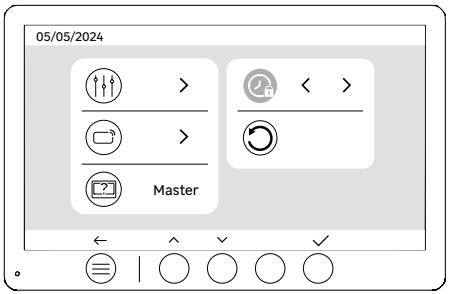

Czas otwarcia zaczepu

Czas otwarcia elektrozaczepu (opcja) podłączonego do panelu zewnętrznego można ustawić na 1s, 2s, 3s, 4s lub 5s.



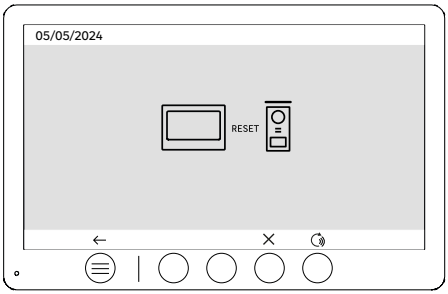

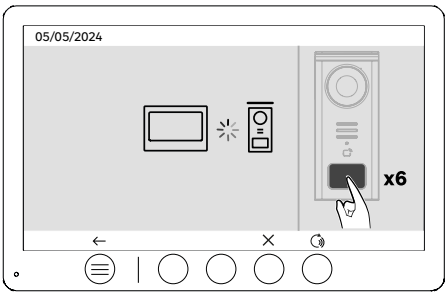

PL

Ponowne parowanie (panel zewnętrzny x monitor)

Opcja ta umożliwia powtórzenie etapu parowania między panelem zewnętrznym a monitorem. Zwykle nie jest to konieczne w normalnym okresie użytkowania produktu, ale może być przydatne w przypadku regeneracji produktu, wymiany panelu po serwisie posprzedażowym itp.

Naciśnij przycisk , aby rozpocząć procedurę. Po potwierdzeniu działania naciśnij 6 razy przycisk wywołania na panelu zewnętrznym, aby zakończyć działanie.



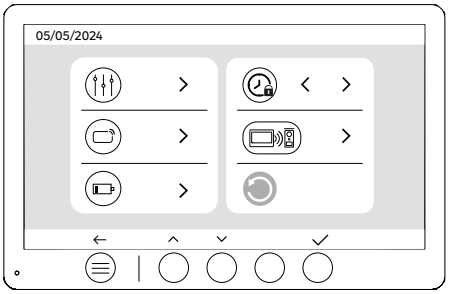

Reset (powrót do ustawień fabrycznych)

Konfiguracja fabryczna powoduje ponowne uruchomienie urządzenia, usuwając całą wcześniej zapisaną zawartość/ ustawienia.

OSZCZĘDZANIE ENERGII

Funkcja czuwania przy braku połączenia: Gdy urządzenie nie jest połączone z Wi-Fi, przełączy się w tryb czuwania po 20 sekundach bezczynności. Aby go ponownie aktywować, naciśnij dowolny przycisk. Pobór mocy w trybie gotowości jest mniejszy/równy 0,5 W.

IDENTYFIKACJA USTEREK I ROZWIĄZYWANIE PROBLEMÓW

Usterka	Przyczyna	Rozwiązanie
Monitor nie włącza się	Monitor nie jest podłączony do zasilania	· Sprawdź polaryzację na wyjściu monitora lub zasilacza · Sprawdź, czy zasilanie jest prawidłowo podłączone i włączone.
	Błąd połączenia	Urządzenie wyposażone jest w podstawowe elementy zabezpieczające. Odłącz zasilanie na co najmniej 1 minutę, usuń awarię w instalacji i podłącz ponownie. Należy pamiętać, że zabezpieczenia nie będą pomocne, jeśli produkt jest podłączony bezpośrednio do napięcia 230 V AC prądu przemiennego, a ten błąd nie jest objęty gwarancją.
	Odwrotna polaryzacja zasilania	
	Zwarcie na linii zasilającej	
Monitor włącza się, ale nie ma obrazu, a połączenie nie jest nawiązywane.	Płyta panelu zewnętrznego nie jest zasilana	· Sprawdź obecność i stan naładowania akumulatora · Upewnij się, że zakładka ochronna na akumulatorze została usunięta.
	Panel słoneczny nie ładuje akumulatora lub ładuje go w niewystarczającym stopniu.	· Tam, gdzie to możliwe, należy upewnić się, że panel zewnętrzny jest skierowana na POŁUDNIE i z dala od zacienionych obszarów. · Jeśli panel słoneczny na panelu zewnętrznym nie jest wystarczająco wystawiony na działanie promieni słonecznych lub jeśli wideotelefon jest intensywnie używany, może być niezbędne sporadyczne uzupełnienie energii słonecznej poprzez całkowite naładowanie akumulatora z sieci przez USB. · Jeśli na panelu pojawi się kurz, wyczyść go wilgotną ściereczką niezawierającą detergentów.
Zbyt jasny obraz	Pozycja kamery	Nie należy umieszczać obiektywu kamery w bezpośrednim świetle słonecznym lub na powierzchni odbijającej światło.
		Sprawdź ustawienia monitora
Poziom głośności panelu zewnętrznego jest zbyt niski	Otwór mikrofonu w panelu zewnętrznym jest zablokowany	Sprawdź i popraw
Identyfikator nie otwiera dostępu i generuje długi sygnał dźwiękowy na panelu zewnętrznym.	Identyfikator nie jest powiązana z wideotelefonem	· Powtórz procedurę programowania identyfikatora. Przypomnienie: Krótkie przeciągnięcie identyfikatora (1 sygnał dźwiękowy) = elektrozaczep Długie przesunięcie (2 sygnały dźwiękowe) = styk bezpotencjałowy/ brama Identyfikator nie jest sparowany (długi sygnał dźwiękowy)
Sterowanie zaczepem i silnikiem odbywa się za pośrednictwem monitora, a nie identyfikatorów	Błąd programowania	Wykonaj reset i wznów procedurę programowania identyfikatora.
Elektrozaczep lub blokada nie działają	Błąd podłączenia	Zamawiany elektrozaczep, lub zamek elektryczny musi być wyposażony w pamięć mechaniczną. Prąd elektrozaczepu nie może przekraczać 1,1A.
		Funkcja otwierania jest możliwa tylko wtedy, kiedy wyświetlany jest obraz wideo odpowiedniego panelu zewnętrznego.
		Sprawdzić połączenia elektryczne

PL

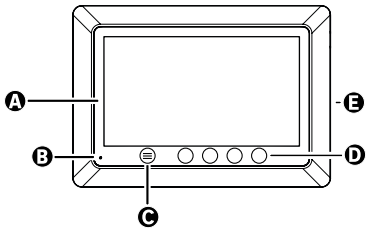

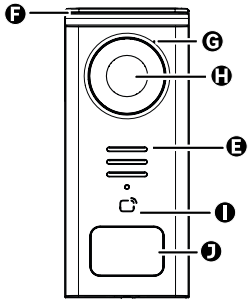

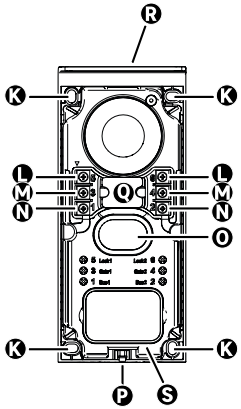

RO

LITERĂ	PIESĂ
A	ECRAN LCD 800x480p
B	MICROFON
C	TASTĂ MENIU
D	TASTE PENTRU NAVIGARE
E	BOXE
F	CAPAC DE PROTECȚIE
G	MICROFON
H	CAMERĂ
I	CITITOR DE ECUSON (RFID)
J	SUPORT PENTRU NUME ȘI BUTON DE APEL
K	ORIFICII DE FIXARE
L	BORNE ELECTRICE - ÎNCUIETOARE ELECTRICĂ (OPȚIONAL)
M	BORNE ELECTRICE - POARTĂ (OPȚIONAL)
N	BORNE ELECTRICE - PANOU SOLAR
O	BOXĂ
P	ȘURUB DE FIXARE CAPAC (ANTI-FURT)
Q	TRECEREA CABLURILOR
R	PANOU SOLAR
S	BATERIE



Înainte de fixarea produsului, vă rugăm să efectuați teste de acoperire (Nu uitați să îndepărtați limba de protecție).

Distanța de comunicare, evaluată în câmp deschis, poate fi influențată de obstacolele dintre unitatea exterioară și monitor, în special de diferite materiale precum lemnul, plăcile de gips, piatra sau betonul.

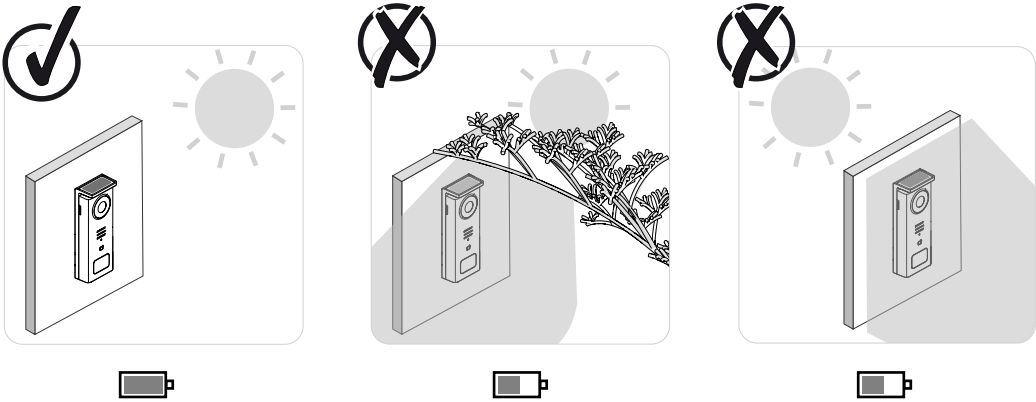

IMPORTANT: Vă recomandăm să poziționați unitatea exterioară în plin soare, deoarece orice formă de umbră, parțială sau totală, va afecta capacitatea sa de încărcare prin panoul solar.

Se recomandă să ștergeți panoul o dată pe lună pentru a menține capacitatea de încărcare prin panoul solar.



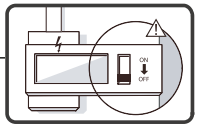

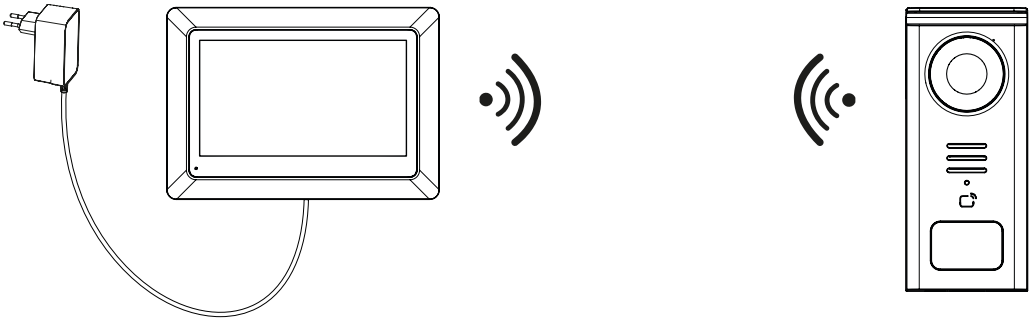

Schema de cablare 1: Instalare fără încuietoare electrică și poartă (opționale).

Această instalație ne permite:

- Să vedem vizitatorii și să comunicăm cu ei

RO

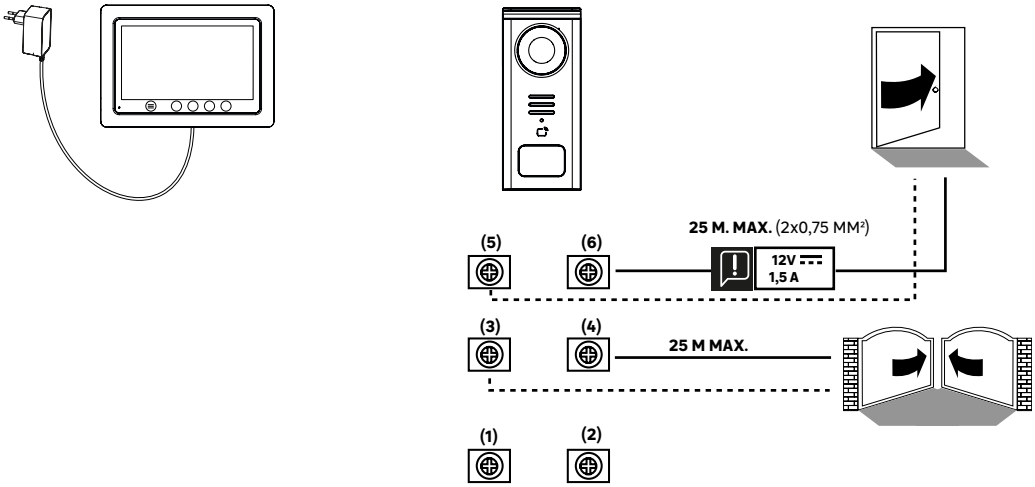

Schema de cablare 2: Instalare cu încuietoare electrică și poartă (opționale), această instalare necesită obligatoriu o sursă de alimentare independentă de **12V 1,5A**.

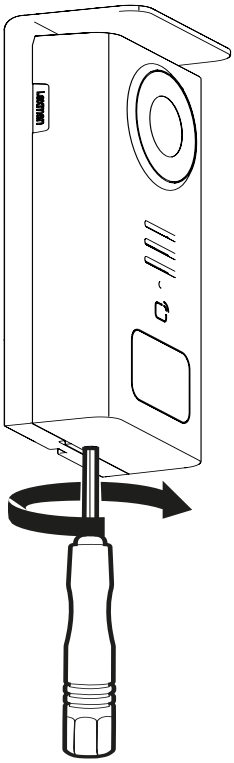

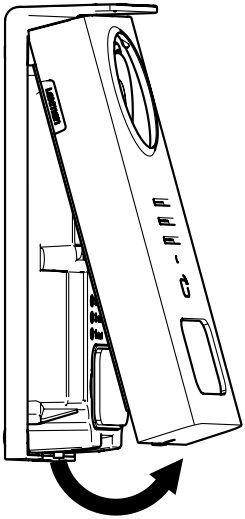

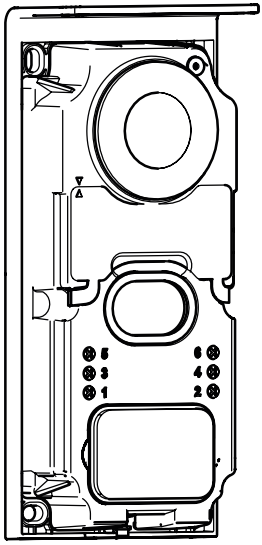

RO

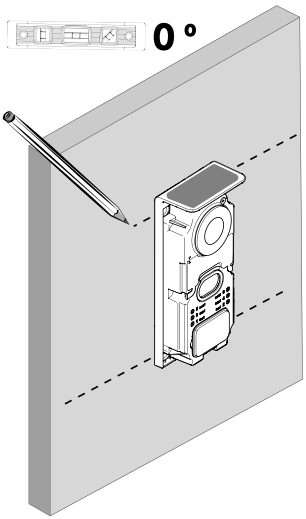

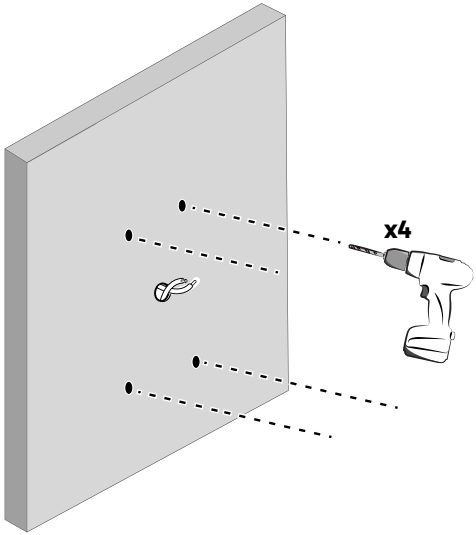

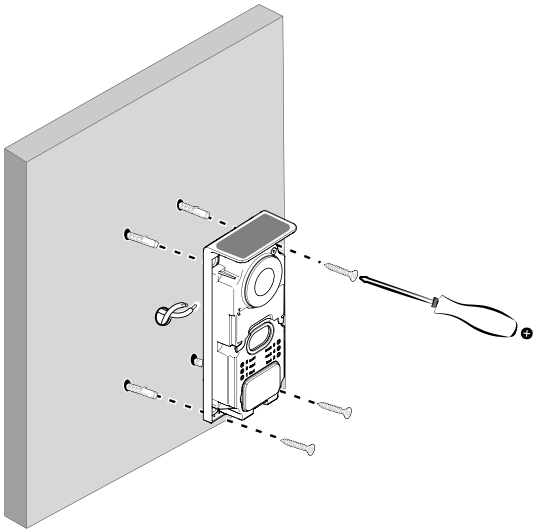

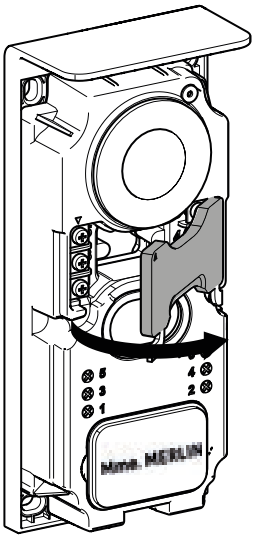

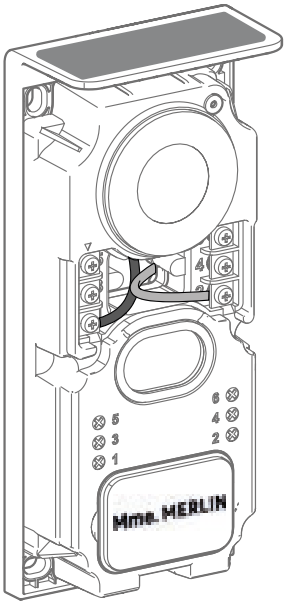

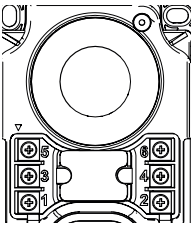

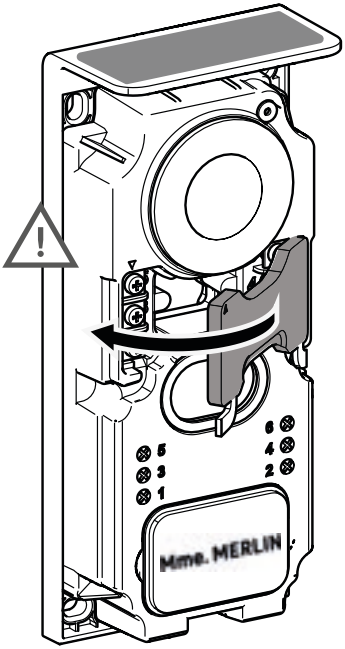

5 & 6 - Contact de comandă pentru încuietoarea electrică (necesită o alimentare independentă de 1**2V⎓, 1,5A**, contact uscat implicit

3 & 4 - Contact de comandă pentru poartă

1 & 2 - Terminal pentru conectarea panoului solar: **5V⎓ max**

⚠ *Nu inversați cablurile.*

RO

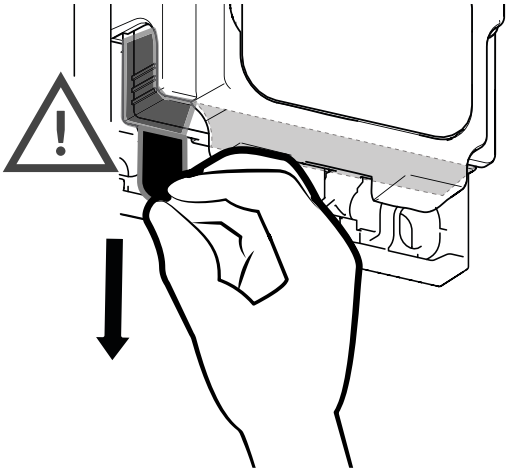

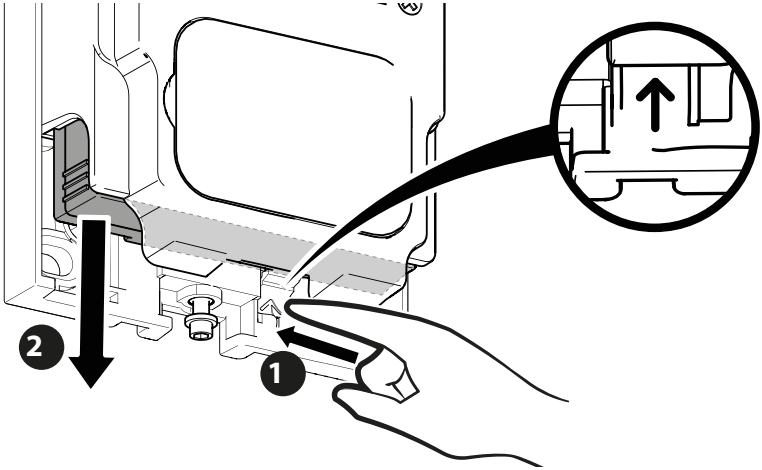

RO

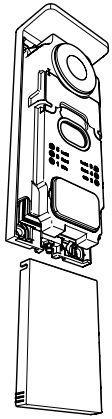

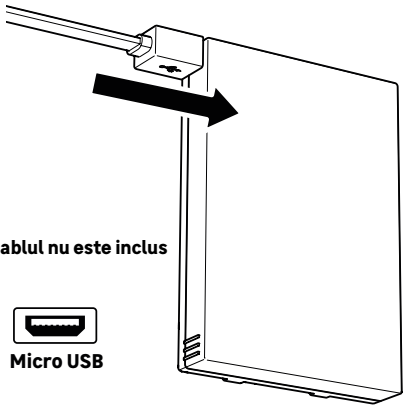

*Cablul nu este inclus

Micro USB

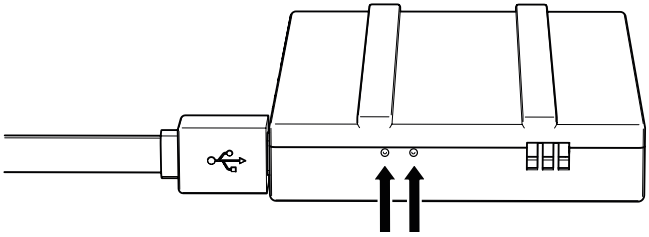

STAREA BATERIEI

Roșu: încărcarea este în curs
Albastru: încărcarea s-a terminat

IMPORTANT: Este recomandat să încărcați complet bateria înainte de a o pune în funcțiune.

Observație importantă: numeroși factori pot reduce autonomia bateriei:
· Utilizarea repetată a funcției de monitorizare (afișarea imaginii fără prezența vizitatorului)
· Cantitate mare de apeluri pe zi
· Utilizarea intensă a vederii nocturne
· Distanța și natura obstacolelor dintre unitatea exterioară și monitor
· Fixarea unității exterioare într-un loc umbrit

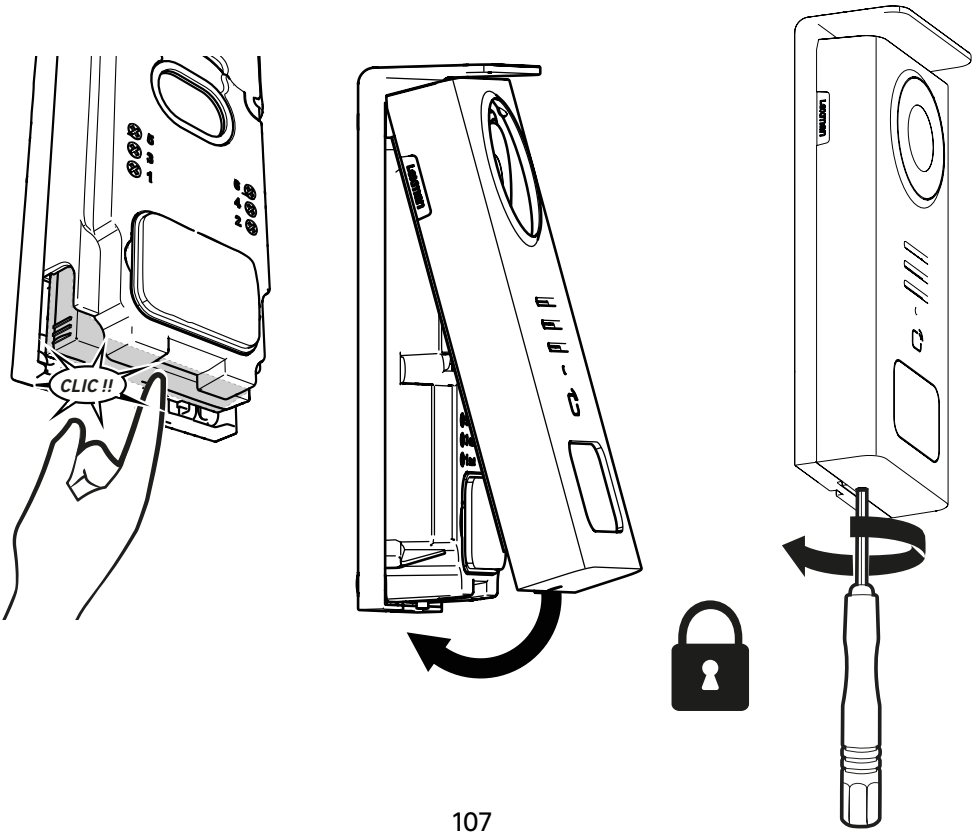

RO



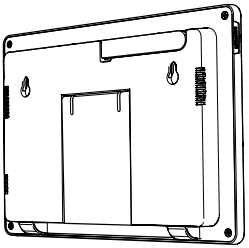

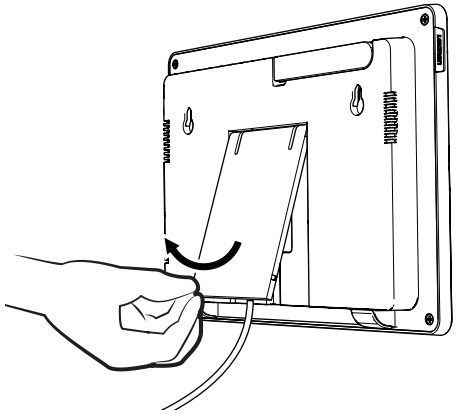

RO

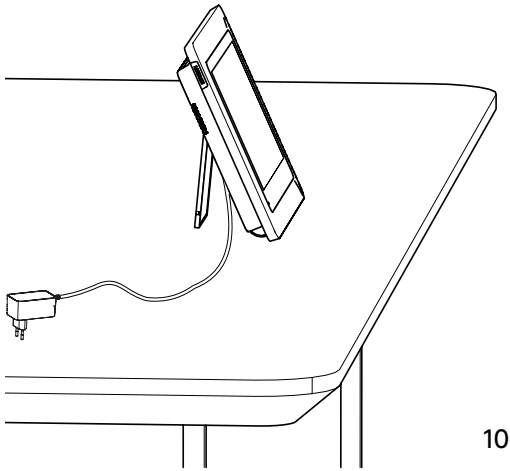

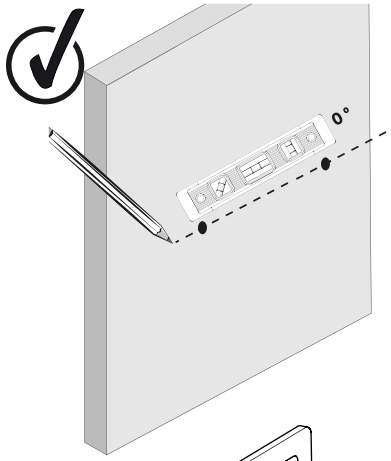

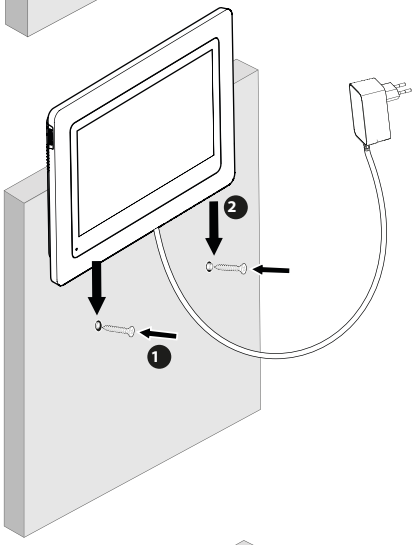

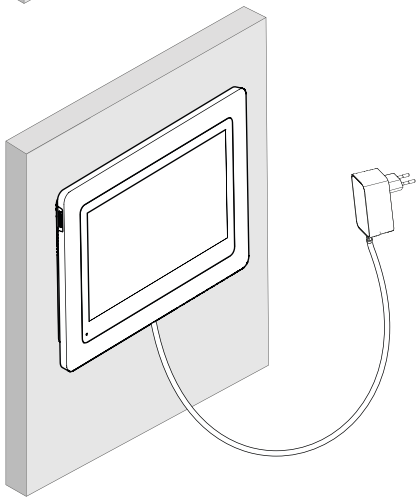

TABELUL CU PICTOGRAME

	ACȚIUNE
	Resetați
	Adăugați sau creșteți valoarea unui atribut
	Eliminați sau reduceți valoarea unui atribut
	Reveniți înapoi fără a salva
	Confirmați ștergerea
	Creșteți valoarea unui atribut
	Reduceți valoarea unui atribut
	Navigați sau creșteți un atribut spre dreapta
	Navigați sau reduceți un atribut spre stânga
	Înapoi
	Validați acțiunea
	Vizualizați exteriorul de la unitatea exterioară
	Vizualizați fotografia făcută
	Meniu
	Deschidere poartă
	Deschidere încuietoare electrică
	Înregistrați o fotografie în timpul unui apel
	Vorbiți în afara casei prin unitatea exterioară
	Răspundeți
	Închideți și încheiați o comunicare în curs
	Noua înregistrare (foto/video) făcută și încă nevizualizată.
	Boxă mută
	Distanța pentru semnal dintre unitatea exterioară și monitor
	Starea bateriei
	Reîmperechere

RO

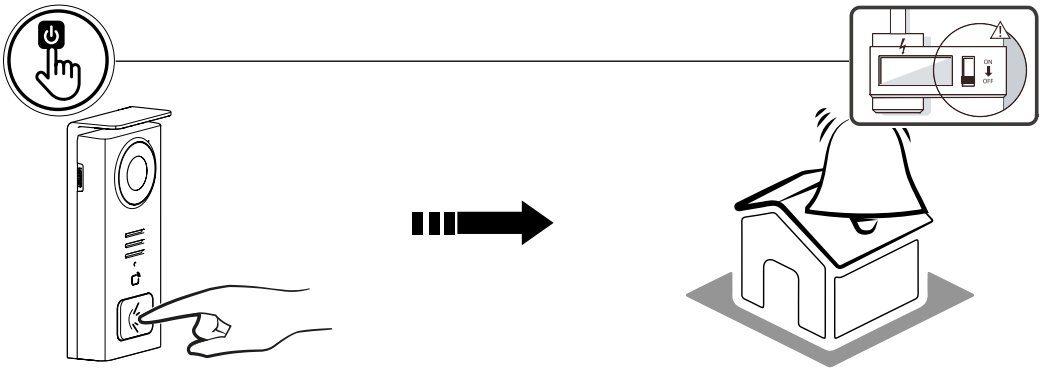

Folosiți tasta suport pentru nume pentru a suna în interiorul casei.

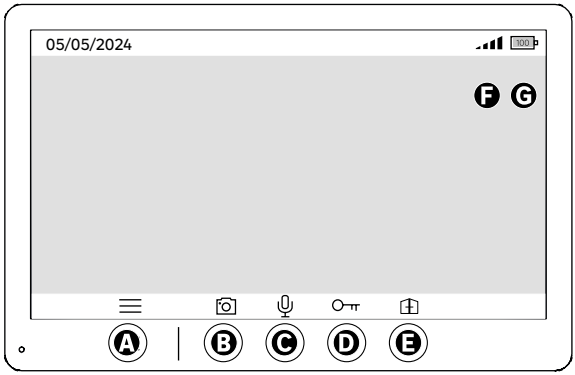

RO

A - Încheie apelul
B - Capturarea unei fotografii manuale care va fi stocată în aparat
C - Activarea sau dezactivarea microfonului
D - Deschidere încuietoare electrică
E - Deschidere poartă
F - Distanța pentru semnal dintre unitatea exterioară și monitor
G - Starea bateriei

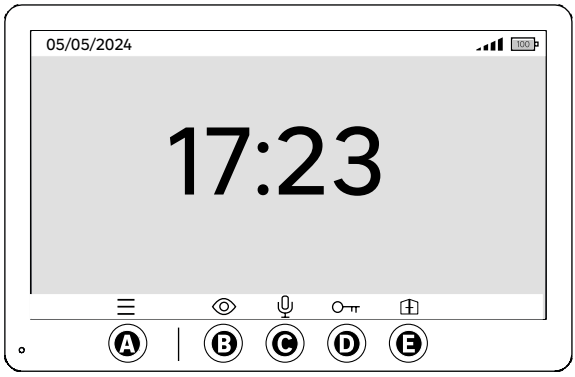

A - Meniu
B - Acces la cameră în afara apelului
C - Activarea sau dezactivarea microfonului
D - Deschidere încuietoare electrică
E - Deschidere poartă

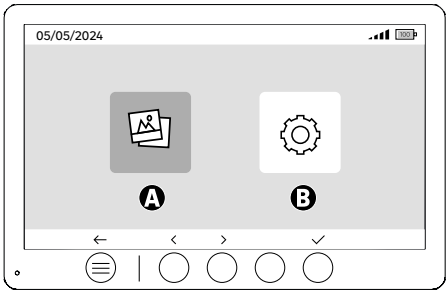

A - Fotografii realizate în absența dvs. și/sau manual
B - Configurări

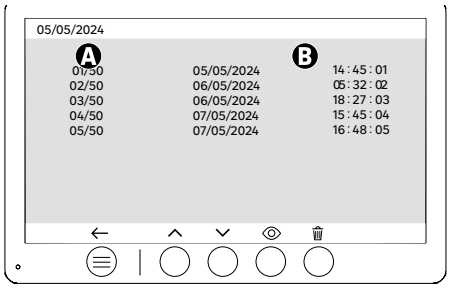

RO

A : Contor media (Aparatul dispune de un spațiu de stocare capabil să găzduiască până la 50 de fotografii, când spațiul de stocare este plin, aparatul va înlocui automat ultima fotografie realizată cu prima. Exemplu **Foto 51** va înlocui **Foto 1**.
B : Data și ora realizării fotografiei

La apăsarea tastei de ștergere, confirmați ștergerea apăsând a doua oară pe tasta coșului de gunoi.

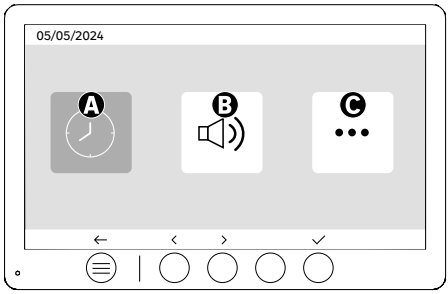

A : Setări dată și oră
B : Setări volum și sunete
C : Configurări avansate

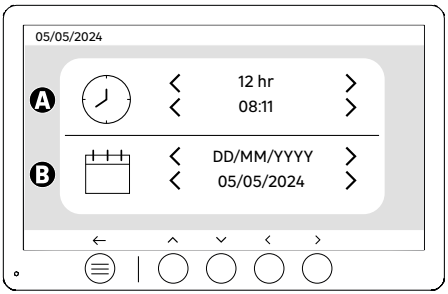

Setare dată și oră

A : Setări oră: Formate 12h sau 24h disponibile

B : Setări dată: Formate DD/MM/YYYY = Zi/Lună/An sau YYYY/MM/DD = An/Lună/Zi disponibile

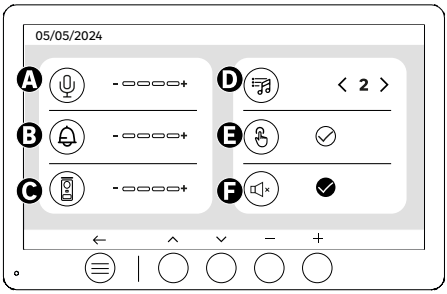

RO

A : Volumul audio al unității interioare
B : Volumul soneriei unității interioare
C : Volum audio stației de usa
D : Sonerie (7 sonerii disponibile)
E : Sunetul butoanelor (BIP-uri)
F : Mod silențios (Dezactivează soneria monitorului, monitorul se va aprinde în mod normal)

F

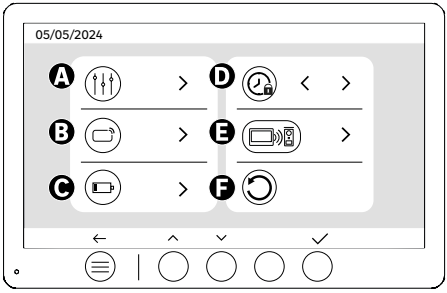

A : Setări imagine
B : Împerechere ecuson (RFID)
C : Reîncărcarea bateriei
D : Durata deschiderii încuietorii
E : Împerechere (Unitate exterioară x Monitor)
F : Resetare la parametrii din fabrică

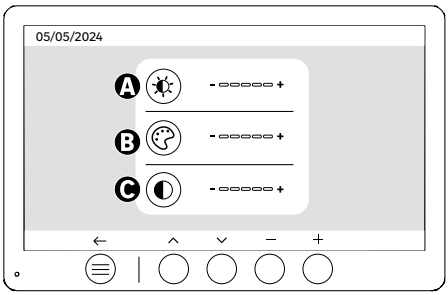

Setări ecran

A : Luminozitate
B : Culoare
C : Contrast

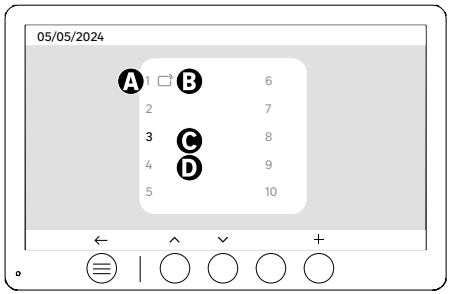

Împerechere ecuson (RFID)

A : Număr ecuson
B : Ecuson împerecheat
C : Ecuson selectat
D : Niciun ecuson împerecheat

RO

Pentru a adăuga un ecuson nou, faceți clic pe tasta (+), apoi treceți ecusonul peste unitatea exterioară în termen de 60 de secunde. Este posibil să adăugați până la 10 ecusoane diferite.

Dacă ecusonul trecut este deja înregistrat, selecția va fi poziționată pe numărul său.

Dacă ecusonul trecut nu a fost încă înregistrat, va fi adăugat la numărul următorului câmp gol.

Pentru a șterge un ecuson împerecheat, apăsați pe tasta (Coș de gunoi), apoi faceți clic din nou pe (Coș de gunoi) pentru a confirma ștergerea sau pe (X) pentru a anula ștergerea.

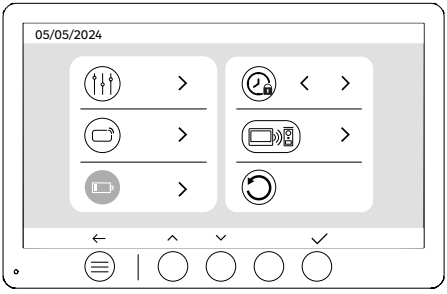

Reîncărcarea bateriei

Făcând clic pe tasta (bifă), veți accesa un tutorial despre reîncărcarea bateriei. Urmați pașii pentru încărcare.

UTILIZAREA ECUSOANELOR

După ce a fost pus în repaus, aparatul va necesita câteva secunde în plus pentru a activa deschiderea încuietorii electrice/porții atunci când se repornește. Modul de repaus este conceput pentru a extinde durata de viață a bateriei. Vă rugăm să continuați să efectuați acțiunea indicată.

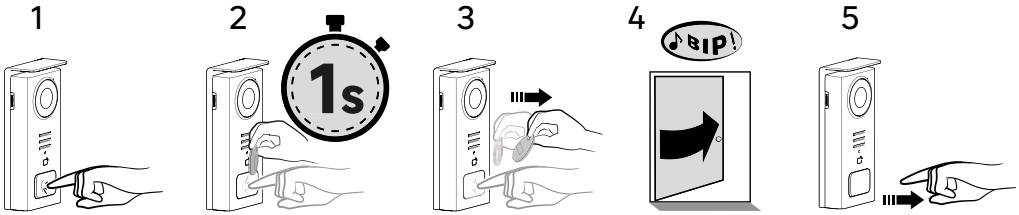

Pentru a activa deschiderea încuietorii electrice, mențineți apăsat butonul (1) și apoi treceți scurt badge-ul în fața cititorului (2 și 3). Un bip sonor va confirma că acțiunea a fost efectuată cu succes (4). Apoi eliberați butonul (5).

Dacă nu auziți bipul, repetați de la pasul 2 fără a elibera butonul. Apelul către casă nu va fi efectuat.

Dacă auziți un bip lung, înseamnă că insigna nu este asociată. Procedura de asociere este disponibilă în secțiunea de setări insignă.

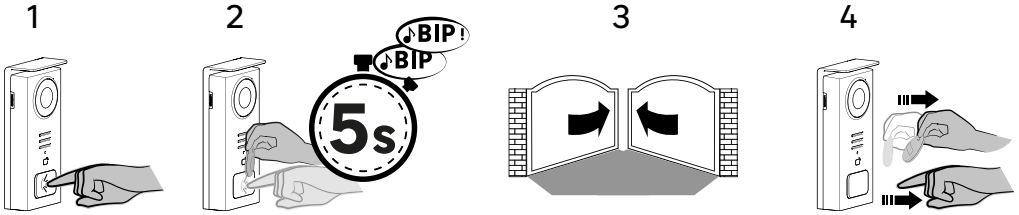

RO

Pentru a activa deschiderea porții, mențineți apăsat butonul (1) și apoi țineți badge-ul în fața cititorului până când un bip dublu sonor confirmă că acțiunea a fost efectuată cu succes (2) și că poarta se deschide (3). Apoi eliberați badge-ul și butonul (4).

Dacă nu auziți bipul dubli, repetați de la pasul 2 fără a elibera butonul. Apelul către casă nu va fi efectuat.

Dacă auziți un bip lung, înseamnă că insigna nu este asociată. Procedura de asociere este disponibilă în secțiunea de setări insignă.

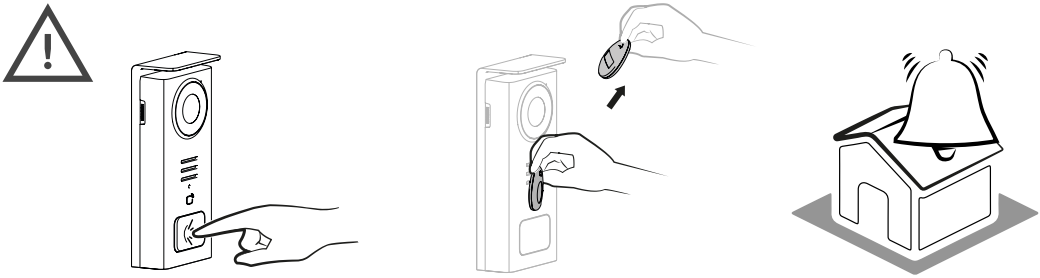

Dacă nu treceți niciun ecuson înregistrat înainte de a elibera butonul, soneria se va declanșa. Odată ce soneria a fost declanșată pe monitor, cititorul de ecusoane rămâne disponibil și întrerupe apelul dacă un ecuson înregistrat este trecut.

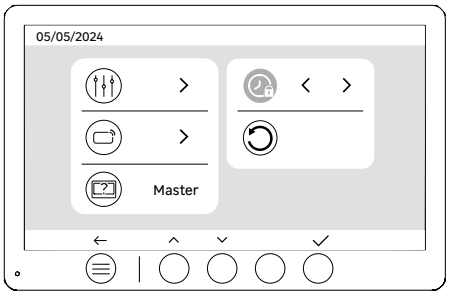

Durata deschiderii încuietorii

Durata deschiderii încuietorii electrice (opțională) conectată la unitatea exterioară poate fi setată la 1s, 2s, 3s, 4s, 5s.



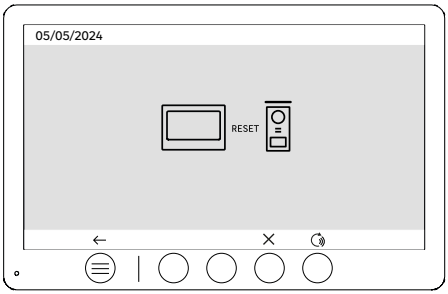

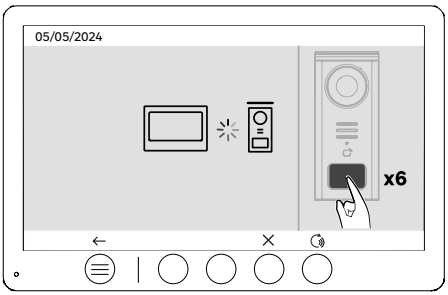

RO

Împerechere (Unitate exterioară x Monitor)

Această opțiune permite refacerea etapei de împerechere între unitatea exterioară și monitor. În mod normal, nu este necesar la utilizarea obișnuită a produsului, dar poate fi utilă dacă produsul a fost recondiționat sau dacă se înlocuiește unitatea exterioară ca urmare a unei intervenții în service, etc.

Apăsați tasta pentru a lansa procedura, iar după confirmarea acțiunii, apăsați de 6 ori butonul de apel al unității exterioare pentru a finaliza acțiunea.



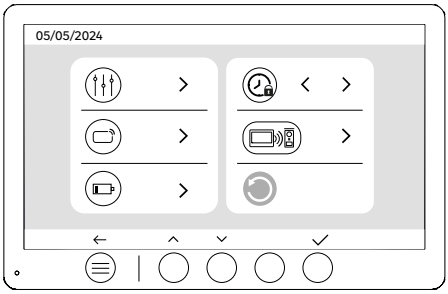

Resetare (Configurare din fabrică)

Configurarea din fabrică repornește dispozitivul ștergând tot conținutul/parametrii salvați anterior.

ECONOMIE DE ENERGIE

Funcția de stand-by neconectată: Când aparatul dumneavoastră nu este conectat la Wi-Fi, va intra în modul de stand-by după 20 de secunde de inactivitate. Pentru a-l reactiva, apăsați orice buton. Consumul de energie în modul de stand-by este mai mic de sau egal cu 0,5W.

IDENTIFICAREA DEFECȚIUNILOR ȘI DEPANARE

Defecțiune	Cauză	Soluție
Monitorul nu se aprinde	Monitorul nu este alimentat	· Verificați polaritatea la nivelul monitorului sau la ieșirea sursei de alimentare · Asigurați-vă că sursa de alimentare este corect conectată și alimentată
	Eroare de conectare	Aparatul este dotat cu protecții majore. Deconectați alimentarea timp de cel puțin 1 minut, corectați eroarea de instalare și reconectați. De reținut că protecțiile nu vor ajuta în cazul conectării directe a produsului la 230Vc.a., iar această eroare nu este acoperită de garanție.
	Inversarea polarității la sursa de alimentare	
	Scurtcircuit pe linie	
Monitorul se aprinde, dar nu există imagine și apelul nu se finalizează	Unitatea exterioară nu este alimentată	· Verificați prezența și starea de încărcare a bateriei · Asigurați-vă că limba de protecție de pe baterie a fost îndepărtată
	Panoul solar nu încarcă sau încarcă insuficient bateria	· Când este posibil, asigurați-vă că unitatea exterioară este orientată spre SUD și în afara zonelor umbrite. · În lipsa unei expuneri suficiente a panoului solar al unității exterioare sau în cazul unei utilizări intense a videointerfonului, poate fi necesar, ocazional, să completați încărcarea solară cu o încărcare completă a bateriei la priză prin USB. · În cazul prezenței prafului pe panou, curățați panoul solar cu o cârpă umedă fără detergent.
Imagine prea luminoasă	Poziția camerei	Nu expuneți obiectivul camerei direct la soare sau pe o suprafață reflectorizantă.
		Verificați setările monitorului
Volumul de la unitatea exterioară este prea scăzut	Orificiul microfonului unității exterioare este înfundat	Verificați și corectați
Ecusonul nu deschide accesul și emite un bip lung pe unitatea exterioară	Ecusonul nu este asociat cu videointerfonul	· Reîncepeți procedura de programare a ecusoanelor. Reamintire: Trecere scurtă a ecusonului (1 bip) = încuietoare electrică Trecere lungă (2 bipuri) = comandă contact uscat/poartă Ecuson neîmperecheat (Bip lung)
Comanda încuietorii și motorizarea funcționează prin monitor, nu prin ecusoane	Eroare de programare	Efectuați o resetare și reluați procedura de programare a ecusoanelor.
Încuietoarea sau broasca electrică nu funcționează	Eroare de conectare	Încuietoarea sau broasca electrică pe care o comandați trebuie să fie echipată cu o memorie mecanică. Curentul încuietorii nu trebuie să depășească 1,1A
		Funcția de deschidere este posibilă numai dacă este afișat videoclipul unității exterioare respective.
		Verificați conexiunile electrice

RO

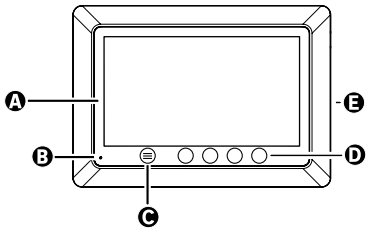

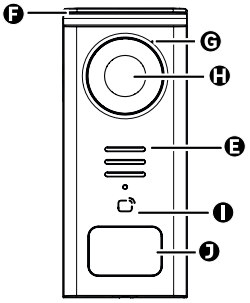

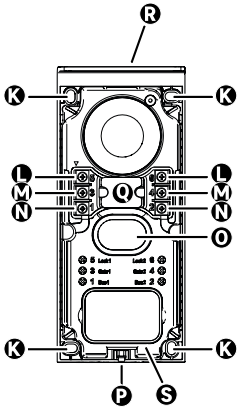

LETTER	PART
A	800x480p LCD screen
B	MICROPHONE
C	MENU KEY
D	NAVIGATION KEYS
E	SPEAKERS
F	PROTECTIVE CAP
G	MICROPHONE
H	CAMERA
I	BADGE READER (RFID)
J	NAME TAG AND CALL KNOB
K	FASTENING HOLES
L	ELECTRIC TERMINAL - ELECTRIC STRIKE (OPTIONAL)
M	ELECTRIC TERMINAL - GATE
N	ELECTRIC TERMINAL - SOLAR PANEL
O	SPEAKER
P	COVER FASTENING SCREW (ANTI-THEFT)
Q	CABLE CHANNEL
R	SOLAR PANEL
S	BATTERY

EN

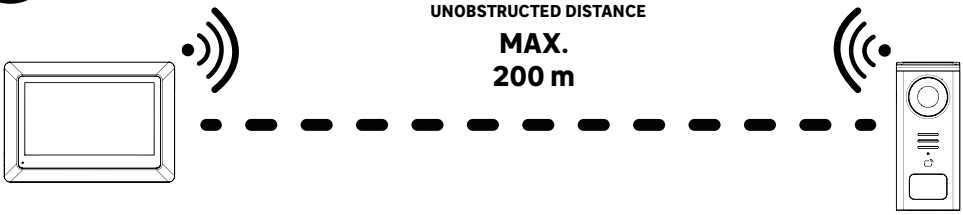

Before fixing the product, please carry out range tests (do not forget to remove the protective tab).

The communication range, evaluated in free field, can be influenced by obstacles between the door station and the monitor, in particular by different materials such as wood, plasterboard, stone or concrete.

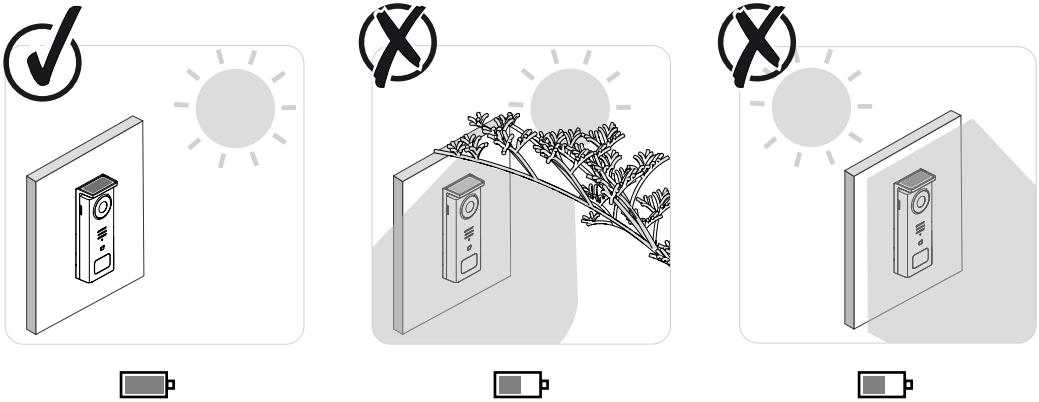

EN

IMPORTANT: We recommend positioning the door station in full sunlight, as any form of partial or total shade will affect its ability to recharge via the solar panels.

It is advisable to wipe the door station once a month to maintain its charging capacity via the solar panel.



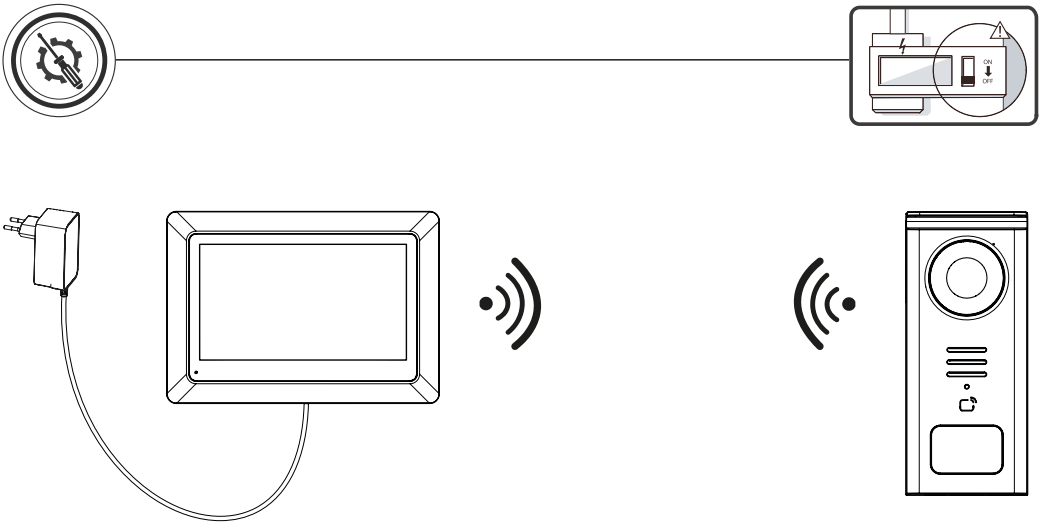

Wiring diagram 1: Installation without strike and gate (optional).

This installation only allows:

- Viewing vistors and communicating with them

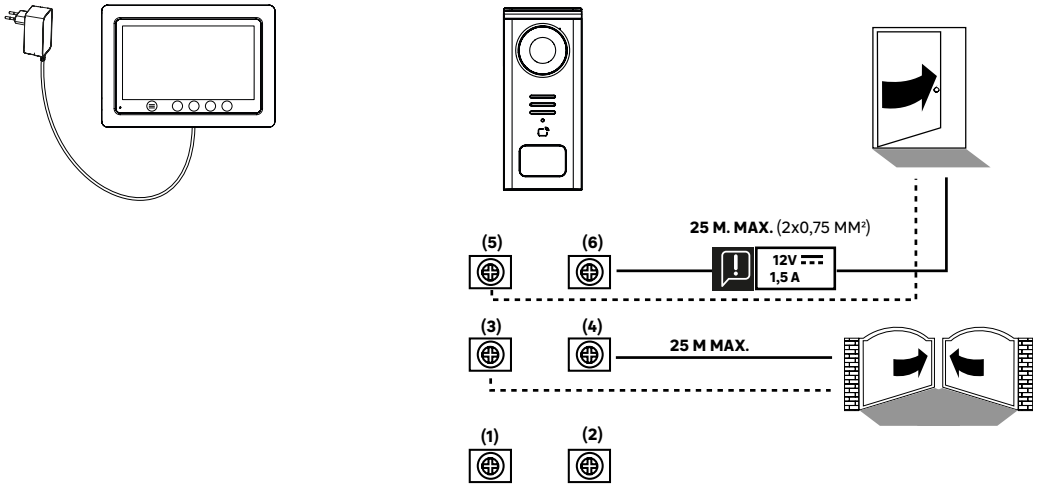

Wiring diagram 2: Installation with strike and gate (optional), this installation requires an independent 12V 1.5A power supply.

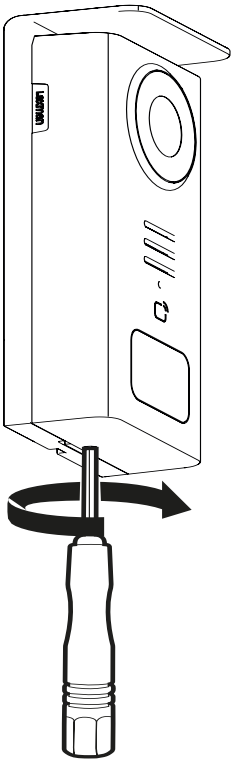

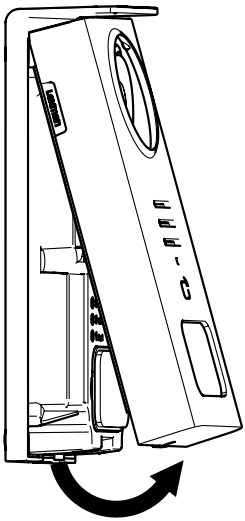

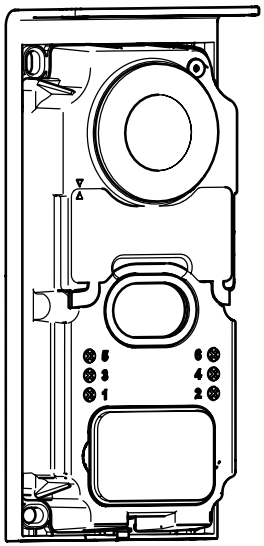

EN

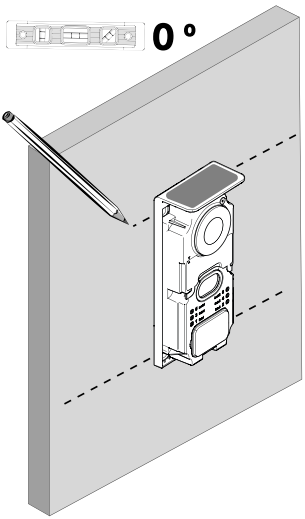

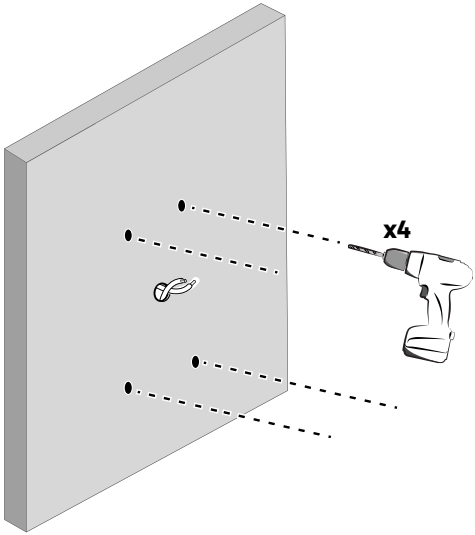

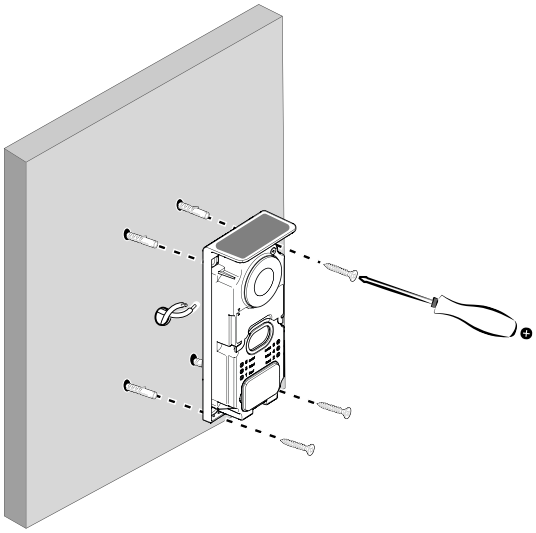

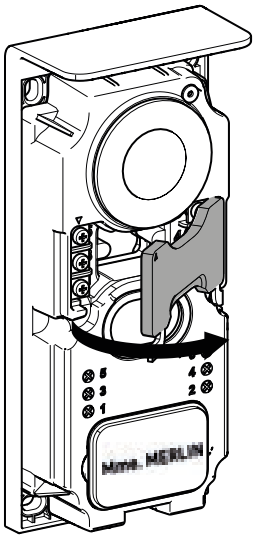

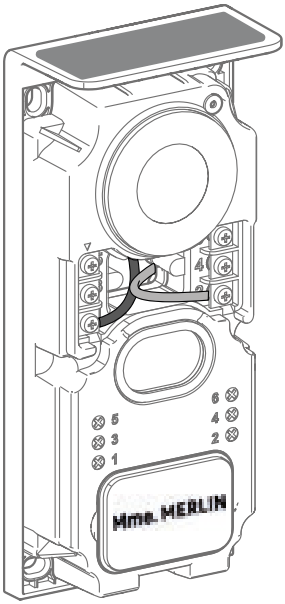

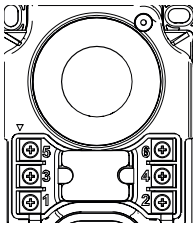

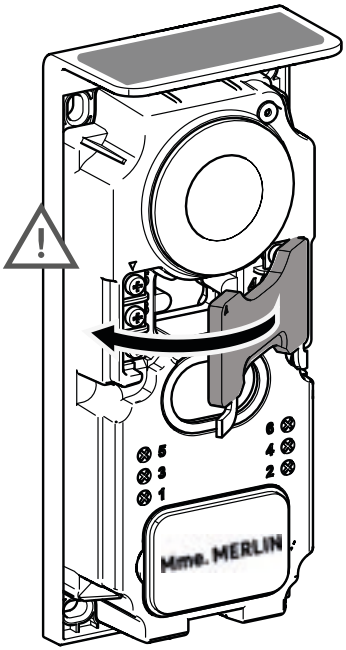

5 & 6 - Control contact for electric strike (requires an independent **12V** ⎓ 1.5A power supply) default dry contact

3 & 4 - Gate control contact

1 & 2 - Terminal block for solar panel connection. **5V**⎓ max

⚠ *Do not swap cables.*

EN

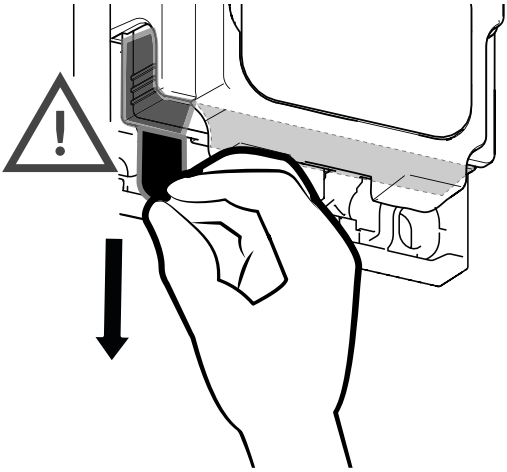

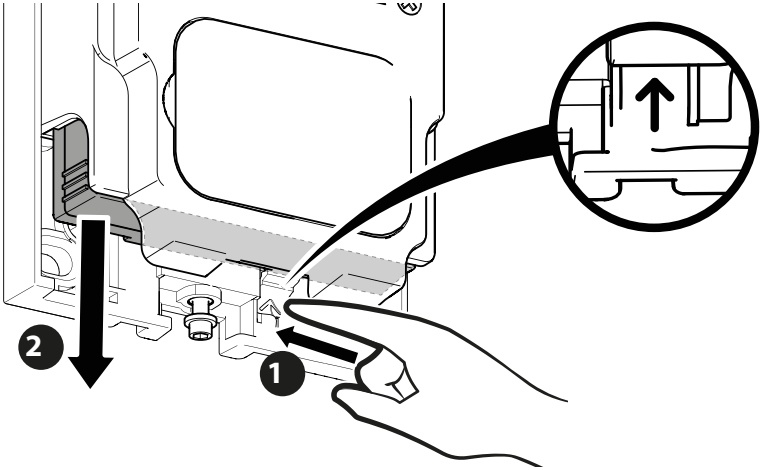

EN

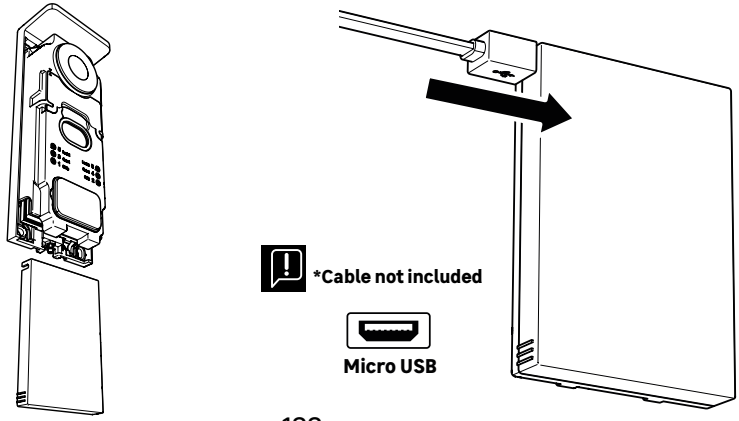

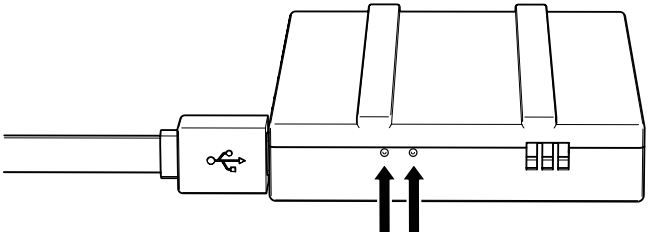

BATTERY STATUS

Red: charging in progress
Blue: charging complete

IMPORTANT: It is advisable to fully charge the battery before starting up.

Important note: a number of factors can reduce battery life:
Repeated use of the monitoring function (image displayed without a visitor present)
High number of calls per day
Heavy use of night vision
Distance and nature of obstacles between the street door panel and the monitor
Mounting the street street door panel in a shaded area

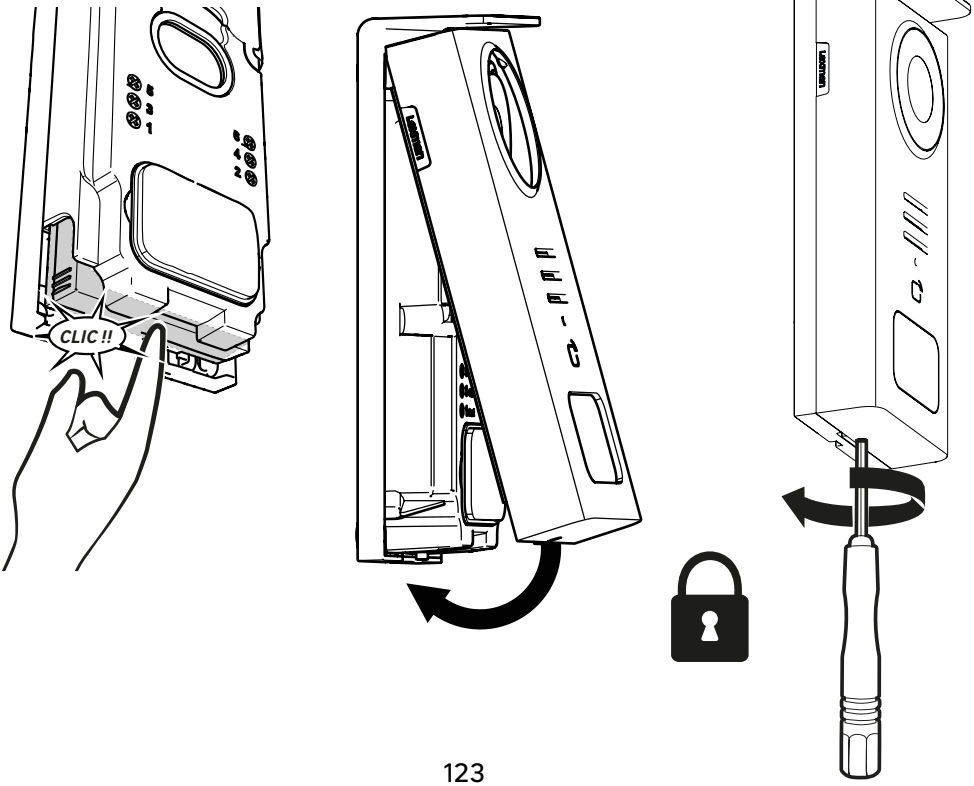

EN



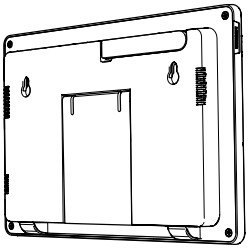

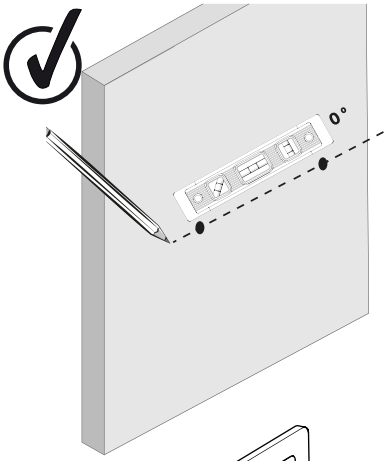

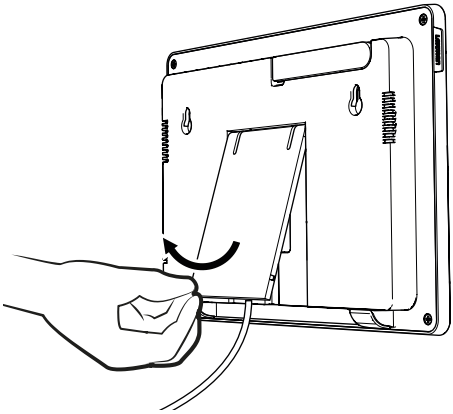

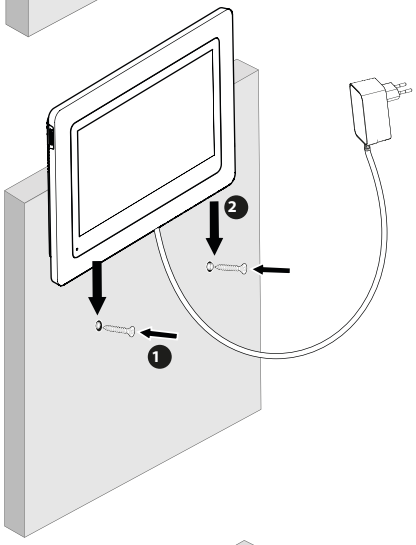

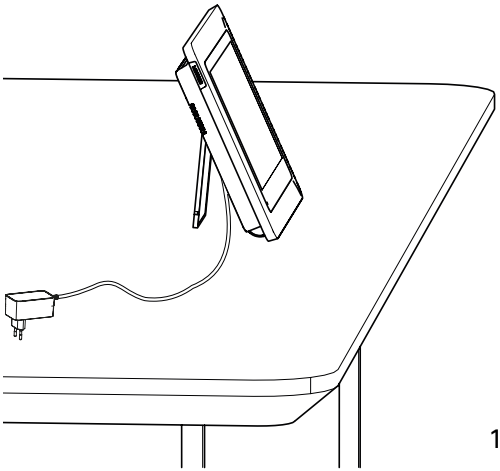

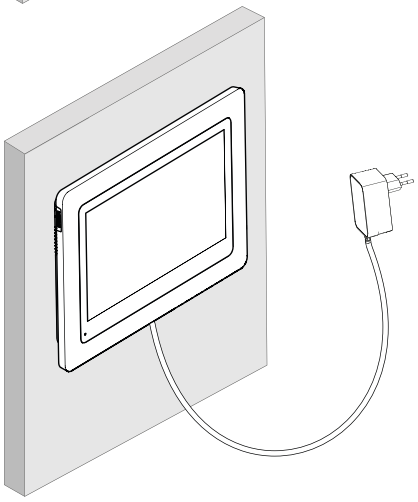

EN

TABLE OF PICTOGRAMS

	ACTION
	Reset
	Add or increase the value of an attribute
	Remove or reduce the value of an attribute
	Go back without saving
	Confirm deletion
	Increase the value of an attribute
	Lower the value of an attribute
	Navigate or increase an attribute to the right
	Navigate or move an attribute to the left
	Back to
	Validate the action
	Viewing the outside from the door station
	View taken photo
	Menu
	Gate opening
	Electric strike opening
	Record a photo during a call
	Talk outside the house via the door station
	Reply
	Hang up and end a call in progress
	New recording (photo) taken and not yet viewed.
	Mute speaker
	Signal range between street door panel and monitor
	Battery status
	Re-pairing

EN

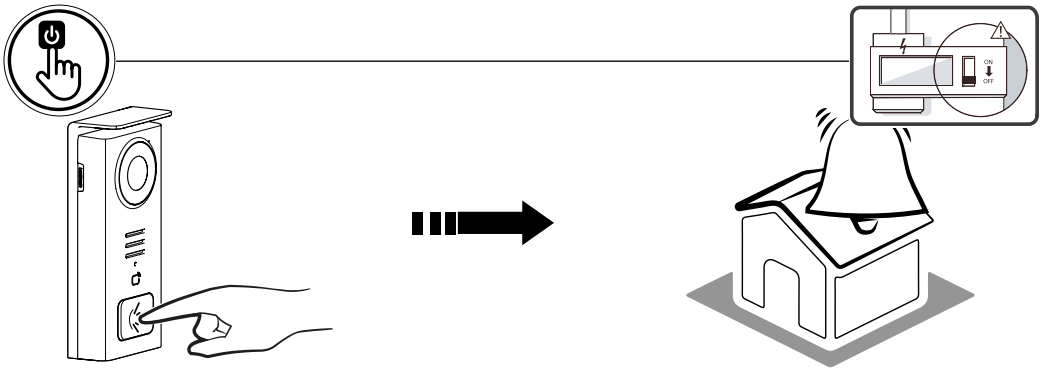

Use the name button to ring inside the house.

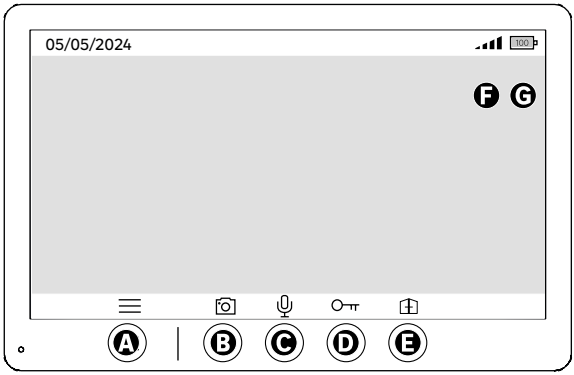

EN

A - End call
B - Record a manual photo to be stored in the appliance
C - Enabling or disabling the microphone
D - Opening of the electric strike
E - Opening of the gate
F - Signal range between street-door station and monitor
G - Battery status

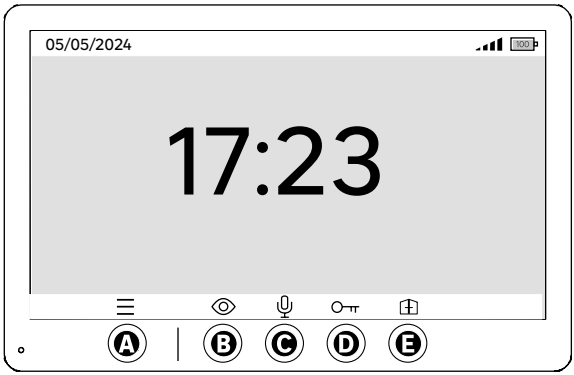

A - Menu
B - Off-call camera access
C - Enabling or disabling the microphone
D - Opening of the electric strike ectric strike
E - Opening of the gate

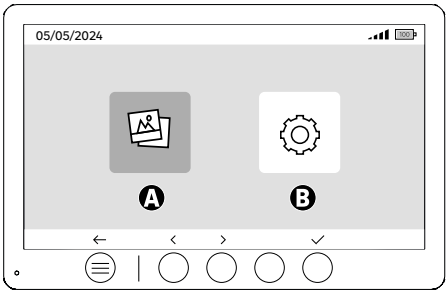

A - Photos recorded when you are away and/or manually
B - Configurations

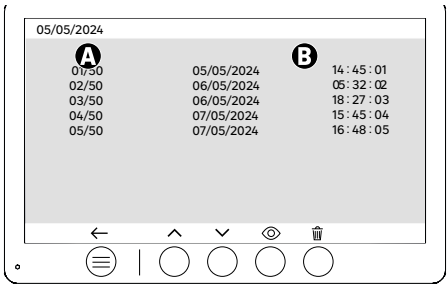

A: Media counter (The appliance has storage for up to 50 photos; when the storage is full, the last photo recorded will automatically replace the first. For example, Photo 51 will replace Photo 1.
B: Date and time of recorded photo

When the delete button is pressed, confirm the deletion by pressing the trash button a second time.

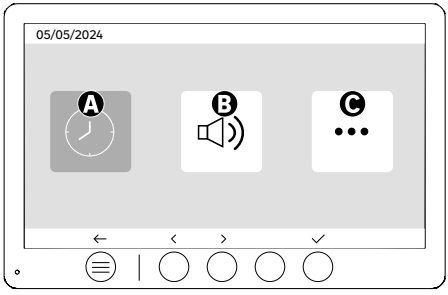

A: Date and time setting
B: Volume and sound settings
C: Advanced settings

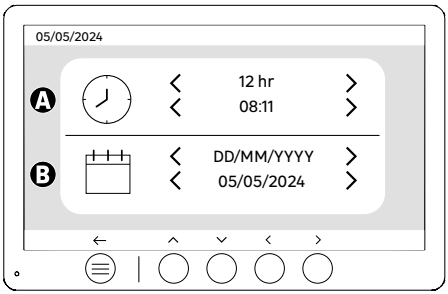

Date and time setting

A: Time setting: 12h or 24h formats available

B: Date setting: DD/MM/YYYY = Day/Month/Year or YYYY/MM/DD = Year/Month/Day formats available

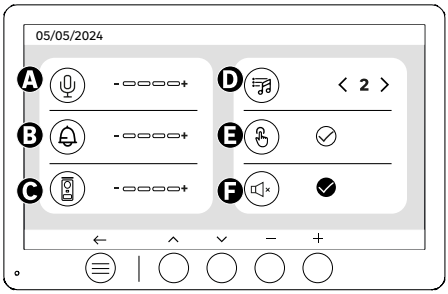

A: Indoor unit audio volume
B: Indoor unit ringer volume
C: Door station audio volume
D: Ringer (7 ring tones available)
E: Button sound (BEEP)
F: Silent mode (Disables the monitor ringer, the monitor will switch on as usual)

F

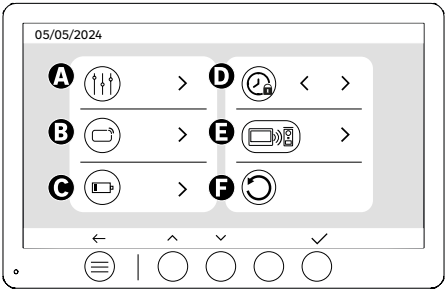

A: Image setting
B: Badge pairing (RFID)
C: Battery recharge
D: Duration of strike opening
E: Pairing (Street door panel x Monitor)
F: Reset to factory settings

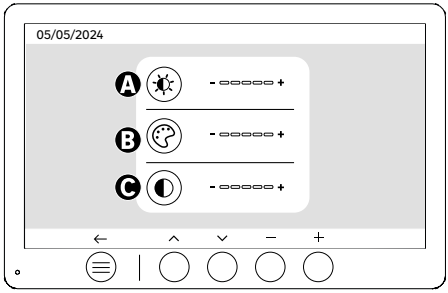

Screen settings

A: Brightness
B: Colour
C: Contrast

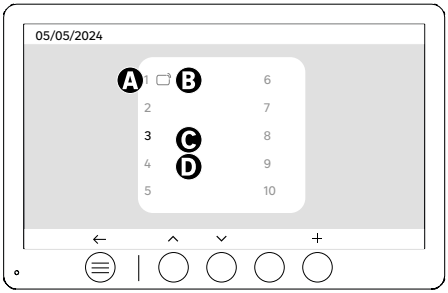

Badge pairing (RFID)

A: Badge number
B: Paired badge
C: Badge selected
D: No badge paired

To add a new badge, click on the (+) button, then swipe the badge on the door panel within 60 seconds. Up to 10 different badges can be added.

If the passed badge is already enrolled, the selection is positioned on its number.

If the swiped badge was not already enrolled, it will be added to the number of the next empty box.

To delete a paired badge, press (Trash), then click (Trash) again to confirm deletion or (X) to cancel deletion.

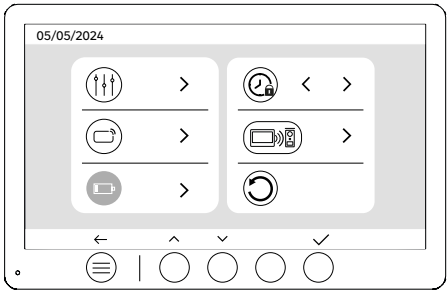

Battery recharge

Clicking on the button (tick) will take you to a tutorial on recharging the battery. Follow the steps to recharge the battery..

USING BADGES

After being set to standby, the appliance will require a few extra seconds to enable the opening of the electric strike/gate when it is switched back on. The standby mode is designed to extend the battery's lifespan. Please continue to perform the action indicated.

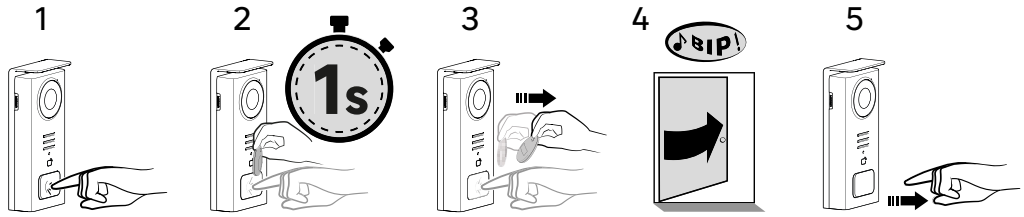

To activate the opening of your electric strike, hold down the button (1) then pass the badge briefly in front of the reader (2 and 3). A beep will confirm that the action has been carried out successfully (4). Then release the button (5).

If you do not hear the beep, repeat the procedure from step 2 without releasing the button.
No call will be made to the house.

If you hear a long beep, it means the badge is not paired. Pairing procedure available in the badge settings section.

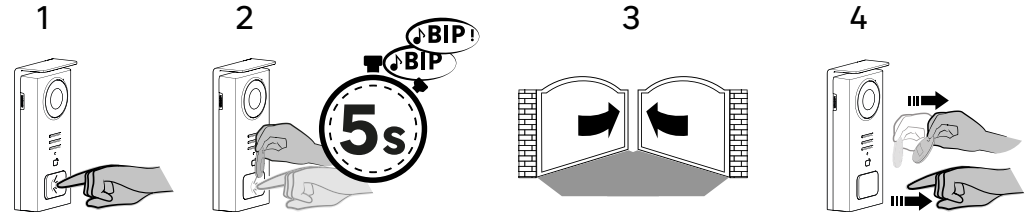

EN

To activate the opening of your gate, hold down the button (1) and then hold the badge in front of the reader until you hear a double beep confirming that the action has been successful (2) and that the gate opens (3). Then release the badge and the button (4).

If you do not hear the double beep, repeat the procedure from step 2 without releasing the button.
No call will be made to the house.

If you hear a long beep, it means the badge is not paired. Pairing procedure available in the badge settings section.

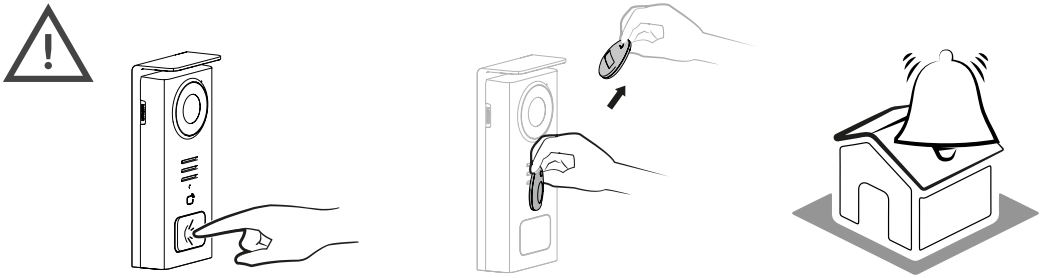

If you do not swipe any enrolled badge before releasing the button, the buzzer will sound. Once the ringing tone has been triggered on the monitor, the badge reader remains available and will disconnect the call if an enrolled badge is swiped.

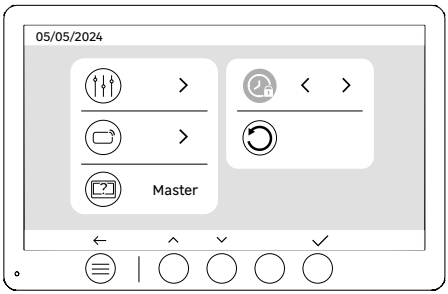

Door release opening time

The opening time of the electric strike (optional) connected to the door station can be set to 1s, 2s, 3s, 4s or 5s.



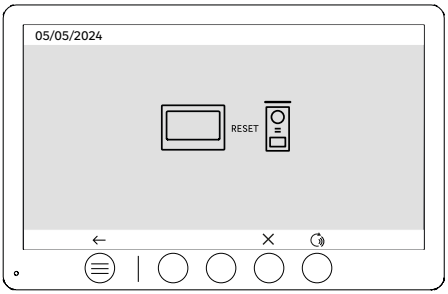

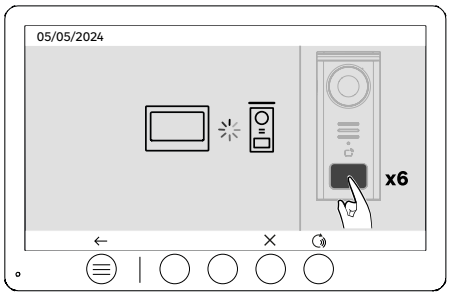

Pairing (street door panel x monitor)

This option allows the street door panel and monitor to be paired again. This is not normally required in the normal lifespan of the product, but it may be useful if the product is refurbished or if the street door panel is replaced following an after-sales service check, etc.

Press the button to start the procedure, once the action has been confirmed, press the street door panel call button 6 times to complete the action.



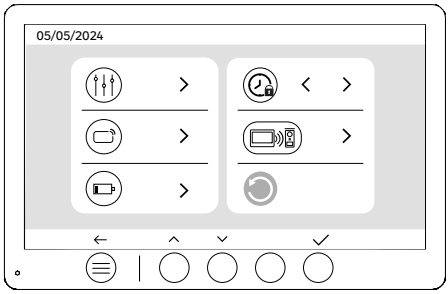

Reset (Factory configuration)

Factory reset restarts the device, erasing all previously saved content/parameters.

ENERGY SAVING

Standby function: When your videophone is connected but inactive, it will automatically switch to standby mode, it will switch to standby mode after 20 seconds of inactivity. To reactivate it, press any button. Power consumption in standby mode is less than/equal to 0.5W.

TROUBLESHOOTING

Outage	Cause	Solution
- Monitor does not light up	The monitor is not powered	- Check that the power supply is correctly connected and switched on - Check the polarity at the monitor or at the power supply output
	- Connection error	- The appliance is fitted with major protection devices. Disconnect the power supply for at least 1 minute, rectify the installation error and reconnect. Note that the protections will be of no help if the product is connected directly to 230VAC, and that this error is not covered by the warranty.
	- Reverse polarity on power supply	
	- Short-circuit on the line	
The monitor lights up but there is no image and the call does not go through	- The board is not powered	- Check the presence and state of charge of the of the battery - Make sure that the protective tab on the battery has been removed
	- The solar panel is not charging or is charging the battery insufficiently	- Where possible, ensure that the door station faces SOUTH and away from shaded areas. - If the solar panel of the solar panel, or in the event of intensive intensive use of the videophone, it be necessary, on an occasional basis occasionally, it may be necessary to solar charging by recharging the battery the battery from the mains via USB. - If there is dust on the panel clean the solar panel with a damp cloth without detergent.
- Image too bright	- Camera position	- Do not place the camera lens in direct sunlight or on a reflective surface.
		- Check monitor settings
- The volume from the door station is too low	- Microphone hole in door station blocked	- Check and rectify
- The badge does not open access and generates a long beep on the board	- Badge not associated with videophone	- Repeat the badge programming procedure. Reminder : Short pass of the badge (1 beep) = electric strike Long beep (2 beeps) = dry contact/gate control Badge not paired (long beep)
- Door release and motorisation are controlled via the monitor, not with the badges	- Programming error	- Carry out a reset and resume the badge programming procedure.
- The electric strike or lock does not work	- Connection error	- The electric strike or lock you order must have a mechanical memory. The strike current must not exceed 1.1A.
		- The open function is only possible if the video of the respective door station is displayed.
		- Check electrical connections

EN