AKW
Life Made Better

Siège de douche Bama

NOTICE D'INSTALLATION

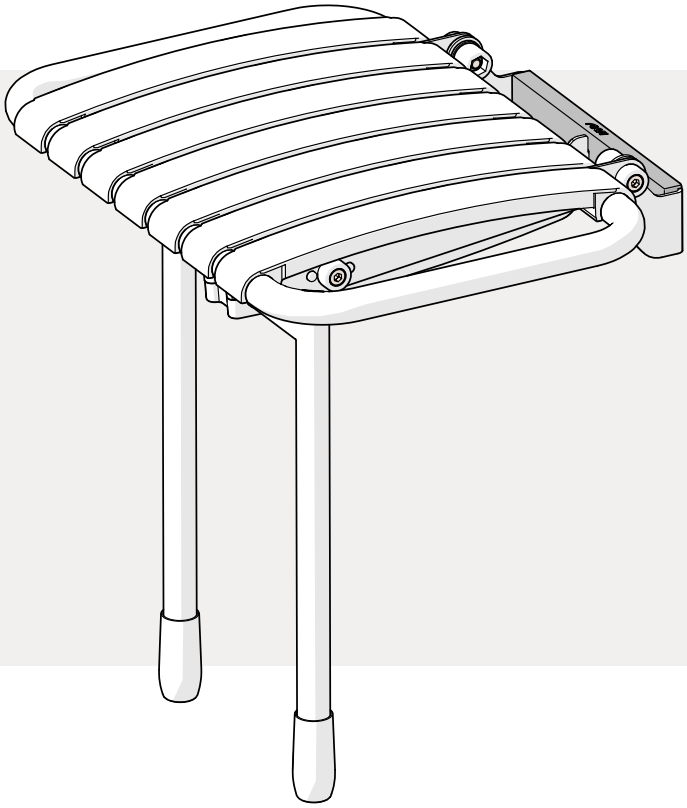

UK CA

Merci de lire attentivement cette notice et de la laisser chez le client final pour future référence et car il contient des informations importantes sur la garantie

Informations importantes

Dimensions du siège

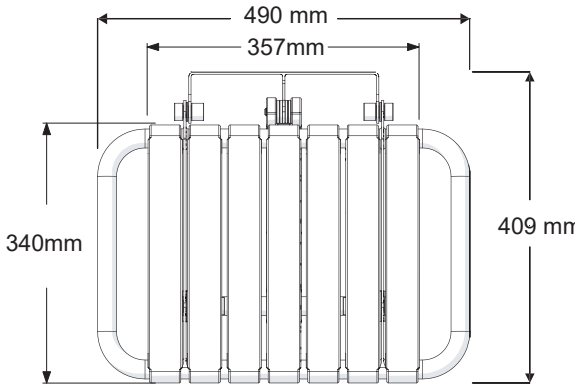

Dimensions de la platine de fixation

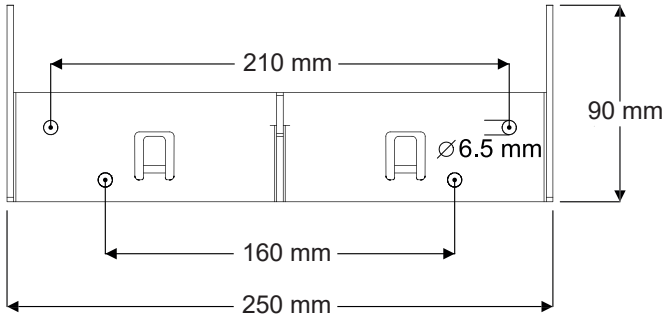

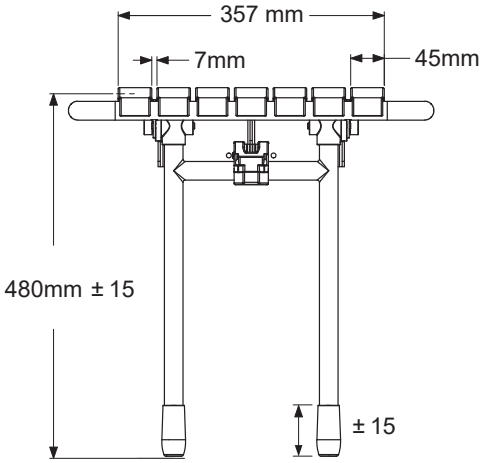

Fixations non fournies. N'utilisez pas de vis à tête fraisée

Ne dépassez pas la charge maximale de 200kg

L'installation doit être effectuée conformément à ces instructions et doit être effectuée par un installateur qualifié et compétent.

Avant de commencer

Veuillez retirer tout revêtement protecteur et examiner attentivement. Vérifiez que tous les articles sont présents avant de jeter tout emballage. Veuillez informer immédiatement le revendeur de tout dommage ou défaut. Le fabricant ne peut être tenu responsable des frais d'installation pouvant résulter de l'installation de produits endommagés ou défectueux et qui ne sont pas conformes à ces instructions. La garantie ne couvre PAS les dommages liés aux chocs, voir les détails de la garantie.

Information importante

Ce siège doit être fixé sur une surface verticale à l'aide de fixations appropriées adaptées au type de surface et aux conditions de chargement à appliquer. S'assurer que les deux pieds reposent fermement sur une surface plane (inclinaison maximale de la base de douche 1 sur 40), lorsqu'ils sont placés en position basse. Les surfaces courbes telles que les coins des baignoires ne sont pas acceptables.

Sécurité

– **Capacité de charge maximale de 200 kg** (en fonction du type de mur, utilisez des fixations appropriées) La capacité de charge maximale pour ce siège est soumise à un montage correct du produit sur un mur / surface de montage approprié et à l'utilisation du produit sur un receveur de douche ou un sol approprié. Les receveurs de douche en acrylique ne peuvent pas être utilisés avec ce produit. Assurez-vous que le type de mur convient à cette installation et vérifiez toujours s'il y a des tuyaux cachés ou des fils électriques avant de percer.
- Ne vous tenez pas debout sur ce siège.
- Asseyez-vous toujours au milieu.
- Soyez conscient des éventuels risques de pincement.
- Les enfants doivent être surveillés à tout moment lorsqu'ils utilisent ce siège.
- Tenez les enfants éloignés des petites pièces et des emballages.
- Veuillez éliminer tous les emballages conformément aux autorités locales de recyclage.

Instructions d'installation

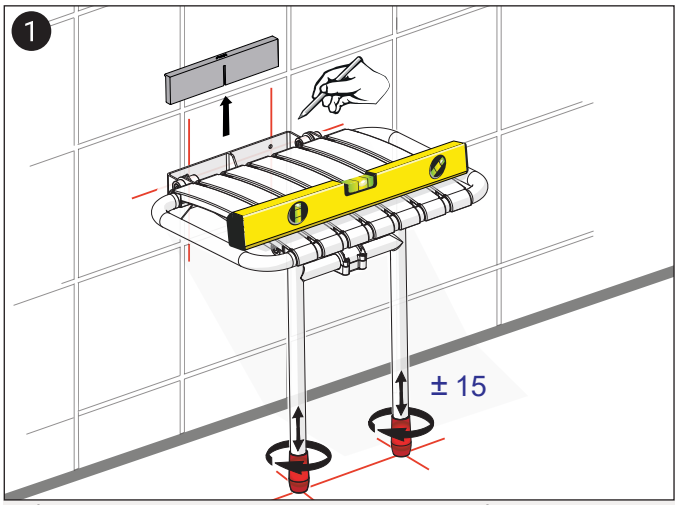

Déterminez la hauteur d'utilisation du siège et mesurez cette hauteur contre le mur. Vérifiez la présence d'obstacles ou de tuyauteries avant tout perçage ou fixation.

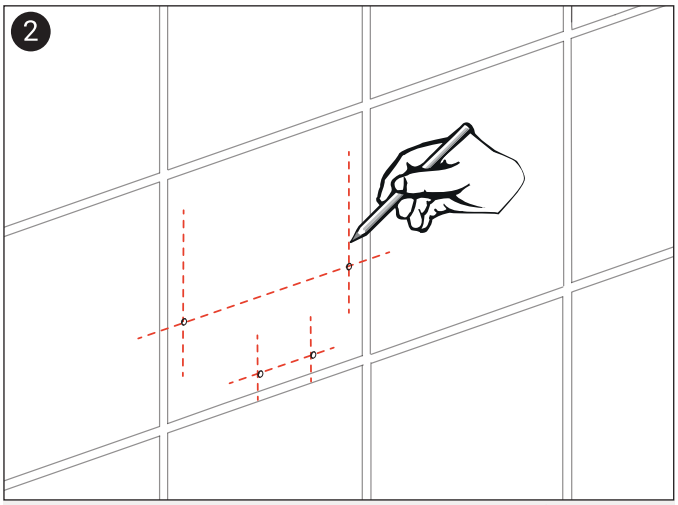

Marquez la position des trous de la platine de fixation sur le mur en vous assurant que le siège est de niveau. Ajustez les pieds pour effectuer un réglage plus fin.

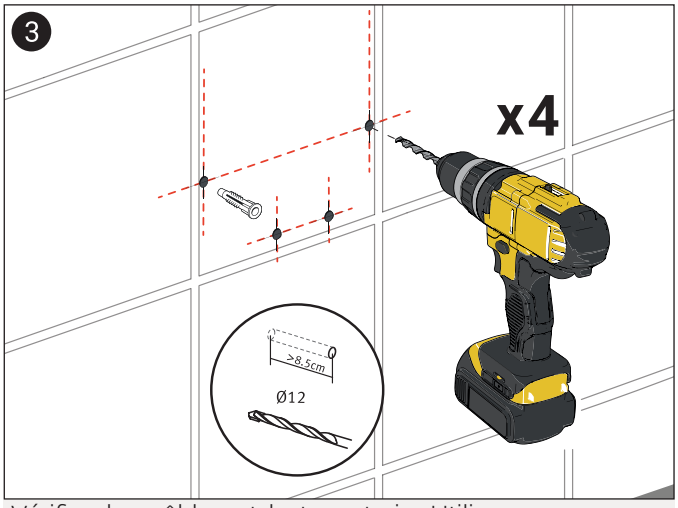

Vérifiez les câbles et la tuyauterie. Utilisez un morceau de ruban adhésif pour marquer le mur carrelé et pour protéger le carrelage des éclats. Percez les trous avec une pièce de forage pour mur / carrelage appropriée. Fixations non fournies.

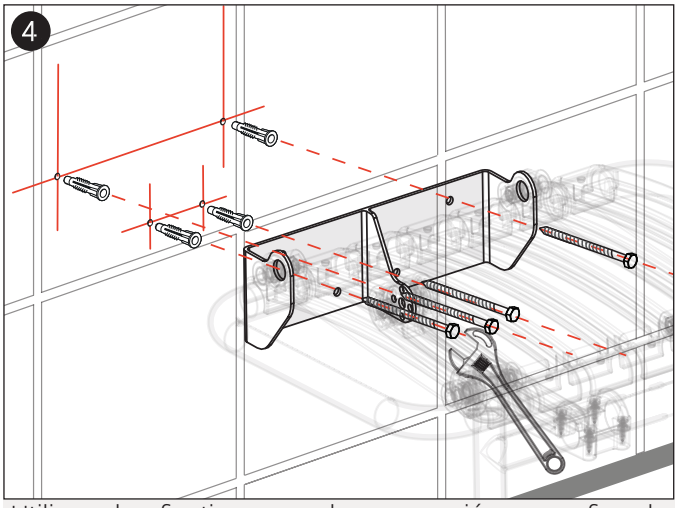

Utilisez des fixations murales appropriées pour fixer le support de montage au mur. N'utilisez pas de vis à tête fraisée car cela peut réduire la résistance du siège et invalidera toute garantie ou charge maximale indiquée.

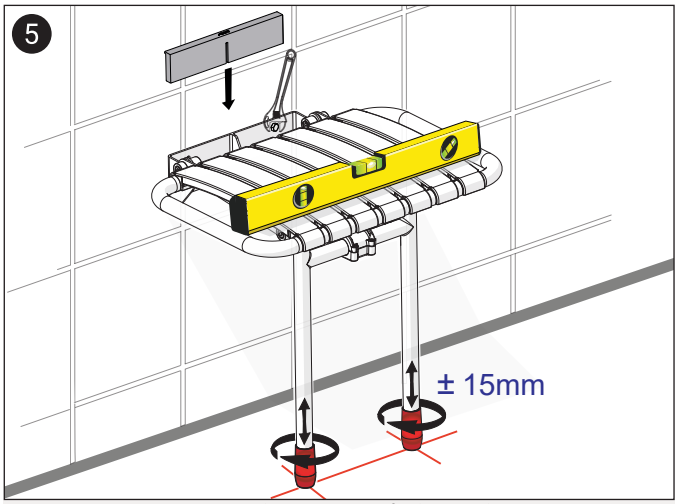

Ne serrez pas trop les fixations. Vérifiez le fonctionnement du siège, les niveaux et le positionnement des pieds lorsqu'il est relevé et abaissé.

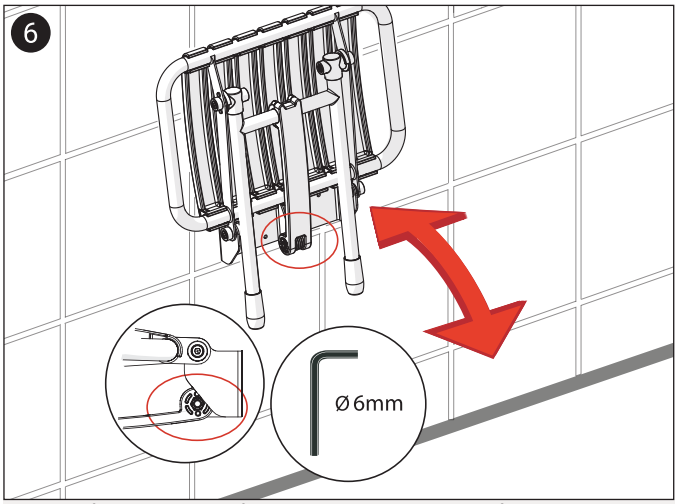

Pour régler le degré d'abaissement du siège, serrez ou desserrez le boulon de liaison sous le siège à l'aide d'une clé Allen de 6 mm.

Contactez-nous

Renseignements généraux
0032 68 33 48 99

Fax
0032 68 33 16 58

Site Internet
www.akw-medicare.com

Courriel et commandes
ism@akw-medicare.com

AKW
29E rue de la Terre à brique
7522 Marquain
Belgique

Garantie
La garantie s'applique uniquement aux défauts de fabrication ou de matériaux conditionnés à une installation correcte du produit et ne s'applique pas aux blocages, à une utilisation inappropriée ou à des dommages accidentels. Cela ne couvre pas les dommages ou défauts résultant d'une installation incorrecte, d'un manque d'entretien, y compris l'accumulation de crasse, de saleté ou de calcaire et de débris d'origine hydrique. Dommages résultant d'un nettoyage inapproprié ou d'une infiltration d'eau, dommages ou défauts résultant de réparations ou de modifications effectuées par des personnes qui ne sont pas des installateurs ou des ingénieurs de maintenance.

Que faire en cas de problème?
Si vous rencontrez un problème avec ce produit, veuillez contacter votre installateur local et si cela ne résout pas le problème, contactez l'équipe technique d'AKW qui fournira des conseils supplémentaires et, si nécessaire, organisera la visite d'un ingénieur de maintenance et signaler tout problème. Dans le cadre de notre programme qualité et formation, les appels peuvent être suivis ou enregistrés. Rien de ce qui précède n'affecte vos droits statutaires.

© AKW Medi-Care Limited 2021