Manuel d'utilisation et d'entretien
(Notice originale)

Instruction and maintenance manual
(Translation of the original note)

Manual de utilización y mantenimiento
(Traducción de la información originall)

Benutzer- und Wartungshandbuch
(Übersetzung der Original-Anleitung)

Manual de utilização e de manutenção
(Tradução do documento original)

Gebruiks- en onderhoudshandleiding
(Vertaling van de oorspronkelijke handleiding)

Руководство по эксплуатации и обслуживанию
(Перевод с оригинального уведомления)

FR EN ES DE PT NL RU

PHOENIX 2800

SDMO®

CE

33522181601_1_1

01/2014

Energy Solutions Provider

A

6
8
4
5
13
11
SDMO
PHOENIX 2800
made in France
2
3
12
KOHLER
WARNING
SDMO
PHOENIX 2800
made in France
7
10
9
1

B

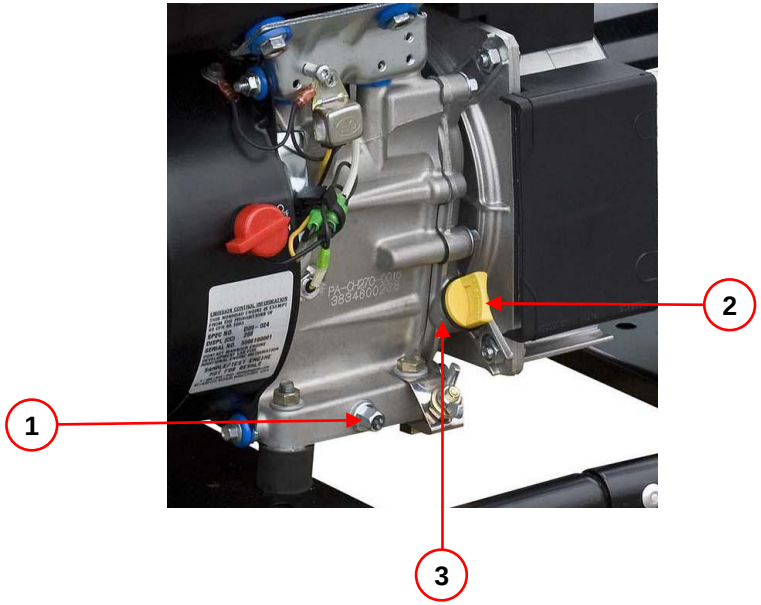

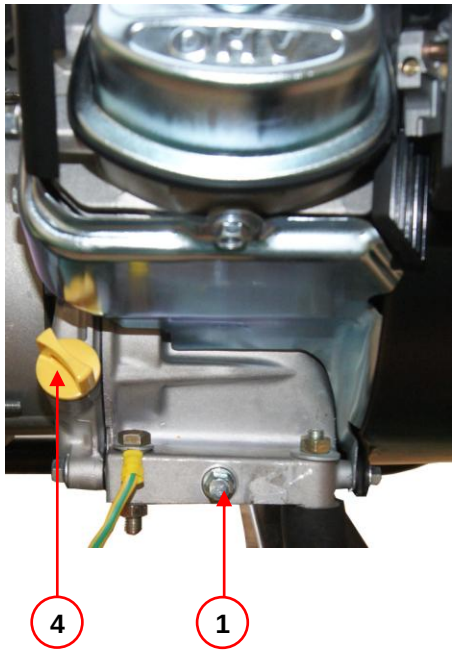

C

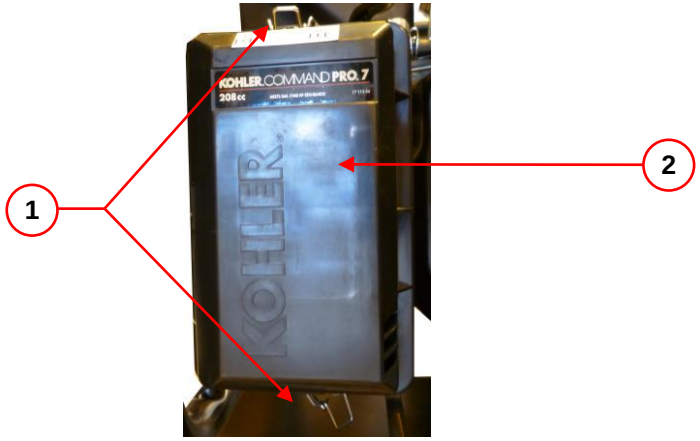

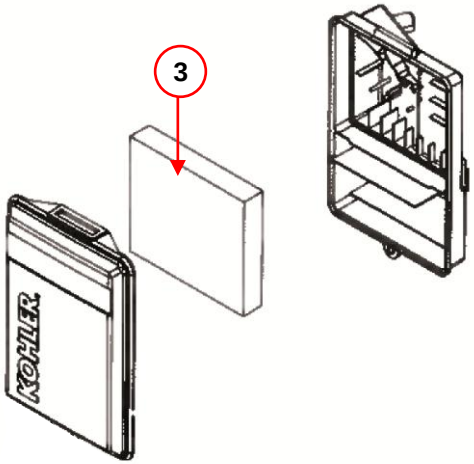

D

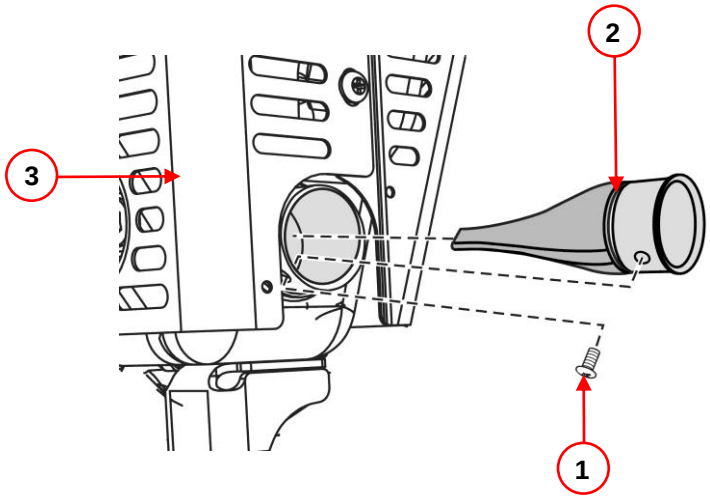

E

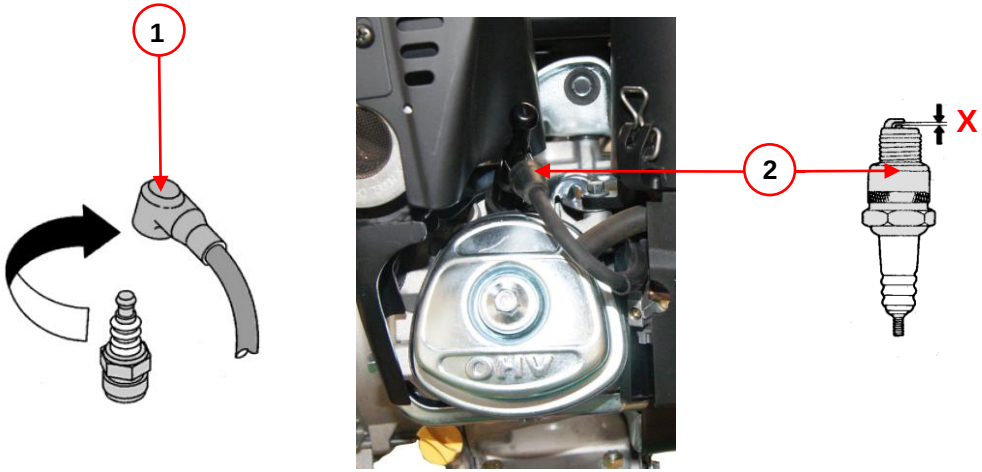

Kit brouette / Trolley kit / Kit carretilla / Schubkarrenset Conjunto móvel / Trolleykit / Комплект для перевозки

OPTION
OPTION
OPCIÓN
OPTION
OPÇÃO
OPTIE
ВАРИАНТ

ISO 90001
SDMO Industries
Implantation en France

SDMO Industries - 12 bis, rue de la Villeneuve
CS 92848 - 29228 BREST Cedex 2 - France
Tel.+33(0)298 414 141 - Fax.+33(0)298 416 307

Sommaire	
1. Préambule *2. Prise en main du groupe électrogène* *3. Utilisation du groupe électrogène* *4. Entretien du groupe électrogène*	*5. Transport et stockage du groupe électrogène* *6. Résolution de pannes mineures* *7. Spécifications techniques*

1. Préambule

ATTENTION	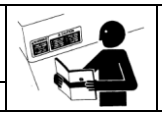	Avant toute utilisation, lire attentivement ce manuel et les consignes de sécurité également fournies. Les conserver durant toute la vie du groupe électrogène et respecter scrupuleusement les prescriptions de sécurité, d'utilisation et d'entretien qui y sont données.

Les informations contenues dans ce manuel sont issues des données techniques disponibles au moment de l'impression (les photos représentées dans ce manuel n'ayant aucune valeur contractuelle). Dans un souci d'amélioration permanente de la qualité de nos produits, ces données sont susceptibles d'être modifiées sans préavis. Nous fournissons, sur simple demande via notre site internet (www.sdmo.com), nos notices originales en français.

Dans ce manuel, les dangers sont représentés par les deux symboles suivants :

DANGER	**Danger immédiat.** Indique un danger imminent qui peut provoquer un décès ou une blessure grave. Le non-respect de la consigne indiquée peut entraîner des conséquences graves pour la santé et la vie des personnes exposées.

ATTENTION	**Danger potentiel.** Indique une situation dangereuse le cas échéant. Le non-respect de la consigne indiquée peut entraîner des blessures légères sur des personnes exposées ou des dommages matériels.

1.1. Identification du groupe électrogène

La plaque d'identification du groupe électrogène est collée à l'intérieur de l'un des deux bandeaux ou sur le châssis.

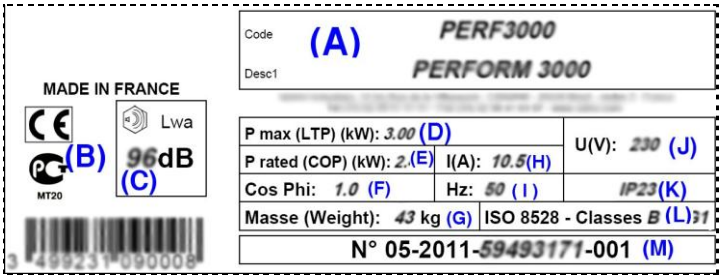

Exemple de plaque d'identification

(A) : Modèle
(B) : Marquage CE/GOST (si applicable)
(C) : Niveau de puissance acoustique garantie
(D) : Puissance maximale
(E) : Puissance nominale
(F) : Facteur de puissance
(G) : Masse
(H) : Intensité du courant
(I) : Fréquence du courant
(J) : Tension du courant
(K) : Indice de protection
(L) : Norme de référence
(M) : Numéro de série

Les numéros de série seront demandés en cas de dépannage ou de demande de pièces de rechange.
Pour les conserver, reporter ci-dessous les numéros de série du groupe électrogène et du moteur.

Numéro de série du groupe électrogène : ……../…….. - ……..……..…… - ……

Marque du moteur : ……..

Numéro de série moteur : …….. *(Ex. Kohler (SERIAL NO. 4001200908))*

2. Prise en main du groupe électrogène

2.1. Légende des illustrations

Les illustrations de couverture permettent de repérer les différents éléments du groupe électrogène. Les procédures du manuel font référence à ces repérages à l'aide de lettres et de numéros : (A1) renverra par exemple au repère 1 de la figure A.

A	1	Prise de terre	6	Robinet à carburant	11	Disjoncteur
	2	Bouchon-jauge de remplissage d'huile	7	Filtre à air	12	Prises électriques
	3	Vis de vidange d'huile	8	Starter	13	Silencieux d'échappement
	4	Bouchon du réservoir à carburant	9	Commande de marche et d'arrêt		
	5	Filtre à tamis	10	Poignée du lanceur-réenrouleur		

B	1	Vis de vidange d'huile	3	Col de remplissage
	2	Bouchon-jauge de remplissage d'huile	4	Bouchon de remplissage d'huile

C	1	Attaches du filtre à air	2	Couvercle du filtre à air	3	Elément filtrant

D	1	Vis de fixation du pare-étincelles	2	Pare-étincelles	3	Protection du silencieux d'échappement

E	1	Capuchon de la bougie d'allumage	2	Bougie d'allumage

2.2. Première mise en service

A la réception du groupe électrogène, vérifier le bon état du matériel et la totalité de la commande. Si le groupe électrogène est muni d'une bride de transport située sous le moteur, la retirer. Faire le plein d'huile (si nécessaire) et de carburant, et connecter la batterie (si équipé). Ne jamais intervertir les bornes positive et négative de la batterie (si équipé) en la connectant : une inversion peut entraîner de graves dégâts sur l'équipement électrique. Certains groupes électrogènes nécessitent une période de rodage, contacter l'agent le plus proche pour plus de renseignements.

3. Utilisation du groupe électrogène

3.1. Choisir l'emplacement d'utilisation

! ATTENTION	Les groupes électrogènes sont prévus pour fonctionner de façon stationnaire. Il ne peuvent être installés sur un véhicule ou autre matériel mobile sans qu'une étude prenant en compte les différentes spécificités d'utilisation du groupe électrogène ait été effectuée.

❶ Choisir un endroit propre, aéré et abrité des intempéries.

❷ Placer le groupe électrogène sur une surface plane et horizontale suffisamment résistante pour que le groupe électrogène ne s'enfonce pas (l'inclinaison du groupe, dans chaque sens, ne doit en aucun cas dépasser 10°).

❸ Le ravitaillement en huile et carburant ne doit pas se trouver près du groupe électrogène lors du fonctionnement ou si le groupe électrogène est encore chaud.

3.2. Vérifier le niveau d'huile et faire l'appoint

! ATTENTION	Avant de démarrer le groupe électrogène, toujours vérifier le niveau d'huile. Si le groupe électrogène a été utilisé auparavant, laisser refroidir le groupe électrogène pendant au moins 30 minutes avant de vérifier le niveau d'huile. Faire l'appoint avec l'huile recommandée *(cf. § Caractéristiques)* et à l'aide d'un entonnoir.

❶ Retirer le bouchon-jauge de remplissage d'huile (A - 2 & B - 2) en le dévissant, et essuyer la jauge.

❷ Introduire le bouchon-jauge de remplissage d'huile dans le col de remplissage (B - 3) sans le visser, puis le ressortir.

❸ Vérifier visuellement le niveau et faire l'appoint si nécessaire.

❹ Revisser le bouchon-jauge de remplissage d'huile à fond dans le col de remplissage.

❺ Essuyer l'excès d'huile avec un chiffon propre et vérifier l'absence de fuite.

OU

❶ Retirer le bouchon de remplissage d'huile (B - 4), le niveau doit se trouver au niveau du point de débordement du goulot de emplissage, faire l'appoint si nécessaire.

❷ Revisser à fond le bouchon de remplissage d'huile

❸ Essuyer l'excès d'huile avec un chiffon propre et vérifier l'absence de fuite.

3.3. Vérifier le niveau de carburant et faire l'appoint

⚠ **DANGER**		**RISQUE D'EXPLOSION** **Le carburant est extrêmement inflammable et ses vapeurs sont explosives.** **Le remplissage doit s'effectuer moteur froid à l'arrêt. Il est interdit d'approcher une flamme ou de provoquer des étincelles, de fumer ou de téléphoner pendant le remplissage du réservoir.**

Le stockage et la manipulation des produits pétroliers seront faits conformément à la loi. N'utiliser que du carburant propre sans présence d'eau. Ne pas utiliser de carburant E15, E20 ou E85. Ne pas trop remplir le réservoir (il ne doit pas y avoir de carburant dans le col de remplissage).

❶ Positionner le groupe électrogène sur un sol nivelé, plat et horizontal.

❷ Fermer le robinet à carburant (A – 6).

❸ Dévisser le bouchon du réservoir à carburant (A – 4).

❹ Vérifier visuellement le niveau de carburant. Si nécessaire, faire le plein sans retirer le filtre-tamis, à l'aide d'un entonnoir et en prenant soin de ne pas renverser le carburant.

❺ Revisser soigneusement le bouchon du réservoir à carburant et nettoyer toute trace de carburant avec un chiffon propre.

3.4. Vérifier le bon état du filtre à air

! ATTENTION	Ne jamais utiliser d'essence ou de solvants à point d'éclair bas pour le nettoyage de l'élément du filtre à air (risque d'incendie ou d'explosion au démarrage du groupe électrogène). Ne jamais démarrer le groupe électrogène sans filtre à air ou sans échappement.

❶ Ouvrir les deux attaches du filtre à air (C - 1) et retirer le couvercle du filtre à air (C - 2).

❷ Déposer l'élément filtrant (C - 3) et vérifier visuellement son état.

❸ Nettoyer ou remplacer l'élément si nécessaire *(cf. § Nettoyage du filtre à air)*.

❹ Remonter l'élément filtrant, le couvercle et refermer les attaches du filtre à air.

3.5. Démarrer le groupe électrogène

!	Avant toute utilisation : - savoir arrêter le groupe électrogène en urgence, - comprendre parfaitement toutes les commandes et manœuvres.
ATTENTION	Pour arrêter le groupe électrogène d'une façon urgente, placer la commande ou la clé de démarrage et d'arrêt sur « **OFF** » ou « **O** ».

❶ Vérifier que le groupe électrogène est bien raccordé à la terre (*cf. § Mise à la terre du groupe*).

❷ Ouvrir le robinet de carburant (A - 6).

❸ Mettre la tirette du starter (A - 8) sur la position « **II** ».
N.B : Ne pas utiliser le starter lorsque le moteur est chaud ou lorsque la température atmosphérique est élevée.

❹ Placer la commande de marche et d'arrêt (A - 9) sur « **ON** » ou sur « **I** ».

❺ Tirer une fois la poignée du lanceur-réenrouleur (A - 10) lentement jusqu'à résistance, la laisser revenir doucement.

❻ Tirer ensuite rapidement et fortement la poignée du lanceur-réenrouleur jusqu'à ce que le moteur démarre.

❼ Placer lentement la tirette du starter sur la position « **I** » et attendre que la température du moteur commence à s'élever avant d'utiliser le groupe électrogène.

Si le moteur n'a pas démarré, répéter l'opération jusqu'au démarrage du moteur en ouvrant progressivement le starter.

3.6. Utiliser l'électricité fournie

Lorsque le groupe électrogène a stabilisé sa vitesse (environ 3 min.) :

❶ Vérifier que le(s) disjoncteur(s) (A - 11) sont bien en position enfoncée. Appuyer dessus si nécessaire.

❷ Brancher les appareils à utiliser sur les prises électriques (A - 12) du groupe électrogène.

3.7. Arrêter le groupe électrogène

!	Toujours assurer la ventilation appropriée du groupe électrogène : même après l'arrêt, le moteur continue à dégager de la chaleur.
ATTENTION	Veiller à fermer le robinet à carburant.

❶ Débrancher les prises électriques (A - 12) pour laisser le moteur tourner à vide pendant 1 ou 2 min.

❷ Placer la commande de marche et d'arrêt (A - 9) sur « **OFF** » ou « **O** » : le groupe électrogène s'arrête.

❸ Fermer le robinet de carburant (A - 6).

4. Entretien du groupe électrogène

4.1. Rappel de l'utilité

Les opérations d'entretien à effectuer sont décrites dans le tableau d'entretien. Leur fréquence est donnée à titre indicatif et pour des groupes électrogènes fonctionnant avec du carburant et de l'huile conformes aux spécifications données dans ce manuel. Raccourcir les échéances d'entretien en fonction des conditions d'utilisation du groupe électrogène et des besoins (nettoyer plus fréquemment le filtre à air si le groupe électrogène est utilisé dans des endroits poussiéreux par exemple).

4.2. Tableau des échéances d'entretien

Elément	Opérations à effectuer à la 1ère échéance atteinte	Tous les ans	*Après 5 premières heures*	*Tous les 50 heures*	*Tous les 100 heures*	*Tous les 200 heures*	*Tous les 300 heures*
Huile moteur	Vidanger	•	•		•		
Filtre-tamis	Nettoyer	•		•			
Filtre à air	Nettoyer	•			•		
	Remplacer						•
Bougie	Remplacer				•		
Pare-étincelles	Vérifier – Nettoyer				•		
Groupe électrogène	Nettoyer	•			•		
Soupapes*	Vérifier – Régler*					•	

** Opération(s) à confier à l'un de nos agents.*
Pour contacter l'agence la plus proche, composer les numéros ci-dessous :

Tél. N°Indigo 0 825 801 100 0,15 € TTC / MN Fax N°Indigo 0 825 33 99 66 0,15 € TTC / MN

4.3. Réalisation des opérations d'entretien

4.3.1 Vidanger l'huile moteur

Pour assurer un vidange rapide et complète, il est nécessaire d'effectuer le renouvellement de l'huile moteur tiède (faire démarrer le groupe électrogène et le laisser tourner quelques minutes si nécessaire).
Respecter les consignes de protection de l'environnement *(cf. § Consignes pour la protection de l'environnement)* et vidanger l'huile dans un récipient approprié.

❶ Moteur encore chaud, placer un récipient approprié sous la vis de vidange d'huile (A - 3 & B - 1), puis retirer le bouchon-jauge de remplissage d'huile (A - 2 & B - 2) et la vis de vidange d'huile.

❷ Après vidange complète, revisser la vis de vidange d'huile. Serrer au couple de 17,6 N ;m (13 ft. Lb.).

❸ Faire le plein avec de l'huile recommandée *(cf. § Caractéristiques)* puis vérifier le niveau *(cf. § Vérification du niveau d'huile)*.

❹ Remettre en place et serrer le bouchon-jauge de remplissage d'huile.

❺ Essuyer toute trace d'huile avec un chiffon propre et vérifier l'absence de fuite d'huile après remplissage.

4.3.2 Nettoyer le filtre-tamis

⚠ **DANGER**		**RISQUE D'INCENDIE OU D'EXPLOSION** **Ne pas fumer, approcher de flammes ou provoquer des étincelles. Vérifier l'absence de fuite, essuyer toute trace de carburant et s'assurer que les vapeurs sont dissipées avant de démarrer le groupe électrogène.**

❶ Dévisser le bouchon du réservoir à carburant (A - 4) et retirer le filtre-tamis (A - 5).

❷ Nettoyer le filtre-tamis avec de l'essence propre et le sécher, le remplacer s'il est endommagé.

❸ Remettre en place le filtre-tamis et revisser soigneusement le bouchon du réservoir à carburant.

❹ Essuyer toute trace de carburant avec un chiffon propre et vérifier l'absence de fuites.

4.3.3 Nettoyer-remplacer le filtre à air

! ATTENTION	Ne jamais utiliser d'essence ou de solvants à point d'éclair bas pour le nettoyage de l'élément du filtre à air (risque d'incendie ou d'explosion au démarrage du groupe électrogène).

❶ Ouvrir les deux attaches du filtre à air (C - 1) et retirer le couvercle du filtre à air (C - 2).

❷ Retirer l'élément filtrant (C - 3).

❸ Laver l'élément dans une solution de nettoyage domestique et d'eau chaude, puis le rincer et laisser complètement sécher l'élément.

❹ Huiler légèrement l'élément filtrant avec de l'huile moteur propre et éliminer l'excès d'huile.

N.B. : Le moteur fumera lors du démarrage initial si trop d'huile est restée dans la mousse.

❺ Vérifier attentivement que l'élément n'est pas déchiré ou troué. Le remplacer s'il est endommagé.

❻ Procéder au remontage en suivant la procédure inverse de celle du démontage.

4.3.4 Remplacer la bougie

❶ Nettoyer le puits de bougie d'allumage.

❷ Déposer le capuchon de la bougie d'allumage (E - 1), puis déposer la bougie d'allumage (E - 2) à l'aide d'une clé à bougie.

❸ Avec une cale d'épaisseur, ajuster l'écartement « X » des électrodes à 0.76 mm (0.03 in).

❹ Remettre la bougie d'allumage en place et la visser à la main pour ne pas fausser les filets.

❺ Avec une clé à bougie, serrer la bougie d'allumage au couple de 27N.m (20 ft. Lb.).

4.3.5 Nettoyer le pare-étincelles

❶ Dévisser la vis de fixation du pare-étincelles (D - 1).

❷ Déposer le pare-étincelles (D - 2).

❸ A l'aide d'une brosse métallique, retirer les dépôts de carbone de l'écran du pare-étincelles.
N.B. : Le pare-étincelles ne doit être ni troué ni fêlé. Le remplacer si nécessaire.

❹ Reposer le pare-étincelles sur la protection du silencieux d'échappement (D – 3) et revisser la vis de fixation du pare-étincelles.

4.3.6 Nettoyer le groupe électrogène

L'intérieur et l'extérieur du groupe électrogène doivent être nettoyés régulièrement.

- Pour les groupes électrogènes utilisés en extérieur : nettoyer plus fréquemment le groupe électrogène s'il est installé dans une zone arborée ou en atmosphère corrosive, ou s'il a été sali par des poussières ou des matières organiques (feuilles en décomposition, mousses, déjections…..).
- Pour les groupes électrogènes installés dans un local : toujours contrôler la propreté et le bon état de l'installation.

! ATTENTION	Ne jamais laver le groupe électrogène au nettoyeur haute pression. Appliquer un produit antirouille sur les parties abimées, toute rayure importante doit être réparée (faire appel à l'agent le plus proche).

❶ Avec une éponge humidifiée d'eau additionnée d'un détergent doux (type shampoing automobile par exemple), laver le groupe électrogène.*

❷ Avec une éponge humidifiée d'eau claire, éliminer toute trace du produit de nettoyage.

❸ Si nécessaire, avec une brosse ou un chiffon sec, brosser les entrées d'air moteur et alternateur.

❹ Vérifier le bon état général du groupe électrogène (absence de fuite, bon serrage de la visserie, des raccords et des flexibles, etc.).

❺ Changer les pièces défectueuses le cas échéant (n'utiliser que des pièces d'origine et faire appel à un agent si nécessaire).

* Pour les parties métalliques (châssis, bandeaux, etc.), l'utilisation d'une mousse nettoyante suivie d'un essuyage avec un chiffon doux et absorbant est également possible. Les tâches ou salissures tenaces peuvent être éliminées avec un solvant adapté (white spirit ou équivalent) et essuyées avec un chiffon doux et absorbant.

5. Transport et stockage du groupe électrogène

5.1. Conditions de transport et de manutention

Avant de transporter le groupe électrogène, vérifier le bon serrage de la visserie, fermer le robinet de carburant (si équipé) et déconnecter la batterie de démarrage (si équipé). Le groupe électrogène doit être transporté dans sa position d'utilisation normale, ne jamais le coucher sur le côté. La manutention d'un groupe électrogène s'effectue sans brutalité et sans à-coups, en ayant pris soin d'avoir préparé à l'avance son emplacement de stockage ou d'utilisation.

5.2. Conditions de stockage

Cette procédure de stockage ou d'hivernage est à respecter si le groupe électrogène n'est pas utilisé pour une période de plus de 2 mois. Le groupe électrogène doit être stocké dans sa position d'utilisation normale, ne jamais le coucher sur le côté.

❶ Ajouter un additif de conservation dans le réservoir à carburant.

❷ Faire tourner le le moteur pendant 2 à 3 minutes.

❸ Vidanger l'huile.

❹ Retirer la bougie d'allumage (E -) et verser environ 3 cl (1oz.) d'huile moteur neuve dans la ou les culasses.

❺ Remplacer la ou les bougie(s)

❻ Sans faire démarrer le moteur, tirer lentement la poignée du lanceur-réenrouleur (A - 10) jusqu'à sentir une certaine résistance

❼ Débrancher la batterie

❽ Nettoyer le groupe électrogène.

❾ Le recouvrir avec une housse de protection pour le protéger de la poussière et l'entreposer dans un endroit propre et sec.

6. Résolution de pannes mineures

Le groupe électrogène…	*Vérifier que :*		*Solutions à apporter :*
Ne démarre pas	Les appareils à utiliser n'ont pas été branchés avant le démarrage.	*NON*	Débrancher les appareils avant de réessayer de démarrer le groupe électrogène.
	OUI		
	La commande de marche et d'arrêt est sur « ON ».	*NON*	Placer la commande de marche et d'arrêt sur « ON » *(cf. § Mise en marche)*.
	OUI		
S'arrête	Le niveau d'huile est correct.	*NON*	Faire l'appoint d'huile *(cf. § Vérification du niveau d'huile)*.
	OUI		
	Le niveau de carburant est correct.	*NON*	Faire le plein de carburant *(cf. § Vérification du niveau de carburant).*
	OUI		
	Le robinet à carburant est ouvert.	*NON*	Ouvrir le robinet à carburant *(cf. § Mise en marche)*.
	OUI		
Ne fonctionne pas normalement (bruit, fumée…)	L'entretien des éléments du groupe électrogène a été effectué correctement.	*NON*	Effectuer l'entretien du groupe électrogène conformément aux préconisations
	OUI		
	Faire vérifier le groupe électrogène par l'un de nos agents*.		
Ne délivre pas de courant électrique	Le(s) disjoncteur(s) sont enclenchés.	*NON*	Contrôler la capacité du groupe électrogène *(cf. § Capacité du groupe électrogène)* et appuyer sur les disjoncteurs.
	OUI		
	Les appareils branchés ou leur cordon électrique n'est pas défectueux.	*NON*	Essayer avec un autre appareil et un autre cordon électrique.
	OUI		
	Faire vérifier le groupe électrogène par l'un de nos agents*.		

Pour contacter l'agent le plus proche, composer les numéros ci-dessous (France uniquement) :

Tél. N°Indigo 0 825 801 100 0,15 € TTC / MN Fax N°Indigo 0 825 33 99 66 0,15 € TTC / MN

7. Spécifications techniques

7.1. Conditions d'utilisation

Les performances mentionnées des groupes électrogènes sont obtenues dans les conditions de référence suivant l'ISO 8528-1(2005) :

- ✓ Pression barométrique totale : 100 kPa - Température ambiante de l'air : 25°C (298 K) - Humidité relative : 30 %.

Les performances des groupes électrogènes sont réduites d'environ 4 % pour chaque plage d'augmentation de température de 10°C et/ou d'environ 1 % pour chaque élévation de hauteur de 100 m. Les groupes électrogènes ne peuvent fonctionner qu'en stationnaire.

7.2. Capacité du groupe électrogène (surcharge)

Avant de connecter et de faire fonctionner le groupe électrogène, calculer la puissance électrique demandée par les appareils à utiliser (exprimée en Watt)*. Le total des puissances (en Ampère et/ou Watt)des appareils utilisés en même temps ne devra pas excéder la puissance nominale du groupe électrogène lors d'un fonctionnement continu.

**Cette puissance électrique est généralement indiquée dans les caractéristiques techniques ou sur la plaque constructeur des appareils. Certains appareils nécessitent une puissance plus forte au démarrage. Cette puissance minimale requise ne doit pas dépasser la puissance maximale du groupe électrogène.*

7.3. Caractéristiques

Modèle	PHOENIX 2800	
Puissance max / Puissance assignée	3000 W / 2400 W	
Niveau de pression acoustique à 1 m et incertitude de mesure	83 dB(A)	0.50
Type du moteur	Kohler CH 270	
Carburant recommandé	Essence sans plomb	
Capacité du réservoir de carburant	4.1 L	
Huile recommandée	SAE 10W30	
Capacité du carter d'huile	0.6 L	
Sécurité d'huile	●	
Disjoncteur	●	
Courant continu	X	
Courant alternatif	230V-10.5A	
Type de prises	2 x 2P+T 230V 10/16A	
Type de bougie	CHAMPION : RN14YC	
Batterie	X	
Dimensions L x l x h	59 x 46 x 43 cm	
Poids (sans carburant)	42.5 kg	

● : série ○ : option X: impossible

7.4. Déclaration de conformité CE

Nom et adresse du fabricant :
SDMO Industries - 12 bis rue de la Villeneuve - CS 92848 - 29228 BREST Cedex 2 – France.

Nom et adresse de la personne autorisée à constituer et détenir le dossier technique
L. Courtès - SDMO Industries - 12 bis rue de la Villeneuve - CS 92848 - 29228 BREST Cedex 2 – France.

Description du matériel :	*Marque :*	*Type :*	*Numéros de série :*
Groupe électrogène	SDMO	PHOENIX 2800	01-2014-00000000-000 > 52-2019-99999999-999

L. Courtès, représentant habilité du fabricant, déclare que l'équipement est en conformité avec les Directives européennes suivantes : 2006/42/CE Directive machines ; 2006/95/CE Directive basse tension ; 2004/108/CE Directive compatibilité électromagnétique ; 2000/14/CE Directive relative aux émissions sonores dans l'environnement des matériels destinés à être utilisés à l'extérieur.

Pour la directive 2000/14/CE :				
Organisme notifié :	*Procédure de mise en conformité :*	*Niveau de puissance acoustique mesuré :*	*Niveau de puissance acoustique garanti (LwA) :*	*Puissance assignée :*
CETIM - BP 67- F60304 - SENLIS	Annexe VI.	96.28 dB(A)	96 dB(A)	2400 W

Brest, le 01/01/2014
L. Courtès, Directeur Adjoint Études et Projets.

Contents	
1. Preface *2. Getting started with the generating set* *3. Using the generator set* *4. Generating set maintenance*	*5. Transporting and storing the generating set* *6. Repairing minor faults* *7. Technical specifications*

1. Preface

IMPORTANT		Read this manual and the safety instructions also provided carefully before use. Keep them safe throughout the generating set's service life and always adhere to the safety advice and the usage and maintenance instructions contained in them.

The information contained in this manual is taken from technical data available at the time of print (the photos shown in this manual are not legally binding). In line with our policy of continually improving the quality of our products, this information may be amended without warning. On request, we can supply our original manuals in French via our website (www.sdmo.com).

In this manual, dangers are represented by the following two symbols:

DANGER	**Immediate danger.** Indicates an imminent danger which may result in death or serious injury. Failure to follow the instruction shown may pose serious risks to the health and life of those concerned.

IMPORTANT	**Potential danger.** Indicates a dangerous situation if the warning is not heeded. Failure to follow the instruction indicated may cause minor injuries to those concerned or damage to equipment.

1.1. Generating set identification

The generating set's identification plate is affixed inside one of the skirts or on the chassis.

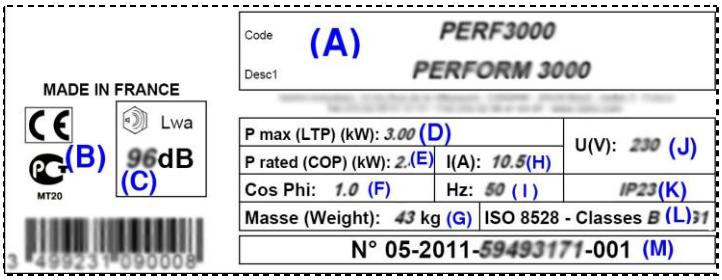

Example of an identification plate

(A): Model
(B): CE/GOST marking (if applicable)
(C): Guaranteed acoustic power level
(D): Maximum power
(E): Rated power
(F): Power factor
(G): Earth
(H): Current amperage
(I): Current frequency
(J): Current voltage
(K): Protection rating
(L): Reference standard
(M): Serial number

Serial numbers will be required when requesting troubleshooting advice or spare parts.
For your records, please enter the generating set and engine serial numbers below.

Generating set serial number: ……../…….. - ……..……..…… - ……

Engine make: ……..

Engine serial number: …….. *(e.g. Kohler (SERIAL NO. 4001200908))*

2. Getting started with the generating set

2.1. Key to illustrations

The cover illustrations can be used to identify the various components of the generating set. The procedures in the manual refer to these illustrations using letters and numbers as identifiers, for example, (A1) refers to the number 1 on figure A.

A	1	Earth connection	6	Fuel tap	11	Circuit breaker
	2	Oil dipstick/filler plug	7	Air filter	12	Electrical sockets
	3	Oil drain screw	8	Choke	13	Exhaust silencer
	4	Fuel tank cap	9	On/off control		
	5	Screen filter	10	Starter-recoil reel handle		

B	1	Oil drain screw	3	Filler neck
	2	Oil dipstick/filler plug	4	Oil filler cap

C	1	Air filter attachment	2	Air filter cover	3	Filter element

d	1	Spark arrester mounting bolt	2	Spark arrester	3	Exhaust silencer protection

E	1	Spark plug cap	2	Spark plug

2.2. Initial commissioning

On taking delivery of the generating set, check that it is complete and not damaged in any way. If the generating set is equipped with a transport bracket located on the engine, remove it. Top up the oil (if necessary) and fuel, and connect the battery (if fitted). Never invert the positive and negative terminals on the battery (if fitted) when connecting it, as this could cause serious damage to the electrical equipment. Some generating sets require a running in period. Contact your nearest agent for more information.

3. Using the generator set

3.1. Positioning the generating set for operation

! IMPORTANT	The generating sets are intended to operate while stationary. They may not be installed on a vehicle or other mobile equipment unless a study has been carried out analysing the various installation and usage specifications. It is prohibited to use the generating set whilst it is in motion.

❶ Choose a site that is clean, well ventilated and sheltered from bad weather.

❷ Place the generating set on a flat, horizontal surface which is firm enough to prevent the generating set sinking down (under no circumstances should the set tilt in any direction by more than 10°).

❸ The stocks of additional oil and fuel must not be located near to the generating set when it is in operation or still hot.

3.2. Checking the engine oil level and topping up

IMPORTANT	Before starting the generating set, always check the oil level. If the generating set was used beforehand, leave the generating set to cool for at least 30 minutes before checking the oil level. Top up the tank with the recommended oil *(see § Specifications)* using a funnel.

❶ Remove the oil dipstick/filler plug (A - 2 & B - 2) by unscrewing it, and wipe the dipstick.
❷ Insert the oil dipstick/filler plug in the filler neck (B - 3) without tightening it, then take it out again.
❸ Check the level and top up if necessary.
❹ Retighten the dipstick/filler plug fully in the filler neck.
❺ Check that there are no oil leaks, and wipe away any traces of oil with a clean cloth.

OR

❶ Take out the oil filler cap (B - 4). The level should be at the filler neck overflow point. Top up if necessary.
❷ Screw the oil filler cap back on fully
❸ Check that there are no oil leaks, and wipe away any traces of oil with a clean cloth.

3.3. Checking the fuel level and topping up

DANGER		**RISK OF EXPLOSION** **The fuel is highly flammable and its vapours are combustible.** **Filling should be carried out with the engine switched off and cold. Smoking, using a naked flame or producing sparks are forbidden while the fuel tank is being filled.**

Storage and handling of petroleum products must be carried out in accordance with the law. Use only clean fuel without any water. Do not use E15, E20 or E85 fuel. Do not overfill the tank (there should not be any fuel in the filler neck).

❶ Position the generating set on flat, level ground.
❷ Close the fuel tap (A – 6).
❸ Unscrew the fuel tank cap (A – 4).
❹ Visually check the level of fuel. If necessary, fill up without removing the screen filter, using a funnel and taking care to prevent fuel spillage.
❺ Carefully retighten the fuel tank cap and clean away any traces of fuel using a clean cloth.

3.4. Checking the condition of the air filter

IMPORTANT	Never use petrol or flammable solvents to clean the air filter element (risk of fire or explosion when starting the generating set). Never start the generating set without an air filter or exhaust.

❶ Open the two air filter attachments (C - 1) and remove the air filter cover (C - 2).
❷ Remove the filter element (C - 3) and visually check its condition.
❸ Clean the element and replace it if necessary *(see § Cleaning the air filter)*.
❹ Refit the filter element and the cover and close the air filter attachments.

3.5. Starting the generating set

! IMPORTANT	Before use: - find out how to stop the generating set in an emergency, - ensure you fully understand all the controls and manoeuvres. To stop the generating set in an emergency, switch the control or the on/off key to "**OFF**" or "**O**".

❶ Check that the generating set is correctly earthed (*see § Earthing the generating set*).

❷ Open the fuel tap (A - 6).

❸ Place the choke tab (A - 8) in position "**II**".
N.B: Do not use the choke when the engine is warm or when the atmospheric temperature is high.

❹ Set the on/off control (A - 9) to "**ON**" or "**I**".

❺ Slowly pull the starter-recoil reel handle (A - 10) until there is some resistance then let it return gently.

❻ Then pull the starter-recoil reel handle quickly and sharply until the engine starts.

❼ Slowly set the choke tab to position "**I**" position and wait until the engine temperature starts to increase before using the generating set.

If the engine has not started, repeat the procedure until the engine starts while gradually opening the choke.

3.6. Using the electricity supplied

When the generating set speed has stabilised (approximately 3 minutes):

❶ Check that the circuit breakers (A - 11) are depressed. Push in if necessary.

❷ Connect the equipment to be used to the electrical sockets (A - 12) on the generating set.

3.7. Switching the generating set off

! IMPORTANT	Always ensure that the generating set is suitably ventilated: the motor continues to give out heat after the generating set has been shut down. Make sure the fuel tap is closed.

❶ Disconnect the electrical connectors (A - 12) and allow the engine to run without any load for 1 to 2 minutes.

❷ Set the on/off control (A - 9) to "**OFF**" or "**O** ": the generating set stops.

❸ Close the fuel tap (A - 6).

4. Generating set maintenance

4.1. Reminder of use

The maintenance operations to be carried out are detailed in the maintenance table. The interval for this is supplied as a guide and for generating sets operating with fuel and oil which conform to the specifications given in this manual. Shorten the maintenance intervals according to the conditions in which the generating set is used, and as required (for example, clean the air filter more frequently if the generating set is used in dusty environments).

4.2. Maintenance intervals table

Component	Operations to be carried out at whichever deadline is reached first	Every year	*After first 5 hours*	*Every 50 hours*	*Every 100 hours*	*Every 200 hours*	*Every 300 hours*
Engine oil	Change	·	·		·		
Screen filter	Clean	·		·			
Air filter	Clean	·			·		
	Replace						·
Spark plug	Replace				·		
Spark arrester	Check / Clean				·		
Generating set	Clean	·			·		
Valves*	Check/adjust*					·	

** Operation(s) must only be carried out by one of our agents.*
To contact the nearest agency, dial the numbers below:

Tél. N°Indigo 0 825 801 100 0,15 € TTC / MN Fax N°Indigo 0 825 33 99 66 0,15 € TTC / MN

4.3. Performing the maintenance operations

4.3.1 Drain the engine oil

To ensure that the oil service is performed quickly and correctly, the oil must be changed when the engine is warm (start the generating set and allow it to run for a few minutes if necessary).
Observe the environmental protection provisions *(see § Provisions for protecting the environment)* and drain the oil into a suitable container.

❶ With the engine still warm, place a suitable container under the oil drain screw (A - 3 & B - 1), then remove the oil dipstick/filler plug (A - 2 & B - 2) and the oil drain screw.

❷ After draining completely, refit the oil drain plug. Tighten to a torque of 17.6 N.m (13 ft. lb.).

❸ Refill with the recommended oil *(see § Specifications)* then check the level *(see § Checking the oil level)*.

❹ Refit and tighten the oil dipstick/filler plug.

❺ After filling, check that there are no oil leaks, and wipe away any traces of oil with a clean cloth.

4.3.2 Cleaning the screen filter

❶ Unscrew the fuel tank cap (A - 5) and the remove the screen filter (C - 1).

❷ Clean the screen filter with clean petrol and dry it; replace it if it is damaged.

❸ Refit the screen filter and carefully screw the fuel tank cap back in.

❹ Check that there are no leaks, and wipe away any traces of fuel with a clean cloth.

4.3.3 Clean-replace the air filter

! IMPORTANT	Never use petrol or flammable solvents for cleaning the air filter element (risk of fire or explosion when starting the generating set).

❶ Open the two air filter attachments (C - 1) and remove the air filter cover (C - 2).

❷ Remove the filter element (C - 3).

❸ Wash the element in a solution of household cleaner and warm water, then rinse it and allow it to dry.

❹ Lightly lubricate the filter element using clean engine oil and remove any excess oil.

N.B. If there is too much oil remaining in the foam, the engine will emit smoke when it is first started.

❺ Check carefully that the element has no tears or holes. Replace it if it is damaged.

❻ Refit following the reverse procedure for removal.

4.3.4 Replace the spark plug

❶ Clean the spark plug well.

❷ Remove the spark plug cap (E - 1) then remove the spark plug (E - 2) using a spark plug wrench.

❸ Use a feeler gauge to adjust the electrode gap "X" to 0.76 mm (0.03 in).

❹ Refit the new spark plug in position and tighten it by hand to avoid damaging the threads.

❺ Use a spark plug wrench to tighten the spark plug to a torque of 27N.m (20 ft. lb.).

4.3.5 Cleaning the spark arrester

❶ Undo the spark arrester mounting screw (D - 1).

❷ Remove the spark arrester (D - 2).

❸ Using a wire brush, remove the carbon deposits from the spark arrester screen.
N.B. : The spark arrester must have no holes or cracks. Replace if necessary.

❹ Refit the spark arrester on the exhaust silencer protector (D – 3) and retighten the spark arrester mounting screw.

4.3.6 Cleaning the generating set

Clean the inside and outside of the generating set regularly.

- For generating sets used outside: clean the generating set more frequently if it is installed in a densely wooded area or in a corrosive atmosphere, or if it has been made dirty by dust or organic material (rotting leaves, moss, faecal matter, etc.).
- For generating sets installed inside: always check that the installation is clean and in good condition.

! IMPORTANT	Never wash the generating set with a high pressure cleaner. Apply an anti-rust product to the damaged parts; any major scratches must be repaired (please contact your nearest agent).

❶ Wash the generating set using a sponge soaked in water with a mild detergent added (e.g. car shampoo).*

❷ Use a sponge soaked in clean water to remove any traces of cleaning product.

❸ If necessary, use a brush or dry cloth to clean the engine and alternator air intakes.

❸ Check that the generating set is in a good general condition (no leaks, bolts, fittings, hoses tightened, etc.).

❹ Replace any faulty parts (only use original parts and consult an agent if necessary).

* When cleaning metal parts (base frame, side plates, etc.), a cleaning foam may be used and wiped off using a soft, absorbent cloth. Stubborn stains may be removed using a suitable solvent (white spirit or equivalent) and wiped off using a soft, absorbent cloth.

5. Transporting and storing the generating set

5.1. Transport and handling conditions

Before transporting the generating set, check that the bolts are correctly tightened, close the fuel tap (if fitted) and disconnect the battery (if fitted). The generating set should be transported in its normal operating position; never lay it on its side. A pump unit should be handled gently and brusque movements should be avoided. Ensure that the place where it is to be stored or used is carefully prepared beforehand.

5.2. Storage conditions

This procedure for storing the generating set or protecting it over the winter must be respected if the generating set is not used for a prolonged period (over 2 months). The generating set should be stored in its normal operating position; never lay it on its side.

❶ Add preservative to the fuel tank.
❷ Run the engine for 2 to 3 minutes.
❸ Drain the oil.
❹ Remove the spark plug (E -) and pour approximately 3 cl (1oz.) of fresh engine oil into the cylinder head(s).
❺ Replace the spark plug(s)
❻ Without starting the engine, slowly pull the starter-recoil reel handle (A - 10) until some resistance is felt
❼ Disconnect the battery
❽ Clean the generating set.
❾ Cover the generating set with a protective cover to protect it from dust and store it in a clean and dry place.

6. Repairing minor faults

The generating set…	*Check that:*		*Solutions to be applied:*
Does not start	The devices to be used have not been connected prior to starting.	*NO*	Disconnect the devices then try to restart the generating set.
	YES		
	The on/off control is at "ON".	*NO*	Move the on/off control to "ON" *(see § Starting)*.
	YES		
Stops	The oil level is correct.	*NO*	Top up with oil *(see § Checking the oil level).*
	YES		
	The fuel level is correct.	*NO*	Fill up with fuel *(see § Checking the fuel level).*
	YES		
	The fuel tap is open.	*NO*	Open the fuel tap *(see § Starting)*.
	YES		
Does not function normally (noise, smoke, etc.)	Maintenance has been correctly performed on the generating set components.	*NO*	Perform maintenance on the generating set in accordance with the recommendations
	YES		
	Have the generating set checked by one of our agents*.		
Does not supply electrical current	Tripped circuit breaker(s).	*NO*	Check the capacity of the generating set *(see § Generating set capacity)* and press the circuit breaker switches.
	YES		
	The connected devices and their power cords are not faulty.	*NO*	Try with another device and another power cord.
	YES		
	Have the generating set checked by one of our agents*.		

To contact the nearest agent, dial the numbers below (France only):

Tél. N°Indigo 0 825 801 100 0,15 € TTC / MN Fax N°Indigo 0 825 33 99 66 0,15 € TTC / MN

7. Technical specifications

7.1. Operating conditions

The stated outputs of the generating sets are obtained under the reference conditions outlined in ISO 8528-1(2005):

- ✓ Total barometric pressure: 100 kPa - Ambient air temperature: 25°C (298 K) - Relative humidity: 30%.

Generating set performance is reduced by approximately 4% for every additional 10° C and/or approximately 1% for every additional 100m in altitude. Generating sets can only operate while stationary.

7.2. Capacity of the generating set (overload)

Before connecting and operating the generating set, calculate the electrical power required by the devices to be used (in watts)*. When running several devices simultaneously, never exceed the rated load of the generating set (in amps and/or watts) when it is operating continuously.

**This load is usually indicated in the technical specifications or on the device manufacturer's plate. Some devices require a higher load when starting. This minimum required power must not exceed the generating set's maximum power.*

7.3. Specifications

Model	PHOENIX 2800	
Maximum output / Rated output	3000 W / 2400 W	
Acoustic pressure at 1 m and measurement uncertainty	83 dB(A)	0.50
Engine type	Kohler CH 270	
Recommended fuel	Unleaded petrol	
Fuel tank capacity	4.1 L	
Recommended oil	SAE 10W30	
Oil sump capacity	0.6 L	
Oil failure cut-out	●	
Circuit breaker	●	
Direct current	X	
Alternating current	230V-10.5A	
Socket type	2 x 2P+T 230V 10/16A	
Spark plug type	CHAMPION : RN14YC	
Battery	X	
Dimensions l x w x h	59 x 46 x 43 cm	
Weight (without fuel)	42.5 kg	

● : standard ○ : option X: not possible

7.4. EC Declaration of conformity

Name and address of manufacturer :
SDMO Industries - 12 bis rue de la Villeneuve - CS 92848 - 29228 BREST Cedex 2 – France.

Name and address of the person authorised to create and keep the technical file
L. Courtès - SDMO Industries - 12 bis rue de la Villeneuve - CS 92848 - 29228 BREST Cedex 2 – France.

Product description :	*Make :*	*Type :*	*Serial numbers:*
Generating set	SDMO	PHOENIX 2800	01-2014-00000000-000 > 52-2019-99999999-999

L. Courtès, the manufacturer's authorised representative, hereby declares that the product conforms to the following EU Directives: 2006/42/EC Machinery Directive ; 2006/95/EC Low Voltage Directive ; 2004/108/EC Directive on Electromagnetic Compatibility ; 2000/14/EC Directive relating to the Noise Emission of Outdoor Equipment.

For the directive 2000/14/EC :				
Notified body :	*Compliance procedure :*	*Measured sound power level:*	*Guaranteed sound power level (LwA) :*	*Rated output :*
CETIM - BP 67- F60304 - SENLIS	Appendix VI.	96.28 dB(A)	96 dB(A)	2400 W

Brest, 01/01/2014

L. Courtès, Assistant Director, Design and Projects.

Índice	
1. Preámbulo *2. Manejo del grupo electrógeno* *3. Utilización del grupo electrógeno* *4. Mantenimiento del grupo electrógeno*	*5. Transporte y almacenaje del grupo electrógeno* *6. Reparación de averías simples* *7. Especificaciones técnicas*

1. Preámbulo

ATENCIÓN	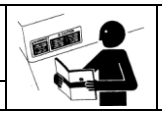	Lea detenidamente este manual y las instrucciones de seguridad también proporcionan antes de utilizar el equipo. Consérvelo durante toda la vida útil del grupo electrógeno y siga estrictamente todas las instrucciones de seguridad, de uso y de mantenimiento indicadas en el mismo.

La información que se incluye en el manual procede de los datos técnicos disponibles en el momento de la impresión (las imágenes reproducidas en el manual carecen de valor contractual). Debido al afán de mejora permanente en la calidad de nuestros productos, estos datos son susceptibles de ser modificados sin previo aviso. Puede solicitar la versión original en francés del manual en el siguiente enlace (www.sdmo.com).

En este manual, los peligros se representan con los siguientes dos símbolos:

PELIGRO	**Peligro inmediato.** Indica un peligro inminente que puede provocar la muerte o lesiones graves. La inobservancia de esta consigna puede conllevar consecuencias graves para la salud y la vida de las personas expuestas.

ATENCIÓN	**Peligro potencial.** Indica una situación que puede ser peligrosa. La inobservancia de esta consigna puede conllevar lesiones leves a las personas expuestas o daños materiales.

1.1. Identificación del grupo electrógeno

La placa de identificación del grupo electrógeno va pegada en el interior de una de las dos placas aislantes o en el chasis.

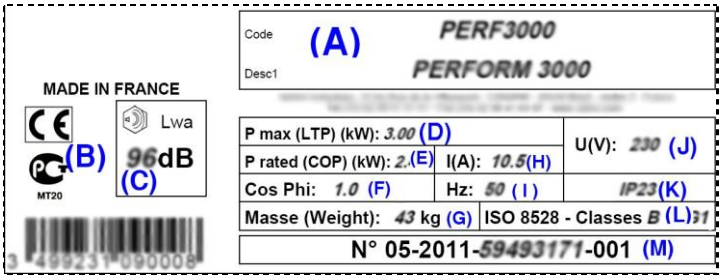

Ejemplo de placa de identificación

(A): Modelo
(B): Marcado CE/GOST (si procede)
(C) Nivel de potencia acústica garantizado
(D): Potencia máxima
(E): Potencia nominal
(F): Factor de potencia
(G): Masa
(H): Intensidad de la corriente
(I): Frecuencia de la corriente
(J): Tensión de la corriente
(K): Índice de protección
(E): Norma de referencia
(M): Número de serie

Los números de serie se solicitarán en caso de reparación o de pedido de piezas de recambio.
Para conservarlos, anote a continuación los números de serie del grupo electrógeno y del motor.

Número de serie del grupo electrógeno: ……../…….. - ……..……..…… - ……

Marca del motor: ……..

Número de serie del motor: …….. *(P. ej., Kohler (SERIAL NO. 4001200908))*

2. Manejo del grupo electrógeno

2.1. Leyenda de las ilustraciones

Las ilustraciones de la portada permiten identificar los distintos elementos del grupo electrógeno. Los procedimientos del manual hacen referencia a estos puntos mediante letras y números, por ejemplo, (A1) le remite al punto 1 de la figura A.

A	1	Toma de tierra	6	Llave de carburante	11	Disyuntor
	2	Tapón indicador de llenado de aceite	7	Filtro de aire	12	Tomas eléctricas
	3	Tornillo de vaciado de aceite	8	Estárter	13	Silenciador de escape
	4	Tapón del depósito de carburante	9	Mando de encendido y de apagado		
	5	Filtro de tamiz	10	Mando del estárter rebobinador		

B	1	Tornillo de vaciado de aceite	3	Boca de llenado
	2	Tapón indicador de llenado de aceite	4	Tapón del depósito de aceite

C	1	Fijaciones del filtro de aire	2	Tapa del filtro de aire	3	Elemento filtrante

D	1	Tornillo de fijación del parachispas	2	Parachispas	3	Protección del silenciador de escape

E	1	Caperuza de la bujía de encendido	2	Bujía de encendido

2.2. Primera puesta en servicio

En el momento de la recepción del grupo electrógeno, compruebe el buen estado del material y la totalidad del pedido. Si el grupo electrógeno lleva una brida de transporte situada bajo el motor, retírela. Llene el depósito de aceite (si es necesario) y de carburante y conecte la batería (si dispone de ella). Al conectar la batería (si existe), no se deben invertir los bornes positivo y negativo: la inversión puede ocasionar graves daños en el equipo eléctrico. Algunos grupos electrógenos requieren un tiempo de rodaje. Póngase en contacto con su agente más cercano para más información.

3. Utilización del grupo electrógeno

3.1. Elegir el emplazamiento de uso

! ATENCIÓN	Los grupos electrógenos están pensados para funcionar de forma estacionaria. No pueden ser instalados sobre un vehículo u otro equipo móvil sin un estudio previo para valorar las distintas especificidades de instalación y uso del grupo electrógeno. No debe utilizarse en movimiento.

❶ Seleccione un lugar limpio, con buena ventilación y protegido de la intemperie.

❷ Coloque el grupo electrógeno sobre una superficie plana y horizontal lo suficientemente resistente para que el grupo electrógeno no se hunda (la inclinación del grupo en cualquier dirección no debe superar los 10°).

❸ La alimentación de aceite y carburante no debe estar cerca del grupo electrógeno si está en funcionamiento o si el grupo electrógeno todavía está caliente.

3.2. Comprobar el nivel de aceite y proceder al llenado del depósito en caso necesario

ATENCIÓN	Antes de poner en marcha el grupo electrógeno, compruebe siempre el nivel de aceite. Si el grupo electrógeno se ha utilizado previamente, déjelo enfriar durante 30 minutos como mínimo antes de comprobar el nivel de aceite. Proceda al rellenado con el aceite recomendado *(cf. § Características)* con ayuda de un embudo.

❶ Retire el tapón indicador de nivel de aceite (A - 2 y B - 2) desenroscándolo y limpie la varilla indicadora.

❷ Introduzca el tapón indicador de nivel de aceite en la boca de llenado (B - 3) sin enroscarlo y sáquelo.

❸ Compruebe el nivel visualmente y proceda al rellenado si es necesario.

❹ Vuelva a enroscar del todo el tapón indicador de nivel de aceite en la boca de llenado.

❺ Elimine el exceso de aceite con un trapo limpio y compruebe que no haya fugas.

O

❶ Retire el tapón del depósito de aceite (B - 4); el nivel debe situarse a la altura del punto de rebose del cuello de llenado, proceda al rellenado en caso necesario.

❷ Enrosque del todo el tapón del depósito de aceite

❸ Elimine el exceso de aceite con un trapo limpio y compruebe que no haya fugas.

3.3. Comprobar el nivel de carburante y proceder al llenado del depósito en caso necesario

PELIGRO		**RIESGO DE EXPLOSIÓN** **El carburante es extremadamente inflamable y sus vapores son explosivos.** **El llenado debe llevarse a cabo con el motor parado y una vez frío. Se prohíbe acercar una llama, provocar chispas, fumar o llamar por teléfono durante el llenado del depósito.**

El almacenamiento y la manipulación de los productos derivados del petróleo se harán de acuerdo con la ley. Utilice solamente carburante limpio sin presencia de agua. No utilice carburante E15, E20 o E85. No llene demasiado el depósito (no debe haber carburante en el cuello de llenado).

❶ Coloque siempre el grupo electrógeno sobre un suelo bien nivelado, plano y horizontal.

❷ Cierre la llave de carburante (A - 6).

❸ Desenrosque el tapón del depósito de carburante (A - 4).

❹ Compruebe visualmente el nivel de carburante. En caso necesario, llene el depósito sin retirar el filtro tamiz con ayuda de un embudo y prestando atención para no derramar el carburante.

❺ Vuelva a enroscar con cuidado el tapón del depósito de carburante y limpie cualquier resto de carburante con un trapo limpio.

3.4. Comprobar el buen estado del filtro de aire

ATENCIÓN	No utilice nunca gasolina u otros disolventes fácilmente inflamables para limpiar el elemento del filtro de aire (riesgo de incendio o de explosión al arrancar el grupo electrógeno). No ponga nunca en marcha el grupo electrógeno sin filtro de aire o sin escape.

❶ Abra las dos fijaciones del filtro de aire (C - 1) y retire la tapa del filtro de aire (C - 2).

❷ Retire el elemento filtrante (C - 3) y verifique visualmente su estado.

❸ Limpie o sustituya el elemento en caso necesario *(cf. § Limpieza del filtro de aire)*.

❹ Monte el elemento filtrante y la tapa y cierre las fijaciones del filtro de aire.

3.5. Poner en marcha el grupo electrógeno

! ATENCIÓN	Antes de cualquier uso es preciso: - Saber detener el grupo electrógeno en caso de emergencia. - Comprender a la perfección todos los comandos y las maniobras. Para detener el grupo electrógeno de forma urgente, ponga el mando o la llave de arranque y parada en «**OFF**» o en «**O**».

❶ Compruebe que el grupo electrógeno esté bien conectado a una toma de tierra (*cf. § Toma de tierra del grupo*).

❷ Abra la llave de carburante (A - 6).

❸ Ponga la palanca del estárter (A - 8) en la posición « **II** ».
N.B: No utilice el estárter cuando el motor esté caliente ni cuando la temperatura ambiente sea elevada.

❹ Ponga el mando de encendido y apagado (A - 9) en «**ON**» o en «**I**».

❺ Tire una vez de la palanca del estárter-rebobinador (A - 10) lentamente hasta notar resistencia y déjela volver a su posición poco a poco.

❻ A continuación, tire del mando del estárter rebobinador con un movimiento enérgico y rápido hasta que arranque el motor.

❼ Coloque lentamente la palanca del estárter en la posición "**I**" y espere a que la temperatura del motor empiece a subir antes de utilizar el grupo electrógeno.

Si el motor no arranca, repita la operación hasta ponerlo en marcha abriendo el estárter progresivamente.

3.6. Utilizar la electricidad facilitada

Cuando la velocidad del grupo electrógeno se haya estabilizado (unos 3 min):

❶ Verifique que los disyuntores (A – 11) estén en posición pulsada. Púlselo si es necesario.

❷ Conecte los equipos que se van a usar a las tomas eléctricas (A – 12) del grupo electrógeno.

3.7. Apagar el grupo electrógeno

! ATENCIÓN	Asegure siempre la ventilación apropiada del grupo electrógeno; incluso después de la parada, el motor continúa desprendiendo calor. No olvide cerrar la llave de carburante.

❶ Desconecte las tomas eléctricas (A - 12) para que el motor gire en vacío durante uno o dos minutos.

❷ Ponga el mando de encendido y apagado (A - 9) en «**OFF**» u «**O**»: el grupo electrógeno se apaga.

❸ Cierre la llave de carburante (A - 6).

4. Mantenimiento del grupo electrógeno

4.1. Recordatorio de la utilidad

Las operaciones de mantenimiento que deben realizarse vienen descritas en la tabla de mantenimiento. La frecuencia viene indicada a título indicativo y para los grupos electrógenos que funcionan con carburante y aceite según las especificaciones indicadas en este manual. Acorte los intervalos de mantenimiento en función de las condiciones de uso del grupo electrógeno y de las necesidades (limpie el filtro de aire con más frecuencia si se utiliza el grupo electrógeno en lugares con mucho polvo).

4.2. Tabla de periodicidades de mantenimiento

Elemento	Operaciones que hay que realizar cuando se alcance el primer plazo indicado	Cada año	*Después de las 5 primeras horas*	*Cada 50 horas*	*Cada 100 horas*	*Cada 200 horas*	*Cada 300 horas*
Aceite del motor	Vaciar	·	·		·		
Filtro tamiz	Limpiar	·		·			
Filtro de aire	Limpiar	·			·		
	Sustituir						·
Bujía	Sustituir				·		
Parachispas	Comprobar. Limpiar				·		
Grupo electrógeno	Limpiar	·			·		
Válvulas*	Comprobar. Ajustar*					·	

** Estas operaciones debe realizarlas uno de nuestros agentes.*
Para ponerse en contacto con la agencia más cercana, llame a los siguientes números:

Tél. N°Indigo 0 825 801 100 0,15 € TTC / MN Fax N°Indigo 0 825 33 99 66 0,15 € TTC / MN

4.3. Realización de las operaciones de mantenimiento

4.3.1 Escurrir el aceite del motor

Para garantizar un vaciado rápido y completo, es necesario renovar el aceite del motor tibio (arranque el grupo electrógeno y déjelo funcionar unos minutos en caso necesario).
Siga las instrucciones de protección del medio ambiente *(cf. § Instrucciones para la protección del medio ambiente)* y recoja el aceite en un recipiente adecuado.

❶ Con el motor aún caliente, coloque un recipiente adecuado bajo el tornillo de vaciado de aceite (A - 3 y B - 1), retire el tapón indicador de nivel de aceite (A - 2 y B - 2) y el tornillo de vaciado de aceite.

❷ Una vez terminado el vaciado, vuelva a enroscar el tornillo de vaciado de aceite. Apriete al par de 17,6 N·m (13 ft. Lb).

❸ Llene el depósito de aceite con el aceite recomendado *(cf. § Características)* y compruebe el nivel *(cf. § Verificación del nivel de aceite)*.

❹ Coloque en su lugar y apriete el tapón indicador de nivel de aceite.

❺ Compruebe que no haya fugas de aceite tras el llenado y limpie con un trapo limpio cualquier residuo de aceite.

4.3.2 Limpiar el filtro-tamiz.

❶ Afloje el tapón del depósito de carburante (A - 5) y retire el filtro-tamiz (C - 1).

❷ Limpie el filtro-tamiz con gasolina limpia y séquelo; sustitúyalo si está dañado.

❸ Vuelva a colocar en su sitio el filtro-tamiz y enrosque con cuidado el tapón del depósito de carburante.

❹ Seque todos los restos de carburante con un trapo limpio y compruebe la ausencia de fugas.

4.3.3 Limpie, reemplace el filtro de aire

! ATENCIÓN	No utilice nunca gasolina u otros disolventes fácilmente inflamables para limpiar el elemento del filtro de aire (riesgo de incendio o de explosión al arrancar el grupo electrógeno).

❶ Abra las dos fijaciones del filtro de aire (C - 1) y retire la tapa del filtro de aire (C - 2).

❷ Retire el elemento filtrante (C - 3).

❸ Lave el elemento en una solución de limpieza doméstica y agua caliente, enjuáguelo bien y déjelo secar completamente.

❹ Aceite ligeramente el elemento filtrante con aceite del motor limpio y elimine el exceso de aceite.

Nota: Si ha quedado demasiado aceite en la espuma, el motor desprenderá humo en el primer arranque.

❺ Compruebe atentamente que el elemento no esté desgarrado ni agujereado. Sustitúyalo si está dañado.

❻ Vuelva a montar el elemento siguiendo el procedimiento inverso al de desmontaje.

4.3.4 Vuelva a colocar la bujía

❶ Limpie el alojamiento de la bujía de encendido.

❷ Retire la caperuza de la bujía de encendido (E - 1) y extraiga la bujía (E - 2) con ayuda de una llave para bujías.

❸ Utilice un calce para ajustar el juego «X» de los electrodos a 0,76 mm (0,03 in).

❹ Vuelva a colocar la bujía de encendido en su sitio y apriétela con la mano para no dañar las roscas.

❺ Utilice una llave para bujías para apretar la bujía de encendido al par de 27 N·m (20 ft. Lb).

4.3.5 Limpiar el parachispas

❶ Afloje el tornillo de fijación del parachispas (D - 1).

❷ Desmonte el parachispas (D - 2).

❸ Con un cepillo metálico, retire los restos acumulados de carbono de la pantalla del parachispas.
N.B.: El parachispas no debe estar perforado ni agrietado. Sustitúyalo en caso necesario.

❹ Coloque el parachispas sobre la protección del silenciador de escape (D – 3) y apriete el tornillo de fijación del parachispas.

4.3.6 Limpiar el grupo electrógeno

La parte interna y la externa del grupo electrógeno deben limpiarse regularmente.

- Para los grupos electrógenos utilizados en el exterior: limpie el grupo electrógeno con más frecuencia si está instalado en una zona arbolada o en un ambiente corrosivo, o si está sucio de polvo o materia orgánica (hojas en descomposición, musgo, estiércol, etc.).
- Para los grupos electrógenos instalados en interior: compruebe siempre la limpieza y el estado correcto de la instalación.

! ATENCIÓN	No limpie nunca el grupo electrógeno con limpiadoras de alta presión. Aplique un producto anticorrosión en las partes dañadas; los arañazos importantes deben repararse (póngase en contacto con el agente más cercano).

❶ Lave el grupo electrógeno* con una esponja húmeda con agua y con un detergente suave (p. ej., jabón para automóviles).

❷ Con una esponja empapada en agua limpia, elimine todo resto de producto de limpieza.

❸ Cuando sea necesario, cepille las entradas de aire del motor y del alternador con un cepillo o un trapo.

❸ Verifique el buen estado general del grupo electrógeno (ausencia de fugas, apriete correcto de los tornillos, de las conexiones y de las mangueras, etc.).

❹ Sustituya las piezas defectuosas cuando sea necesario (utilice únicamente piezas originales y póngase en contacto con un agente en caso necesario).

* Para las partes metálicas (chasis, placa aislante, etc.), también se puede utilizar una espuma limpiadora seguida de un secado con un trapo suave y absorbente. Las manchas y la suciedad resistente se pueden eliminar con un disolvente adecuado (white spirit o equivalente) seguido de un secado con un trapo suave y absorbente.

5. Transporte y almacenaje del grupo electrógeno

5.1. Condiciones de transporte y de manipulación

Antes de transportar el grupo electrógeno, compruebe el buen apriete de los tornillos, cierre el grifo de carburante (si existe) y desconecte la batería (si existe). El grupo electrógeno debe transportarse en su posición normal de uso, nunca debe volcarse sobre un lado. La manipulación de un grupo debe realizarse sin movimientos bruscos ni sacudidas y tras haber tomado la precaución de preparar con antelación el lugar de almacenamiento o de uso.

5.2. Condiciones de almacenamiento

Aplique este procedimiento si el grupo electrógeno va a permanecer guardado o sin funcionar durante más de dos meses. El grupo electrógeno debe almacenarse en su posición normal de uso, nunca debe volcarse sobre un lado.

❶ Agregue un aditivo conservante en el depósito de carburante.

❷ Ponga el motor en marcha durante dos o tres minutos.

❸ Vacíe el aceite.

❹ Retire la bujía de encendido (E -) y vierta aproximadamente 3 cl (1 oz) de aceite del motor nuevo en las culatas.

❺ Sustituya las bujías.

❻ Sin arrancar el motor, tire lentamente del mando del estárter rebobinador (A - 10) hasta percibir una cierta resistencia.

❼ Desconecte la batería

❽ Limpie el grupo electrógeno.

❾ Tápelo con una funda para protegerlo del polvo y guárdelo en un lugar limpio y seco.

6. Reparación de averías simples

El grupo electrógeno…	*Compruebe que:*		*Soluciones:*
No arranca	Los aparatos que se van a utilizar no han sido enchufados antes del arranque.	*NO*	Desenchufe los aparatos antes de volver a intentar arrancar el grupo electrógeno.
	SÍ		
	El mando de encendido y apagado está en "ON".	*NO*	Ponga el mando de encendido y de apagado en "ON" *(cf. § Puesta en marcha)*.
	SÍ		
Se apaga	El nivel de aceite es correcto.	*NO*	Proceda al rellenado de aceite *(cf. § Comprobación del nivel de aceite).*
	SÍ		
	El nivel de carburante es correcto.	*NO*	Llene el depósito de carburante *(cf. § Comprobación del nivel de carburante).*
	SÍ		
	El grifo de carburante está abierto.	*NO*	Abra el grifo de carburante *(cf. § Puesta en marcha)*.
	SÍ		
No funciona con normalidad (ruido, humo, etc.)	El mantenimiento de los elementos del grupo electrógeno se ha realizado correctamente.	*NO*	Realice el mantenimiento del grupo electrógeno de conformidad con las recomendaciones
	SÍ		
	Solicite una revisión del grupo electrógeno a uno de nuestros agentes*.		
No suministra corriente eléctrica	El o los disyuntores están activados.	*NO*	Revise la capacidad del grupo electrógeno *(cf. § Capacidad del grupo electrógeno)* y pulse los disyuntores.
	SÍ		
	Los equipos conectados o su cable eléctrico no presenten ningún deterioro.	*NO*	Pruebe con otro equipo y otro cable.
	SÍ		
	Solicite una revisión del grupo electrógeno a uno de nuestros agentes*.		

Póngase en contacto con el agente más cercano en los siguientes números de teléfono (sólo Francia):

Tél. N°Indigo 0 825 801 100 0,15 € TTC / MN Fax N°Indigo 0 825 33 99 66 0,15 € TTC / MN

7. Especificaciones técnicas

7.1. Condiciones de uso

Las prestaciones de los grupos electrógenos especificadas se obtienen a partir de las condiciones de referencia estipuladas por la norma ISO 8528-1 (2005):

- ✓ Presión barométrica total: 100 kPa - Temperatura ambiente del aire: 25 °C (298 K) - Humedad relativa: 30 %.

Las prestaciones de los grupos electrógenos se reducen en un 4% aprox. por cada 10 °C de aumento de temperatura o un 1% aprox. por cada 100 m de elevación de altura. Los grupos electrógenos sólo pueden funcionar en modo estacionario.

7.2. Capacidad del grupo electrógeno (sobrecarga)

Antes de conectar y de hacer funcionar el grupo electrógeno, calcule la potencia eléctrica requerida por los aparatos eléctricos (expresada en vatios)*. El total de todas las potencias (en amperios y/o vatios) de los aparatos utilizados simultáneamente no deberá exceder la potencia nominal del grupo en funcionamiento continuo.

**Esta potencia eléctrica generalmente viene indicada en la placa de características técnicas o en la placa del fabricante de los equipos. Algunos equipos requieren una mayor potencia durante el encendido. Esta potencia mínima requerida no debe superar la potencia máxima del grupo electrógeno.*

7.3. Características

Modelo	PHOENIX 2800	
Potencia máxima / Potencia asignada	3000 W / 2400 W	
Nivel de presión acústica a 1 m e incertidumbre de medida	83 dB(A)	0.50
Tipo de motor	Kohler CH 270	
Carburante recomendado	Gasolina sin plomo	
Capacidad del depósito de carburante	4.1 L	
Aceite recomendado	SAE 10W30	
Capacidad del cárter de aceite	0.6 L	
Seguridad aceite	●	
Disyuntor	●	
Corriente continua	X	
Corriente alterna	230V-10.5A	
Tipo de tomas	2 x 2P+T 230V 10/16A	
Tipo de bujía	CHAMPION : RN14YC	
Batería	X	
Dimensiones L x an x al	59 x 46 x 43 cm	
Peso (sin carburante)	42.5 kg	

● : serie ○ : opción X: imposible

7.4. Declaración de conformidad CE

Nombre y dirección del fabricante:
SDMO Industries - 12 bis rue de la Villeneuve - CS 92848 - 29228 BREST Cedex 2 – Francia.

Nombre y dirección de la persona autorizada a constituir y conservar el dossier técnico
L. Courtès - SDMO Industries - 12 bis rue de la Villeneuve - CS 92848 - 29228 BREST Cedex 2 – Francia.

Descripción del producto:	*Marca:*	*Tipo:*	*Números de serie:*
Grupo electrógeno	SDMO	PHOENIX 2800	01-2014-00000000-000 > 52-2019-99999999-999

L. Courtès, representante autorizado del fabricante, declara que el producto cumple las directivas europeas siguientes:
2006/42/EC Directiva de máquinas ; 2006/95/EC Directiva de baja tensión ; 2004/108/EC Directiva de compatibilidad electromagnética ; 2000/14/EC Directiva relativa a las emisiones sonoras en el entorno debidas a las máquinas de uso al aire libre.

Por la directiva 2000/14/CE:				
Organismo notificado:	*Procedimiento de puesta a punto:*	*Nivel de potencia acústica medido:*	*Nivel de potencia acústica garantizado (LwA) :*	*P asignada:*
CETIM - BP 67- F60304 - SENLIS	Anexo VI.	96.28 dB(A)	96 dB(A)	2400 W

Brest, 01/01/2014

L. Courtès, Director adjunto de estudios y proyectos.

Inhalt	
1. Vorwort *2. Erhalt des Stromerzeugers* *3. Betrieb des Stromerzeugers* *4. Wartung des Stromerzeugers*	*5. Transport und Lagerung des Stromerzeugers* *6. Behandlung kleinerer Störungen* *7. Technische Daten*

1. Vorwort

ACHTUNG	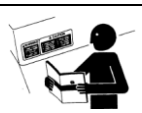	Lesen Sie vor jeder Verwendung dieses Handbuch und Sicherheitshinweise auch vorgesehen sorgfältig durch. Heben Sie es auf, so lange Sie den Stromerzeuger haben, und beachten Sie sorgfältigst die Sicherheitsanweisungen und die Hinweise bezüglich der Verwendung und der Wartung des Stromerzeugers.

Die Informationen dieses Handbuchs beruhen auf den technischen Gegebenheiten, die zum Zeitpunkt des Drucks vorlagen (Für die in diesem Handbuch abgebildeten Photos übernehmen wir keine Gewähr). Im Sinne einer kontinuierlichen Qualitätsverbesserung unserer Erzeugnisse können sich diese Gegebenheiten jederzeit ändern. Auf einfache Anfrage über unsere Homepage (www.sdmo.com) liefern wir unsere Originalanleitungen in Französisch.

In diesem Handbuch wird mittels der beiden folgenden Symbole auf eine Gefahr hingewiesen:

GEFAHR	**Unmittelbare Gefahr.** Weist auf eine drohende Gefahr hin, die zu schweren bis tödlichen Verletzungen führen kann. Die Nichteinhaltung dieses Hinweises kann zu schwerwiegenden Konsequenzen für Gesundheit und Leben der betroffenen Personen führen.

ACHTUNG	**Mögliche Gefahr.** Weist auf eine möglicherweise gefährliche Situation hin. Die Nicht-Beachtung dieses Hinweises kann leichte Verletzungen bei den betroffenen Personen oder materielle Schäden nach sich ziehen.

1.1. Identifizierung des Stromerzeugers

Das Typenschild des Stromerzeugers ist auf der Innenseite einer der beiden Verkleidungen oder auf dem Chassis angebracht.

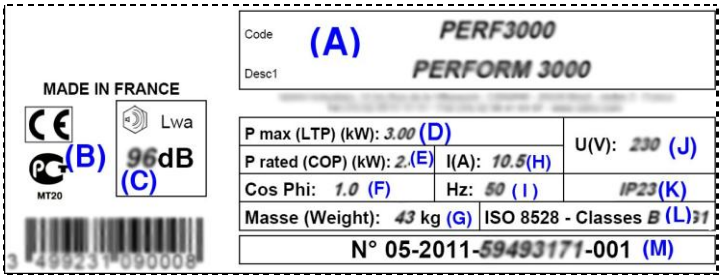

Beispiel für ein Typenschild

(A): Modell	(H): Stromstärke
(B): Kennzeichnung gemäß CE/GOST (wenn erforderlich)	(I): Stromfrequenz
(C): Garantierter Schallleistungspegel	(J): Stromspannung
(D): Maximale Leistung	(K): Schutzklasse
(E): Nennleistung	(L): Maßgebliche Norm
(F): Leistungsfaktor	(M): Seriennummer
(G): Gewicht	

Die Seriennummern sind im Falle von Reparaturen oder Ersatzteilbestellungen erforderlich.
Tragen Sie die Seriennummern des Stromerzeugers und des Motors unten ein, damit Sie sie immer zur Hand haben.

Seriennummer des Stromerzeugers: ……../…….. - ……..……..…… - ……

Motorhersteller: ……..

Seriennummer des Motors: …….. *(z. B.. Kohler (SERIAL NO. 4001200908))*

2. Erhalt des Stromerzeugers

2.1. Verzeichnis der Abbildungen

Die Abbildungen im Einband zeigen die verschiedenen Bauteile des Stromerzeugers. Die in dem Handbuch beschriebenen Anweisungen nehmen durch die Verwendung von Buchstaben und Nummern Bezug auf deren Kennzeichnung: (A1) verweist zum Beispiel auf die Nummer 1 in Abbildung A.

A	1	Erdungsanschluss	6	Kraftstoffhahn	11	Schutzschalter
	2	Verschlussstopfen der Öleinfüllöffnung mit Ölpeilstab	7	Luftfilter	12	Stromsteckdosen
	3	Ölablassschraube	8	Choke	13	Auspuff-Schalldämpfer
	4	Tankverschluss	9	Start-Stopp-Schalter		
	5	Siebfilter	10	Griff der Anlasser-Seilzugrolle		

B	1	Ölablassschraube	3	Einfüllstutzen
	2	Verschlussstopfen der Öleinfüllöffnung mit Ölpeilstab	4	Verschlussstopfen der Öleinfüllöffnung

C	1	Befestigungen des Luftfilters	2	Luftfilterdeckel	3	Filtereinsatz

D	1	Befestigungsschraube des Funkenfängers	2	Funkenfänger	3	Schutz des Auspuff-Schalldämpfers

E	1	Zündkerzenstecker	2	Zündkerze

2.2. Erstinbetriebnahme

Überprüfen Sie bei der Entgegennahme Ihres Stromerzeugers die Ausrüstung auf ordnungsgemäßen Zustand und auf Vollständigkeit in Bezug auf die Bestellung. Ist der Stromerzeuger mit einer unter dem Motor angebrachten Transportvorrichtung versehen, so ist diese zu entfernen. Füllen Sie Öl (bei Bedarf) und Kraftstoff nach und schließen Sie die Batterie an (wenn vorhanden). Vertauschen Sie niemals den Plus- und den Masseanschluss der Batterien (falls vorhanden): Eine Vertauschung kann zu schweren Beschädigungen an der elektrischen Anlage führen. Einige Stromerzeuger müssen eine bestimmten Zeit eingefahren werden; wenden Sie sich für weitere Informationen an den nächsten Vertragshändler.

3. Betrieb des Stromerzeugers

3.1. Bestimmung des Aufstellungsorts für den Betrieb

! ACHTUNG	Die Stromerzeuger sind für stationären Betrieb vorgesehen. Sie dürfen nicht auf ein Fahrzeug oder eine sonstige mobile Einrichtung installiert werden, ohne dass zuvor die Besonderheiten dieser Installation und Anwendung des Stromerzeugers untersucht und berücksichtigt wurden. Jede Verwendung in bewegtem Zustand ist untersagt.

❶ Wählen Sie einen sauberen, gut belüfteten und vor Witterungseinflüssen geschützten Ort aus.

❷ Stellen Sie den Stromerzeuger auf einer ebenen, horizontalen und ausreichend befestigten Fläche ab, auf der das Aggregat nicht einsinkt (das Gerät sollte in allen Richtungen nicht mit mehr als 10° Neigung abgestellt werden).

❸ Der Öl- bzw. Kraftstoffvorrat darf während des Betriebs bzw., solange der Stromerzeuger noch heiß ist, nicht in dessen Nähe gebracht werden.

3.2. Kontrolle und Auffüllen des Ölstands

! ACHTUNG	Überprüfen Sie vor dem Starten des Stromerzeugers immer den Motorölstand. Wurde der Stromerzeuger gerade verwendet, lassen Sie ihn mindestens 30 Minuten lang abkühlen, bevor Sie den Ölstand kontrollieren. Das vorgeschriebene Motoröl *(s. § Technische Daten)* mit Hilfe eines Trichters einfüllen.

❶ Den Verschluss der Öleinfüllöffnung mit Peilstab (A - 2 & B - 2) herausziehen und den Peilstab abwischen..

❷ Den Peilstab in den Einfüllstutzen (B - 3) einstecken, ohne den Verschluss anzuziehen, und dann wieder herausnehmen.

❸ Überprüfen Sie den Ölstand und füllen Sie nötigenfalls Öl nach.

❹ Den Verschlussstopfen der Öleinfüllöffnung mit Ölpeilstab wieder ganz in den Einfüllstutzen eindrehen.

❺ Wischen Sie daneben gelaufenes Öl mit einem sauberen Lappen ab und stellen Sie sicher, dass keine Undichtigkeiten vorliegen.

ODER

❶ Den Verschlussstopfen der Öleinfüllöffnung (B - 4) herausnehmen; das Öl muss bis zum Überlauf an der Einfüllöffnung stehen, ansonsten muss Öl nachgefüllt werden.

❷ Den Verschluss der Öleinfüllöffnung wieder festziehen

❸ Wischen Sie daneben gelaufenes Öl mit einem sauberen Lappen ab und stellen Sie sicher, dass keine Undichtigkeiten vorliegen.

3.3. Kontrolle und Auffüllen des Kraftstoffstands

⚠ **GEFAHR**		**EXPLOSIONSGEFAHR** **Kraftstoff ist extrem leicht entflammbar und seine Gase sind explosionsgefährlich.** **Das Betanken hat bei abgeschaltetem und abgekühltem Motor zu erfolgen. Es ist verboten, während des Betankens mit Feuer umzugehen oder Funken zu erzeugen noch zu rauchen oder zu telefonieren.**

Die Lagerung der Erdölprodukte und ihre Handhabung haben gemäß den gesetzlichen Vorschriften zu erfolgen. Verwenden Sie nur sauberen und wasserfreien Kraftstoff. Kraftstoffe des Typs E15, E20 oder E85 dürfen nicht verwendet werden. Nicht zu viel Kraftstoff einfüllen (es darf kein Kraftstoff im Einfüllstutzen stehen).

❶ Stellen Sie den Stromerzeuger auf einer flachen, ebenen und horizontalen Fläche ab.

❷ Schließen Sie den Kraftstoffhahn (A – 6).

❸ Drehen Sie den Tankdeckel (A – 4) ab.

❹ Überprüfen Sie den Kraftstoffstand. Füllen Sie bei Bedarf Kraftstoff mit Hilfe eines Trichters ein, ohne das Sieb zu entfernen, und achten Sie dabei darauf, dass kein Kraftstoff verschüttet wird.

❺ Drehen Sie den Tankdeckel wieder gut fest und wischen Sie daneben gelaufenen Kraftstoff mit einem sauberen Lappen ab.

3.4. Kontrolle des Luftfilters

! ACHTUNG	Zum Reinigen des Luftfiltereinsatzes niemals Benzin oder Lösungsmittel mit niedrigem Flammpunkt verwenden (Brand- oder Explosionsgefahr beim Starten des Stromerzeugers). Den Stromerzeuger nie ohne Luftfilter oder ohne Auspuff starten.

❶ Lösen Sie die beiden Befestigungen des Luftfilters(C - 1) und nehmen Sie den Luftfilterdeckel (C - 2 ab.

❷ Nehmen Sie den Filtereinsatz (C - 3) heraus und begutachten Sie seinen Zustand.

❸ Reinigen Sie den Einsatz und tauschen Sie ihn bei Bedarf aus *(s. § Reinigen des Luftfilters)*.

❹ Bauen Sie den Filtereinsatz und den Deckel wieder ein und schließen sie die Befestigungen des Luftfilters.

3.5. Stromerzeuger starten

! ACHTUNG	Vor jeder Verwendung müssen Sie: - wissen, wie der Stromerzeuger im Notfall abgestellt wird, - mit allen Steuerungen und Bedienungen vertraut sein. Zum Abstellen des Stromerzeugers im Notfall müssen Sie den Schalter bzw. den Schlüssel für die Zündung auf "**OFF**" bzw. "**O**" stellen.

❶ Stellen Sie sicher, dass der Stromerzeuger richtig geerdet ist (*s. § Erdung des Stromerzeugers*).

❷ Öffnen Sie den Kraftstoffhahn(A - 6).

❸ Stellen Sie den Choke (A - 8) auf "**II**".
Hinweis: Verwenden Sie den Choke nicht, wenn der Motor warm ist, oder bei hohen Umgebungstemperaturen.

❹ Stellen Sie den Ein-Aus-Schalter(A - 9) auf "**ON**" bzw. "**I**".

❺ Ziehen Sie den Griff des Anlasserzugs (A - 10) ein Mal langsam heraus, bis Sie einen gewissen Widerstand spüren; lassen Sie ihn nun wieder langsam zurückfedern.

❻ Ziehen Sie den Anlasserzug nun schnell und kräftig heraus, bis der Motor anspringt.

❼ Schieben Sie den Choke allmählich in Stellung "**I**" zurück und warten Sie, bis der Motor auf Betriebstemperatur ist, bevor Sie den Stromerzeuger verwenden.

Wenn der Motor nicht anläuft, wiederholen Sie den Vorgang und öffnen Sie den Choke dabei nach und nach, bis der Motor anspringt.

3.6. Verwendung des erzeugten Stroms

Nachdem der Stromerzeuger seine Drehzahl stabilisiert hat (nach etwa 3 Minuten):

❶ Prüfen Sie, ob die Schutzschalter(A – 11) tatsächlich gedrückt sind. Wenn nicht, drücken Sie sie.

❷ Schließen Sie die Stromabnehmer an die Steckdosen (A – 12) des Stromerzeugers an.

3.7. Stromerzeuger ausschalten

! ACHTUNG	Achten Sie immer auf eine ausreichende Belüftung des Stromerzeugers: Selbst bei abgeschaltetem Motor strahlt dieser noch weiterhin Hitze ab. Kraftstoffhahn unbedingt schließen.

❶ Ziehen Sie die Stecker (A - 12) heraus und lassen Sie den Motor 1 oder 2 Minuten lang ohne Last laufen.

❷ Stellen Sie den Ein-Aus-Schalter (A - 9) auf "**OFF**" bzw. "**O** ": Der Stromerzeuger bleibt stehen.

❸ Schließen Sie den Kraftstoffhahn (A - 6).

4. Wartung des Stromerzeugers

4.1. Hinweis auf die Nützlichkeit

Die durchzuführenden Wartungsarbeiten sind in der Wartungstabelle beschrieben. Ihr Intervall wird als Richtwert für Stromerzeuger angegeben, die mit Kraftstoff und Öl gemäß den in diesem Handbuch beschriebenen Spezifikationen betrieben werden. Die Wartungsintervalle sind entsprechend der Einsatzbedingungen und der Inanspruchnahme des Stromerzeugers zu verkürzen (z. B. häufigeres Reinigen des Luftfilters, wenn der Stromerzeuger in staubiger Umgebung betrieben wird).

4.2. Wartungstabelle

Kontrolle von	Beim zuerst erreichten Zeitpunkt durchzuführende Arbeit	jährlich	*Nach den ersten 5 Betriebsstunden*	*Alle 50 Betriebsstunden*	*Alle 100 Betriebsstunden*	*Alle 200 Betriebsstunden*	*Alle 300 Betriebsstunden*
Motoröl	Wechseln	☐	☐		☐		
Sieb	Reinigen	☐		☐			
Luftfilter	Reinigen	☐			☐		
	Austauschen						☐
Zündkerze	Austauschen				☐		
Funkenfänger	Überprüfen – reinigen				☐		
Stromerzeuger	Reinigen	☐			☐		
Ventile *	Überprüfen - einstellen*					☐	

** Von einem unserer Mitarbeiter durchführen lassen.*
Um zum nächst gelegenen Kundendienst zu gelangen, bitte nachfolgende Nummer wählen:

Tél. N°Indigo 0 825 801 100 0,15 € TTC / MN Fax N°Indigo 0 825 33 99 66 0,15 € TTC / MN

4.3. Durchführung der Wartungsarbeiten

4.3.1 Motoröl ablassen

Damit der Ölwechsel rasch und vollständig erfolgt, ist es ratsam, diesen bei warmem Öl durchzuführen (Stromerzeuger starten und gegebenenfalls einige Minuten laufen lassen).
Beachten Sie die Anweisungen bezüglich des Umweltschutzes *(s. § Umweltschutzbestimmungen)* und fangen Sie das Öl in einem geeigneten Gefäß auf.

❶ Stellen Sie ein geeignetes Gefäß unter die Ölablassschraube (A - 3 & B - 1) und ziehen Sie dann, solange der Motor noch warm ist, den Verschluss der Öleinfüllöffnung mit dem Peilstab (A - 2 & B - 2) heraus und öffnen Sie die Ölablassschraube.

❷ Ist das Öl vollständig herausgelaufen, drehen Sie die Ölablassschraube wieder ein. Anzugsdrehmoment: 17,6 Nm (13 ft. Lb.).

❸ Das vorgeschriebene Motoröl auffüllen *(s. § Technische Daten)* und anschließend den Ölstand kontrollieren *(s. § Ölstandskontrolle)*.

❹ Setzen Sie den Verschluss der Öleinfüllöffnung mit dem Peilstab wieder auf.

❺ Wischen Sie alle Spuren von Öl mit einem sauberen Lappen ab und stellen Sie nach dem Auffüllen sicher, dass kein Öl austritt.

4.3.2 Reinigen des Filtersiebs

❶ Drehen Sie den Tankverschluss (A - 5) ab und entnehmen Sie das Filtersieb (C - 1).

❷ Reinigen Sie das Filtersieb mit sauberem Benzin und lassen Sie es trocknen; tauschen Sie es aus, wenn es beschädigt ist.

❸ Setzen Sie das Filtersieb wieder ein und schrauben Sie den Tankdeckel wieder fest an.

❹ Wischen Sie ausgelaufenen Kraftstoff mit einem sauberen Lappen ab und stellen Sie sicher, dass keine Undichtigkeiten vorliegen.

4.3.3 Reinigen-Wechsel des Luftfilters

! ACHTUNG	Zum Reinigen des Luftfiltereinsatzes niemals Benzin oder Lösungsmittel mit niedrigem Flammpunkt verwenden (Brand- oder Explosionsgefahr beim Starten des Stromerzeugers).

❶ Lösen Sie die beiden Befestigungen des Luftfilters (C - 1) und nehmen Sie den Luftfilterdeckel (C - 2) ab.

❷ Nehmen Sie den Filtereinsatz heraus (C - 3).

❸ Waschen Sie das Element mit einem haushaltsüblichen Lösungsmittel und warmem Wasser aus, spülen Sie es gründlich und lassen Sie es gut trocknen.

❹ Ölen Sie den Filtereinsatz mit sauberem Motoröl leicht ein und wischen Sie überschüssiges Öl ab.
Hinweis: Der Motor wird beim ersten Start rauchen, wenn zu viel Öl im Schaumstoffelement verblieben ist.

❺ Überprüfen Sie den Filtereinsatz sorgfältig auf Risse oder Löcher. Tauschen Sie ihn aus, wenn es zu sehr beschädigt ist.

❻ Bauen Sie alles in umgekehrter Reihenfolge des Ausbaus wieder ein.

4.3.4 Ersetzen Sie die Zündkerze

❶ Reinigen Sie die Öffnung für die Zündkerze.

❷ Ziehen Sie den Zündkerzenstecker (E - 1) ab und drehen Sie die Zündkerze (E - 2) mit Hilfe eines Zündkerzenschlüssels heraus.

❸ Stellen Sie den Elektrodenabstand "X" mit Hilfe einer Fühlerlehre auf 0,76 mm (0,03 inch) ein.

❹ Drehen Sie die Zündkerze von Hand fest an, damit Sie das Gewinde nicht beschädigen.

❺ Ziehen Sie die Zündkerze mit Hilfe eines geeigneten Schlüssels mit einem Drehmoment von 27 Nm (20 ft. Lb.) an.

4.3.5 Reinigen des Funkenfängers

❶ Drehen Sie die Befestigungsschrauben (D - 1) des Funkenfängers heraus.

❷ Nehmen Sie den Funkenfänger (D - 2) ab.

❸ Entfernen Sie die Kohleablagerungen auf dem Funkenfänger mit Hilfe einer Metallbürste.
Anmerkung : Der Funkenfänger darf weder löchrig noch gerissen sein. Wechseln Sie ihn nötigenfalls aus.

❹ Setzen Sie den Funkenfänger wieder auf den Schutz des Auspuffschalldämpfers (D – 3) und ziehen Sie die Befestigungsschrauben des Funkenfängers wieder an.

4.3.6 Reinigen des Stromerzeugers

Reinigen Sie den Stromerzeuger regelmäßig von innen und von außen.

- Bei im Freien verwendeten Stromerzeugern: Reinigen Sie den Stromerzeuger häufiger, wenn er in eine baumreichen Zone oder in korrosiver Atmosphäre aufgestellt ist, oder wenn er von Staub oder organischen Stoffen (verrottendes Laub, Moos, Kot...) verschmutzt wurde.
- Bei Stromerzeugern, die in einem Raum installiert sind: Prüfen Sie immer die Sauberkeit und den korrekten Zustand der Anlage.

! ACHTUNG	Reinigen Sie den Stromerzeuger nie mit einem Hochdruckreiniger. Bestreichen Sie Verschleißstellen mit einem Rostschutzmittel, jeder größere Kratzer muss repariert werden (wenden Sie sich an den nächstgelegenen Händler).

❶ Waschen Sie den Stromerzeuger außen mit Schwamm und einer milden Waschlauge (z. B. Autowaschmittel).*

❷ Entfernen Sie anschließend mit einem in klares Wasser getauchten Schwamm alle Reste des Reinigungsmittels.

❸ Reinigen Sie bei Bedarf die Einlässe von Motor und Generator mit einer Bürste oder einem trockenen Lappen.

❸ Kontrollieren Sie den Stromerzeuger auf ordnungsgemäßen Zustand (keine Lecks, gut festgezogene Schraubverbindungen, Anschlüsse, Schläuche usw.).

❹ Tauschen Sie defekte Teile bei Bedarf aus (verwenden Sie nur Original-Ersatzteile und wenden Sie sich bei Bedarf an einen Vertreter).

* Für Reinigung der Metallteile (Grundrahmen, Leisten usw.) ist die Verwendung von Schaumreiniger und das anschließende Abwischen mit einem weichen und saugfähigen Lappen auch möglich. Flecken oder hartnäckige Verschmutzungen können mit einem geeigneten Lösungsmittel (Spiritus o. ä.) gelöst und anschließend mit einem weichen und saugfähigen Lappen abgewischt werden.

5. Transport und Lagerung des Stromerzeugers

5.1. Bedingungen für Transport und Handling

Bevor Sie den Stromerzeuger transportieren, überprüfen Sie, ob alle Schraubverbindungen richtig angezogen sind, schließen Sie den Kraftstoffhahn (falls vorhanden) und klemmen Sie die Batterie (falls vorhanden) ab. Der Stromerzeuger muss in seiner normalen Betriebsposition transportiert werden und darf nie auf die Seite gelegt werden. Die Bedienung und Handhabung des Aggregats sind ohne Anwendung von Gewalt auszuführen und vor der Verwendung oder der Einlagerung sollte der jeweilige Ort entsprechend vorbereitet sein.

5.2. Lagerungsbedingungen

Diese Einlagerungs- bzw. Überwinterungsprozedur ist einzuhalten, wenn der Stromerzeuger für einen Zeitraum von mehr als 2 Monaten nicht verwendet wird. Der Stromerzeuger muss in seiner normalen Betriebsposition eingelagert werden und darf nie auf die Seite gelegt werden.

❶ Füllen Sie einen Konservierungszusatz in den Kraftstofftank.

❷ Lassen Sie den Motor 2 bis 3 Minuten lang laufen.

❸ Lassen Sie das Öl ablaufen.

❹ Bauen Sie die Zündkerze(n) (E -) aus und gießen Sie etwa 3 cl (1oz.) neues Motoröl in den oder die Zylinderköpfe.

❺ Wechseln Sie die Zündkerze(n)

❻ Ziehen Sie, ohne den Motor zu starten, den Anlasserzug(A - 10) langsam heraus, bis Sie einen gewissen Widerstand spüren

❼ Batterie abklemmen

❽ Reinigen Sie den Stromerzeuger.

❾ Schützen Sie ihn mit einer Schutzabdeckung gegen Staub und lagern Sie ihn an einer trockenen und sauberen Stelle.

6. Behandlung kleinerer Störungen

Der Stromerzeuger…	*Überprüfen ob:*		*Abhilfemaßnahme:*
startet nicht	die Stromabnehmer nicht schon vor dem Starten angeschlossen wurden.	*NEIN*	Stromabnehmer abklemmen und Stromerzeuger erneut starten.
	JA		
	der Zündschalter auf "ON" steht.	*NEIN*	Zündschalter auf "ON" stellen *(s. § Inbetriebnahme)*.
	JA		
bleibt stehen	der Ölstand richtig ist.	*NEIN*	Ölstand korrigieren *(cf. § Ölstandskontrolle).*
	JA		
	ausreichend Kraftstoff im Tank ist.	*NEIN*	voll tanken *(s. § Kontrolle des Kraftstoffstands).*
	JA		
	der Kraftstoffhahn geöffnet ist.	*NEIN*	Kraftstoffhahn öffnen *(s. § Inbetriebnahme)*.
	JA		
läuft nicht normal (Geräusch, Rauch…)	der Stromerzeuger ordnungsgemäß gewartet wurde.	*NEIN*	Wartung des Stromerzeugers gemäß den Anweisungen durchführen
	JA		
	Stromerzeuger von einem unserer Vertragshändler überprüfen lassen*.		
liefert keinen Strom	die Schutzschalter ausgelöst wurden.	*NEIN*	Kapazität des Stromerzeugers kontrollieren *(s. § Kapazität des Stromerzeugers)* und die Schutzschalter drücken.
	JA		
	die angeschlossenen Verbraucher oder deren Stromkabel nicht fehlerhaft sind.	*NEIN*	Mit einem anderen Gerät und einem anderen Kabel versuchen.
	JA		
	Stromerzeuger von einem unserer Vertragshändler überprüfen lassen*.		

Um zum nächst gelegenen Kundendienst zu gelangen, bitte nachfolgende Nummer wählen (nur in Frankreich):

Tél. N°Indigo 0 825 801 100 0,15 € TTC / MN Fax N°Indigo 0 825 33 99 66 0,15 € TTC / MN

7. Technische Daten

7.1. Anwendungsbedingungen

Die aufgeführten Leistungen der Stromerzeuger werden unter den Referenzbedingungen gemäß ISO 8528-1 (2005) erreicht:

- ✓ Gesamt-Atmosphärendruck: 100 kPa - Temperatur der Umgebungsluft: 25°C (298 K) - relative Luftfeuchtigkeit: 30 %.

Die Leistungen der Stromerzeuger verringern sich bei Temperaturerhöhungen in Schritten von 10° C um jeweils 4% und/oder um jeweils 1% pro 100 m Anstieg der geografischen Höhe. Die Stromerzeuger dürfen nur stationär betrieben werden.

7.2. Belastbarkeit des Stromerzeugers (Überlastung)

Berechnen Sie, bevor Sie den Stromerzeuger anschließen und in Betrieb nehmen, die von den zu betreibenden Geräten abgenommene elektrische Leistung (in Watt). Die Gesamtleistung (in Ampere und/oder Watt) der angeschlossenen Geräte darf im Dauerbetrieb niemals die Nennleistung des Stromerzeugers überschreiten.

**Diese elektrische Leistung wird in der Regel in den Technischen Daten oder auf dem Typenschild der Geräte angegeben. Bestimmte Geräte benötigen beim Anlaufen eine höhere Leistung. Diese Leistungsspitze darf die Höchstleistung des Stromerzeugers nicht überschreiten.*

7.3. Technische Daten

Modell	PHOENIX 2800	
Maximale Leistung / Angegebene Leistung	3000 W / 2400 W	
Schalldruckpegel in 1 m Entfernung und Messunsicherheit	83 dB(A)	0.50
Motortyp	Kohler CH 270	
Empfohlener Kraftstoff	Bleifreies Benzin	
Fassungsvermögen des Kraftstofftanks	4.1 L	
Empfohlenes Öl	SAE 10W30	
Füllmenge an Motoröl	0.6 L	
Sicherheitsschaltung bei Ölmangel	●	
Schutzschalter	●	
Gleichstrom	X	
Wechselstrom	230V-10.5A	
Steckdosentyp	2 x 2P+T 230V 10/16A	
Zündkerzentyp	CHAMPION : RN14YC	
Batterie	X	
Abmessungen L x B x H	59 x 46 x 43 cm	
Gewicht (ohne Kraftstoff)	42.5 kg	

● : Serienmäßig ○ : Option X: nicht möglich

7.4. EG-Konformitätserklärung

Name und Adresse des Herstellers:
SDMO Industries - 12 bis rue de la Villeneuve - CS 92848 - 29228 BREST Cedex 2 – Frankreich.

Name und Adresse der zur Erstellung und zum Besitz der technischen Dokumentation berechtigten Person
L. Courtès - SDMO Industries - 12 bis rue de la Villeneuve - CS 92848 - 29228 BREST Cedex 2 – Frankreich.

Gerätebeschreibung:	*Marke:*	*Typ:*	*Seriennummer:*
Stromerzeuger	SDMO	PHOENIX 2800	01-2014-00000000-000 > 52-2019-99999999-999

L. Courtès, befugter Vertreter des Herstellers, erklärt hiermit, dass das Erzeugnis mit folgenden EU-Richtlinien übereinstimmt: 2006/42/EG Maschinenrichtlinie ; 2006/95/EG Niederspannungsrichtlinie ; 2004/108/EG EMV-Richtlinie ; 2000/14/EG Richtlinie über umweltbelastende Geräuschemissionen von im Freien betriebenen Geräten.

Bezüglich Richtlinie 2000/14/EG				
Benannte Stelle:	*Konformitätsbewertungsverfahren:*	*Gemessener Schallleistungspegel:*	*Garantierter Schallleistungspegel (LwA) :*	*Bemessungsleistung:*
CETIM - BP 67-F60304 - SENLIS	Anlage VI.	96.28 dB(A)	96 dB(A)	2400 W

Brest, 01/01/2014

L. Courtès, Stellvertretender Leiter der Planungs- und Projektabteilung.

Índice	
1. Introdução *2. Colocação em serviço do grupo electrogéneo* *3. Utilização do grupo electrogéneo* *4. Manutenção do grupo electrogéneo*	*5. Transporte e armazenagem do grupo electrogéneo* *6. Resolução de avarias pouco graves* *7. Especificações técnicas*

1. Introdução

ATENÇÃO		Antes de qualquer utilização, leia este manual e as instruções de segurança também fornecidos com atenção. Conserve-o durante toda a vida útil do grupo electrogéneo e respeite rigorosamente as indicações de segurança, de utilização e de manutenção que dele constam.

As informações contidas neste manual resultam dos dados técnicos disponíveis à data da impressão do documento (as fotografias constantes deste manual não têm qualquer valor contratual). No desejo de melhorar constantemente a qualidade dos nossos produtos, estes dados são susceptíveis de sofrerem alterações sem aviso prévio. Mediante um simples pedido no nosso site da Internet (www.sdmo.com), fornecemos os manuais originais em francês.

Neste manual, os perigos são indicados pelos dois símbolos seguintes:

PERIGO	**Perigo imediato.** Indica um perigo iminente que pode provocar a morte ou ferimentos graves. Do desrespeito por este tipo de instrução podem resultar consequências graves para a saúde e para a vida das pessoas expostas.

ATENÇÃO	**Perigo potencial.** Indica uma situação eventualmente perigosa. Do desrespeito por este tipo de instrução podem resultar ferimentos graves para as pessoas expostas ou danos materiais.

1.1. Identificação do grupo electrogéneo

A placa de identificação do grupo electrogéneo está colada no interior de um dos dois painéis ou no chassis.

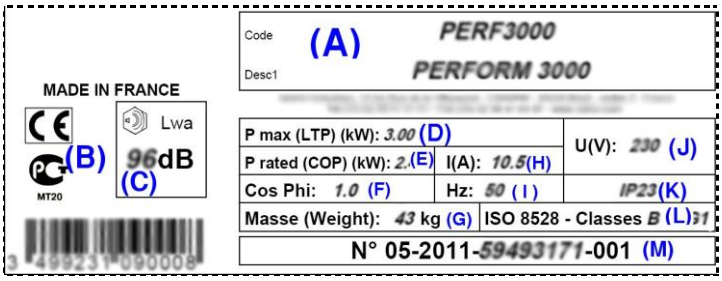

Exemplo de placa de identificação

(A): Modelo
(B): Marcação CE/GOST (se aplicável)
(C): Nível de potência acústica garantida
(D): Potência máxima
(E): Potência nominal
(F): Factor de potência
(G): Massa
(H): Intensidade da corrente
(I): Frequência da corrente
(J): Tensão da corrente
(K): Índice de protecção
(L): Norma de referência
(M): Número de série

Os números de série serão solicitados em caso de assistência ou de pedido de peças sobressalentes.
Para os conservar, anote abaixo os números de série do grupo electrogéneo e do motor.

Número de série do grupo electrogéneo: ……../…….. - ……..……..…… - ……

Marca do motor: ……..

Número de série do motor: …….. *(Exemplo: Kohler (SERIAL NO. 4001200908))*

2. Colocação em serviço do grupo electrogéneo

2.1. Legenda das ilustrações

As ilustrações de capa permitem indicar os diversos elementos do grupo electrogéneo. Os procedimentos do manual fazem referência a estas indicações através de letras e de algarismos: (A1), por exemplo, remete para a indicação 1 da figura A.

A	1	Tomada de terra	6	Torneira de combustível	11	Disjuntor
	2	Bujão-vareta de enchimento do óleo	7	Filtro de ar	12	Tomadas eléctricas
	3	Bujão de esvaziamento do óleo	8	"Starter"	13	Panela de escape
	4	Tampão do depósito de combustível	9	Comando de arranque e de paragem		
	5	Filtro de rede	10	Pega da corda de arranque/enrolador		

B	1	Bujão de esvaziamento do óleo	3	Bocal de enchimento
	2	Bujão-vareta de enchimento do óleo	4	Bujão de enchimento do óleo

C	1	Fixações do filtro de ar	2	Tampa do filtro de ar	3	Elemento filtrante

D	1	Parafuso de fixação do pára-faíscas	2	Pára-faíscas	3	Protecção da panela de escape

E	1	Tampa da vela de ignição	2	Vela de ignição

2.2. Primeira posta em serviço

Quando receber o seu grupo electrogéneo, verificar o bom estado do aparelho e se o conjunto do equipamento recebido está completo. Se o grupo electrogéneo dispuser de uma correia de transporte, situada sob o motor, retirá-la. Efectuar o atesto de óleo (se for necessário) e o reabastecimento de combustível e ligar a bateria (caso exista). Ao ligar a bateria (caso exista), não inverter os bornes positivo e negativo: uma inversão pode provocar graves danos no equipamento eléctrico. Alguns grupos electrogéneos requerem um período de rodagem; contactar o agente mais próximo, para obter mais informações.

3. Utilização do grupo electrogéneo

3.1. Escolher o local de utilização

! ATENÇÃO	Os grupos electrogéneos estão preconizados para um funcionamento estacionário. Não podem ser instalados em veículos ou outros suportes móveis, sem que tenha sido efectuado um estudo que tenha em conta as diferentes especificidades de instalação do grupo electrogéneo. É interdita qualquer utilização em movimento.

❶ Escolher um local limpo, arejado e protegido das intempéries.

❷ Colocar o grupo electrogéneo sobre uma superfície plana, horizontal e suficientemente resistente para suportar o equipamento (a inclinação do grupo electrogéneo, em qualquer sentido, nunca deve ultrapassar 10°).

❸ O aprovisionamento em óleo e combustível não deve encontrar-se próximo do grupo electrogéneo durante o funcionamento ou se o grupo electrogéneo ainda estiver quente.

3.2. Verificar o nível de óleo e adicionar

ATENÇÃO	Antes de accionar o grupo electrogéneo, verifique sempre o nível de óleo. Se o grupo electrogéneo tiver sido utilizado anteriormente, deixe-o arrefecer durante pelo menos 30 minutos, antes de verificar o nível de óleo. Abasteça com óleo recomendado *(consultar § Características)* utilizando um funil.

❶ Retire o bujão-vareta de enchimento do óleo (A - 2 & B - 2), desapertando-o, e limpe a vareta.

❷ Introduza o bujão-vareta de enchimento do óleo na entrada do bocal de enchimento (B - 3) sem o apertar e, depois, retire-o.

❸ Verifique visualmente o nível e, se necessário, acrescente óleo.

❹ Volte a apertar totalmente o bujão-vareta de enchimento do óleo na entrada do bocal de enchimento.

❺ Limpe o excesso de óleo com um pano limpo e verifique se não há fugas.

OU

❶ Retire o bujão de enchimento do óleo (B - 4); o nível deve estar no ponto de transbordo do bocal de enchimento. Abasteça, se necessário.

❷ Volte a apertar bem o bujão de enchimento do óleo

❸ Limpe o excesso de óleo com um pano limpo e verifique se não há fugas.

3.3. Verificar o nível de combustível e abastecer

PERIGO	**RISCO DE EXPLOSÃO** **O combustível é extremamente inflamável e os seus vapores são explosivos.** **O enchimento deve efectuar-se com o motor frio e parado. É interdito aproximar uma chama ou provocar faíscas, fumar ou telefonar durante a operação de enchimento do depósito.**

A armazenagem e a manipulação dos produtos petrolíferos deverão ser feitas de acordo com a legislação. Utilize apenas combustível limpo e sem água. Não utilize combustível E15, E20 ou E85. Não encha excessivamente o depósito (não deve haver combustível à entrada do bocal de enchimento).

❶ Posicione o grupo electrogéneo sobre piso nivelado, plano e horizontal.

❷ Feche a torneira de combustível (A – 6).

❸ Desaperte o tampão do depósito de combustível (A – 4).

❹ Verifique visualmente o nível de combustível. Se necessário, abasteça sem retirar o filtro-rede, utilizando um funil e tendo o cuidado de não derramar combustível.

❺ Volte a apertar cuidadosamente o tampão do depósito de combustível e limpe eventuais vestígios de combustível com um pano limpo.

3.4. Verificar o bom estado do filtro de ar

ATENÇÃO	Nunca utilize gasolina ou solventes com baixo ponto de inflamação para limpar o elemento do filtro de ar (risco de incêndio ou de explosão aquando do arranque do grupo electrogéneo). Nunca accione o grupo electrogéneo sem filtro de ar ou sem escape.

❶ Abra as duas fixações do filtro de ar (C - 1) e retire a tampa do filtro de ar (C - 2).

❷ Retire o elemento filtrante (C - 3) e verifique visualmente o seu estado.

❸ Limpe ou substitua o elemento, se necessário *(consultar § Limpeza do filtro de ar)*.

❹ Volte a montar o elemento filtrante e a tampa e feche as fixações do filtro de ar.

3.5. Accionar o grupo electrogéneo

! ATENÇÃO	Antes de efectuar qualquer intervenção: - saber parar o grupo electrogéneo em situação de emergência, - assimilar perfeitamente todos os comandos e manobras. Para parar o grupo electrogéneo numa situação de emergência, posicione o comando ou a chave de funcionamento e de paragem em «**OFF**» ou «**O**».

❶ Verifique se o grupo electrogéneo está bem ligado à terra (*consultar § Ligação à terra do grupo*).

❷ Abra a torneira de combustível (A - 6).

❸ Posicione a patilha do "starter" (A - 8) na posição "**II**".
N.B.: não utilize o "starter" se o motor estiver quente ou se a temperatura atmosférica for elevada.

❹ Posicione o comando de arranque e de paragem (A - 9) em "**ON**" ou em "**I**".

❺ Lentamente, puxe uma vez pela pega da corda de arranque/enrolador (A - 10) até sentir uma certa resistência e, depois, deixe que recue lentamente.

❻ Em seguida, puxe rápida e fortemente a pega da corda de arranque/enrolador, até que o motor pegue.

❼ Posicione lentamente a patilha do "starter" na posição "**I**" e aguarde que a temperatura do motor comece a subir, antes de utilizar o grupo electrogéneo.

Se o motor não pegar, repita a operação até que o motor comece a trabalhar, abrindo progressivamente o "starter".

3.6. Utilizar a electricidade fornecida

Logo que a velocidade do grupo electrogéneo estabilize (cerca de 3 minutos):

❶ Verifique se o(s) disjuntor(es) (A - 11) estão premidos. Premir, se necessário.

❷ Ligue os aparelhos a utilizar às tomadas eléctricas (A - 12) do grupo electrogéneo.

3.7. Parar o grupo electrogéneo

! ATENÇÃO	Assegure sempre a ventilação apropriada do grupo electrogéneo: mesmo depois da paragem, o motor continua a libertar calor. Feche a torneira de combustível.

❶ Desligue as tomadas eléctricas (A - 12) para deixar que o motor trabalhe em vazio durante 1 ou 2 min.

❷ Posicione o comando de arranque e de paragem (A - 9) em "**OFF**" ou "**O**": o grupo electrogéneo pára.

❸ Feche a torneira de combustível (A - 6).

4. Manutenção do grupo electrogéneo

4.1. Memorando de utilidade

As operações de manutenção a efectuar estão descritas na tabela de manutenção. Para os grupos electrogéneos que funcionam com combustível e óleo, conformes às especificações indicadas neste manual, a frequência destas operações é fornecida a título meramente indicativo. Reduza as periodicidades de manutenção em função das condições de utilização do grupo electrogéneo e das necessidades (por exemplo, limpe o filtro de ar com maior frequência se o grupo electrogéneo for utilizado em locais com muito pó).

4.2. Tabela das periodicidades de manutenção

Elemento	Operações a efectuar ao atingir o 1.º limite	Todos os anos	*Após 5 primeiras horas*	*A cada 50 horas*	*A cada 100 horas*	*A cada 200 horas*	*A cada 300 horas*
Óleo do motor	Esvaziar	·	·		·		
Filtro-rede	Limpar	·		·			
Filtro de ar	Limpar	·			·		
	Substituir						·
Vela	Substituir				·		
Pára-faíscas	Verificar - Limpar				·		
Grupo electrogéneo	Limpar	·			·		
Válvulas*	Verificar - Afinar*					·	

** Operação(ões) a confiar a um dos nossos representantes.*
Para contactar o representante mais próximo, marque os seguintes números:

Tél. N°Indigo 0 825 801 100 0,15 € TTC / MN Fax N°Indigo 0 825 33 99 66 0,15 € TTC / MN

4.3. Realização das operações de manutenção

4.3.1 Escorra o óleo do motor

Para obter um esvaziamento rápido e completo, é necessário que renove o óleo do motor morno (se necessário, accione o grupo electrogéneo e deixe-o a trabalhar durante alguns minutos).
Respeite as instruções de protecção do ambiente *(consultar § Instruções para a protecção do ambiente)* e esvazie o óleo para um recipiente adequado.

❶ Com o motor ainda quente, coloque um recipiente adequado sob o bujão de esvaziamento do óleo (A - 3 & B - 1) e, depois, retire o bujão-vareta de enchimento do óleo (A - 2 & B - 2) e o bujão de esvaziamento do óleo.

❷ Depois de concluir o esvaziamento, volte a apertar o bujão de esvaziamento do óleo. Aperte ao binário de 17,6 N.m (13 ft. Lb.).

❸ Abasteça com óleo recomendado *(consultar § Características)* e, depois verifique o nível *(consultar § Verificação do nível de óleo)*.

❹ Volte a colocar o bujão-vareta de enchimento do óleo e aperte-o.

❺ Limpe com um pano limpo eventuais vestígios de óleo e verifique se não há fugas de óleo depois do enchimento.

4.3.2 Limpar o filtro-rede

❶ Desaperte o tampão do depósito de combustível (A - 5) e retire o filtro-rede (C - 1).

❷ Limpe o filtro-rede com gasolina limpa e seque; se estiver danificado, substituA – 12.

❸ Reponha o filtro-rede e aperte cuidadosamente o tampão do depósito de combustível.

❹ Limpe todos os vestígios de combustível com um pano limpo e verifique se não há fugas.

4.3.3 Limpo-substituir o filtro de ar

! ATENÇÃO	Nunca utilize gasolina ou solventes com baixo ponto de inflamação para limpar o elemento do filtro de ar (risco de incêndio ou de explosão aquando do arranque do grupo electrogéneo).

❶ Abra as duas fixações do filtro de ar (C - 1) e retire a tampa do filtro de ar (C - 2).

❷ Retire o elemento filtrante (C - 3).

❸ Lave o elemento numa solução de líquido de limpeza doméstica e água quente e, depois, enxagúe bem e deixe o elemento secar por completo.

❹ Lubrifique ligeiramente o elemento filtrante com óleo de motor limpo e elimine o excesso de óleo.

Nota: no primeiro arranque, o motor libertará algum fumo, se houver demasiado óleo no elemento de espuma.

❺ Observe com atenção se o elemento não está rasgado ou perfurado. Se estiver danificado, substituA – 12.

❻ Proceda à montagem pela ordem inversa à da desmontagem.

4.3.4 Substitua a vela de ignição

❶ Limpe o orifício da vela de ignição.

❷ Extraia a tampa da vela de ignição (E - 1) e, depois, extraia a vela de ignição (E - 2) com uma chave de velas.

❸ Com um calço espaçador, ajuste o afastamento "X" dos eléctrodos a 0,76 mm (0,03 pol.).

❹ Volte a aplicar a vela de ignição e aperte-a manualmente para não saltar roscas.

❺ Com uma chave de velas, aperte a vela de ignição ao binário de 27 N.m (20 ft. Lb.).

4.3.5 Limpar o pára-faíscas

❶ Desaperte o parafuso de fixação do pára-faíscas (D - 1).

❷ Extraia o pára-faíscas (D - 2).

❸ Com uma escova metálica, retire os resíduos de carbono do ecrã do pára-faíscas.
Nota: o pára-faíscas não deve estar perfurado, nem apresentar fissuras. Substituí-lo, se necessário.

❹ Reponha o pára-faíscas na protecção da panela de escape (D – 3) e aperte novamente o parafuso de fixação do pára-faíscas.

4.3.6 Limpar o grupo electrogéneo

Limpe regularmente o interior e o exterior do grupo electrogéneo.

- No caso dos grupos electrogéneos utilizados no exterior: limpe o grupo electrogéneo com mais frequência, se estiver instalado numa zona arborizada ou num ambiente corrosivo, ou se tiver sido sujo por poeiras ou matérias orgânicas (folhas em decomposição, espumas, dejectos, etc.).
- No caso dos grupos electrogéneos instalados num local: verifique sempre se o equipamento está limpo e em bom estado.

! ATENÇÃO	Nunca lave o grupo electrogéneo com uma lavadora de alta pressão. Aplique um produto anticorrosão nas partes danificadas, qualquer risco importante deve ser reparado (contactar o agente mais próximo).

❶ Lave o grupo electrogéneo com uma esponja humedecida com detergente suave misturado com água (tipo champô para automóveis).*

❷ Com uma esponja humedecida com água, elimine eventuais vestígios do detergente de limpeza.

❸ Se necessário, com uma escova ou um pano seco, escove as entradas de ar do motor e alternador.

❹ Verifique o bom estado geral do grupo electrogéneo (ausência de fugas, aperto correcto dos parafusos, dos adaptadores e dos tubos flexíveis, etc.).

❺ Se for caso disso, substitua as peças defeituosas (utilize apenas peças de origem e, se necessário, contacte um agente).

* Relativamente às partes metálicas (chassis, faixas, etc.), também é possível utilizar uma espuma de limpeza seguida de uma passagem com um pano macio e absorvente. As nódoas ou sujidades mais difíceis podem ser eliminadas com um solvente adaptado (white spirit ou equivalente) e limpas com um pano macio e absorvente.

5. Transporte e armazenagem do grupo electrogéneo

5.1. Condições de transporte e de manutenção

Antes de transportar o grupo electrogéneo, verifique se os parafusos estão bem apertados, feche a torneira de combustível (caso exista) e desligue a bateria (caso exista). O grupo electrogéneo deve ser transportado na sua posição normal de utilização; nunca o deite de lado. A manutenção de um grupo deve ser cuidadosamente efectuada, sem movimentos bruscos, tendo previamente preparado o seu local de armazenagem ou de utilização.

5.2. Condições de armazenagem

Este procedimento de armazenamento deve ser respeitado, caso o grupo electrogéneo não seja utilizado durante um período superior a 2 meses. O grupo electrogéneo deve ser armazenado na sua posição normal de utilização; nunca o deite de lado.

❶ Acrescente um aditivo de conservação no depósito de combustível.

❷ Deixe que o motor trabalhe durante 2 a 3 minutos.

❸ Esvazie o óleo.

❹ Retire a vela de ignição (E -) e despeje cerca de 3 cl (1oz.) de óleo de motor novo na ou nas válvulas.

❺ Substitua a ou as vela(s)

❻ Com o motor parado, puxe lentamente a corda de arranque/enrolador (A - 10) até sentir uma certa resistência

❼ Desligue a bateria

❽ Limpe o grupo electrogéneo.

❾ Cubra o grupo electrogéneo com uma capa de protecção para o proteger do pó e guarde-o num local limpo e seco.

6. Resolução de avarias pouco graves

O grupo electrogéneo…	*Verificar se:*		*Soluções a adoptar:*
Não arranca	Os aparelhos a utilizar não foram ligados antes do arranque.	*NÃO*	Desligue os aparelhos antes de tentar um novo arranque do grupo electrogéneo.
	SIM		
	O comando de funcionamento e paragem está na posição "ON".	*NÃO*	Coloque o comando de funcionamento e paragem na posição "ON" *(consulte § Colocação em funcionamento)*.
	SIM		
Pára	O nível de óleo está correcto.	*NÃO*	Adicionar óleo *(consulte § Verificação do nível de óleo).*
	SIM		
	O nível de combustível está correcto.	*NÃO*	Abasteça com combustível *(consulte § Verificação do nível de combustível).*
	SIM		
	A torneira de combustível está aberta.	*NÃO*	Abra a torneira de combustível *(consulte § Colocação em funcionamento)*.
	SIM		
Não funciona normalmente (ruído, fumo…)	A manutenção dos elementos do grupo electrogéneo foi efectuada correctamente.	*NÃO*	Efectue a manutenção do grupo electrogéneo em conformidade com as preconizações
	SIM		
	Solicite a inspecção do grupo electrogéneo por um dos nossos agentes*.		
Não fornece corrente eléctrica	O(s) disjuntor(es) estão ligados.	*NÃO*	Verifique a capacidade do grupo electrogéneo *(consulte § Capacidade do grupo electrogéneo)* e prima os disjuntores.
	SIM		
	Os aparelhos ligados ou os respectivos fios eléctricos não estão danificados.	*NÃO*	Experimente com outro aparelho e outro fio eléctrico.
	SIM		
	Solicite a inspecção do grupo electrogéneo por um dos nossos agentes*.		

Para contactar o agente mais próximo, marque os seguintes números (apenas em França):

Tél. N°Indigo 0 825 801 100 0,15 € TTC / MN Fax N°Indigo 0 825 33 99 66 0,15 € TTC / MN

7. Especificações técnicas

7.1. Condições de utilização

Os desempenhos mencionados dos grupos electrogéneos são obtidos nas condições de referência definidas na norma ISO 8528-1(2005):

- ✓ Pressão barométrica total: 100 kPa - Temperatura ambiente: 25 °C (298 K) - Humidade relativa: 30 %.

Os desempenhos dos grupos electrogéneos são reduzidos, aproximadamente, 4 % por cada intervalo de aumento de temperatura de 10 °C e/ou, aproximadamente, 1 % por cada intervalo de altitude de 100 m. Os grupos electrogéneos só podem funcionar estacionários.

7.2. Capacidade do grupo electrogéneo (sobrecarga)

Antes de ligar ou de pôr o grupo electrogéneo a trabalhar, calcule a potência eléctrica necessária para os aparelhos a utilizar (expressa em Watt)*. O total das potências (em Amperes e/ou Watt) dos aparelhos utilizados simultaneamente, não deve exceder a potência nominal do grupo electrogéneo, em caso de funcionamento contínuo.

**Esta potência eléctrica é, geralmente, indicada nas características técnicas ou na placa do fabricante dos aparelhos. Alguns aparelhos necessitam de maior potência ao serem ligados. Esta potência mínima necessária não deve exceder a potência máxima do grupo electrogéneo.*

7.3. Características

Modelo	PHOENIX 2800	
Potência máxima / Potência atribuída	3000 W / 2400 W	
Nível de pressão acústica a 1 m e incerteza de medição	83 dB(A)	0.50
Tipo do motor	Kohler CH 270	
Combustível recomendado	Gasolina sem chumbo	
Capacidade do depósito de combustível	4.1 L	
Óleo recomendado	SAE 10W30	
Capacidade do cárter de óleo	0.6 L	
Segurança de óleo	●	
Disjuntor	●	
Corrente contínua	X	
Corrente alternada	230V-10.5A	
Tipo de tomadas	2 x 2P+T 230V 10/16A	
Tipo de vela	CHAMPION : RN14YC	
Bateria	X	
Dimensões C x l x h	59 x 46 x 43 cm	
Peso (sem combustível)	42.5 kg	

● : série ○ : opção X: impossível

7.4. Declaração de conformidade CE

Nome e endereço do fabricante:
SDMO Industries - 12 bis rue de la Villeneuve - CS 92848 - 29228 BREST Cedex 2 – France.

Nome e endereço da pessoa autorizada a constituir e a conservar o dossier técnico
L. Courtès - SDMO Industries - 12 bis rue de la Villeneuve - CS 92848 - 29228 BREST Cedex 2 – France.

Descrição do equipamento:	*Marca:*	*Tipo:*	*Números de série:*
Grupo electrogéneo	SDMO	PHOENIX 2800	01-2014-00000000-000 > 52-2019-99999999-999

L. Courtès, representante autorizado pelo fabricante, declara que este equipamento cumpre as seguintes Directivas europeias : 2006/42/CE Directiva máquinas ; 2006/95/CE Directiva baixa tensão ; 2004/108/CE Directiva de compatibilidade electromagnética ; 2000/14/CE Directiva relativa às emissões sonoras ambientais dos materiais destinados a utilização no exterior.

Para a directiva 2000/14/CE:				
Organismo notificado:	*Procedimento de correcção em conformidade:*	*Nível de potência sonora medido:*	*Nível de potência acústica garantido (LwA) :*	*P útil:*
CETIM - BP 67- F60304 - SENLIS	Anexo VI.	96.28 dB(A)	96 dB(A)	2400 W

Brest, 01/01/2014

L. Courtès, Director-Adjunto de Estudos e Projectos.

Inhoudsopgave	
1. Voorwoord *2. Ingebruikname van het stroomaggregaat* *3. Gebruik van het aggregaat* *4. Het stroomaggregaat onderhouden*	*5. Vervoer en opslag van het stroomaggregaat* *6. Oplossen van kleine storingen* *7. Technische specificaties*

1. Voorwoord

LET OP	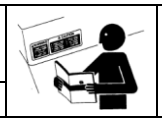	Voor ieder gebruik moet u deze handleiding en de veiligheidsinstructies ook voorzien nauwlettend lezen. Bewaar hem tijdens de hele levensduur van het stroomaggregaat en houd u zorgvuldig aan de veiligheids-, gebruiks- en onderhoudsvoorschriften van het aggregaat die hierin gegeven worden.

De informatie van deze handleiding is gebaseerd op de technische gegevens die beschikbaar waren bij het ter perse gaan (de afgebeelde foto's in deze handleiding hebben geen enkele contractuele waarde). Met het oog op de permanente verbetering van de kwaliteit van onze producten, kunnen deze gegevens zonder voorafgaande kennisgeving worden gewijzigd. U kunt via onze website (www.sdmo.com) de originele Franse gebruiksaanwijzing bestellen.

In deze handleiding worden gevaren aangegeven door de volgende twee symbolen:

GEVAAR	**Direct gevaar.** Wijst op een dreigend gevaar dat de dood of ernstige verwonding tot gevolg kan hebben. Het niet opvolgen van de aangegeven instructies kan ernstige gevolgen hebben voor de gezondheid en het leven van blootgestelde personen.

LET OP	**Potentieel gevaar.** Wijst op een mogelijk gevaarlijke situatie. Het niet opvolgen van de aangegeven instructies kan lichte verwondingen van blootgestelde personen of materiële schade tot gevolg hebben.

1.1. Identificatie van het aggregaat

De identificatieplaat van het stroomaggregaat is gelijmd aan de binnenkant van een van de twee zijplaten of op de chassis.

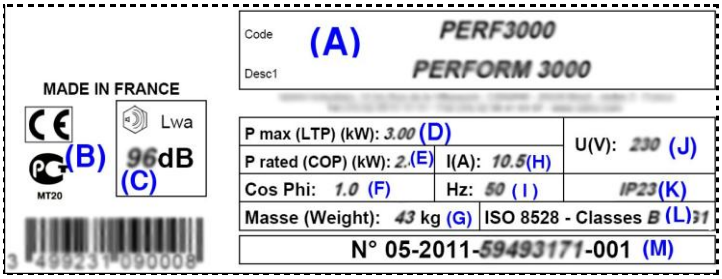

Voorbeeld van identificatieplaat

(A): Model
(B): CE/GOST-merkteken (indien van toepassing)
(C): Gegarandeerd geluidsvermogenniveau
(D): Maximaal vermogen
(E): Nominaal vermogen
(F): Vermogensfactor
(G): Massa
(H): Stroomsterkte
(I): Frequentie van de stroom
(J): Spanning van de stroom
(K): Beschermingsindex
(L): Referentienorm
(M): Serienummer

De serienummers worden gevraagd in geval van reparatie of bij het bestellen van onderdelen.
Noteer de serienummers van het stroomaggregaat en van de motor om ze te bewaren hieronder.

Serienummer van het stroomaggregaat : ……../…….. - ……..…….…… - ……

Motormerk : ……..

Serienummer van de motor: …….. *(Bijv. Kohler (SERIAL NO. 4001200908))*

2. Ingebruikname van het stroomaggregaat

2.1. Verklaring van de illustraties

De illustraties van de omslag tonen de verschillende onderdelen van het stroomaggregaat. De procedures van de handleiding verwijzen naar deze merktekens met behulp van letters en cijfers: (A1) verwijst bijvoorbeeld naar het verwijsnummer 1 van figuur A.

A	1	Aardingsaansluiting	6	Brandstofkraan	11	Vermogensschakelaar
	2	Olievuldop-peilstok	7	Luchtfilter	12	Elektrische aansluitingen
	3	Olieaftapschroef	8	Choke	13	Uitlaatdemper
	4	Brandstofvuldop	9	Aan/uit schakelaar		
	5	Zeeffilter	10	Handgreep van de trekstarter		

B	1	Olieaftapschroef	3	Vulhals
	2	Olievuldop-peilstok	4	Olievuldop

C	1	Bevestigingen van het luchtfilter	2	Deksel van het luchtfilter	3	Filterelement

D	1	Bevestigingsschroef van de vonkenvanger	2	Vonkenvanger	3	Bescherming van de uitlaatdemper

E	1	Bougiekap	2	Ontstekingsbougie

2.2. Eerste ingebruikname

Controleer bij ontvangst van het aggregaat of het materiaal zich in goede staat bevindt en of alle elementen van de bestelling aanwezig zijn. Als het stroomaggregaat voorzien is van een transportbeugel onder de motor, verwijder deze dan. Vul olie bij (indien nodig) en brandstof en sluit de accu aan (indien aanwezig). Verwissel bij het aansluiten nooit de positieve en negatieve klemmen van de accu (indien aanwezig): door het verwisselen kan de elektrische apparatuur ernstig beschadigen. Sommige stroomaggregaten hebben een inloopperiode nodig, neem contact op met de dichtstbijzijnde vertegenwoordiger voor meer inlichtingen.

3. Gebruik van het aggregaat

3.1. De plaats van gebruik kiezen

! LET OP	Stroomaggregaten zijn gemaakt om stationair te werken. Zij mogen niet op een voertuig of ander mobiel materiaal worden geïnstalleerd als geen voorafgaand onderzoek naar de verschillende bijzonderheden van de installatie en het gebruik van het stroomaggregaat uitgevoerd is. Elk gebruik tijdens de verplaatsing is verboden.

❶ Kies een schone, geventileerde en tegen weer en wind beschutte plaats.

❷ Plaats het aggregaat op een effen, horizontaal en voldoende stevig oppervlak zodat het stroomaggregaat niet in de grond zakt (het aggregaat mag in geen geval meer dan 10° hellen).

❸ De olie- en brandstofvoorraad mag zich niet dichtbij het stroomaggregaat bevinden als deze in werking is of als het stroomaggregaat nog warm is.

3.2. Het peil van de motorolie controleren en bijvullen

LET OP	Controleer altijd het oliepeil vóór iedere start van het stroomaggregaat. Als het stroomaggregaat voorafgaand is gebruikt, laat het dan ten minste 30 minuten afkoelen voordat u het oliepeil controleert. Vul bij met de aanbevolen olie *(cf. § Karakteristieken)* en met behulp van een trechter.

❶ Verwijder de olievuldop-peilstok(A - 2 & B - 2) door hem los te draaien en veeg de peilstok af.

❷ Steek de olievuldop-peilstok in de vulhals (B - 3) zonder hem vast te draaien en trek hem er weer uit.

❸ Controleer het peil visueel en vul bij indien nodig.

❹ Draai de olievuldop-peilstok weer helemaal vast in de vulhals.

❺ Veeg het teveel aan olie weg met een schone doek en controleer of er geen lekkage is.

OF

❶ Verwijder de olievuldop-peilstok (B - 4), het peil moet tot aan het punt van overstromen van de vulhals staan, vul bij indien nodig..

❷ Draai de olievuldop weer helemaal vast

❸ Veeg het teveel aan olie weg met een schone doek en controleer of er geen lekkage is.

3.3. Het peil van de brandstof controleren en bijvullen

GEVAAR		**EXPLOSIEGEVAAR** **Brandstof is uitermate ontvlambaar en verspreidt explosieve dampen.** **Tijdens het tanken moet de motor koud zijn en stilliggen. Het is verboden, dichtbij te komen met een vlam of vonken te veroorzaken, te roken of te bellen tijdens het vullen van de brandstoftank.**

Olieproducten moeten worden opgeslagen en behandeld overeenkomstig de bepalingen van de wet. Gebruik alleen zuivere brandstof die geen water bevat. Gebruik geen brandstof E15, E20 of E85. Overvul de tank niet (er mag geen brandstof in de vulpijp staan).

❶ Plaats het stroomaggregaat op een effen ondergrond, vlak en horizontaal.

❷ Sluit de brandstofkraan (A – 6).

❸ Draai de vuldop van de brandstoftank (A – 4) los.

❹ Controleer het brandstofpeil visueel. Vul bij, indien nodig, zonder het zeeffilter te verwijderen, met behulp van een trechter zonder brandstof te morsen.

❺ Draai de dop van de brandstoftank weer voorzichtig vast en verwijder elk spoor van brandstof met een schone doek.

3.4. De goede staat van het luchtfilter controleren

LET OP	Gebruik nooit benzine of oplosmiddelen met een laag vlampunt voor het reinigen van het luchtfilterelement (gevaar van brand of explosie bij het starten van het stroomaggregaat). Start het stroomaggregaat nooit zonder luchtfilter of zonder uitlaat.

❶ Open de twee bevestigingen van het luchtfilter (C - 1) en verwijder het deksel van het luchtfilter (C - 2).

❷ Bouw het filterelement (D - 3) uit en controleer visueel de staat ervan.

❸ Reinig of vervang het element indien nodig. *(cf. § Reinigen van het luchtfilter)*.

❹ Monteer het filterelement en het deksel terug en sluit de bevestigingen van het luchtfilter.

3.5. Het stroomaggregaat starten

! LET OP	Voor ieder gebruik: - moet u weten, in geval van nood hoe het stroomaggregaat te stoppen, - moet u alle commando's en handelingen uitstekend begrijpen. Om het stroomaggregaat bij nood te stoppen, plaats de schakelaar of de aan/uitsleutel op "**OFF**" of "**O**".

❶ Controleer of het aggregaat verbonden is met de aarde (*cf. § Aarding van het aggregaat*).

❷ Open de brandstofkraan(A - 6).

❸ Zet de hendel van de choke (A - 8) op de stand "**II**".
N.B.: Gebruik de choke niet als de motor warm is of als het warm weer is.

❹ Zet de aan/uit schakelaar(A - 9) op "**ON**" of op "**I**".

❺ Trek een keer langzaam aan de handgreep van de trekstarter (A - 10) tot u een weerstand voelt en laat hem dan langzaam weer teruggaan.

❻ Trek daarna snel en met kracht aan de handgreep van de trekstarter tot de motor start.

❼ Zet de hendel van de choke langzaam in de stand "**I**"en wacht tot de temperatuur van de motor begint op te lopen voordat u het stroomaggregaat gebruikt.

Indien de motor niet is gestart, herhaal deze handeling tot de motor start waarbij u de choke geleidelijk verder opent.

3.6. De geleverde elektriciteit gebruiken

Als het stroomaggregaat met een stabiel toerental draait (ongeveer 3 min):

❶ Controleer of de vermogensschakelaars (A – 11) wel zijn ingedrukt. Indien nodig erop drukken.

❷ Sluit de te gebruiken apparaten aan op de stopcontacten (A – 12) van het stroomaggregaat.

3.7. Het stroomaggregaat stoppen

! LET OP	Zorg altijd voor een goede ventilatie van het stroomaggregaat: zelfs nadat het aggregaat is uitgeschakeld, blijft de motor nog warmte afgeven. Let op het sluiten van de brandstofkraan.

❶ Trek de stekkers (A - 12) uit om de motor gedurende 1 of 2 minuten onbelast te laten draaien.

❷ Zet de aan/uit schakelaar (A - 9) op "**OFF**" of "**O** ": het stroomaggregaat stopt.

❸ Sluit de brandstofkraan (A - 6).

4. Het stroomaggregaat onderhouden

4.1. Nut van onderhoud

De uit te voeren onderhoudswerkzaamheden zijn beschreven in de onderhoudstabel. De aangegeven frequentie geldt ter indicatie en voor aggregaten die gebruikt worden met brandstof en olie die voldoen aan de specificaties die zijn aangegeven in deze handleiding. Kort de onderhoudsintervallen in afhankelijk van de gebruiksomstandigheden van het stroomaggregaat en de behoefte (reinig bijvoorbeeld het luchtfilter frequenter bij gebruik in een stofrijke omgeving).

4.2. Tabel met onderhoudsintervallen

Element	Uitvoeren bij het bereiken van de 1e termijn	Om het jaar	*Na eerste 5 uren*	*Elke 50 uren*	*Elke 100 uren*	*Elke 200 uren*	*Elke 300 uren*
Motorolie	Verversen	·	·		·		
Zeeffilter	Reinigen	·		·			
Luchtfilter	Reinigen	·			·		
	Vervangen						·
Bougie	Vervangen				·		
Vonkenvanger	Controleren - Reinigen				·		
Stroomaggregaat	Reinigen	·			·		
Kleppen *	Controleren - Afstellen*					·	

** Deze handeling(en) moet(en) door een van onze technici worden uitgevoerd.*
Om contact op te nemen met de dichtstbijzijnde dealer, belt u onderstaande nummers:

Tél. N°Indigo 0 825 801 100 0,15 € TTC / MN Fax N°Indigo 0 825 33 99 66 0,15 € TTC / MN

4.3. De onderhoudswerkzaamheden uitvoeren

4.3.1 Tap de motorolie

Voor het snel en volledig aftappen van de olie, moet u de olie verversen als de motor lauw is (start het stroomaggregaat en laat het indien nodig een paar minuten draaien).
Houd u aan de instructies voor de bescherming van het milieu *(cf. § Instructies voor de bescherming van het milieu)* en vang de afgetapte olie op in een geschikte opvangbak.

❶ Plaats terwijl de motor nog warm is een geschikte opvangbak onder de olieaftapschroef (A - 3 & B - 1), verwijder daarna de olievuldop-peilstok (A - 2 & B - 2) en de olieaftapschroef.

❷ Zet de olieaftapschroef na het aftappen weer goed vast. Zet vast met het aantrekkoppel van 17,6 Nm (13 ft. Lb.).

❸ Vul met de aanbevolen olie *(cf. § Karakteristieken)* en controleer het peil *(cf. § Controle van het oliepeil)*.

❹ Plaats de olievuldop-peilstok weer terug en zet hem vast.

❺ Veeg met een schone doek alle oliesporen weg en controleer of er na het vullen geen olielekkage is.

4.3.2 Het zeeffilter reinigen

❶ Draai de tankdop (A - 5) los en verwijder het zeeffilter (C - 1).

❷ Reinig het zeeffilter met schone benzine en laat het drogen, vervang het als het is beschadigd.

❸ Plaats het zeeffilter terug en draai de tankdop zorgvuldig vast.

❹ Veeg alle sporen van brandstof weg met een schone doek en controleer of er geen lekkages zijn.

4.3.3 Schoon, vervang het luchtfilter

! LET OP	Gebruik nooit benzine of oplosmiddelen met een laag vlampunt voor het reinigen van het luchtfilterelement (gevaar van brand of explosie bij het starten van het stroomaggregaat).

❶ Open de twee bevestigingen van het luchtfilter (C - 1) en verwijder het deksel van het luchtfilter (C - 2).

❷ Verwijder het filterelement (C - 3).

❸ Was het element in een warm sopje van afwasmiddel en spoel het daarna grondig met schoon water. Laat het element volledig opdrogen.

❹ Bevochtig het filterelement lichtjes met schone motorolie en veeg een teveel aan olie weg.

N.B.: De motor zal na het starten korte tijd roken indien te veel olie in het schuimrubber is achtergebleven.

❺ Controleer nauwlettend of het element geen scheuren of gaten heeft. Vervang het indien het beschadigd is.

❻ Ga bij het monteren te werk in omgekeerde volgorde van het demonteren.

4.3.4 Vervang de bougie

❶ Reinig de bougieschacht.

❷ Verwijder de bougiekap (E - 1), en bouw de bougie uit (E - 2) met behulp van een bougiesleutel.

❸ Stel de elektrodeafstand "X" met een voelermaat in op 0,76 mm (0.03 in).

❹ Plaats de ontstekingsbougie terug en draai deze met de hand vast zodat de schroefdraad niet beschadigt.

❺ Zet de bougie met een bougiesleutel vast met een aantrekkoppel van 27 N.m (20 ft. Lb.).

4.3.5 De vonkenvanger reinigen

❶ Draai de bevestigingsschroef van de vonkenvanger (D - 1) los.

❷ Bouw de vonkenvanger (D - 2) uit.

❸ Verwijder met behulp van een metalen borstel de koolaanslag van het scherm van de vonkenvanger.
N.B. : De vonkenvanger mag niet gescheurd zijn en er mogen geen gaten in zitten. Vervang hem indien nodig.

❹ Plaats de vonkenvanger terug op de bescherming van de uitlaatdemper (D – 3) en zet de bevestigingsschroef van de vonkenvanger vast.

4.3.6 Het stroomaggregaat reinigen

De binnenkant en de buitenkant van het stroomaggregaat moeten regelmatig gereinigd worden.

- Voor stroomaggregaten in de buitenlucht: reinig het stroomaggregaat vaker als het in een beboste omgeving of een corrosieve atmosfeer staat of als het vuil is geworden door stof of organische materialen (rottende bladeren, mos, uitwerpselen, enz.).
- Voor stroomaggregaten in een ruimte geplaatst: controleer regelmatig de reinheid en de goede staat ven de installatie.

! LET OP	Spuit het stroomaggregaat nooit schoon met een hogedrukreiniger. Breng een roestbeschermend middel aan op de beschadigde delen, diepe krassen moeten worden gerepareerd (neem contact op met de dichtstbijzijnde agent).

❶ Was de buitenkant van het stroomaggregaat met een spons met water met mild schoonmaakmiddel, bijvoorbeeld autoshampoo.*

❷ Spoel met een spons met schoon water alle sporen van het schoonmaakmiddel weg.

❸ Maak met een droge doek, of indien nodig met een borstel, de luchtingangen van de motor en de alternator schoon.

❸ Controleer de goede algehele staat van het stroomaggregaat (het ontbreken van lekkages, het vastzitten van bouten en moeren, van aansluitingen en slangen, enz.).

❹ Vervang eventueel defecte onderdelen (gebruik alleen originele onderdelen en neem, indien nodig, contact op met een van onze agenten).

* Voor metalen delen (frame, lijsten, enz.), kan ook schuimreiniger worden gebruikt die daarna weggeveegd moet worden met een zachte en absorberende doek. Hardnekkige vlekken en vuil kunnen worden verwijderd met een geschikt oplosmiddel (white spirit of gelijkwaardig) en afgedroogd worden met een zachte en absorberende doek.

5. Vervoer en opslag van het stroomaggregaat

5.1. Omstandigheden van vervoer en verplaatsing

Controleer voor het vervoeren van de stroomaggregaat, of alle bouten en moeren goed vastzitten, sluit de brandstofkraan (indien aanwezig) en maak de accu los (indien aanwezig). Het stroomaggregaat moet vervoerd worden in zijn normale gebruiksstand, leg het nooit op zijn kant. Behandel het aggregaat voorzichtig en zonder schokken en zorg ervoor dat de plaats waar het aggregaat zal worden opgeslagen of gebruikt op voorhand is klaargemaakt.

5.2. Omstandigheden van de opslag

Deze procedure voor de opslag of het overwinteren geldt voor het geval dat het stroomaggregaat langer dan 2 maanden niet wordt gebruikt. Het stroomaggregaat moet worden opgeslagen in zijn normale gebruiksstand, leg het nooit op zijn kant.

❶ Voeg een conserveringsadditief toe in de brandstoftank.

❷ Laat de motor 2 tot 3 minuten draaien.

❸ Ververs de olie.

❹ Verwijder de bougie (E -) en giet ongeveer 3 cl (1 oz.) nieuwe motorolie in de cilinderkop(pen).

❺ Vervang de bougie(s)

❻ Trek, zonder de motor te starten, langzaam aan de handgreep van de trekstarter (A - 10) tot u een zekere weerstand voelt

❼ Maak de accu los

❽ Maak het stroomaggregaat schoon.

❾ Dek het stroomaggregaat af met een beschermhoes om het tegen stof te beschermen en sla het op in een schone en droge ruimte.

6. Oplossen van kleine storingen

Het stroomaggregaat…	*Controleer of:*		*Oplossingen:*
Start niet	De te gebruiken apparaten zijn niet aangesloten voor het starten.	*NEE*	Maak de apparaten los voordat u opnieuw probeert het stroomaggregaat te starten.
	JA		
	De aan-/uit-knop staat op "ON".	*NEE*	Zet de aan-/uit-knop op "ON" *(cf. § Aanzetten)*.
	JA		
Stopt	Het oliepeil is goed.	*NEE*	Vul olie bij *(cf. § Controle van het oliepeil).*
	JA		
	Het brandstofpeil is goed.	*NEE*	Vul de brandstoftank *(cf. § Controle van het brandstofpeil).*
	JA		
	De brandstofkraan is geopend.	*NEE*	Open de brandstofkraan *(cf. § Aanzetten)*.
	JA		
Werkt niet normaal (geluid, rook, enz.)	Het onderhoud van de onderdelen van het stroomaggregaat is correct uitgevoerd.	*NEE*	Voer het onderhoud van het stroomaggregaat conform de voorschriften uit
	JA		
	Laat het stroomaggregaat door een van onze vertegenwoordigers controleren*.		
Levert geen elektrische stroom	De vermogensschakelaar(s) is/zijn ingeschakeld.	*NEE*	Controleer de capaciteit van het stroomaggregaat *(cf. § Capaciteit van het stroomaggregaat)* en druk op de vermogensschakelaars.
	JA		
	De aangesloten apparaten of hun elektrische snoer zijn niet defect.	*NEE*	Probeer met een ander apparaat en een ander elektrisch snoer.
	JA		
	Laat het stroomaggregaat door een van onze vertegenwoordigers controleren*.		

Om in contact te komen met de dichtstbijzijnde vertegenwoordiger, belt u onderstaande nummers (alleen in Frankrijk):

Tél. N°Indigo 0 825 801 100 0,15 € TTC / MN Fax N°Indigo 0 825 33 99 66 0,15 € TTC / MN

7. Technische specificaties

7.1. Voorwaarden voor het gebruik

De vermelde prestaties van de stroomaggregaten zijn verkregen onder de referentieomstandigheden volgens ISO 8528-1 (2005):

- ✓ Totale atmosferische druk: 100 kPa - ~~12mgevingstemperatuur~~Omgevingstemperatuur van de lucht: 25°C (298 K) - Relatieve vochtigheid: 30 %.

De prestaties van de aggregaten worden ongeveer 4% verminderd voor elke temperatuurstijging van 10°C en/of ongeveer 1% voor elke toename van de hoogteligging met 100 m. De stroomaggregaten kunnen alleen stationair werken.

7.2. Capaciteit van het stroomaggregaat (overbelasting)

Bereken het vereiste elektrische vermogen van de te gebruiken apparaten (in Watt)* alvorens het aggregaat aan te sluiten en in werking te stellen. Overschrijd nooit het totaal van de vermogens (ampère en/of watt) van de gebruikte apparaten noch het nominaal vermogen van het aggregaat tijdens werking in continu bedrijf.

**Dit elektrische vermogen staat in de meeste gevallen aangegeven in de technische gegevens of op het typeplaatje van de apparaten. Sommige apparaten hebben meer vermogen nodig bij het starten. Dit minimaal vereiste vermogen mag het maximale vermogen van het stroomaggregaat niet overschrijden.*

7.3. Karakteristieken

Model	PHOENIX 2800	
Max. vermogen / Theoretisch vermogen	3000 W / 2400 W	
Geluidsdrukniveau op 1 m en meetonzekerheid	83 dB(A)	0.50
Motortype	Kohler CH 270	
Aanbevolen brandstof	Benzine zonder lood	
Inhoud van de brandstoftank	4.1 L	
Aanbevolen olie	SAE 10W30	
Inhoud van het oliecarter	0.6 L	
Oliebeveiliging	●	
Vermogensschakelaar	●	
Gelijkstroom	X	
Wisselstroom	230V-10.5A	
Type stopcontacten	2 x 2P+T 230V 10/16A	
Bougietype	CHAMPION : RN14YC	
Accu	X	
Afmetingen L x b x h	59 x 46 x 43 cm	
Gewicht (zonder brandstof)	42.5 kg	

● : standaard ○ : optie X: onmogelijk

7.4. EG-conformiteitsverklaring

Naam en adres van de fabrikant:
SDMO Industries - 12 bis rue de la Villeneuve - CS 92848 - 29228 BREST Cedex 2 – France.

Naam en adres van de persoon die bevoegd is om het technisch dossier samen te stellen en te bewaren
L. Courtès - SDMO Industries - 12 bis rue de la Villeneuve - CS 92848 - 29228 BREST Cedex 2 – France.

Beschrijving van de uitrusting:	*Merk:*	*Type :*	*Serienummers:*
Stroomaggregaat	SDMO	PHOENIX 2800	01-2014-00000000-000 > 52-2019-99999999-999

L. Courtès, gevolmachtigd vertegenwoordiger van de fabikant, verklaart dat de uitrusting beantwoordt aan de volgende Europese Normen: 2006/42/CE Norm machines ; 2006/95/CE Norm laagspanning ; 2004/108/CE Norm voor electromagnetische compatibiliteit ; 2000/14/CE Norm met betrekking tot geluidsverspreiding in de omgeving van de materialen voorzien om buiten gebruikt te worden.

Voor de richtlijn 2000/14/CE :				
Gemeld organisme :	*Procedure van in overeenstemmingbrenging :*	*Gemeten geluidsvermogensniveau:*	*Gewaarborgd niveau van geluidssterkte (LwA) :*	*P. toegewezen :*
CETIM - BP 67-F60304 - SENLIS	Bijlage VI.	96.28 dB(A)	96 dB(A)	2400 W

Brest, 01/01/2014

L. Courtès, Adjunct-directeur Studies en Projecten.

Содержание	
1. Предварительная информация *2. Приемка и освоение генераторной установки* *3. Эксплуатация генераторной установки* *4. Техническое обслуживание генераторной установки*	*5. Транспортировка и хранение генераторной установки* *6. Устранение незначительных неисправностей* *7. Технические условия*

1. Предварительная информация

ВНИМАНИЕ	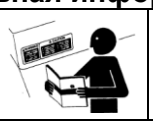	Перед началом эксплуатации ознакомиться с этим руководством, а также инструкциями по технике безопасности. Сохранять руководство и инструкции в течение всего времени эксплуатации генератора и неукоснительно соблюдать содержащиеся там требования по технике безопасности, эксплуатации и техническому обслуживанию..

Содержащаяся в руководстве информация основана на технических характеристиках, имеющихся на момент печати (представленные в руководстве фотографии не имеют никакой договорной силы). Поскольку мы постоянно стремимся повышать качество нашей продукции, ее технические характеристики могут быть изменены без предварительного уведомления. Мы поставляем, по простому запросу через интернет-сайт (www.sdmo.com), наши оригинальные руководства на французском языке.

В настоящем руководстве опасности представлены двумя следующими символами:

ОПАСНО	**Очень опасно.** Указывает на большую опасность, которая может привести к смерти или к тяжелым травмам. Несоблюдение указанных предписаний может повлечь тяжелые последствия для жизни и здоровья.

ВНИМАНИЕ	**Возможная опасность.** Указывает на возможность опасной ситуации. Несоблюдение указанных предписаний может повлечь легкие травмы или материальный ущерб.

1.1. Идентификация генераторной установки

Идентификационная табличка приклеена внутри одной из двух планок или на раме.

Пример идентификационной таблички

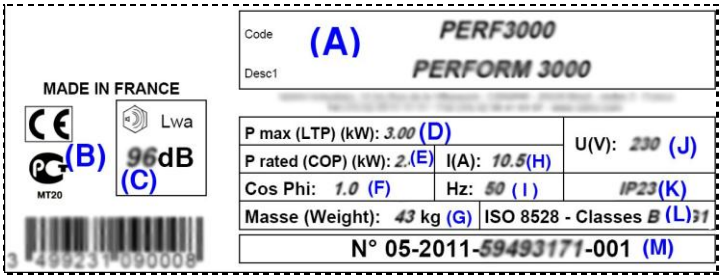

(A): Модель
(B): Маркировка ЕС/ГОСТ (если применяется)
(C): Гарантированный уровень акустической мощности
(D): Максимальная мощность
(E): Номинальная мощность
(F): Коэффициент мощности:
(G): Масса
(H): Сила тока
(I): Частота тока
(J): Напряжение тока
(K): Индекс защиты
(L): Основной стандарт
(M): Серийный номер

Серийные номера будут требоваться при устранении неисправностей или при заказе запасных частей.
Чтобы их сохранить, запишите ниже серийные номера генераторной установки и двигателя.

Серийный номер генераторной установки: ……../…….. - ……..……..…… - ……

Марка двигателя: ……..

Серийный номер двигателя: …….. *(Пример: Kohler (СЕРИЙНЫЙ № 4001200908))*

2. Приемка и освоение генераторной установки

2.1. Условные обозначения и иллюстрации

Иллюстрации на обложке позволяют узнать обозначения различных узлов и элементов генераторной установки. В описании операций, представленном в Руководстве, даны ссылки на эти обозначения в виде буквы и номера: например, обозначение (A1) относится к позиции 1 на рисунке A.

A	1	Гнездо заземления	6	Топливный кран	11	Автомат защиты
	2	Пробка-щуп горловины для заправки двигателя маслом	7	Воздушный фильтр	12	Электрические розетки
	3	Винт слива масла	8	Воздушная заслонка	13	Глушитель системы выпуска отработавших газов
	4	Пробка топливного бака	9	Ручка запуска и остановки		
	5	Сетчатый фильтр	10	Рукоятка шнурового стартера		
B	1	Винт слива масла	3	Заправочная горловина		
	2	Пробка-щуп горловины для заправки двигателя маслом	4	Пробка горловины для заправки двигателя маслом		
C	1	Крепления воздушного фильтра	2	Крышка воздушного фильтра	3	Фильтрующий элемент
D	1	Винт крепления искрогасителя	2	Искрогаситель	3	Защита глушителя системы выпуска отработавших газов
E	1	Колпачок свечи зажигания	2	Свеча зажигания		

2.2. Первый ввод в эксплуатацию

При получении генераторной установки проверьте состояние оборудования и комплектность поставки. Если генераторная установка снабжена прижимом для транспортировки, расположенным под двигателем, удалите этот прижим. Выполните заправку маслом (при необходимости) и топливом и подключите аккумуляторную батарею (при ее наличии). Строго соблюдайте порядок подключения проводов к положительному и отрицательному выводам аккумуляторной батареи (при ее наличии): если провода перепутаны местами, это может привести к серьезному повреждению электрооборудования. Для некоторых генераторных установок необходим период обкатки; за более детальной информацией обращайтесь к ближайшему представителю фирмы.

3. Эксплуатация генераторной установки

3.1. Выбор места эксплуатации

! ВНИМАНИЕ	Генераторные установки предназначены для работы в стационарных условиях. Она не может быть установлена на автомобиле или на другом мобильном оборудовании без предварительной проработки такого монтажа с учетом различных особенностей эксплуатации генераторной установки. Любое использование при движении запрещено.

❶ Выберите чистое, хорошо проветриваемое и защищенное от неблагоприятного атмосферного воздействия место.

❷ Установите генераторную установку на ровную горизонтальную площадку, достаточно прочную, чтобы выдержать вес установки (наклон установки во всех направлениях не должен превышать 10°).

❸ Запас масла и топлива не должен находиться вблизи генераторной установки при ее работе или когда она еще горячая.

3.2. Проверка и приведение в норму уровня масла в двигателе

! ВНИМАНИЕ	Перед запуском электроагрегата всегда проверяйте уровень моторного масла. Если электроагрегат перед этим использовался, перед проверкой уровня масла дайте ей остыть не менее 30 минут. Выполните дозаправку рекомендованным маслом *(см. § Характеристики)* с помощью воронки.

❶ Извлеките пробку-щуп из маслозаливной горловины (A - 2 и B - 2), отвернув ее и протрите маслоизмерительный щуп.

❷ Вставьте пробку-щуп в маслозаливную горловину (B - 3), не заворачивая ее, затем снова извлеките ее.

❸ Проверьте уровень масла на глаз и, при необходимости, приведите его в норму.

❹ Плотно заверните пробку-щуп в маслозаливную горловину.

❺ Удалите подтеки масла чистой тряпкой и убедитесь в отсутствии утечек масла.

ИЛИ

❶ Снимите пробку маслозаливной горловины (B - 4), уровень масла должен находится у переливной кромки маслозаливной горловины, при необходимости приведите уровень масла в норму.

❷ Плотно заверните пробку маслозаливной горловины.

❸ Удалите подтеки масла чистой ветошью и убедитесь в отсутствии утечек масла.

3.3. Проверка и приведение в норму уровня топлива

ОПАСНОСТЬ		**ОПАСНОСТЬ ВЗРЫВА** **Топливо очень легко воспламеняется, а его пары взрывоопасны.** **Заправка должна выполняться при остановленном и холодном двигателе. Во время заправки топливного бака запрещается курить, пользоваться телефоном, подносить к нему открытое пламя, и следует не допускать искрения.**

Хранение нефтепродуктов и обращение с ними должны выполняться в строгом соответствии с установленными правилами. Используйте только чистое топливо без примеси воды. Не используйте топливо E15, E20 или E85. Не переполняйте топливный бак (внутри заправочной горловины не должно быть топлива).

❶ Установите генераторную установку на ровной горизонтальной площадке.

❷ Закройте топливный кран (A – 6).

❸ Отверните пробку топливного бака (A – 4).

❹ Визуально проверьте уровень топлива. При необходимости долейте топливо с помощью воронки, не снимая сетчатый фильтр и стараясь не расплескать топливо.

❺ Тщательно заверните пробку заливной горловины топливного бака и удалите все следы топлива чистой ветошью.

3.4. Проверка нормального состояния воздушного фильтра

ВНИМАНИЕ	Для промывки фильтрующего элемента воздушного фильтра запрещается использовать бензин или растворитель с низкой температурой вспышки (опасность пожара или взрыва при запуске электроагрегата).Запрещается запускать двигатель без воздушного фильтра или глушителя.

❶ Откройте оба крепления воздушного фильтра (C - 1) и снимите крышку воздушного фильтра (C - 2).

❷ Снимите фильтрующий элемент (C - 3) и визуально проверьте его состояние.

❸ При необходимости очистите или замените элемент *(см. § Очистка воздушного фильтра)*.

❹ Установите фильтрующий элемент, крышку и закройте крепления воздушного фильтра.

3.5. Запуск генераторной установки

ВНИМАНИЕ	Перед каждым использованием: - уметь экстренно останавливать генераторную установку, - четко знать все органы управления и необходимые действия. Для экстренной остановки генераторной установки, приведите ручку или ключ запуска и остановки в положение «**OFF**» или «**O**».

❶ Убедитесь, что генераторная установка заземлена (*см. Заземление электроагрегата*

❷ Откройте топливный кран (A - 6).

❸ Установите движок воздушной заслонки (A - 8) в положение «**II**».
Примечание: не используйте воздушную заслонку при запуске горячего двигателя или при повышенной температуре воздуха.

❹ Установите ручку запуска и остановки в положение (A - 9) в положение «**ON**» или в положение «**I**».

❺ Медленно потяните рукоятку шнурового стартера (A - 10), пока не почувствуете некоторое сопротивление, затем медленно верните ее в исходное положение..

❻ Быстро и сильно потяните рукоятку шнурового стартера несколько раз, до запуска двигателя.

❼ Медленно переведите движок воздушной заслонки в положение «**I**» и дождитесь начала повышения температуры двигателя, прежде чем использовать электроагрегат.

Если двигатель не запустился, повторяйте эту операцию вплоть до запуска двигателя, постепенно открывая воздушную заслонку.

3.6. Использование вырабатываемой электроэнергии

Когда скорость вращения электроагрегата стабилизировалась (примерно через 3 мин):

❶ Убедитесь, что автоматы защиты (A – 11) находятся в нажатом положении. При необходимости нажмите их.

❷ Подключите используемые потребители энергии к электрическим разъемам (A – 12) электроагрегата.

3.7. Остановка генераторной установки

! ВНИМАНИЕ	Всегда обеспечивайте надлежащую вентиляцию генераторной установки: даже остановленный двигатель продолжает выделять тепло. Обязательно закройте топливный кран.

❶ Отключите электрические розетки (A - 12), чтобы дать двигателю поработать на холостом ходу 1 или 2 мин.

❷ Установите ручку запуска и остановки (A - 9) в положение «**OFF**» или в положение «**O** »: электроагрегат останавливается.

❸ Закройте топливный кран (A - 6).

4. Техническое обслуживание генераторной установки

4.1. Напоминание

Подлежащие выполнению операции технического обслуживания описаны в таблице технического обслуживания. Периодичность техобслуживания генераторных установок, работающих на топливе и на масле, дана для справки в соответствии с техническими требованиями, приведенными в данном руководстве. Сокращайте периоды между техническими обслуживаниями в зависимости от условий эксплуатации генераторной установки и по необходимости (например, в условиях сильной запыленности чаще выполняйте очистку воздушного фильтра).

4.2. Таблица периодичности технического обслуживания

Элемент	Операции, выполняемые при наступлении 1го срока	Ежегодно	*После первых 5 часов работы*	*Через каждые: после 50 часов*	*Через каждые: после 100 часов*	*Через каждые: после 200 часов*	*Через каждые: после 300 часов*
Моторное масло	Слейте масло	·	·		·		
Сетчатый фильтр	Очистите	·		·			
Воздушный фильтр	Очистите	·			·		
	Замените						·
Свечу зажигания	Замените				·		
Искрогаситель	Проверьте и очистите				·		
Электроагрегат	Очистите	·			·		
Клапаны *	Проверьте - отрегулируйте*					·	

** Операцию или операции должен выполнять специалист, прошедший специальную подготовку.*
Для обращения в ближайшее агентство наберите указанные ниже номера:

Tél. N°Indigo 0 825 801 100 0,15 € TTC / MN Fax N°Indigo 0 825 33 99 66 0,15 € TTC / MN

4.3. Выполнение операций технического обслуживания

4.3.1 Слейте масло из двигателя

Для быстрого и полного слива необходимо выполнять замену масла на теплом двигателе (в случае необходимости запустите двигатель генераторной установки в работу на несколько минут).
Выполняйте указания по охране окружающей среды *(см. § Указания по охране окружающей среды)* и сливайте масло в надлежащую емкость.

❶ При еще теплом двигателе, установите надлежащую емкость под винт для слива масла (A - 3 и B - 1), затем снимите пробку-щуп горловины для заправки двигателя маслом (A - 2 и B - 2) и винт для слива масла.

❷ После слива заверните винт слива топлива.Затяните его моментом 17,6 Н·м (13 фунтов нафут).

❸ Выполните заправку рекомендованным маслом *(см. § Характеристики)*, затем проверьте уровень *(см. (см. § Проверка уровня масла)*.

❹ Установите на место и затяните пробку-щуп горловины для заправки маслом.

❺ Убедитесь в отсутствии утечек масла после заправки и вытрите чистой ветошью все следы масла.

4.3.2 Очистка сетчатого фильтра

ОПАСНОСТЬ		**ОПАСНОСТЬ ПОЖАРА ИЛИ ВЗРЫВА** **Не курите, не подносите источники открытого огня и не допускайте возникновения искрения. Прежде чем включать генераторную установку убедитесь в отсутствии утечек топлива, удалите все следы топлива и подождите, пока пары топлива не улетучатся.**

❶ Отверните пробку заливной горловины топливного бака (A - e) и снимите сетчатый фильтр (C - a).

❷ Промойте сетчатый фильтр бензином и высушите. В случае повреждения замените фильтр.

❸ Установите сетчатый фильтр на место и тщательно заверните пробку заливной горловины топливного бака.

❹ Удалите следы топлива чистой тряпкой и убедитесь в отсутствии утечек.

4.3.3 Чистый, заменить воздушный фильтр

ВНИМАНИЕ	Для промывки фильтрующего элемента воздушного фильтра запрещается использовать бензин или растворитель с низкой температурой вспышки (опасность пожара или взрыва при запуске генераторной установки).

❶ Откройте крепления воздушного фильтра (C - 1) и снимите крышку воздушного фильтра (C - 2).

❷ Снимите фильтрующий элемент (C - 3).

❸ Промойте элемент бытовым моющим средством и горячей водой, затем тщательно промойте чистой водой и дайте ему полностью просохнуть.

❹ Нанесите немного чистого моторного масла на фильтрующий элемент и удалите потеки масла.

ВНИМАНИЕ: Если в элементе останется слишком много масла, при первом запуске двигатель будет дымить.

❺ Тщательно проверьте, чтобы на фильтрующем элементе не было разрывов и трещин. Если элемент поврежден, замените его.

❻ Установите детали в порядке обратном снятию.

4.3.4 Замените свечу

❶ Очистите гнездо свечи зажигания.

❷ Снимите колпачок свечи зажигания (E - 1), затем снимите свечу зажигания (E - 2) с помощью свечного ключа.

❸ С помощью щупа, приведите зазор "X" между электродами к значению 0,76 мм (0,03 дюйма).

❹ Установите свечу зажигания на место и заверните ее от руки, чтобы не повредить резьбу.

❺ С помощью свечного ключа затяните свечу зажигания моментом 27 Н·м (20 фунтов на фут).

4.3.5 Очистка искрогасителя

❶ Отверните винт крепления искрогасителя (D - 1).

❷ Снимите искрогаситель (D - 2).

❸ При помощи металлической щетки удалите нагар с экрана искрогасителя.
Примечание: В искрогасителе не должно быть ни отверстий, ни трещин. Замените его при необходимости.

❹ Установите искрогаситель на щиток глушителя (D – 3) и заверните винт крепления искрогасителя.

4.3.6 Очистка генераторной установки

Генераторная установка должна регулярно очищаться изнутри и снаружи.

- Чаще очищайте электроагрегат, используемый вне помещения, если он находится в лесистой местности или в агрессивной атмосфере или если он был засорен пылью или органическими веществами (разлагающейся листвой, мхом, пометом птиц и т. п.).
- Для электроагрегатов, установленных в помещении: всегда проверяйте чистоту и нормальное состояние установки.

! ВНИМАНИЕ	Запрещается мыть генераторную установку с помощью моечной установки высокого давления. Наносите антикоррозийный состав на поврежденные части, любая глубокая царапина должна быть заделана (обратитесь к ближайшему агенту).

❶ Мойте генераторную установку губкой, смоченной водой с добавлением мягкого средства (например, шампуня для мойки автомобилей).*

❷ Губкой, смоченной чистой водой, удалите все следы моющего средства.

❸ При необходимости щеткой или сухой ветошью прочистите воздухозаборные проемы двигателя и генератора.

❸ Проверьте общее состояние электроагрегата (отсутствие утечек, затяжку резьбовых креплений, штуцеров и шлангов и т. п.).

❹ При необходимости замените неисправные детали (используйте только оригинальные запасные части и, при необходимости, обращайтесь к нашему представителю).

* Для металлических частей (рамы, панелей и т. п.) можно также использовать моющую пену с последующим вытиранием мягкой впитывающей ветошью. Пятна и стойкие загрязнения могут быть устранены соответствующим растворителем (уайт-спиритом или аналогичным составом) с последующим вытиранием мягкой впитывающей тканью.

5. Транспортировка и хранение генераторной установки

5.1. Условия транспортировки и такелажных работ

Перед транспортировкой генераторной установки проверьте затяжку резьбовых соединений, закройте топливный кран (при наличии) и отключите аккумуляторную батарею (при наличии). Генераторная установка должна перевозиться в ее нормальном рабочем положении, запрещается укладывать ее на бок. Перемещение установки должно осуществляться с осторожностью и без рывков, место для хранения или эксплуатации должно быть подготовлено предварительно.

5.2. Условия хранения

Описанные операции подготовки к хранению следует выполнять, если планируется, что электроагрегат не будет использоваться дольше двух месяцев. Электроагрегат следует хранить в его нормальном рабочем положении. Запрещается укладывать его на бок.

❶ Добавьте консервирующую добавку в топливный бак.

❷ Дайте двигателю поработать в течение 2-3 минут.

❸ Слейте масло.

❹ Снимите свечу зажигания (E -) и залейте примерно 30 граммов (1 унция.) свежего моторного масла в головку или в головки цилиндров.

❺ Замена свечи или свечей зажигания

❻ Не запуская двигатель, слегка потяните рукоятку шнурового стартера (A - 10) до появления некоторого сопротивления.

❼ Отсоедините аккумуляторную батарею

❽ Очистите электроагрегат.

❾ Накройте его чехлом, чтобы защитить от пыли, и установите в сухом и чистом помещении.

6. Устранение незначительных неисправностей

Генераторная установка…	*Убедитесь, что:*		*Способы устранения неисправностей:*
Не запускается.	Питаемые генераторной установкой приборы не были подключены перед ее запуском.	*НЕТ*	Отключите приборы перед повторением попытки запуска генераторной установки.
	ДА		
	Переключатель пуска и остановки находится в положении «ON» (ВКЛ).	*НЕТ*	Установите переключатель пуска и остановки в положение «ON» (ВКЛ) *(см. § Пуск в работу)*.
	ДА		
Останавливается.	Уровень масла в норме.	*НЕТ*	Долейте масло *(см. § Проверка уровня масла)*.
	ДА		
	Уровень топлива в норме.	*НЕТ*	Заправьте топливный бак топливом *(см. § Проверка уровня топлива)*.
	ДА		
	Топливный кран открыт.	*НЕТ*	Откройте топливный кран *(см. § Пуск в работу)*.
	ДА		
Не работает нормально (шум, дымление и т. п.).	Техническое обслуживание элементов генераторной установки было выполнено правильно.	*НЕТ*	Выполните техническое обслуживание генераторной установки в соответствии с рекомендациями.
	ДА		
	Проверьте состояние генераторной установки с помощью одного из наших представителей*.		
Не вырабатывает электрический ток.	Автомат(ы) защиты включен(ы).	*НЕТ*	Проверьте нагрузочную способность генераторной установки *(см. § Нагрузочная способность генераторной установки)* и нажмите автоматы защиты.
	ДА		
	Подключенные приборы или их электропроводка не имеют неисправностей.	*НЕТ*	Проверьте с помощью другого прибора и другого кабеля.
	ДА		
	Проверьте состояние генераторной установки с помощью одного из наших представителей*.		

Для обращения к ближайшему представителю наберите указанные ниже номера (только во Франции):

Tél. N°Indigo 0 825 801 100 0,15 € TTC / MN Fax N°Indigo 0 825 33 99 66 0,15 € TTC / MN

7. Технические условия

7.1. Условия эксплуатации

Заявленные характеристики генераторных установок получены в контрольных условиях в соответствии со стандартом ISO 8528-1(2005):

- ✓ Полное барометрическое давление: 100 кПа – Температура окружающего воздуха: 25°C (298 K) – Относительная влажность: 30%.

Характеристики генераторной установки снижаются примерно на 4% при увеличении температуры на каждые 10°C и/или примерно на 1% при увеличении высоты над уровнем моря на каждые 100 м. Генераторные установки могут работать только в стационарных условиях.

7.2. Мощность генераторной установки (перегрузка)

Перед подключением и пуском в работу генераторной установки вычислите электрическую мощность, необходимую для питания используемых приборов (выраженную в ваттах)*. Суммарная мощность (в амперах или ваттах) одновременно используемых приборов не должна превышать номинальную мощность генераторной установки при ее непрерывной работе.

**Эта электрическая мощность обычно указывается в технических характеристиках или на заводской табличке приборов. Некоторые приборы требуют повышенную мощность в момент их пуска в работу. Эта минимальная требуемая мощность не должна превышать максимальную мощность генераторной установки.*

7.3. Характеристики

Модель	PHOENIX 2800	
Максимальная мощность / Номинальная мощность	3000 W / 2400 W	
Уровень звукового давления на расстоянии 1 м и возможные отклонения в замерах	83 дб(A)	0.50
Тип двигателя	Kohler CH 270	
Рекомендуемое топливо	Неэтилированный бензин	
Емкость топливного бака	4.1 L	
Рекомендованное масло	SAE 10W30	
Емкость картера двигателя	0.6 L	
Устройство безопасности системы смазки	●	
Выключатель	●	
Постоянный ток	X	
Переменный ток	230V-10.5A	
Типы розеток	2 x 2P+T 230V 10/16A	
Тип свечи зажигания	CHAMPION : RN14YC	
Аккумуляторная батарея	X	
Размеры Д x Ш x В	59 x 46 x 43 см	
Масса (без топлива)	42.5 кг	

● : серийное исполнение ○ : опция X: невозможно

7.4. Декларация соответствия нормам ЕС

Название и адрес производителя:
SDMO Industries - 12 bis rue de la Villeneuve - CS 92848 - 29228 BREST Cedex 2 – France.

Имя и адрес лица, которое имеет право на составление и хранение технической документации
L. Courtès - SDMO Industries - 12 bis rue de la Villeneuve - CS 92848 - 29228 BREST Cedex 2 – France.

Описание оборудования:	*Марка :*	*Тип*	*Серийные номера:*
Генераторная установка	PHOENIX 2800	01-2014-00000000-000 > 52-2019-99999999-999	01-2014-00000000-000 > 52-2019-99999999-999

L. Courtès, уполномоченный представитель производителя, заявляет, что оборудование соответствует следующим европейским Директивам: 2006/42/CE директива по машинному оборудованию ; 2006/95/CE директива по низковольтному оборудованию ; 2004/108/CE Директива по электромагниной совместимости ; 2000/14/CE Директива по звуковым выбросам в среду, окружающую оборудование, предназначенное для эксплуатации вне помещения.

Для директивы 2000/14/CE				
Нотифицированный орган:	*Процедура определения соответствия:*	*Измеренный уровень акустической мощности:*	*Уровень гарантированной акустической мощности (УЗМ):*	*Разрешенная мощность:*
CETIM - BP 67-F60304 - SENLIS	Приложение VI.	96.28 дБ(A)	96 дБ(A)	2400 W

Brest, 01/01/2014

L. Courtès, Заместитель начальника конструкторского и проектного бюро.

GARANTIE COMMERCIALE

Votre groupe électrogène est couvert par une garantie commerciale que *SDMO Industries* vous accorde, et ce conformément aux dispositions suivantes.

La durée de la garantie de votre groupe électrogène est d'une durée de deux (2) ans ou cent cinquante (150) heures de fonctionnement, à compter de la date d'achat, au premier des deux termes atteints. La garantie doit être appliquée par le distributeur auprès duquel vous avez acquis votre groupe électrogène. En cas de problème avec votre groupe électrogène, *SDMO Industries* vous invite à vous munir de votre facture d'achat et de contacter le distributeur ou, le cas échéant, le Service Après-Vente de *SDMO Industries* au numéro suivant : +33298414141. Le Service Client de *SDMO Industries* est à votre disposition pour répondre à vos interrogations concernant les modalités d'application de la garantie ; ses coordonnées étant les suivantes : SDMO INDUSTRIES -12, Bis rue de la Villeneuve - CS 92848 - 29228 Brest Cedex 2 – Tél : +33298414141 – Fax : +33298416307 -www.sdmo.com.

1. MODALITES ET CONDITIONS D'APPLICATION DE LA GARANTIE

La garantie débute à compter de la date d'achat du groupe électrogène par le premier utilisateur. Cette garantie est transférée avec le groupe électrogène lorsque le premier utilisateur le cède, à titre gratuit ou à titre onéreux, et ce pour la durée de garantie initiale restant à courir, qui ne peut être prolongée.

La garantie ne peut s'appliquer que sur présentation d'une facture d'achat lisible, mentionnant la date d'achat, le type du groupe électrogène, le numéro de série, les nom, et adresse et cachet commercial du distributeur. *SDMO Industries* se réserve le droit de refuser d'appliquer la garantie dans le cas où aucun document ne peut justifier le lieu et la date d'acquisition du groupe électrogène .Cette garantie donne droit à la réparation ou à l'échange du groupe électrogène ou de ses composants, jugés défectueux par *SDMO Industries* après expertise en ses ateliers ; *SDMO Industries* se réservant le droit de modifier les dispositifs du groupe électrogène pour satisfaire à ses obligations. Le groupe électrogène ou les composants remplacé(s) sous garantie redevient(nent) la propriété de *SDMO Industries*.

2. LIMITATION DE LA GARANTIE

La garantie s'applique pour les groupes électrogènes installés, utilisés et maintenus conformément à la documentation remise par *SDMO Industries* et en cas de vice de fonctionnement du groupe électrogène, provenant d'un défaut de conception, de fabrication ou de matière. *SDMO Industries* ne garantit pas la tenue des performances du groupe électrogène, ni son fonctionnement ou sa fiabilité s'il est utilisé à des fins spécifiques. *SDMO Industries* ne pourra, en aucun cas, être tenue pour responsable des dommages immatériels, consécutifs ou non aux dommages matériels, tels que et notamment, la liste étant non limitative : pertes d'exploitation, frais ou dépenses quelconques résultant de l'indisponibilité du groupe électrogène, etc. La garantie se limite au coût lié à la réparation ou au remplacement du groupe électrogène ou à l'un de ses composants, excluant les consommables. La garantie couvre ainsi les frais de main d'œuvre et de pièces, hors frais de déplacement. Les frais de transport du groupe électrogène ou de l'un de ses composants jusqu'aux ateliers de SDMO INDUSTRIES ou de l'un de ses agents agréés sont à la charge du Client ; les frais de transport « retour » restant à la charge de *SDMO Industries*. Toutefois et dans le cas où la garantie ne s'applique pas, les frais de transport seront intégralement pris en charge par le Client.

3. CAS D'EXCLUSION DE LA GARANTIE

La garantie est exclue dans les cas suivants : dommages liés au transport du groupe électrogène ; mauvaise installation ou installation non-conforme aux préconisations de *SDMO Industries* et/ou aux normes techniques et de sécurité ; utilisation de produits, de composants, de pièces de rechange, de combustible ou de lubrifiants, qui ne sont pas conformes aux préconisations ; mauvaise utilisation ou utilisation anormale du groupe électrogène ; modification ou transformation du groupe électrogène ou de l'un de ses composants, non autorisée par *SDMO Industries* ; usure normale du groupe électrogène ou de l'un de ses composants ; détérioration provenant d'une négligence, d'un défaut de surveillance, d'entretien ou de nettoyage du groupe électrogène ; cas de force majeure, cas fortuits ou causes extérieures (catastrophe naturelle, incendie, choc, inondation, foudre, etc.) ; utilisation du groupe électrogène avec une charge insuffisante ; mauvaise condition de stockage du groupe électrogène. Les composants suivants sont également exclus de la garantie : les échappements, les circuits et systèmes d'alimentation en carburant situés en amont des filtres à carburant / carburateur/ injecteur, AVR, les systèmes de démarrages (batteries, démarreurs, lanceurs), les capots, les filtres, les flexibles et les durites, les joints d'étanchéité, les courroies, les relais, les fusibles, les interrupteurs, les lampes, les diodes, les commutateurs, les sondes (de niveau, de pression, de température, etc.), les indicateurs de mesures, et tous les éléments consommables et pièces d'usure.

La présente garantie est également exclue dans le cadre d'un usage professionnel et/ou à titre de location du groupe électrogène.

4. DISPOSITIONS LEGALES

La présente garantie est soumise au droit français et n'exclut pas le bénéfice de la garantie légale, et ce conformément aux dispositions des articles L211-4 et suivants du Code de la consommation et des articles 1641 et suivants du Code civil.

<u>*Code de la consommation*</u>

« Article L.211-4 : Le vendeur est tenu de livrer un bien conforme au contrat et répond des défauts de conformité existant lors de la délivrance. Il répond également des défauts de conformité résultant de l'emballage, des instructions de montage ou de l'installation lorsque celle-ci a été mise à sa charge par le contrat ou a été réalisée sous sa responsabilité. »

« Article L.211-5 : Pour être conforme au contrat, le bien doit :

1° Etre propre à l'usage habituellement attendu d'un bien semblable et, le cas échéant :

- *correspondre à la description donnée par le vendeur et posséder les qualités que celui-ci a présentées à l'acheteur sous forme d'échantillon ou de modèle ;*
- *présenter les qualités qu'un acheteur peut légitimement attendre eu égard aux déclarations publiques faites par le vendeur, par le producteur ou par son représentant, notamment dans la publicité ou l'étiquetage ;*

2° Ou présenter les caractéristiques définies d'un commun accord par les parties ou être propre à tout usage spécial recherché par l'acheteur, porté à la connaissance du vendeur et que ce dernier a accepté.

« Article L.211-12 : L'action résultant du défaut de conformité se prescrit par deux ans à compter de la délivrance du bien. »

<u>*Code civil*</u>

« Article 1641 : Le vendeur est tenu de la garantie à raison des défauts cachés de la chose vendue qui la rendent impropre à l'usage auquel on la destine, ou qui diminuent tellement cet usage que l'acheteur ne l'aurait pas acquise, ou n'en aurait donné qu'un moindre prix, s'il les avait connus. »

« Article 1648 : L'action résultant des vices rédhibitoires doit être intentée par l'acquéreur dans un délai de deux ans à compter de la découverte du vice. »

COMMERCIAL WARRANTY

Your generating set is covered by a commercial warranty granted by *SDMO Industries* in accordance with the following provisions.

The warranty period for your generating set shall last for a term of two (2) years or one hundred and fifty (150) hours of operation, whichever occurs first and starting from the date of purchase. The warranty must be executed by the distributor from whom you purchased your generating set. In the event of a problem with your generating set, you are requested by *SDMO Industries* to contact the distributor and present your purchase invoice or, where applicable, the After Sales Service of *SDMO Industries* on the following number: +33298414141. The Customer Services Department of *SDMO Industries* is available to answer any questions you may have regarding the application of the guarantee; contact details are as follows: SDMO INDUSTRIES -12, Bis rue de la Villeneuve - CS 92848 - 29228 Brest Cedex 2 – Tel: +33298414141 – Fax: +33298416307 -www.sdmo.com.

1. TERMS OF THE WARRANTY

The warranty commences on the date of first purchase of the generating set. The warranty is transferred with the generating set when it is assigned by the first user, with or without financial consideration, and for the remaining term of the initial warranty which cannot be extended. The warranty is only valid on presentation of a legible purchase invoice on which is stated the date of purchase, the type of generating set, the serial number, and which includes the distributor's name, address and company stamp. *SDMO Industries* reserves the right to refuse to honour the warranty in the absence of documentary evidence of the date and place of purchase of the generating set.

This warranty confers the right to the repair or replacement of the generating set or any of its components judged to be faulty by *SDMO Industries* following evaluation in its workshops; *SDMO Industries* reserves the right to meet its obligations by modifying any of the generating set's devices. The generating set or component(s) replaced under warranty become the property of *SDMO Industries*.

2. LIMITATIONS OF THE WARRANTY

The warranty applies to generating sets which have been installed, operated and maintained in accordance with the documentation supplied by *SDMO Industries* and, in the case of a generating set malfunction, when this is due to faulty design, manufacture or materials. *SDMO Industries* does not guarantee the performance levels of the generating set, nor its operation or reliability, for any specific purpose. Under no circumstances can *SDMO Industries* be held responsible for any consequential loss, whether or not arising out of material damage, such as and in particular, but not exclusively: operating losses, expenses or other costs of whatever nature, as a result of the non-availability of the generating set. The warranty is limited to costs associated with the repair or replacement of the generating set or any of its components, excluding consumables. The warranty therefore covers the cost of parts and labour, excluding travelling expenses. Transportation costs of the generating set or of any of its components to SDMO INDUSTRIES workshops, or to any of its approved agents, are the responsibility of the Customer; "return" transportation costs will be paid for by *SDMO Industries*. However, in the case of the warranty not being honoured, all transportation costs are to be paid by the Customer.

3. WARRANTY EXCLUSION

Warranty exclusion applies in the following cases: damage caused during transportation of the generating set; incorrect installation or installation not complying with *SDMO Industries* recommendations and/or or technical and safety standards; use of non-recommended products, components, replacement parts, fuel or lubricants; incorrect or abnormal use of the generating set; modification or conversion of the generating set or any of its components not authorised by *SDMO Industries*; normal wear and tear of the generating set or any of its components; damage caused by negligence, lack of supervision, maintenance or cleaning of the generating set; force majeure, acts of God or other external causes (natural disaster, fire, impact, flooding, lightning, etc.); operating of the generating set with insufficient charge; inadequate storage conditions of the generating set. The following components are also excluded from the warranty: exhausts, fuel supply circuits and systems located upstream of fuel/carburettor/injector filters, AVR, starting systems (batteries, starters, recoil starters), enclosures, filters, pipes and hoses, seals and gaskets, belts, relays, fuses, push buttons, bulbs, diodes, switches, sensors (fluid levels, pressure, temperature, etc.), measurement indicators and all consumables and wearing parts.This warranty is also excluded within the scope of professional use and/or for rental purposes of the generating set.

4. LEGAL PROVISIONS

This warranty falls under French law and does not exclude the benefit of the legal warranty, in accordance with the provisions of articles L211-4 et seq. of the Consumer Code and articles 1641 et seq. of the Civil Code.

Consumer Code

"Article L.211-4: The Vendor is required to deliver goods that comply with the contract and is answerable for any non-compliances existing on delivery. It is also answerable for any non-compliances resulting from packing and from assembly or installation instructions when it has been put in charge of those operations by the contract or they have been carried out under its responsibility."

"Article L.211-5: To comply with the contract, the goods must:

1. Be suitable for the use customarily expected of similar goods and, if applicable, must:

- *match the description given by the Seller and possess the qualities that the Seller has presented to the Buyer in the form or a sample or model;*
- *have the qualities a buyer can legitimately expect, considering the public statements made by the Vendor, the producer or its representative, particularly in its advertising or labelling;*

2. Or present the characteristics mutually defined by the parties or be suitable for any special purpose desired by the Purchaser which has been made known to the Vendor and which the Vendor has accepted.

"Article L.211-12: Action arising from a non-compliance is time-barred for two years after delivery of the goods."

Civil Code

"Article 1641: The Vendor is bound by the guarantee for any hidden defects in the thing sold which make it unsuitable for its intended purpose or which reduce that use so much that the Purchaser would not have acquired it or would have paid only a smaller price for it if it had been aware of it."

"Article 1648: The acquirer must instigate action resulting from redhibitory defects within two years of discovering the defect."

GARANTÍA COMERCIAL

ES

El grupo electrógeno está cubierto por una garantía comercial de *SDMO Industries*, conforme a las disposiciones siguientes.

La duración de la garantía del grupo electrógeno es, bien de dos (2) años, bien de ciento cincuenta (150) horas de operación, el plazo que llegue antes a partir de la fecha de compra. La garantía debe ser aplicada por el distribuidor al que adquirió el grupo electrógeno. En caso de problemas con el grupo electrógeno, *SDMO Industries* le invita a ponerse en contacto con el distribuidor (tenga a mano la factura) o, en su caso, con el Servicio postventa al cliente de *SDMO Industries* en el número siguiente: +33298414141. El Servicio de atención al cliente *SDMO Industries* está a su disposición para responder a las preguntas sobre los términos de aplicación de la garantía. Las coordenadas son las siguientes: SDMO INDUSTRIES -12, Bis rue de la Villeneuve - CS 92848 - F-29228 Brest Cedex 2 – Tel.: +33 298 414 141 – Fax: +33 298 416 307 -www.sdmo.com.

1. TÉRMINOS Y CONDICIONES DE APLICACIÓN DE LA GARANTÍA

El período de garantía comienza a correr desde la fecha de compra del grupo electrógeno por el primer usuario. Esta garantía se transfiere con el grupo electrógeno en caso de cesión por parte del primer usuario, ya sea a título gratuito u oneroso, por la duración restante de la garantía original, que no puede ser ampliada. La garantía sólo es aplicable mediante la presentación de la factura de compra legible, que mencione la fecha de compra, el tipo de grupo electrógeno, el número de serie, el nombre, dirección y sello comercial del distribuidor. *SDMO Industries* se reserva el derecho de no aplicar la garantía en el caso en el que no se entregue un documento que justifique el lugar y fecha de compra del grupo electrógeno. Esta garantía otorga derecho a la reparación o el cambio del grupo electrógeno o de los componentes que se juzguen defectuosos por parte de *SDMO Industries*, tras el correspondiente examen en sus talleres. *SDMO Industries* se reserva el derecho de modificar los dispositivos del grupo electrógeno para cumplir con sus obligaciones. El grupo electrógeno o los componentes sustituidos bajo la garantía serán propiedad de *SDMO Industries*.

2. LIMITACIÓN DE LA GARANTÍA

La garantía se aplica a los grupos electrógenos instalados, operados y mantenidos de acuerdo con la documentación proporcionada por *SDMO Industries* y en caso de mal funcionamiento del grupo electrógeno, de fallo de diseño, mano de obra o materiales. *SDMO Industries* no garantiza que las características del grupo electrógeno permanezcan inmutables, ni el funcionamiento, ni la fiabilidad si se utiliza con fines específicos. *SDMO Industries* no será, en ningún caso, responsable de los daños inmateriales producidos como consecuencia directa o indirecta de los daños materiales, como por ejemplo pero sin limitarse a: pérdidas de explotación, costes y gastos que pudieran resultar de la indisponibilidad del grupo electrógeno, etc.

La garantía se limita al coste de la reparación o la sustitución del grupo electrógeno o cualquiera de sus componentes, con excepción de los consumibles. La garantía cubre de este modo el coste de la mano de obra y las piezas, exceptuando los gastos de desplazamiento. Los gastos de transporte del grupo electrógeno o cualquiera de sus componentes hasta los talleres de *SDMO Industries* o cualquiera de los agentes autorizados correrán a cargo del cliente. Los gastos de transporte de «retorno» correrán a cargo de *SDMO Industries*. Sin embargo, en el caso de que la garantía no sea de aplicación, los gastos de transporte serán sufragados en su totalidad por el cliente.

3. CASOS EXCLUIDOS DE LA GARANTÍA

La garantía no cubre los siguientes casos: daños del grupo electrógeno como consecuencia del transporte; instalación defectuosa o instalación no conforme con las recomendaciones de *SDMO Industries* y/o las normas técnicas y de seguridad; utilización de productos, componentes, piezas de repuesto, combustibles o lubricantes que no se ajusten a las recomendaciones; uso indebido o anómalo del grupo electrógeno; alteración o modificación del grupo electrógeno o cualquiera de sus componentes sin autorización de *SDMO Industries*; desgaste normal del grupo electrógeno o de uno de sus componentes; deterioro como consecuencia de una negligencia o la falta de supervisión, de mantenimiento o limpieza del grupo electrógeno; casos de fuerza mayor, casos fortuitos o causas externas (catástrofes naturales, incendios, descargas, inundaciones, rayos, etc.); uso del grupo electrógeno con una carga insuficiente; condiciones de almacenamiento del grupo electrógeno defectuosas. Los siguientes componentes están también excluidos de la garantía: escapes; circuitos y sistemas de alimentación de combustible situados aguas arriba de los filtros de combustible/carburador/inyector; regulador automático de tensión (AVR); sistemas de arranque (baterías, motores de arranque, arranque con cable retráctil); capós; filtros; manguitos y conexiones; juntas; correas; relés; fusibles; interruptores; lámparas; diodos; conmutadores; sensores (nivel, presión, temperatura, etc.); indicadores de medidas; y todos los artículos consumibles y piezas de desgaste. Esta garantía está también excluida en el marco de una utilización profesional o a título de alquiler del grupo electrógeno.

4. DISPOSICIONES LEGALES

Esta garantía se rige por el derecho francés y no excluye el derecho a la garantía legal, conforme a las disposiciones de los artículos L211-4 y siguientes del Código de Consumo y de los artículos 1641 y siguientes del Código Civil.

Código del consumo francés (code de la consommation)

"Artículo L.211-4: El Vendedor está obligado a entregar un bien conforme al contrato y a responder de los fallos de conformidad existentes a la entrega. Responde también de los defectos de conformidad resultantes del embalaje, las instrucciones de montaje o la instalación si esta se le ha encargado por contrato o si ha sido realizada bajo su responsabilidad."

"Artículo L.211-5: Para ser conforme al contrato, el bien debe:

1° Ser adecuado para el uso habitualmente esperado de un bien parecido y, en su caso:

- *corresponderse a la descripción dada por el vendedor y poseer las cualidades que este ha presentado al comprador en forma de muestra o de modelo;*
- *presentar las cualidades que un comprador puede legítimamente esperar vistas las declaraciones públicas realizadas por el vendedor, el fabricante o su representante, especialmente en la publicidad o el etiquetaje;*

2° O presentar las características definidas por un común acuerdo de las parte o ser adecuado a cualquier utilización especial buscada por el comprador, puesta en conocimiento del vendedor y que este haya aceptado.

"Artículo L.211-12: La acción resultante del defecto de conformidad prescribe a los dos años, a contar desde la entrega del bien."

Código civil

"Artículo 1641: El vendedor está obligado por garantía frente a los defectos ocultos del bien vendido que lo dejan inadecuado para la utilización a la que se destina o que disminuyen tanto esta utilización, que el comprador no habría adquirido, o lo habría hecho por un precio menor, si los hubiera conocido."

"Artículo 1648: La acción resultante de los defectos redhibitorios debe ser intentada por el adquiriente en un plazo de dos años a contar desde el descubrimiento del defecto."

GARANTIE

DE

Ihr Stromerzeuger besitzt eine Garantie, die Ihnen *SDMO Industries* gemäß den folgenden Bestimmungen gewährt.

Die Garantiedauer Ihres Stromerzeugers beträgt zwei (2) Jahre oder hundertfünfzig (150) Betriebsstunden ab Kaufdatum, je nachdem, was zuerst eintritt. Ist der Stromerzeuger nicht mit einem Betriebsstundenzähler ausgerüstet, so beträgt die anzurechnende Stundenzahl acht (8) Betriebsstunden pro Tag. Die Garantie muss vom Händler, bei dem Sie den Stromerzeuger gekauft haben geltend gemacht werden. Falls Probleme an Ihrem Stromerzeuger auftreten sollten, ersucht Sie *SDMO Industries*, sich gegen Vorlage Ihrer Einkaufsrechnung an Ihren Händler zu wenden, oder den Kundendienst von *SDMO Industries* unter folgender Nummer zu kontaktieren: +33298414141. Der Kundendienst von *SDMO Industries* steht zu Ihrer Verfügung, um Ihre Fragen bezüglich der Anwendbarkeit der Garantie zu beantworten; die Kontaktdaten sind folgende: SDMO INDUSTRIES -12, Bis rue de la Villeneuve - CS 92848 - 29228 Brest Cedex 2 – Tel.: +33298414141 – Fax: +33298416307 - www.sdmo.com.

1. ABWICKLUNG UND ANWENDUNGSBEDINGUNGEN DER GARANTIE

Die Laufzeit der Garantie beginnt mit dem Kaufdatum des Stromerzeugers durch den Erstbesitzer. Diese Garantie wird mit dem Stromerzeuger übertragen, falls ihn der Erstbesitzer unentgeltlich einem Dritten überlässt oder durch Verkauf veräußert, und zwar für die restliche Laufzeit der ursprünglichen Garantie, die nicht verlängert werden kann. Garantieleistungen können nur gegen Vorlage einer lesbaren Einkaufsrechnung, die das Kaufdatum, den Typ des Stromerzeugers, die Seriennummer, den Namen, die Adresse sowie den Firmenstempel des Händlers aufweist, geltend gemacht werden. *SDMO Industries* behält sich das Recht vor, einen Garantieanspruch abzulehnen, falls kein Dokument den Ort und das Datum des Kaufs des Stromerzeugers beweisen kann. Diese Garantie berechtigt zur Reparatur oder zum Austausch des Stromerzeugers oder seiner Bauteile, wenn er von SDMO Industries nach entsprechender Prüfung im Werk als fehlerhaft beurteilt wird. SDMO Industries behält sich das Recht vor, die Einrichtungen des Stromerzeugers zu verändern, um seine Verpflichtungen zu erfüllen. Der im Rahmen der Garantie ausgetauschte Stromerzeuger, oder der(die) ausgetauschte(n) Bauteil(e) gehen wieder in den Besitz von SDMO Industries über.

2. GARANTIEBESCHRÄNKUNGEN

Die Garantie bezieht sich auf Stromerzeuger, die gemäß den von SDMO Industries ausgehändigten Unterlagen installiert, verwendet und gewartet wurden und gilt, wenn die Funktionsstörung des Stromerzeugers durch einen Planungs-, Fabrikations- oder Materialfehler entsteht. SDMO Industries gewährt keine Garantie auf eine gleichbleibende Leistung des Stromerzeugers, noch auf seine Betriebstüchtigkeit oder Zuverlässigkeit für einen bestimmten Gebrauch. SDMO Industries kann keinesfalls für immaterielle Schäden haftbar gemacht werden, die infolge materieller Schäden, oder unabhängig davon auftreten, einschließlich, jedoch nicht ausschließlich: Betriebsausfall, Kosten oder Ausgaben jeder Art infolge des Ausfalls des Stromerzeugers, etc. Die Garantie bleibt auf die Kosten der Reparatur oder des Austauschs des Stromerzeugers oder eines Bauteils davon beschränkt, Verbrauchsgüter sind davon ausgeschlossen.

Die Garantie deckt die Kosten der Arbeitszeit und der Teile - Transportkosten werden nicht übernommen. Die Transportkosten des Stromerzeugers, oder eines Bauteils davon zu den Betrieben von SDMO INDUSTRIES oder einem anerkannten Vertreter hat der Kunde zu tragen; die Kosten der Rücksendung an den Kunden übernimmt SDMO Industries. Kann die Garantie in einem gegenständlichen Fall nicht in Anspruch genommen werden, so hat der Kunde die gesamten Transportkosten zu tragen.

3. GARANTIEAUSSCHLUSS

In folgenden Fällen wird keine Garantie gewährt: Schäden durch den Transport des Stromerzeugers; mangelhafte Installation oder nicht den Vorschriften von SDMO Industries und/oder den technischen und Sicherheitsnormen entsprechende Installation; Verwendung von Produkten, Bauteilen, Ersatzteilen, Kraftstoffen oder Schmiermitteln, die nicht den Vorschriften entsprechen; unsachgemäße oder anormale Verwendung des Stromerzeugers; Änderung oder Umbau des Stromerzeugers oder eines seiner Bauteile, die nicht von SDMO Industries genehmigt wurden; normaler Verschleiß des Stromerzeugers oder eines seiner Bauteile; Beschädigung durch Fahrlässigkeit, fehlerhafte Wartung, Pflege oder Reinigung des Stromerzeugers; höhere Gewalt, unvorhersehbare Ereignisse oder äußere Einwirkung (Naturkatastrophe, Brand, Stoß, Überflutung, Blitzschlag, etc.); Verwendung des Stromerzeugers mit unzureichender Ladung; mangelhafte Lagerungsbedingungen des Stromerzeugers. Folgende Bauteile sind ebenfalls von der Garantie ausgeschlossen: Entlüftungen, vor Kraftstofffiltern / Vergaser / Einspritzung befindliche Versorgungskreise und -systeme, automatischer Spannungsregler (AVR), Anlasssysteme (Batterien, Anlasser, Starter), Deckel, Filter, Schläuche und Leitungen, Dichtungen, Riemen, Relais, Sicherungen, Unterbrecher, Leuchten, Dioden, Schalter, Sonden (Füllstand, Druck, Temperatur, etc.), Messanzeigen und sämtliche Verbrauchsmittel und Verschleißteile.
Des weiteren ist diese Garantie bei einer beruflichen Verwendung und/oder einer Verwendung des Stromerzeugers im Rahmen eines Mietverhältnisses ausgeschlossen.

4. GESETZLICHE BESTIMMUNGEN

Diese Garantie unterliegt französischem Recht und schließt die Inanspruchnahme der Gewährleistung nach § L211-4 und folgende des Verbraucherschutzgesetzes, sowie § 1641 und folgende des Zivilgesetzbuches nicht aus.

Verbraucherschutzgesetz

« § L.211-4 : Der Verkäufer ist verpflichtet, ein vertragskonformes Gut zu liefern und haftet für die Mängel, die zum Lieferzeitpunkt bestehen. Gleichfalls haftet er für Mängel auf Grund der Verpackung, der Montageanleitung oder der Installation, wenn er vertraglich dafür zuständig ist oder diese unter seiner Verantwortung realisiert wurde. »

« § L.211-5 : Damit das Gut vertragskonform ist muss es:

1° Sich für den von einem vergleichbaren Gut üblicherweise erwarteten Gebrauch eignen und gegebenenfalls

- *der vom Verkäufer abgegebenen Beschreibung entsprechen und die Qualitätsmerkmale, die er dem Käufer anhand eines Musters oder Modells vorgeführt hat aufweisen;*
- *die Qualitätsmerkmale aufweisen, die ein Käufer im Hinblick auf die öffentlichen Erklärungen des Verkäufers, Herstellers oder seines Vertreters, insbesondere in der Werbung oder auf dem Etikett, zu Recht erwarten kann;*

2° Oder die Merkmale aufweisen, die in einer gemeinsamen Vereinbarung zwischen den Parteien festgelegt wurden, oder sich für den vom Käufer gewünschten speziellen Gebrauch, dem er dem Verkäufer zur Kenntnis gebracht hat und den letzterer akzeptiert hat, eignen.

« § L.211-12 : Der Geltendmachung aus einem Konformitätsmangel gilt für zwei Jahre ab Lieferung des Guts. »

Zivilgesetzbuch

« § 1641 : Der Verkäufer ist verpflichtet zur Gewährleistung des verkauften Guts auf Grund versteckter Mängel, die es zum vorgesehenen Gebrauch ungeeignet machen, oder die diesen Gebrauch derart einschränken, sodass es der Käufer nicht gekauft, oder nur zu einem niedrigeren Preis gekauft hätte, wenn er davon Kenntnis gehabt hätte»

« § 1648 : Der Käufer muss krasse Mängel innerhalb von zwei Jahren ab Entdeckung des Mangels geltend machen.»

GARANTIA COMERCIAL

PT

O seu grupo electrogéneo está coberto por uma garantia comercial da *SDMO Industries*, de acordo com as seguintes disposições:
A duração da garantia do seu grupo electrogéneo é de dois (2) anos ou cento e cinquenta (150) horas de funcionamento, a contar da data da sua aquisição, conforme o que se verificar primeiro. Se o grupo electrogéneo não incorporar um contador horário, o número de horas de funcionamento considerado será de oito (8) horas por dia. A garantia deve ser aplicada pelo distribuidor onde adquiriu o seu grupo electrogéneo. No caso de experimentar qualquer problema com o seu grupo electrogéneo, a *SDMO Industries* recomenda que contacte o seu distribuidor ou, segundo o caso, o serviço pós-venda da *SDMO Industries* através do número: +33298414141. O serviço de atenção ao cliente de *SDMO Industries* está à sua disposição para responder às suas questões relativamente às modalidades de aplicação da garantia: SDMO INDUSTRIES – 12, Bis rue de la Villeneuve – CS 92848 – 29228 Brest Cedex 2 – Tel.: +33298414141 – Fax: +33298416307 – www.sdmo.com.

1. MODALIDADES E CONDIÇÕES DE APLICAÇÃO DA GARANTIA

O prazo de validade da garantia tem inicio na data de compra do grupo electrogéneo pelo primeiro utilizador. Esta garantia é transferível com o grupo electrogéneo no momento da sua cedência ou venda por parte do primeiro utilizador, até se esgotar o prazo de validade restante, que não é prolongável.
A garantia só pode ser accionada mediante a apresentação de uma factura de compra legível, na qual constem a data de aquisição, o tipo de grupo electrogéneo, o número de série, o nome, endereço e carimbo comercial do distribuidor. A *SDMO Industries* reserva-se o direito de recusar accionar a garantia na ausência de qualquer comprovativo do local e da data de aquisição do grupo electrogéneo. A presente garantia dá direito à reparação ou à substituição do grupo electrogéneo ou dos seus componentes considerados defeituosos pela *SDMO Industries* após peritagem nas suas oficinas; a *SDMO Industries* reserva-se o direito de modificar os dispositivos do grupo electrogéneo no sentido de cumprir as suas obrigações. O grupo electrogéneo ou o(s)s componente(s) substituído(s) sob garantia são propriedade da *SDMO Industries*.

2. LIMITAÇÃO DA GARANTIA

A garantia é válida para grupos electrogéneos instalados, utilizados e mantidos em conformidade com a documentação fornecida pela *SDMO Industries* e no caso de falhas de funcionamento do grupo electrogéneo originadas por uma falha de concepção, de fabrico ou de materiais. A *SDMO Industries* não garante o correcto desempenho, funcionamento ou fiabilidade do grupo electrogéneo no caso da sua utilização para fins específicos. A *SDMO Industries* não poderá em qualquer caso ser responsabilizada por quaisquer danos não materiais, resultantes ou não dos danos materiais sofridos, como por exemplo: perdas de exploração, quaisquer custos ou despesas resultantes da indisponibilidade do grupo electrogéneo, etc. A garantia limita-se apenas aos custos relacionados com a reparação ou a substituição do grupo electrogéneo ou de um dos seus componentes, excluindo os consumíveis. A garantia cobre também os custos de mão-de-obra e das peças, excluindo os custos de deslocação. Os custos de transporte do grupo electrogéneo ou de qualquer dos seus componentes até às oficinas da SDMO INDUSTRIES ou de um dos seus agentes associados correrão por conta do Cliente; os custos de transporte "de retorno" serão cobertos pela *SDMO Industries*. Nos casos em que não seja aplicável a presente garantia, os custos de transporte serão integralmente assumidos pelo Cliente.

3. CASO DE EXCLUSÃO DA GARANTIA

A garantia não é válida nos seguintes casos: danos derivados do transporte do grupo electrogéneo; instalação incorrecta ou em desconformidade com as indicações da *SDMO Industries* e/ou as normas técnicas e de segurança; utilização de produtos, componentes, peças de reposição, combustível ou lubrificantes que não estejam em conformidade com as especificações; má utilização ou utilização anómala do grupo electrogéneo; modificação ou transformação do grupo electrogéneo ou de qualquer dos seus componentes não autorizada pela *SDMO Industries*; utilização anormal do grupo electrogéneo ou de qualquer dos seus componentes; deterioração do grupo electrogéneo resultante de negligência, de um defeito de inspecção, manutenção ou limpeza do grupo electrogéneo; casos de força maior, casos fortuitos ou causas externas (catástrofe natural, incêndio, acidente, inundação, raios, etc.); utilização do grupo electrogéneo com uma carga insuficiente; más condições de armazenagem do grupo electrogéneo. Não se encontram abrangidos pela presente garantia os seguintes componentes: escapes, circuitos e sistemas de alimentação de combustível situados a montante dos filtros de combustível / carburador / injector, AVR, os sistemas de arranque (baterias, arrancadores, arranque de cabo), capôs, filtros, tubagens flexíveis e rígidas, juntas de estanqueidade, correias, relés, fusíveis, interruptores, lâmpadas, díodos, comutadores, sensores (de nível, de pressão, de temperatura, etc.), indicadores de medição e todos os elementos consumíveis e peças sujeitas a desgaste pelo uso.
Também se exclui a presente garantia em caso de uso profissional e/ou de locação do grupo electrogéneo.

4. DISPOSIÇÕES LEGAIS

A presente garantia está sujeita ao direito francês e não exclui o benefício da garantia legal, nos termos das disposições dos artigos L211-4 e seguintes do Código do Consumo e dos artigos 1641 e seguintes do Código Civil.

Código do Consumo

"Artigo L.211-4: O vendedor tem de entregar um bem conforme ao contrato e é responsável por defeitos de conformidade existentes no acto de entrega. Também é responsável por defeitos de conformidade resultantes da embalagem, instruções de montagem ou de instalação, sempre que esta lhe tenha sido incumbida nos termos do contrato ou tenha sido realizada sob a sua responsabilidade."

"Artigo L.211-5: Para estar conforme ao contrato, o bem deve:

1.º Ser adequado para a utilização habitualmente esperada de um bem semelhante e, segundo o caso:

- *corresponder à descrição fornecida pelo vendedor e possuir as qualidades que este tenha apresentado ao comprador sob a forma de amostra ou de modelo;*
- *apresentar as qualidades que um comprador pode legitimamente esperar na sequência de declarações públicas feitas pelo vendedor, pelo produtor ou pelo seu representante, nomeadamente, através de publicidade ou da rotulagem;*

2.º Ou apresentar as características definidas de comum acordo entre as partes ou ser adequado para qualquer utilização especial procurada pelo comprador, levada ao conhecimento do vendedor e que o mesmo tenha aceitado.

"Artigo L.211-12: A acção resultante do defeito de conformidade prescreve no prazo de dois anos a contar da entrega do bem."

Código Civil

"Artigo 1641: O vendedor é obrigado a accionar a garantia em caso de defeitos ocultos do bem vendido que o tornem impróprio para o uso a que se destina ou que reduza esse uso de tal modo que o comprador não o teria adquirido ou apenas o teria adquirido por um preço inferior se tivesse tido conhecimento dos mesmos."

"Artigo 1648: A acção resultante de defeitos redibitórios deve ser intentada pelo adquiridor num prazo de dois anos a contar da descoberta do defeito."

COMMERCIËLE GARANTIE

NL

Uw stroomaggregaat wordt gedekt door een commerciële garantie die u wordt gegeven door SDMO Industries, en dit in overeenstemming met de volgende bepalingen.

De garantieduur voor uw stroomaggregaat bedraagt twee (2) jaar, of honderdvijftig (150) werkuren, te rekenen vanaf de dag van aankoop, afhankelijk van welke waarde het eerst wordt bereikt. Indien het stroomaggregaat niet beschikt over een bedrijfsurenteller wordt voor het aantal bedrijfsuren acht (8) uur per dag gerekend. De garantie moet worden toegepast door de verdeler bij wie u uw stroomaggregaat hebt aangekocht. Bij problemen met uw stroomaggregaat vraagt *SDMO Industries* u om uw aankoopfactuur mee te nemen en de verdeler te contacteren of, in voorkomend geval, de Klantendienst van *SDMO Industries* op volgend nummer: +33298414141. De Klantendienst *van SDMO Industries* staat tot uw beschikking voor uw vragen inzake de toepassingsmodaliteiten van de garantie. Hieronder vindt u de contactgegevens: SDMO INDUSTRIES -12, Bis rue de la Villeneuve - CS 92848 - 29228 Brest Cedex 2 – Tel: +33298414141 – Fax: +33298416307 -www.sdmo.com.

1. MODALITEITEN EN VOORWAARDEN VOOR TOEPASSING VAN DE GARANTIE

De garantieperiode vangt aan vanaf de aankoopdatum van het stroomaggregaat door de eerste gebruiker. Deze garantie wordt samen met het stroomapparaat doorgegeven wanneer de eerste gebruiker er afstand van doet, zij het gratis of tegen betaling, en dit voor de duur van de resterende garantieperiode die niet kan worden verlengd.

De garantie kan alleen worden toegepast op voorlegging van een leesbare aankoopfactuur, waarop de datum van aankoop, het type van het stroomaggregaat, het serienummer, de naam, adres en stempel van de verdeler, vermeld staan. *SDMO Industries* behoudt zich het recht voor het toepassen van de garantie te weigeren in het geval waarin geen enkel document de plaats en de datum van aankoop van het stroomaggregaat bewijst. Deze garantie geeft recht op de herstelling of de vervanging van het stroomaggregaat of zijn onderdelen, die door *SDMO Industries* als defect worden aanzien na onderzoek in haar ateliers; *SDMO Industries* behoudt zich het recht voor de dispositieven van het stroomaggregaat te wijzingen om te voeldoen aan haar verplichtingen. Het stroomaggregaat of de componenten die onder de garantie worden vervangen, worden opnieuw eigendom van SDMO Industries.

2. BEPERKING VAN DE GARANTIE

De garantie is van toepassing op de stroomaggregaten die werden geïnstalleerd, gebruikt en onderhouden in overeenstemming met de documentatie die door SDMO Industries wordt meegeleverd, en in geval van een slechte werking van het stroomaggregaat, voortvloeiend uit ontwerp-, fabricatie- of materiaalfouten. SDMO Industries garandeert niet de continuïteit van de prestaties van het stroomaggregaat, noch zijn werking of bedrijfszekerheid indien het voor specifieke doeleinden wordt gebruikt. SDMO Industries kan in geen geval aansprakelijk worden gesteld voor onstoffelijke schade, al dan niet voortvloeiend uit materiële schade, zoals en met name, zonder dat de lijst limitatief is: exploitatieverliezen, om het even welke kosten of uitgaven die het gevolg zijn van het niet beschikbaar zijn van het stroomaggregaat, enz. De garantie beperkt zich tot de kosten, verbonden aan de herstelling of de vervanging van het stroomaggregaat of één van zijn onderdelen, verbruiksgoederen uitgesloten. De garantie dekt zo ook de kosten van de arbeid en de onderdelen, behalve de verplaatsingskosten. De kosten voor het transport van het stroomaggregaat of van een van de componenten ervan tot in de werkplaats van SDMO INDUSTRIES of een van zijn erkende agenten zijn ten laste van de Klant; de "retour" kosten voor het transport blijven ten laste van *SDMO Industries*. Wanneer de garantie echter niet van toepassing is, zullen de transportkosten volledig ten laste zijn van de Klant.

3. GEVALLEN VAN UITSLUITING VAN DE GARANTIE

In volgende gevallen wordt de garantie uitgesloten: schade veroorzaakt door het transport van het stroomaggregaat; verkeerde installatie of installatie die niet conform is met de aanbevelingen van SDMO Industries en/of de technische en veiligheidsnormen; gebruik van producten, componenten, wisselstukken, brandstof of smeermiddelen die niet conform zijn met de aanbevelingen; slecht of abnormaal gebruik van het stroomaggregaat; wijziging of transformatie van het stroomaggregaat of van een van de componenten ervan die niet werd toegestaan door SDMO Industries; normale slijtage van het stroomaggregaat of van een van de componenten ervan; schade door nalatigheid, gebrek aan toezicht, onderhoud, of reiniging van het stroomaggregaat; toeval of overmacht of externe factoren (natuurrampen, brand, aardschok, overstroming, bliksem, enz.); gebruik van het stroomaggregaat met onvoldoende vermogen; opslag van het stroomaggregaat in slechte omstandigheden. Volgende componenten zijn eveneens uitgesloten van garantie: de uitlaten, de circuits en brandstoftoevoer die zich vóór de brandstofilters / carburator/ injector, bevinden, AVR; de startsystemen (accu, startschakelaars, trekstarters), de afdekkingen, de filters, de soepele kabels en de slangen, de afdichtingen, de riemen, de relais, de smeltzekeringen, de onderbrekers, de lampen, de dioden, de schakelaars, de opnemers (niveau, druk, temperatuur, enz.), de meetindicatoren, en alle verbruiksmateriaal en slijtagedelen.De huidige garantie wordt eveneens uitgesloten binnen het kader van een professioneel gebruik en/of bij verhuur van het aggregaat.

4. WETTELIJKE BESCHIKKINGEN

De huidige garantie is onderworpen aan het Franse recht en sluit het voordeel niet uit van de wettelijke garantie, en dit conform de schikkingen van de artikelen L211-4 en volgende van de Wet op de consumptie en de artikelen 1641 en volgende van het Burgerlijk Wetboek.

<u>*Wet op de consumptie*</u>

"Artikel L.211-4 : De verkoper is er toe gehouden een goed te leveren conform de overeenkomst en reageert op gebreken in conformiteit die voorkomen op het moment van de levering. Hij reageert ook op de conformiteitsgebreken die een gevolg zijn van de verpakking, de montage- of installatie-instructies indien deze te zijnen laste is ten gevolge van het contract of werd uitgevoerd onder zijn verantwoordelijkheid."

"Artikel L.211-5 : Om conform te zijn met de overeenkomst moet het goed:

1° Geschikt zijn voor het gebruik, gewoonlijk verwacht voor een vergelijkbaar goed en in voorkomend geval:

- *overeenkomen met de beschrijving, gegeven door de verkoper, en de kwaliteiten bezitten die deze aan de koper voorstelde onder de vorm van een staal of een model;*
- *De kwaliteiten vertonen die een koper legitiem mag verwachten gezien de publieke verklaringen van de verkoper, door de producent of zijn vertegenwoordiger, meer bepaald in de publiciteit of de etikettering;*

2° Of de karakteristieken vertonen, bepaald in gemeenschappelijk akkoord door de partijen, of geschikt zijn voor elk speciaal gebruik, gezocht door de koper, ter kennis gebracht van de verkoper en door deze laatste aanvaard.

"Artikel L.211-12 : De actie, volgend uit een conformiteitsgebrek, geldt twee jaar, te rekenen vanaf de levering van het goed."

<u>*Burgerlijk recht*</u>

"Artikel 1641 : De verkoper is gehouden tot de garantie wegens verborgen fouten aan het verkochte object, die het ongeschikt maken voor het gebruik waarvoor het bestemd was, of die dit gebruik zondanig aantasten, dat de koper het niet zou gekocht hebben of aan een lagere prijs, indien hij dat geweten had."

"Artikel 1648 : De actie volgend uit de verborgen gebreken moet worden ingesteld door de koper binnen een termijn van twee jaar te rekenen vanaf de ontdekking van het gebrek."

КОММЕРЧЕСКАЯ ГАРАНТИЯ

RU

В отношении этого электрогенератора действует коммерческая гарантия, предоставленная компанией *SDMO Industries* на следующих условиях.

Срок гарантии на электрогенератор составляет двойка (2) года со дня покупки, или сто пятьдесят (150) часов эксплуатации, если этот срок истечет раньше. Если электрогенератор не оснащен счетчиком отработанных часов, то срок эксплуатации определяется из расчета восемь (8) часов в день. Гарантийное обслуживание обеспечивает дистрибьютор, у которого вы приобрели этот электрогенератор. Если возникнет неисправность, компания *SDMO Industries* предлагает вам взять квитанцию о покупке и обратиться к дистрибьютору или в отдел обслуживания клиентов *SDMO Industries* по номеру +33298414141**.** В отделе обслуживания клиентов *SDMO Industries* ответят на все ваши вопросы, касающиеся порядка применения гарантии. Координаты отдела: SDMO INDUSTRIES – 12, Bis rue de la Villeneuve – CS 92848 – 29228 Brest Cedex 2 – Òåë.: +33298414141 – Факс: +33298416307 -www.sdmo.com.

1. ПОРЯДОК И УСЛОВИЯ ПРИМЕНЕНИЯ ГАРАНТИИ

Гарантия действует со дня покупки электрогенератора первым пользователем. Если первый пользователь передаст электрогенератор безвозмездно или за плату, гарантия перейдет к следующему владельцу и будет действовать до окончания первоначального срока, который не подлежит продлению.

Гарантия действительна только при предъявлении разборчиво заполненной квитанции о покупке с указанием даты приобретения, типа электрогенератора, его серийного номера, а также названия и адреса дистрибьютора, официальная печать которого должна быть проставлена на этой квитанции. *SDMO Industries* оставляет за собой право отказать в применении гарантии в случае невозможности документального подтверждения места и даты покупки генератора. Указанная гарантия дает право на ремонт или замену генератора или его компонентов, которые будут сочтены дефектными после экспертизы в цехах фирмы *SDMO Industries*; *SDMO Industries* оставляет при этом за собой право изменять характеристики генератора для его соответствия обязательствам фирмы. Электрогенератор или его компоненты, замененные в рамках гарантийного обслуживания, снова становятся собственностью компании *SDMO Industries*.

2. ОГРАНИЧЕНИЯ, ДЕЙСТВУЮЩИЕ В ОТНОШЕНИИ ГАРАНТИИ

Гарантия действительна при условии установки, эксплуатации и техобслуживания электрогенератора в соответствии с документацией, предоставленной компанией *SDMO Industries*, и применяется в случае неисправности в работе электрогенератора, вызванной дефектом конструкции, производства или материала. *SDMO Industries* не гарантирует сохранения производительности электрогенератора, его исправной работы и надежности при его использовании в определенных целях. *SDMO Industries* ни в коем случае не несет ответственности за нематериальный ущерб, как связанный, так и не связанный с материальным ущербом, который может включать в себя, в частности, наряду с прочими видами ущерба: операционные убытки, какие бы то ни было расходы или издержки, вызванные отсутствием возможности использования электрогенератора, и т.д. Гарантия ограничивается стоимостью ремонта или замены генератора или одного из его компонентов, за исключением расходных материалов. Таким образом, гарантия покрывает стоимость работы и деталей, кроме затрат на доставку. Расходы на транспортировку электрогенератора или одного из его компонентов в мастерские компании SDMO INDUSTRIES или одного из ее уполномоченных представителей несет Клиент; расходы на обратную транспортировку берет на себя компания *SDMO Industries*. Однако в случаях, на которые гарантия не распространяется, все расходы на транспортировку несет только Клиент.

3. СЛУЧАИ, НА КОТОРЫЕ ГАРАНТИЯ НЕ РАСПРОСТРАНЯЕТСЯ

Гарантия не распространяется на следующие случаи: повреждения, связанные с транспортировкой электрогенератора; неправильная установка или установка, не соответствующая технологическим требованиям *SDMO Industries* и/или техническим нормам и нормам безопасности; использование продуктов, компонентов, запчастей, топлива или смазок, не соответствующих технологическим требованиям; неправильная или ненадлежащая эксплуатация электрогенератора; модификация или переделка электрогенератора или одного из его компонентов без разрешения *SDMO Industries*; нормальный износ электрогенератора или одного из его компонентов; порча, вызванная халатностью, отсутствием надлежащего контроля или нарушением правил техобслуживания и очистки электрогенератора; форс-мажор, непредвиденные обстоятельства или обстоятельства, возникшие по внешним причинам (природная катастрофа, пожар, сотрясение, наводнение, удар молнии и т.д.); эксплуатация недостаточно заряженного электрогенератора; хранение электрогенератора в неподходящих условиях. Кроме того, гарантия не распространяется на следующие компоненты: выпускные механизмы, схемы и системы подачи топлива, расположенные выше топливных

фильтров / карбюратора / инжектора, автоматический регулятор напряжения, системы пуска (аккумуляторы, пусковые устройства, пусковые установки), чехлы, фильтры, гибкие и дюритовые шланги, герметичные соединения, приводные ремни, реле, предохранители, выключатели, лампы, диоды, переключатели, зонды (для определения уровня, давления, температуры и т.д.), индикаторы, а также все расходные материалы и детали, подверженные износу.
Настоящая гарантия также не распространяется на случаи профессионального использования и/или сдачи электрогенератора в аренду.

4. ПОЛОЖЕНИЯ ЗАКОНА

Настоящая гарантия регулируется французским правом и не исключает случаи применения в рамках закона в соответствии в положениями статей L211-4 и последующих Кодекса потребителя и статей 1641 и последующих Гражданского кодекса.

Кодекс потребителя

«Статья L.211-4: Продавец обязан поставить имущество в соответствии с контрактом и отвечает за недостатки, существующие на момент поставки. От также несет ответственность за недостатки соответствия из-за упаковки, инструкций по монтажу или по установке, если последняя входит согласно контракту в обязанность продавца или была выполнена под его ответственность.»

«Статья L.211-5: Для соответствия контракту имущество должно:

1° Иметь возможность использоваться обычным способом, как ожидается от схожего имущества и, при необходимости:

- *соответствовать описанию, данному продавцом, и иметь качества, заявленные им покупателю в форме образца или модели;*
- *иметь качества, которые покупатель вправе ожидать на законных основаниях в силу публичных заявлений продавца, производителя или его представителя, в частности в рекламе и на этикетках;*

2° Либо же иметь характеристики, определенные по взаимному согласию сторон, либо иметь возможность использоваться по особому назначению, которое ожидает покупатель, сообщив об этом продавцу, с чем продавец согласился.

«Статья L.211-12: Действия по устранению дефекта соответствия, должны быть произведены в продолжение строка, устанавливаемого в два года с поставки имущества.»

Гражданский кодекс

«Статья 1641: Продавец обязан исполнять гарантию в случае скрытых дефектов проданного изделия, которые делать изделие негодным к использованию, для которого оно предназначено, или которые настолько снижают возможность пользования изделием, что покупатель не купил бы его или купил за меньшую цену, если бы эти дефекты ему были известны.»

«Статья 1648: Предъявление покупателем иска по неисправимым дефектам возможно в течение двух лет с момента обнаружения дефекта.»