ESPAÑOL

IMPORTANTE, CONSÉRVESE PARA FUTURAS CONSULTAS: LÉASE DETENIDAMENTE

LM PRODUCT NAME: TOLDO PERGOLA MALTA 3X2M
Referencia LM 82067974/ EAN LM 3267078151707
Importado por: LEROY MERLIN S.L.U. AVENIDA DE LA VEGA, 2 28108 ALCOBENDAS MADRID – ESPAÑA CIF B 84818442
Fabricado en China

Dimensiones: 213 x 286cm / 290 x 38.5cm
Peso: 1.2kg
Materiales: POLIESTER

Mobiliario exterior Solo de Uso Doméstico: Mobiliario de exterior destinado a un uso privado en lugares no accesibles al público, como jardines, jardines de invierno, terrazas, balcones, …

Garantía: Le agradecemos la confianza que nos demuestra al adquirir este producto de nuestra colección. La calidad de nuestros productos hace que podamos ofrecerle una garantía de 2 años contra todo defecto de fabricación, pieza o herraje defectuoso, siempre y cuando se mantengan unas condiciones normales de uso.

Quedan excluidos de la garantía las averías o daños producidos por:

- Causas accidentales como caídas, golpes, vertido de líquidos, introducción de cuerpos extraños, así como cualquier otra de fuerza mayor.
- Uso negligente, inadecuado, o no doméstico como instalados en peluquerías, bares, restaurantes, hoteles, etc.
- Daño, corrosión y/o oxidación acelerados por condiciones ambientales adversas.
- Los daños durante el montaje y manipulación sin haber seguido las instrucciones indicadas de montaje.
- Las manchas y los descoloramientos debidos al no respeto de nuestras consignas de limpieza.
- La intervención o manipulación de servicios técnicos distintos a los oficiales de la marca.

En caso de problema en su mobiliario, póngase en contacto con el responsable del departamento jardín de su tienda. Conserve cuidadosamente su factura o su tique de caja, se lo pedirá para cualquier reclamación.

Ubicación del producto: Exterior

Instrucciones de limpieza:

- Para la limpieza de las telas, siga las instrucciones de lavado indicadas en la etiqueta textil.
- No utilizar detergentes o productos abrasivos para su limpieza.

Instrucciones de mantenimiento:

Se recomienda que durante las épocas de no-uso de la pérgola, retire las telas y guárdelas limpias y bien secas. No guardar nunca húmedo.

Eliminar regulamente las hojas, agua o suciedad recogida en el techo.

En condiciones ambientales adversas, recoja el toldo de su pérgola o cierre el parasol.

El toldo debe ser guardado totalmente seco, en un lugar limpio y seco para evitar los riesgos de moho.

Instrucciones de montaje : Tenga Precaución con los riesgos de pinzamientos o cortes durante el montaje. Se recomienda usar guantes adecuados durante el montaje.

Precauciones antes del montaje:

- Prepare una zona de montaje limpia y seca.
- Verificar que el producto no este dañado.
- Controlar que no falta ninguna de las piezas indicadas y no usar otro tipo de piezas ni tornillería que no sean las que se incluyen en la caja del producto.
- Seguir el manual de instrucciones.

Consejos de Uso:

- Verificar y controlar regularmente la fijación de los tornillos.
- Mantener el producto alejado de las llamas.
- Tener cuidado con los alcoholes que pueden dejar marcas o decoloraciones en las superficies.
- No colocarla junto a un foco de calor, cocina o alumbrado.
- No cuelgue productos en la estructura.
- Evite la sobrecarga en los anclajes.
- Se debe anclar correctamente sobre un suelo plano.
- Se aconseja realizar el montaje por personal cualificado

PUNTO VERDE:

PORTUGUES

IMPORTANTE, PRESERVAR PARA FUTURAS CONSULTAS: LEIA CUIDADOSAMENTE

LM PRODUCT NAME: TOLDO PERGULA MALTA 2x3
Referencia LM 82067974/ EAN LM 3267078151707
Importado por: BCM Bricolage, S.A. Rua Quinta do Paizinho nº10 - 12 2790-237 Carnaxide - PORTUGAL NIF: 506 848 558
Fabricado na China

Dimensões: 213 x 286cm / 290 x 38.5cm
Peso: 1.2kg
Materiais: POLIESTER

Mobiliário de exterior apenas para uso doméstico: mobiliário de exterior destinado a uso privado em locais não acessíveis ao público, como jardins, jardins de inverno, terraços, varandas, ...

Garantia: Agradecemos a confiança que nos demonstrou ao adquirir este produto da nossa coleção. A qualidade dos nossos produtos significa que podemos oferecer-lhe uma garantia de 2 anos contra qualquer defeito de fabricação, peça ou hardware defeituoso, desde que sejam mantidas as condições normais de uso.

Falhas ou danos causados por:

• Causas acidentais como quedas, pancadas, líquidos derramados, introdução de corpos estranhos, bem como quaisquer outros casos de força maior.

• Uso negligente, impróprio ou não doméstico, como instalado em cabeleireiros, bares, restaurantes, hotéis, etc.

• Danos, corrosão e / ou oxidação acelerada por condições ambientais adversas.

• Danos durante a montagem e manuseio sem seguir as instruções de montagem indicadas.

• Manchas e descolorações devido ao não cumprimento das nossas instruções de limpeza

• A intervenção ou manipulação de serviços técnicos distintos dos da marca.

Em caso de problemas com o seu mobiliário contacte o responsável pelo departamento de jardinagem da sua loja. Guarde sua fatura ou recibo de pagamento com cuidado, pois será solicitado para qualquer reclamação.

Ubicación del producto: Exterior

Instruções de limpeza:

- Para limpar as tecidos, siga as instruções de lavagem indicadas na etiqueta do tecido.
- Não use detergentes ou produtos abrasivos para limpeza.

Instruções de manutenção: Recomenda-se que nos momentos de não utilização da pérgula, retire os tecidos e guarde-os limpos e secos. Nunca se mantenha molhado.

Nunca se mantenha molhado.

Remova regularmente folhas, água ou sujeira coletada no teto.

Em condições ambientais adversas, remova o toldo de sua pérgula ou feche o guarda-sol.

O toldo deve ser mantido completamente seco, em local limpo e seco para evitar o risco de mofo.

Instruções de Montagem: Tenha cuidado com o risco de entalamento ou corte durante a montagem. Recomenda-se usar luvas adequadas durante a montagem.

Precauciones antes del montaje:

• Prepare uma área de montagem limpa e seca.

• Verifique se o produto não está danificado.

• Verifique se nenhuma das peças indicadas está faltando e não use nenhum outro tipo de peça ou hardware além dos incluídos na caixa do produto.

• Siga o manual de instruções.

Dicas de uso:

• Verifique e controle regularmente a fixação dos parafusos.

• Mantenha o produto longe de chamas. Não coloque superfícies quentes ou que possam manchar, ou objetos pesados em cima da mobília.

• Cuidado com os álcoois que podem deixar marcas nas superfícies.

• Não o coloque próximo a uma fonte de calor, cozinha ou iluminação.

• Não pendure produtos na estrutura.

• Evite sobrecarregar as âncoras.

• Deve ser devidamente ancorado em solo plano.

• É aconselhável realizar a montagem por pessoal qualificado.

PUNTO VERDE:

15mn

TOLDO PERGOLA MALTA 3X2M / TOLDO PERGULA MALTA 2x3 82067974
- Incluido en la caja / Incluído na embalagem

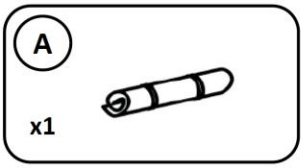

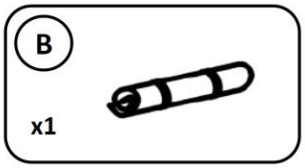

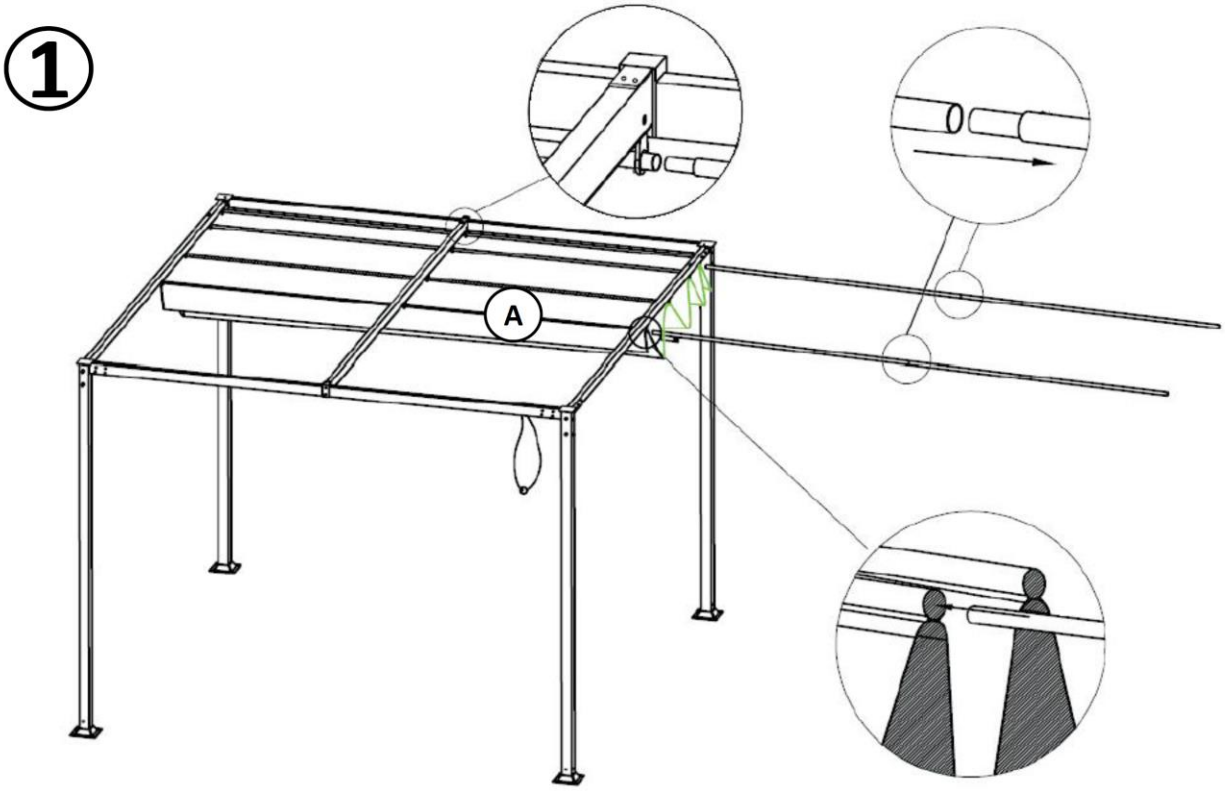

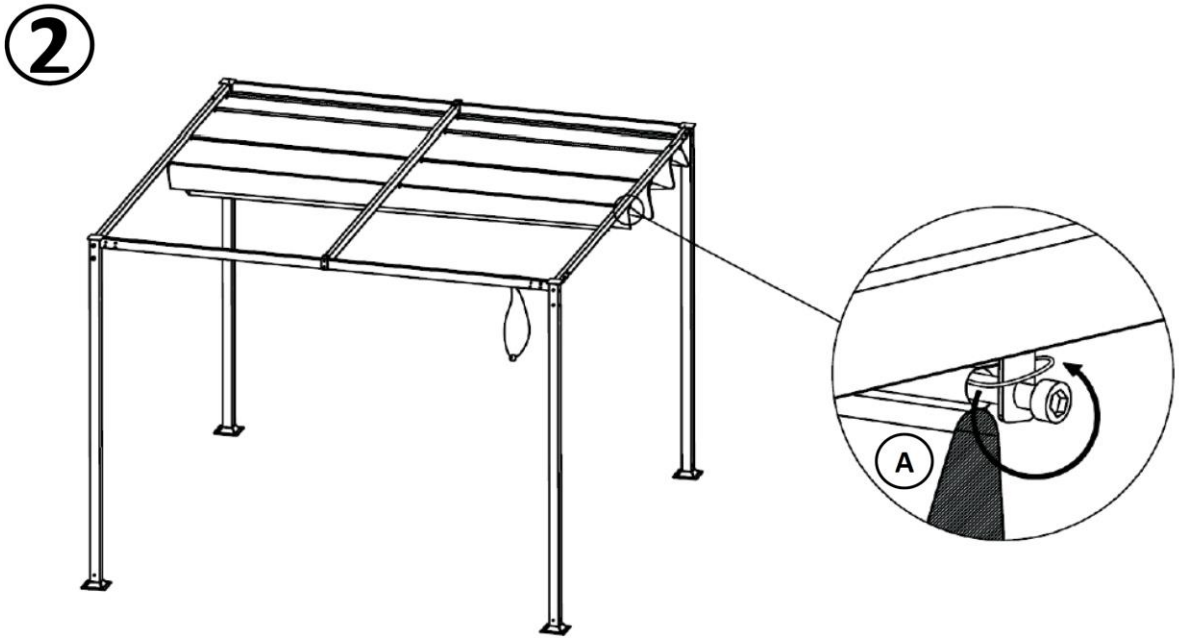
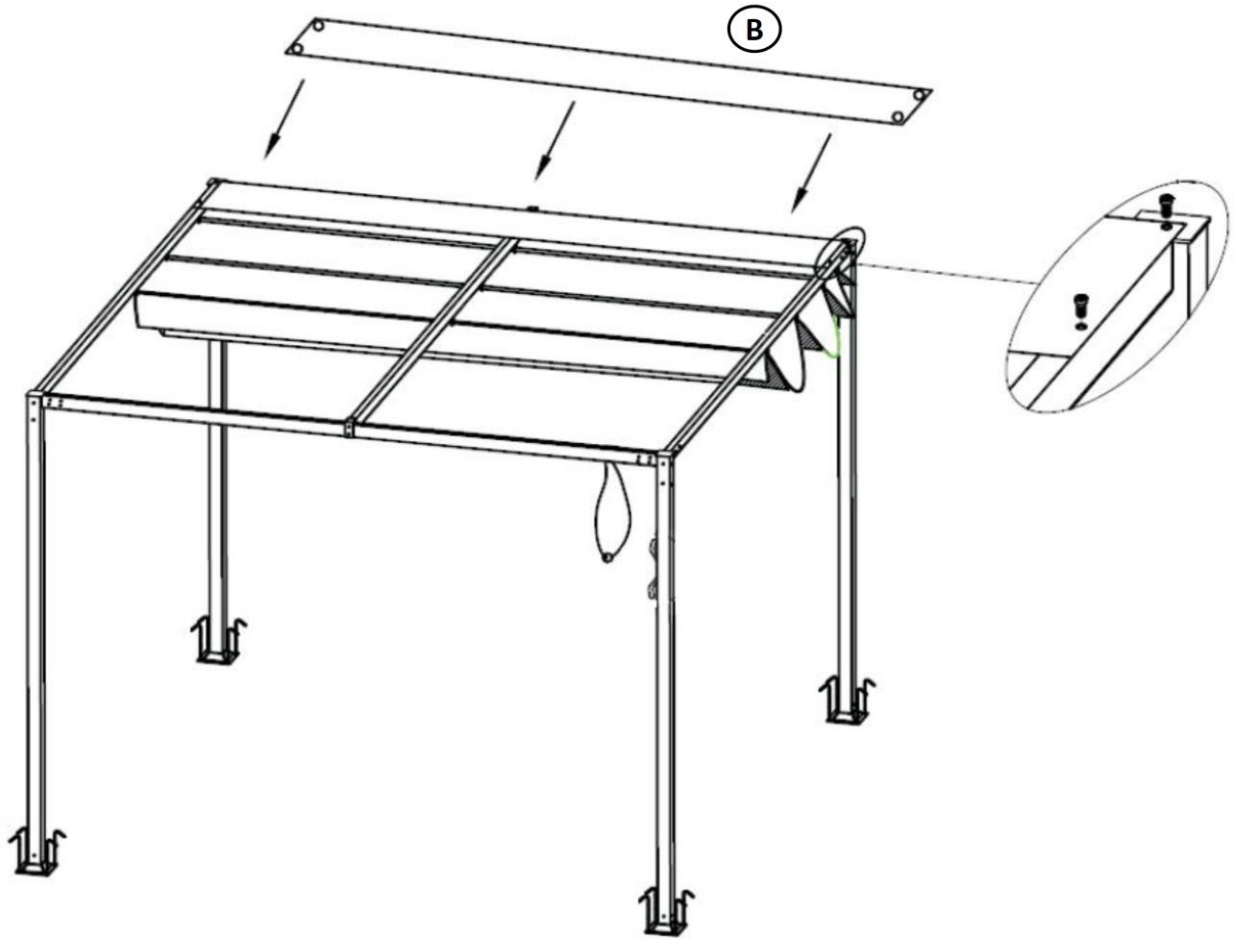
③