GIOTTO BASE LAVABO 1040x807x563

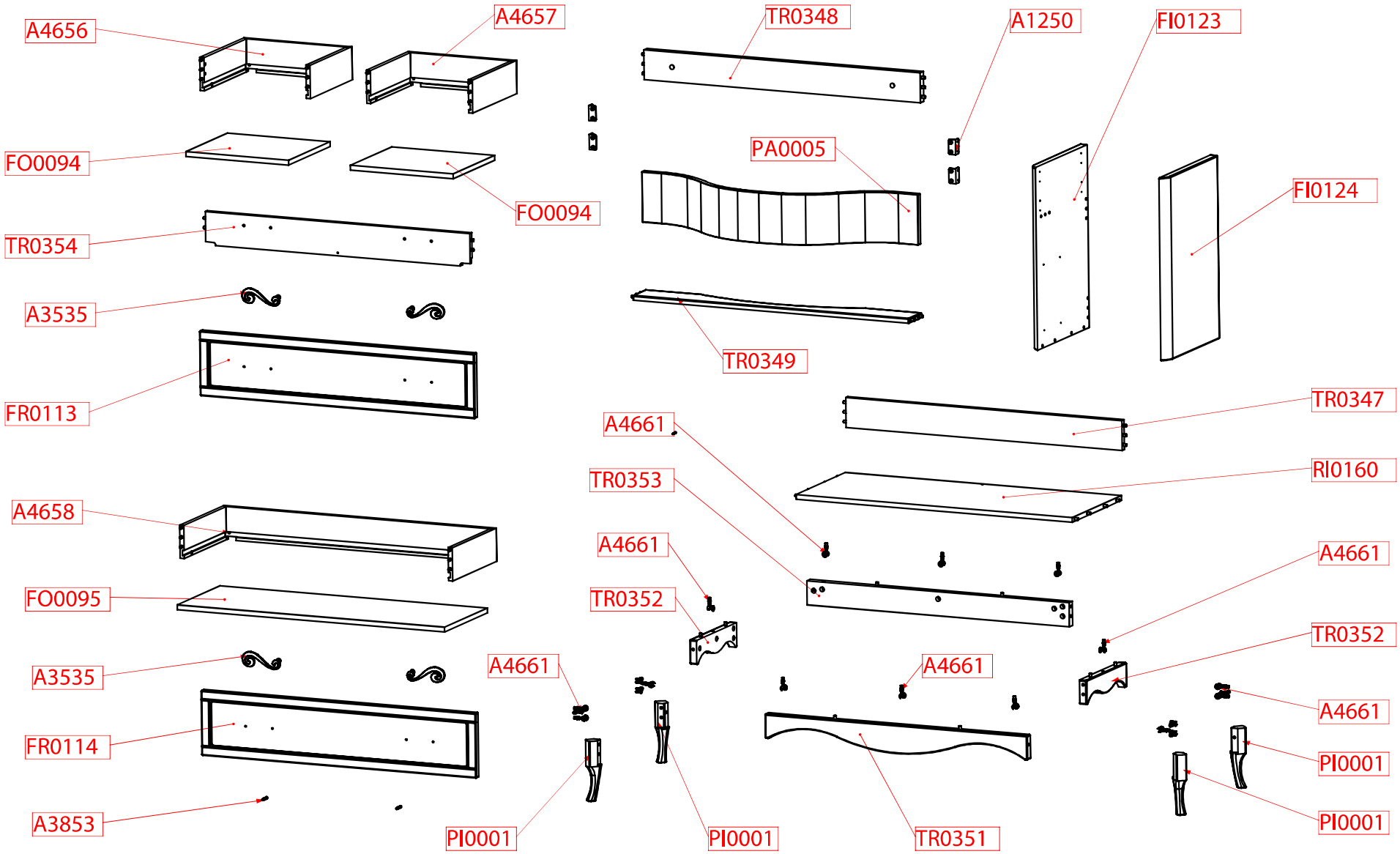

BADEN HAUS S.p.A

via del Lavoro, 30
63076 Centobuchi (AP)
Tel.+39 0735 702266
www.badenhaus.it
info@badenhaus.it

Note di produzione

ART.42269 - DECAPè / int tessuto

Scala	Disegnato da	
1:10	M. Merli	
	Codice	Rev
	P-BL0088	0